SERVICE MANUAL

M-2

STEREO POWER AMPLIFIER

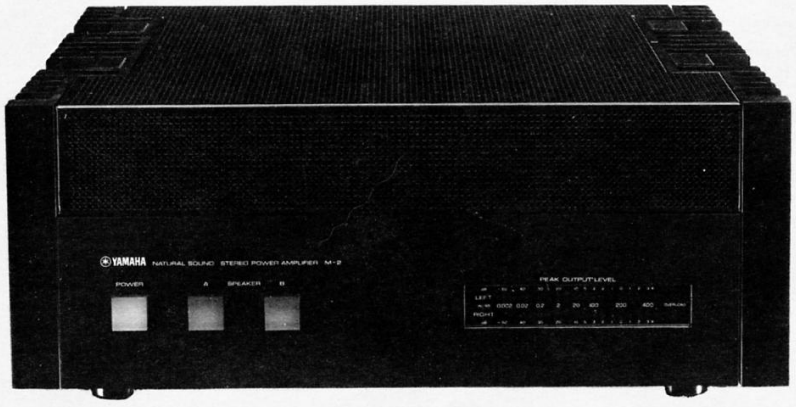

SINCE 1887 YAMAHA

NIPPON GAKKI CO., LTD. HAMAMATSU, JAPAN

004384

Printed in Japan '79 APR. 2.32K M.O

■CONTENTS

PACKAGE INSTRUCTION 2
PANEL OPERATIONS 3
SPECIFICATIONS 5
DISASSEMBLY PROCEDURES 6
ADJUSTMENT 8
ADJUSTING POINTS 9
BLOCK DIAGRAM 10
SCHEMATIC DIAGRAM 11
WIRING (P.CIRCUIT BOARD) 12
EXPLODED VIEW 13
PARTS LIST 14

■PACKAGE INSTRUCTION

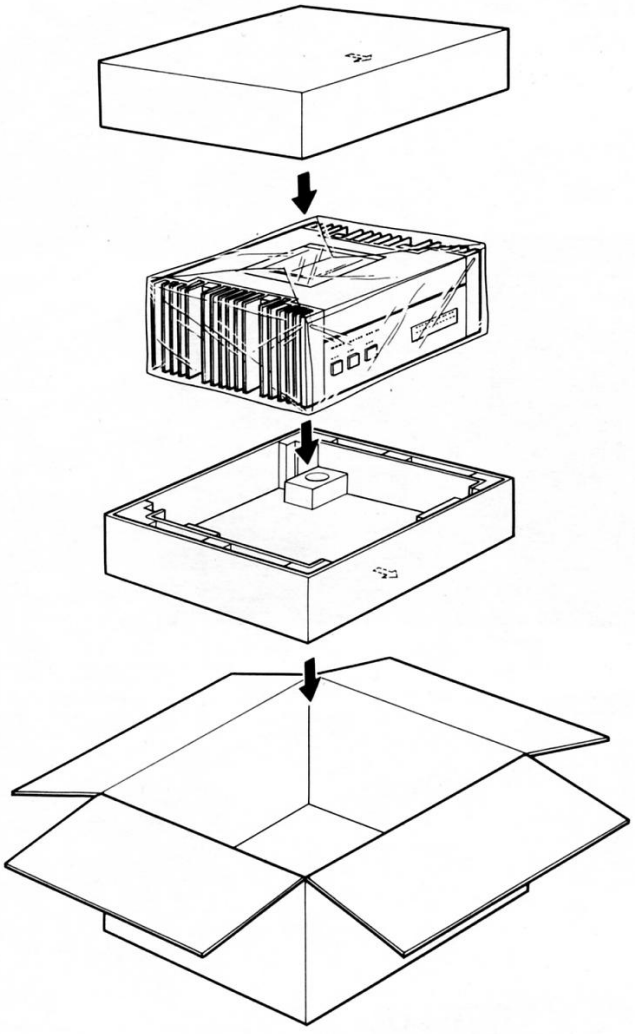

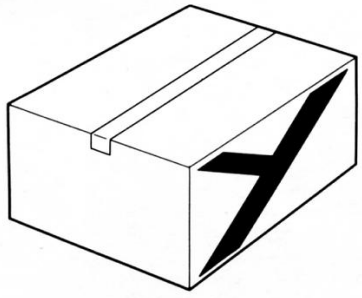

■PANEL OPERATIONS

FRONT PANEL

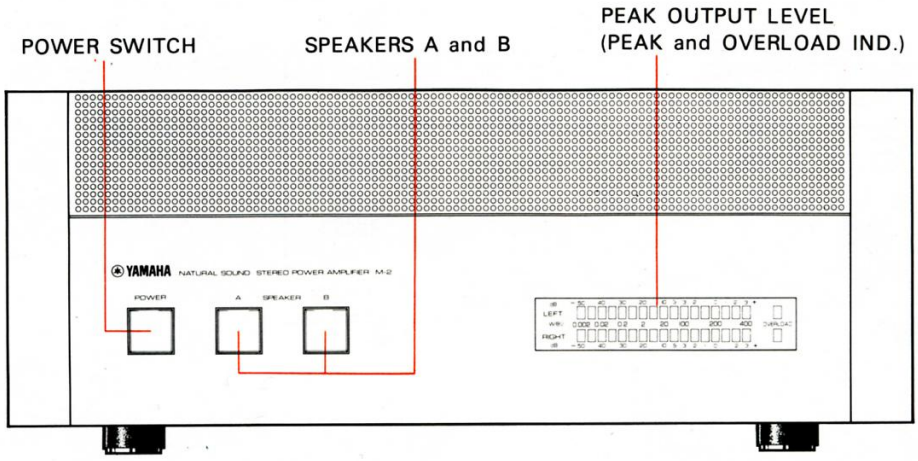

REAR PANEL

U.S.A Model

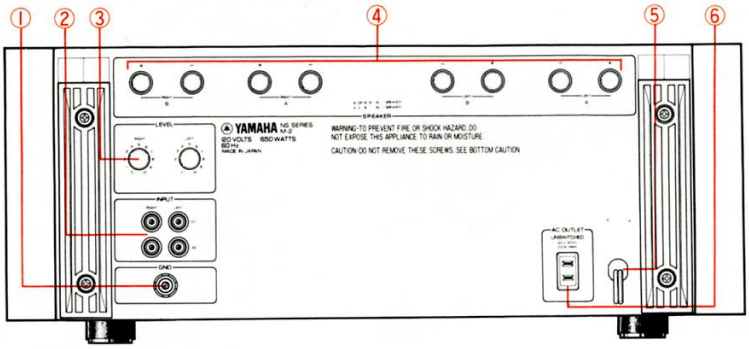

①GND Treminal
②INPUT (Pin Jack)
③LEVEL (Input Level Control)
④SPEAKERS
(Sp Output A and B)
⑤AC Cord
⑥AC OUTLET

Canadian Model

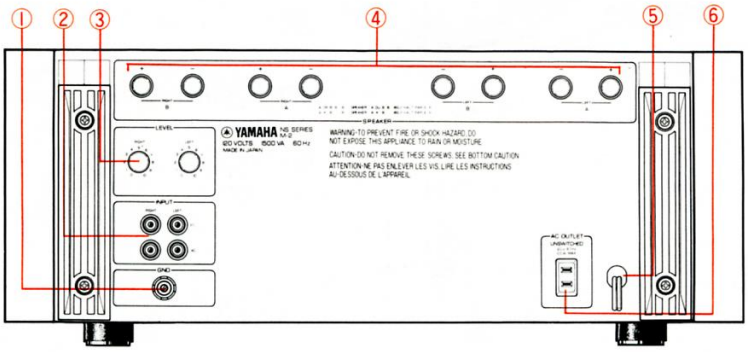

①GND Treminal
②INPUT (Pin Jack)
③LEVEL (Input Level Control)
④SPEAKERS
(Sp Output A and B)
⑤AC Cord
⑥AC OUTLET

General Model

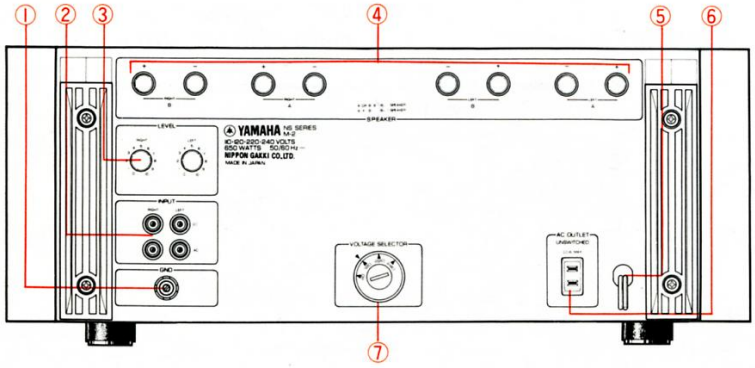

①GND Treminal
②INPUT (Pin Jack)
③LEVEL (Input Level Control)
④SPEAKERS
(Sp Output A and B)
⑤AC Cord
⑥AC OUTLET
⑦VOLTAGE SELECTOR

North European Model

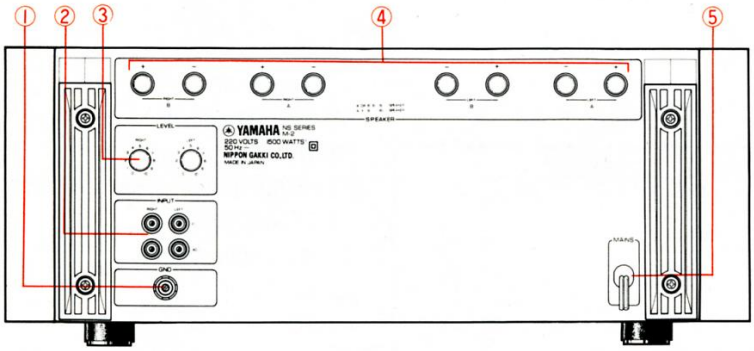

①GND Treminal
②INPUT (Pin Jack)
③LEVEL (Input Level Control)
④SPEAKERS
(Sp Output A and B)
⑤AC Cord

British/Australian Models

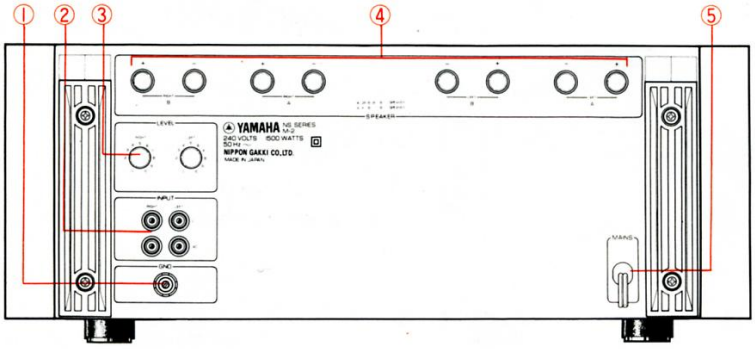

①GND Treminal
②INPUT (Pin Jack)
③LEVEL (Input Level Control)
④SPEAKERS
(Sp Output A and B)
⑤AC Cord

■SPECIFICATIONS

Rated Output Power

240W+240W(8Ω, 20Hz~30kHz 0.005% T.H.D)
200W+200W(8Ω, 20Hz~30kHz 0.005% T.H.D)
(North European Model only)

Power Band Width

10Hz~100kHz
(8Ω, 120W, 0.01% T.H.D)

Input Sensitivity/Impedance

1.62V(240W/8Ω)/25kΩ ±5kΩ
1.48V(200W/8Ω) 25kΩ ±5kΩ
(North European Model)

Frequency Response

DC Input		8Ω, 1W
1kHz	:	0dB
100kHz	:	−0.7±0.5dB
AC Input		8Ω, 1W
1kHz	:	0dB
10Hz	:	−1.5±1dB

Residual Noise

20μV(8Ω, IHF-A Network, Input VR min.)

Harmonic Distortion

Less than 0.003%
(8Ω, 10Hz~20kHz, 120W)
Less than 0.007%
(8Ω, 50kHz, 120W)
Less than 0.01%
(100kHz, 120W)

IM Distortion (IHF)

Less than 0.002%
(8Ω, 50Hz:7kHz=4:1, 60W)

Channel Separation (L→R, R→L)

100dB(8Ω, 1kHz, 120W)
80dB(8Ω, 20kHz, 120W)
(VR max, Input Shorted)

Peak Indicator

Indicator Point	:	0dB=200W(8Ω, 1kHz)
Indicator Level	:	−50dB~+3dB(−5dB step)
Attack Time	:	100μ sec.
Release Time	:	0.7 sec.(−50dB↔+3dB)

Overload Indicator

Indicator Level	:	2% Distortion (8Ω, 1kHz)

Power Supply

U.S.A, Canadian Models	:	120V AC, 60Hz
General Model	:	220/240V AC, 60Hz
European Model	:	110/120V/220/240V AC, 50/60Hz
North European Model	:	220V AC, 50Hz
British & Australian Model	:	240V AC, 50Hz

Rated Power Consumption

U.S.A, General Models only	:	650W
Canadian Model	:	1000VA
Other area Models	:	1500W

AC Outlet

(U.S.A, Canadian General Models only) 100W Unswitched×1

Dimensions

W:435, H:183, D:362mm
(17-1/8")×(7-3/16")×(14-5/32")

Weight

20.9kg(46 lbs)

Specifications subject to change without notice

■DISASSEMBLY PROCEDURES

1. Top Cover Removal

1) Remove screws ① and ② in photo 1.
2) After removing 10 screws provided 5 each on the left and right sides, slide the top cover toward the front panel in photo 2.



Photo 1



Photo 2

2. Bottom Cover Removal

1) Remove 8 screws provided 4 (⑥ to ⑨) each on the left and right sides in photo 2.
2) Remove screws ① to ⑫ in photo 3.
3) Remove screws ⑬ and ⑭ in photo 3.

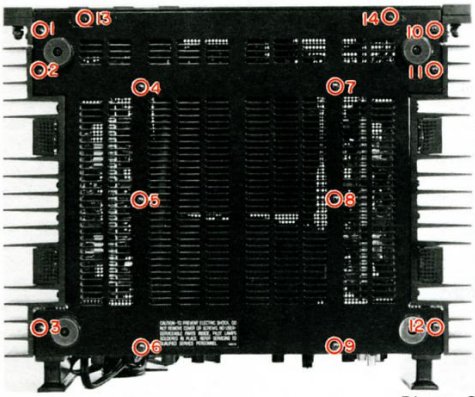

Photo 3

3. Shield Plate Removal

1) Remove the top and bottom cover. (Refer to step 1 and 2)
2) Remove screws ① to ④ in photo 4.

4. Front Panel Removal

1) Remove the top and bottom cover. (Refer to step 1 and 2)
2) Remove screws ⑤ and ⑥ in photo 4.
3) Remove the connector Ⓐ in photo 4.

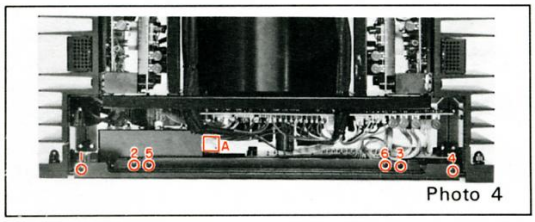

Photo 4

5. Sub Chassis Removal

1) Remove the top and bottom cover. (Refer to step 1 and 2)
2) Remove the front panel and shield plate. (Refer to step 3 and 4)
3) After removing 4 screws provided 2 (⑩ and ⑪) in photo 2 each on the left and right sides, remove the sub panel.
4) Remove screws ① to ④ and then remove the connectors Ⓐ to Ⓒ

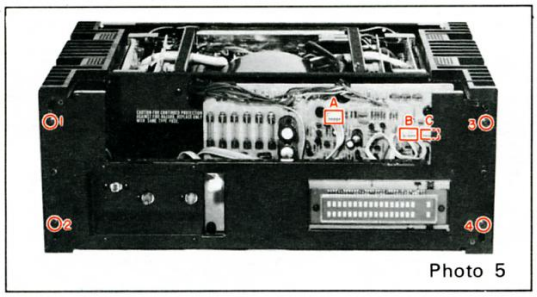

Photo 5

6. Meter Amplifier Circuit Board and LED Driver Circuit Board Removal

1) Same as step 1 to 5.
2) After removing screws ① to ⑤ in photo 6, remove the meter amplifier circuit board.
3) After removing screws ⑥ to ⑨ in photo 6, remove the LED driver circuit board.

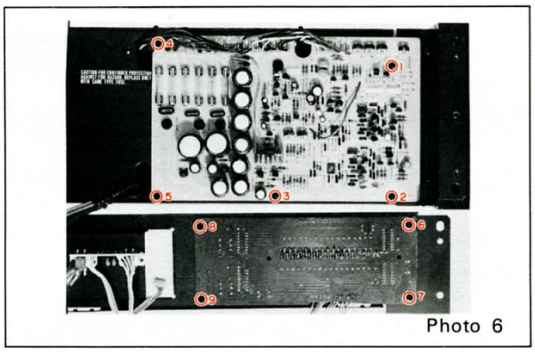

Photo 6

7. Heat Sink, Pre-driver Circuit Board and Driver Circuit Board Removal

1) Remove the top and bottom cover. (Refer to step 1 and 2)
2) Remove screws ⑫ to ⑮ in photo 2.
3) Rotate the heat sink by 180 degree and place it on the set. (photo 7)
4) After removing screws ① to ④ in photo 8, remove the pre-driver circuit board.
5) Remove screws ① to ④ in photo 9.
6) After removing screws ⑤ and ⑥ in photo 9, remove the transistor cover.

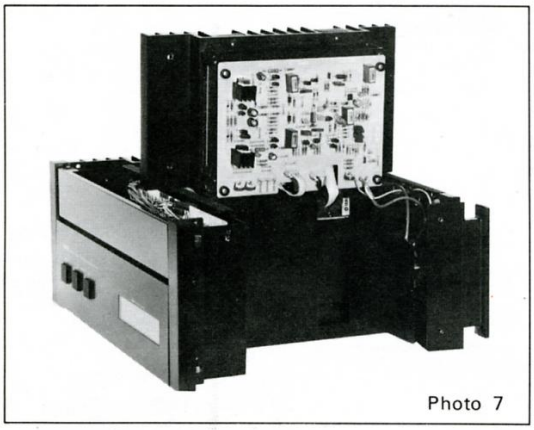

Photo 7

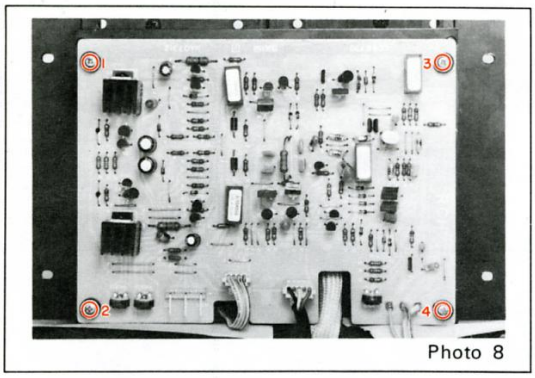

Photo 8

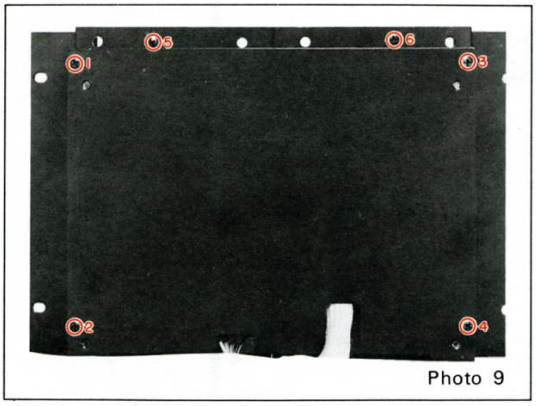

Photo 9

7) After removing screws ① to ⑫ in photo 10, pull out the power transistors.
8) After removing screws ① and ② in photo 11, remove the driver circuit board.
9) It is all the same to the other channel.

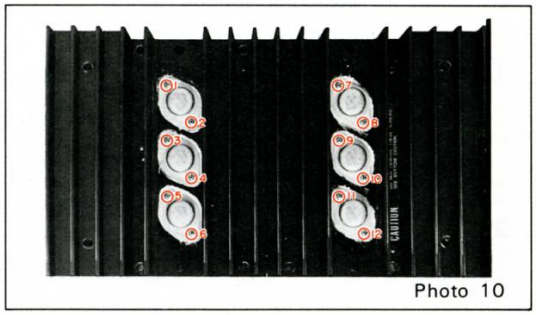

Photo 10

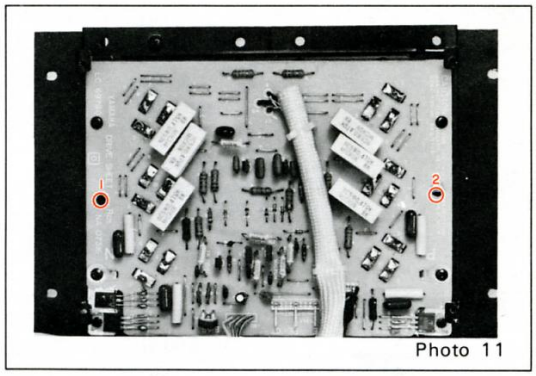

Photo 11

8. Rear Panel Removal

1) Remove the top and bottom cover. (Refer to step 1 and 2)
2) Remove 4 screws provided 2 (⑭ and ⑮) in photo 2 each on the left and right sides.
3) Remove screws ① to ④ in photo 12.
4) Remove screws ⑤ to ⑧ , ⑨ and ⑩ and detach the lead wires.

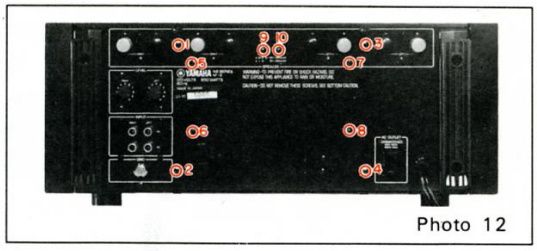

Photo 12

9. Relay Circuit Board and Input Circuit Board Removal

1) Remove the top and bottom cover. (Refer to step 1 and 2)
2) Remove the rear panel. (Refer to step 8)

* When removing the input circuit board, pull out the level control knob on rear panel.

■ADJUSTMENTS

After switching on power switch, wait for a few minutes and carry out the following adjustments.

STEP	ADJUSTMENT ITEMS	ADJUSTMENT	INSTRUMENT	TERMINALS/ TEST POINTS	RATING OR STANDARD
1	Power Voltage	Pre-Driver P.C.B. VR202 (L) VR203 (L) VR302 (R) VR303 (R)	Digital Multi Meter	+80 – E –80 – E	+80 ± 0.5V –80 ± 0.5V
2	Idling Current	Driver P.C.B. VR 401 (L) VR 501 (R)	–do.–	CT – PE	50 ~ 55mV
3	DC Balance	Driver P.C.B. VR201 (L) VR301 (R)	–do.–	CT – E	± 5mV
4	Level indicator offset Adjustment	Meter Amplifier P.C.B. VR653 (L) VR654 (R)	–do.–	TP1 – TP2 (L) TP3 – TP2 (R)	Adjust VR653 (L) and VR654 (R) so that the voltages between TP1–TP2 (Left, and TP3–TP2 (Right) is within 0^{+15}_{-5} mV.
	Level indicator Adjustment	Meter Amplifier P.C.B. VR655 (L) VR656 (R)	–do.–		at 1kHz, 8Ω Load and 29.26dBm (63W) indicator displays –5dB. When decreasing power by 0.5dB, confirm that indicator goes off.
		Meter Amplifier P.C.B. VR651 (L) VR652 (R)	–do.–		at 1kHz, 8Ω load and 34.26dBm (200W) indicator displays 0dB. When decreasing power by 0.5dB, confirm that indicator goes off.

■ADJUSTING POINTS

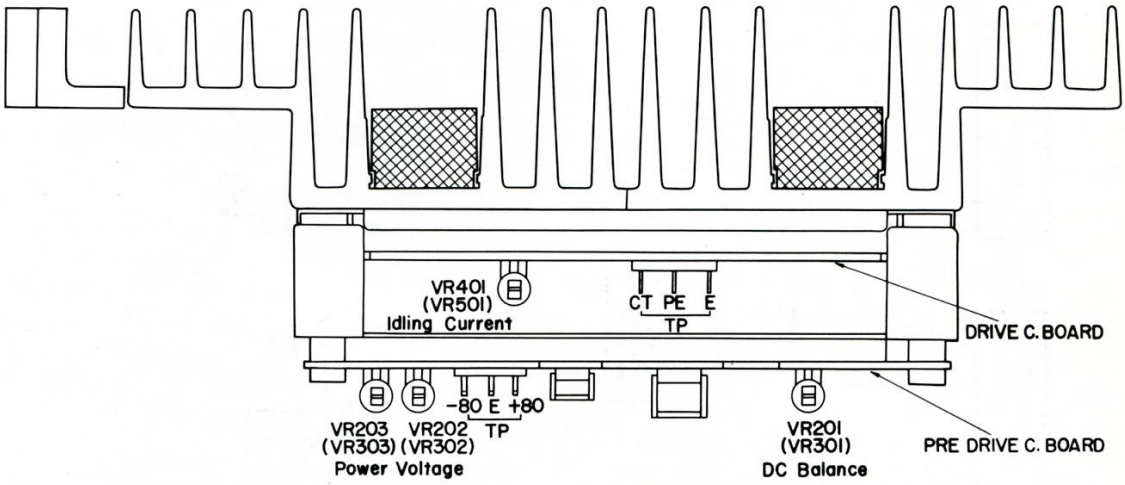

Level Indicator
Adjusting Points

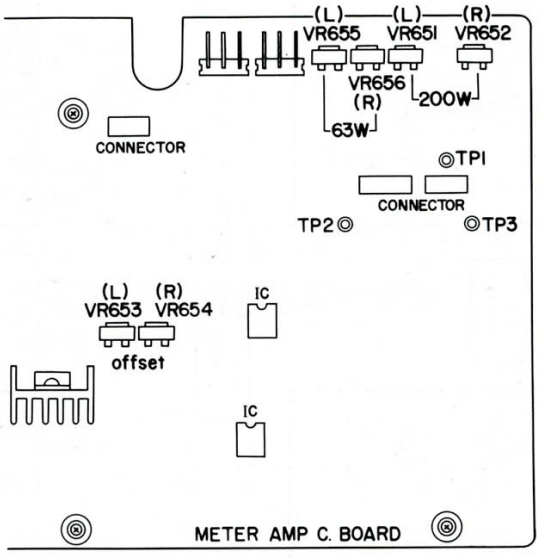

Level Indicator
Adjusting Points
(Top View)

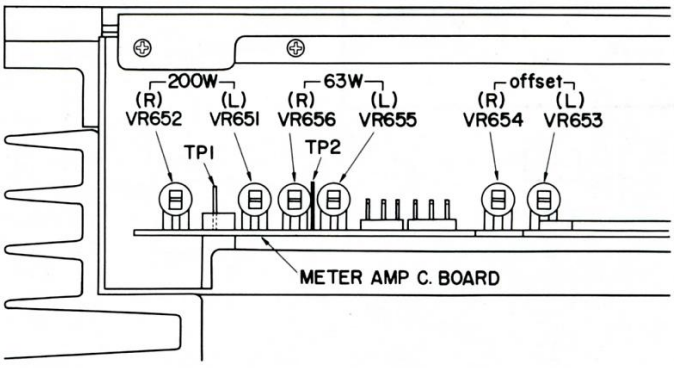

■BLOCK DIAGRAM

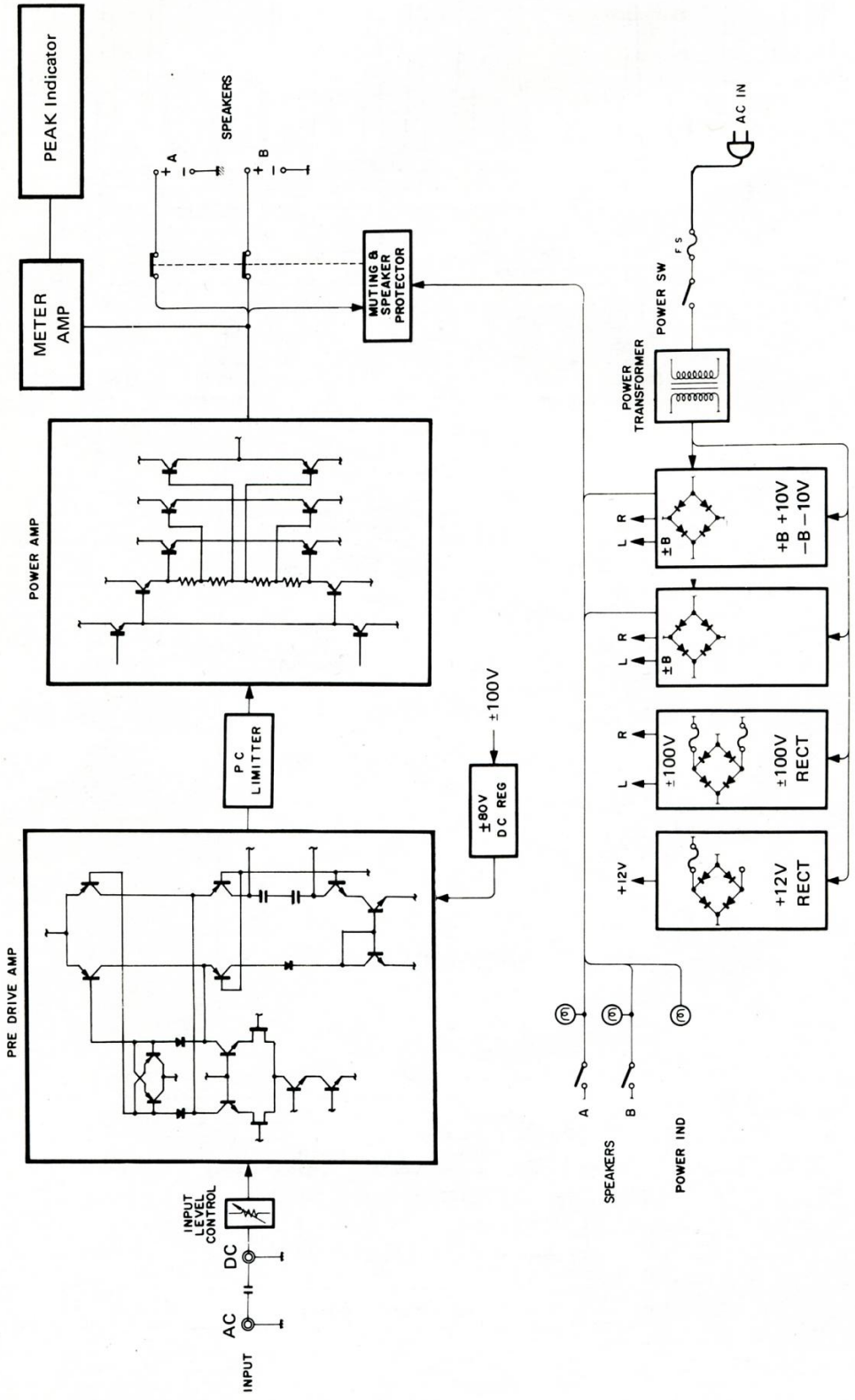

■SCHEMATIC DIAGRAM

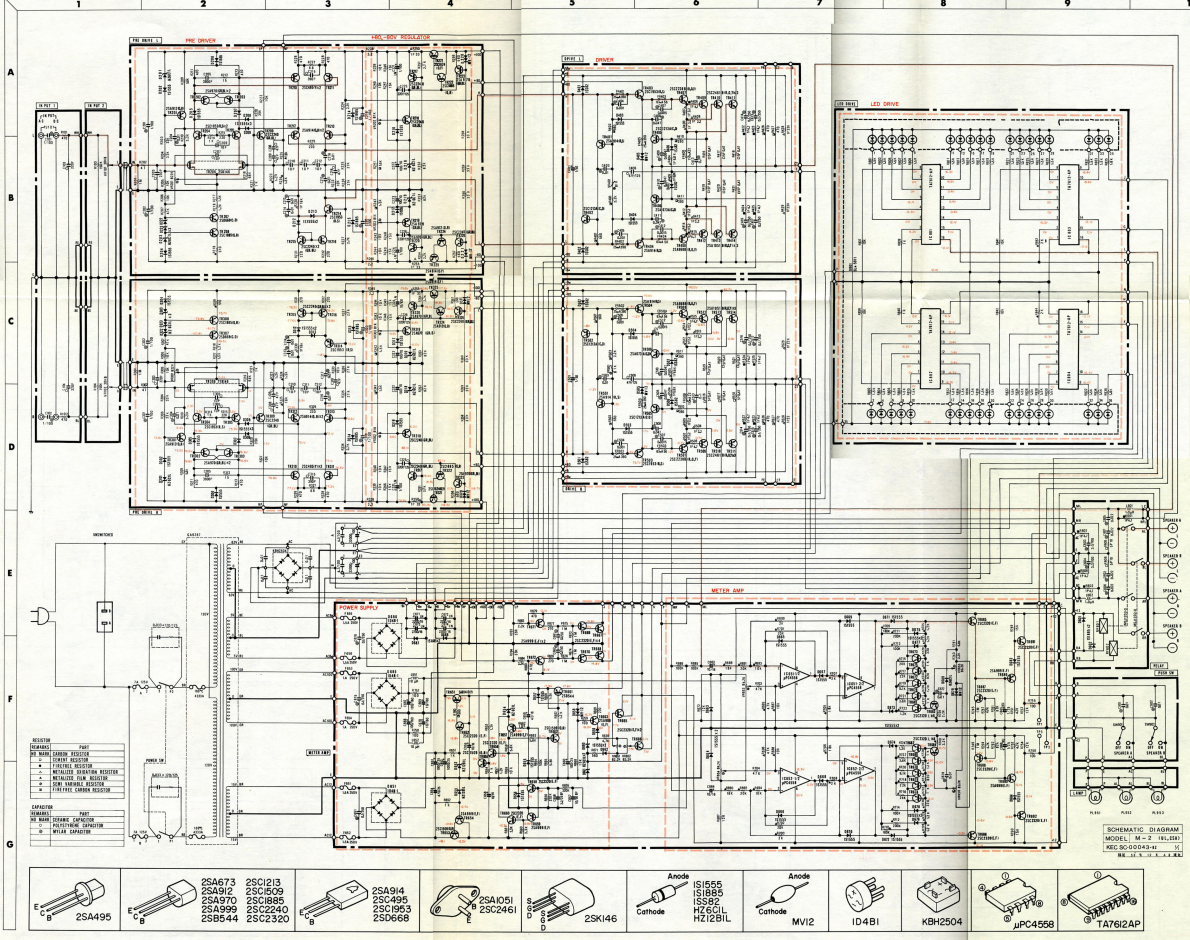

General Model

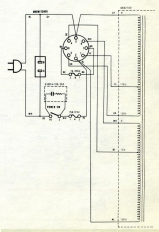

North European Model

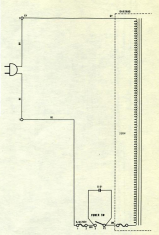

British/Australian Models

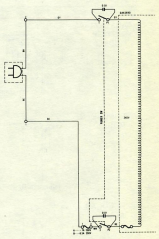

■WIRING DIAGRAM

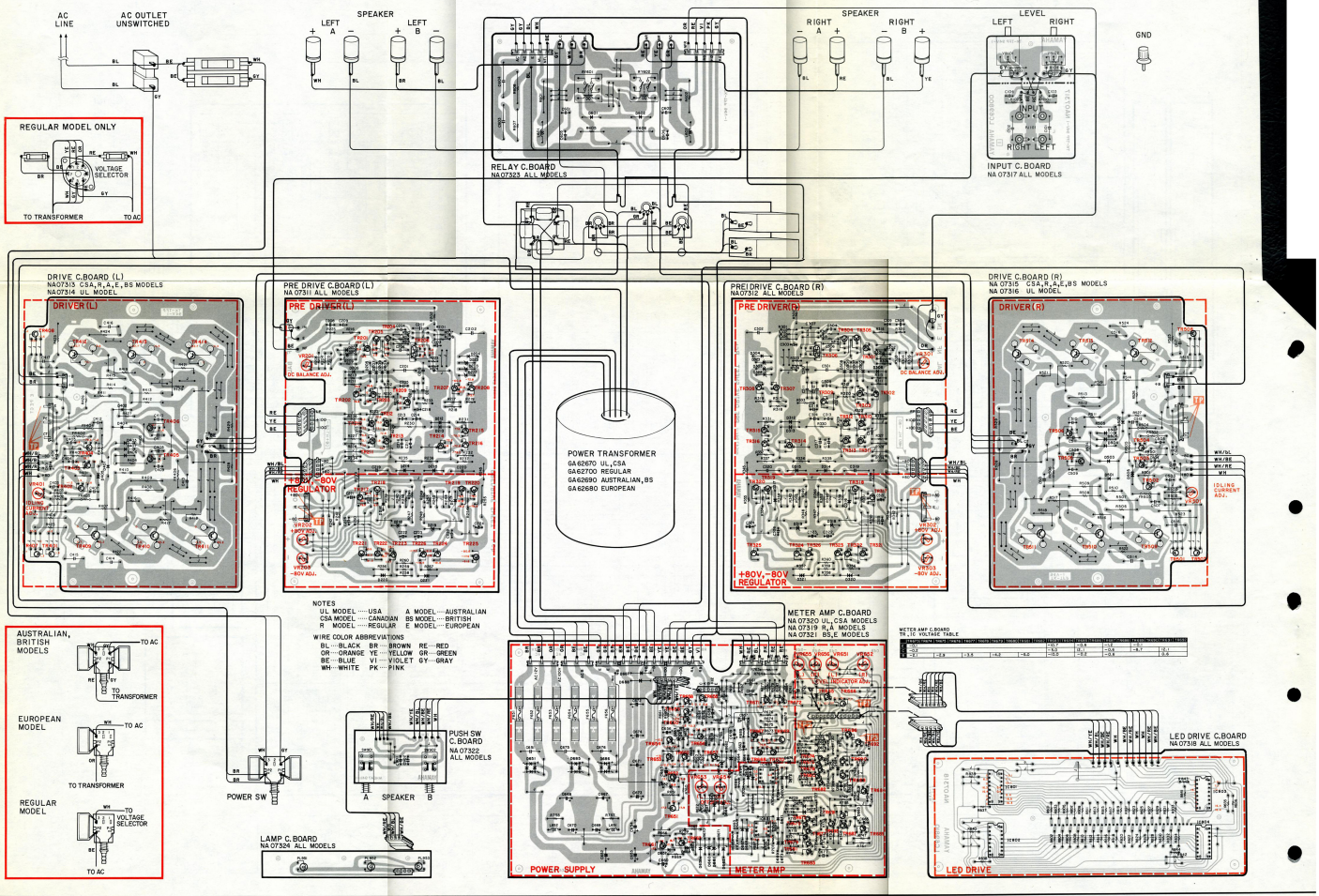

PARTS LIST

M-2

SINCE 1887 YAMAHA

NIPPON GAKKI CO., LTD. HAMAMATSU, JAPAN

004384

■EXPLODED VIEW

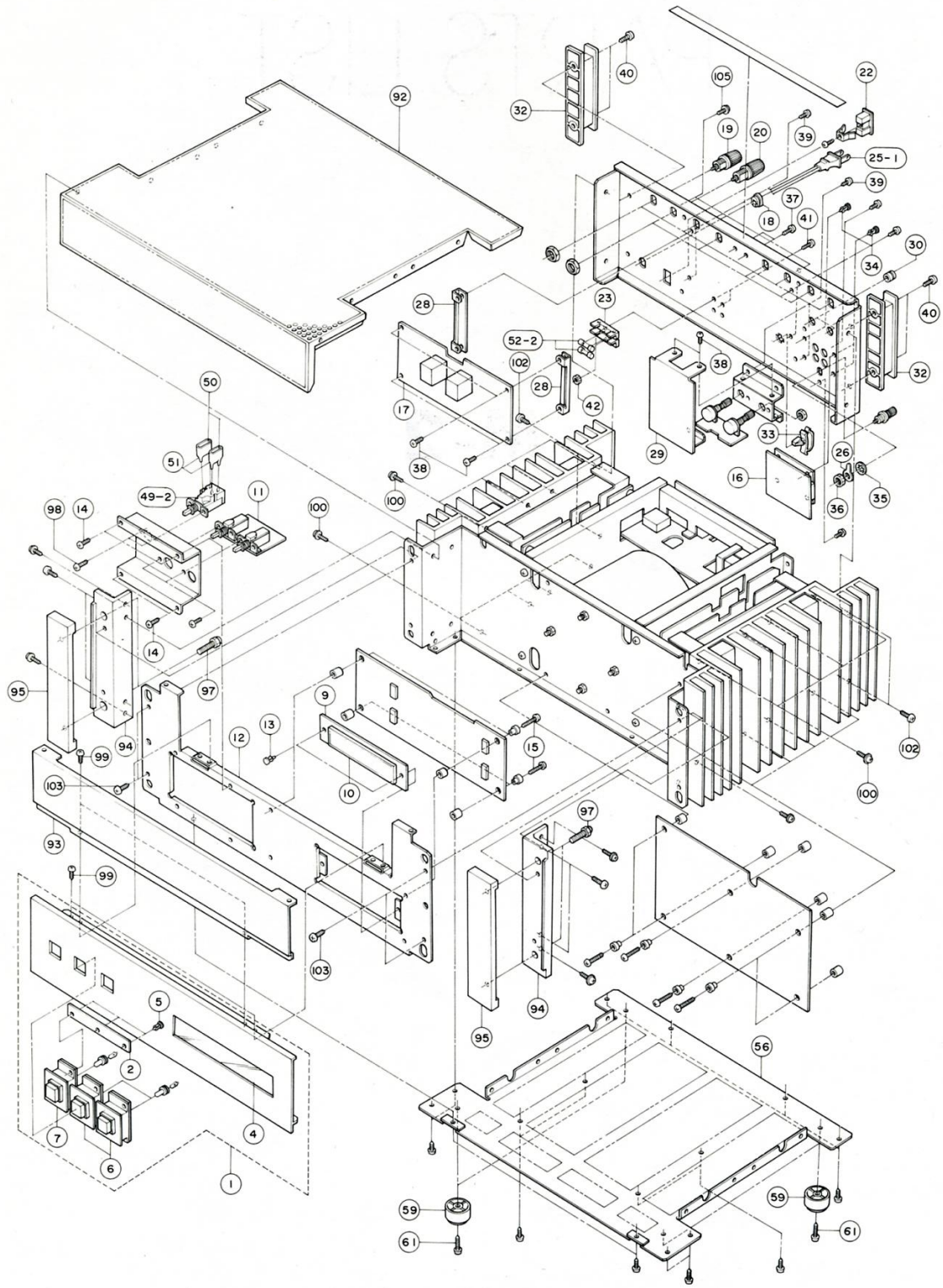

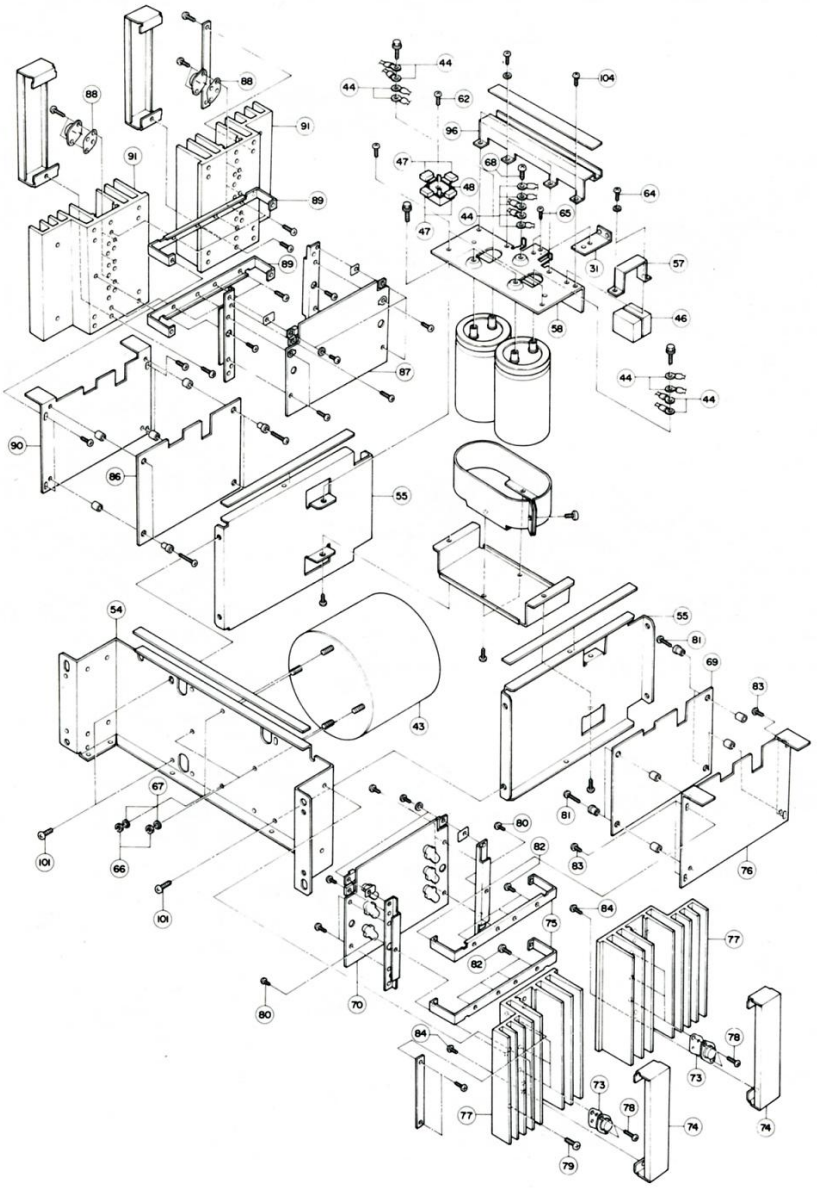

GENERAL MODEL

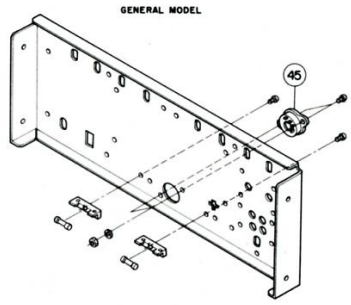

NORTH EUROPEAN, BRITISH and AUSTRALIAN MODELS

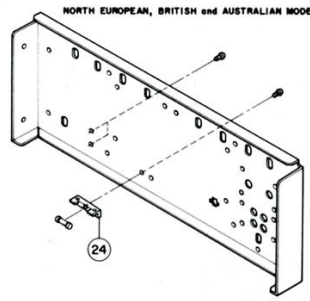

■PARTS LIST

※ : New Parts (新製品)

	Ref. No.	Part No.	Description	(部 品 名)	Markets	Remarks
※	1	32 00 00 NB 09 17 80	Front Panel Unit	フロントパネルユニット		
※	2	32 00 00 NA 07 32 40	Lamp Circuit Board	ランプシート		
※	4	42 00 00 CB 09 29 60	LED Cover #9296	LEDカバー		
※	5	42 00 00 CB 09 30 00	Nylon Rivet NRP-380	ナイロンリベット		
	6	32 00 00 NB 08 58 00	Push Button Assy #8580(Green)	プッシュボタンAssy		
	7	32 00 00 NB 08 58 10	〃 #8581(Orenge)	〃		
※	9	32 00 00 NA 07 31 80	LED Drive Circuit Board	LEDドライブシート		
※	10	42 00 00 i F 00 15 00	LED METER SLA-5011	LEDメータ		
※	11	32 00 00 NA 07 32 20	Push SW Circuit Board	プッシュSWシート		
※	12	32 00 00 AA 09 83 60	Sub Chassis #9836	サブシャーシ		
	13	32 00 00 CB 06 88 80	Plastic Rivet #6888	プラスチックリベット		
	14	42 00 00 E N 34 00 10	Bind Head Tapping Screw Type II 3×8 FCM3-Bℓ	鉄バインドタッピングネジ 2種ミゾ		
	15	42 00 00 E D 33 01 80	Bind Head Screw Type II 3×18 FCM3-Bℓ	鉄バインド小ネジ		
※	16	32 00 00 NA 07 31 70	Input Circuit Board	入力シート		
※	17	32 00 00 NA 07 32 30	Relay Circuit Board	リレーシート		
	18	42 00 00 CB 07 27 50	Cord Stoper SR-4N-4	コードストッパー	R.U.A.G.C.B	
※	19	42 00 00 LA 00 31 40	Speaker Terminal Screw Type Gray	スピーカターミナル		
※	20	42 00 00 LA 00 31 50	〃 Black	〃		
	21	42 00 00 LA 00 29 50	Terminal 2P	2P中継端子台	A.G.B	
	22	42 00 00 LB 20 07 10	AC Socket S-i6432	ACアウトレット	R.U.C	
	23	42 00 00 LB 20 13 40	Fuse Holder 1PFH 15A	ヒューズホルダー	R.U.A.C	
	24	42 00 00 LB 20 14 70	〃 1PM	〃	G.B	
	25	42 00 00 MG 00 07 80	AC Cord (Black) 2m	電源コード	R.	
	25-1	42 00 00 MG 00 08 90	〃 (〃) 2m	〃	U.C	
	25-2	42 00 00 MG 00 09 10	〃 (〃) 2m	〃	G	
	25-3	42 00 00 MG 00 09 20	〃 (Grey) 2.5m	〃	A	
	25-4	32 00 00 MZ 07 28 90	AC Cord Assy for B.S	BS用電源コードAssy	B	
	26	42 00 00 LA 00 17 70	Earth Lug ϕ8.2	アースラグ		
※	27	32 00 00 AA 09 84 00	Rear Panel (R)	リヤパネル	R	
※	27-1	32 00 00 AA 09 84 10	〃 (U)	〃	U	
※	27-2	32 00 00 AA 09 84 20	〃 (A), (B)	〃	A , B	
※	27-3	32 00 00 AA 09 84 30	〃 (G)	〃	G	
※	27-4	32 00 00 AA 09 84 40	〃 (C)	〃	C	
※	28	32 00 00 AA 09 85 90	Relay Circuit Board Holder			
※	29	32 00 00 AA 09 85 50	Shield Board for Input	入力シールド板		
	30	32 00 00 BA 06 66 10	VR Knob	VRノブ		
※	31	32 00 00 BB 06 84 00	Earth Board (B)	アース板(B)		
※	32	32 00 00 CB 80 66 40	Cord Reel	コードリール		
※	33	32 00 00 CB 09 28 60	Cable Clip	ケーブルクリップ		
	34	42 00 00 CB 06 88 80	Plastic Rivet	プラスチックリベット		
	35	42 00 00 E V 41 00 80	Toothed Look Washer	歯付座金(内歯形8)		
	36	42 00 00 LA 00 16 80	Hexagonal Nut M8×0.75	六角ナット		

※ : New Parts (新製品)

	Ref. No.	Part No.	Description	(部 品 名)	Markets	Remarks
	37	42 00 00 EN 00 00 10	Bind Head Bonding Tapping Screw 3×8 ZMC2-Yℓ	鉄バインドボンディングタッピンネジ		
	38	42 00 00 EN 33 00 20	Bind Head Tapping Screw Type II 3×6 FCM3-Bℓ	鉄バインドタッピングネジ 2種ミゾ		
	39	42 00 00 ED 33 00 60	Bind Head Screw 3×6 FCM3-Bℓ	鉄バインド小ネジ		
	40	42 00 00 EN 33 00 40	Bind Head Tapping Screw Type II 4×10 FCM3-Bℓ	鉄バインドタッピンネジ 2種ミゾ		
	41	42 00 00 ED 33 00 80	Bind Head Screw 3×8 FCM3-Bℓ	鉄バインド小ネジ		
	42	42 00 00 EV 10 03 00	Hexagonal Nut M3 ZMC2-Y	六角ナット		
※	43	42 00 00 GA 62 67 00	Power Transformer	電源トランス、トロイダル	U.C	
※	43-1	42 00 00 GA 62 68 00	〃	〃	G	
※	43-2	42 00 00 GA 62 69 00	〃	〃	A.B	
※	43-3	42 00 00 GA 62 70 00	〃	〃	R	
	44	42 00 00 LA 00 16 40	Insulator V1.25-5	絶縁付圧着端子		
	45	42 00 00 LB 20 14 80	Voltage Selector	電圧切換器	R	
	46	42 00 00 FC 14 64 70	Mylar Capacitor 4.7μF 100V(K)	マイラーコン		
	47	42 00 00 FZ 00 06 50	〃 0.01μF 630V MMH(M)	〃		
	48	42 00 00 i H 00 03 90	Bridge Diode KBH2504	ダイオード・ブリッジ		
	49	42 00 00 KA 80 04 90	Push SW SDG1P 125V 15A	プッシュSW	R	
	49-1	42 00 00 KA 80 05 10	〃 SDG5P-E 250V 5/80A	〃	A.G.B	
	49-2	42 00 00 KA 80 10 30	〃 SDG5P TV-5	〃	U.C	
	50	42 00 00 FZ 00 01 10	Spark Killer Capacitor 0.033+120 125V AC	スパークキラーコン	U	
	〃	42 00 00 FZ 00 05 40	〃 0.033+120 DC500/AC350	〃	R	
	〃	42 00 00 FZ 00 11 20	〃 0.033+120 125V AC	〃	C	
	〃	42 00 00 FZ 00 15 60	〃 0.01 ECN-C4A 450V AC	〃	A.G.B	
	51	42 00 00 CB 07 21 90	Cover for Capacitor 820826	コンデンサーカバー	R.U	
	〃	42 00 00 CB 08 19 40	〃 SB-0632 E-A	〃	C	
	〃	42 00 00 CB 08 86 90	〃 SB-0866	〃	A.G.B	
	52	42 00 00 KB 00 18 90	Fuse Ⓢ 6.3AT 250V	ヒューズタイムラグ	G.B	
	52-1	42 00 00 KB 00 13 00	〃 7.0AT 250V	ヒューズタイラッシュ	R.A	
	52-2	42 00 00 KB 00 15 20	〃 UL 7A 125V	ヒューズタイムラグ	U.C	
	53	42 00 00 KB 00 12 70	Fuse 15A 125V	ヒューズ	U	
※	54	32 00 00 AA 09 83 70	Main Frame	メインフレーム		
※	55	32 00 00 AA 09 83 80	Side Frame	サイドフレーム		
※	56	32 00 00 AA 09 84 60	Bottom Cover	ボトムカバー		
※	57	32 00 00 AA 09 85 70	Capacitor Holder	コンデンサー押え金具		
	58	32 00 00 BB 06 83 90	Earth Board(A)	アース板(A)		
	59	42 00 00 CB 08 77 40	Leg	脚		
	60	42 00 00 CB 06 88 80	Plastic Rivet	プラスチックリベット	R	
	61	42 00 00 EN 33 00 50	Bind Head Tapping Screw Type II 4×20 FCM3-Bℓ	鉄バインドタッピンネジ 2種ミゾ		
	62	42 00 00 EN 33 00 60	〃 4×16 〃	〃		
	63	42 00 00 EN 33 00 70	〃 4×8 〃	〃		
	64	42 00 00 EN 34 00 10	〃 3×8 〃	〃		
	65	42 00 00 EN 00 00 10	Bind Head Bonding Tapping Screw 3×8 ZMC2-Bℓ	鉄バインドボンディングネジ		
	66	42 00 00 EV 10 05 00	Hexagonal Nut M5 ZMC2-Y	六角ナット		
	67	42 00 00 EV 30 35 00	Spring Washer 5	バネ座金		
	68	42 00 00 EN 33 00 40	Bind Head Tapping Screw Type II 4×10 FCM3-Bℓ	鉄バインドタッピンネジ 2種ミゾ		
※	69	32 00 00 NA 07 31 10	Pre Drive Circuit Board(L)	プリドライブ(L)シート		

※：New Parts（新製品）

	Ref. No.	Part No.	Description	（部 品 名）	Markets	Remarks
※	70	32 00 00 NA 07 31 30	Drive Circuit Board (L)	ドライブシート	R.A.G.C.B	
※	〃	32 00 00 NA 07 31 40	〃	〃	U	
※	TR412 ↓ TR414	42 00 00 i A 10 51 10	Transistor 2SA1051B R.O.Y	トランジスター		
※	TR409 ↓ TR411	42 00 00 i C 24 61 10	〃 2SC2461B R.O.Y	〃		
	73	42 00 00 i L 00 02 30	Mica Base AC201	マイカベース		
		42 00 00 LB 60 26 70	Transistor Socket	トランジスターソケット		
	74	32 00 00 NB 09 25 70	Transistor Cover Assy	トランジスターカバーAssy		
	75	32 00 00 AA 09 85 10	Radiator Holder	ラジエター固定金具		
	76	32 00 00 AA 09 85 30	Shield Board (L)	シールド板(L)		
	77	32 00 00 BA 07 63 40	Radiator	ラジエター		
	78	42 00 00 ED 83 01 60	Bind Head Screw (Copper) 3×16	銅バインド小ネジ		
	79	42 00 00 EN 33 00 20	Bind Head Tapping Screw Type II 3×6 FCM3-Bℓ	鉄バインドタッピンネジ 2種ミゾ		
	80	42 00 00 EN 00 00 10	Bind Head Bonding 3×8 ZMC2-BI Tapping Screw 3×8 ZMC2-Bℓ	鉄バインドボンディング タッピンネジ		
	81	42 00 00 ED 33 01 60	Bind Head Screw 3×16 FCM3-Bℓ	鉄バインド小ネジ		
	82	42 00 00 EN 33 00 40	Bind Head Tapping Screw Type II 4×10 FCM3-Bℓ	鉄バインドタッピンネジ 2種ミゾ		
	83	42 00 00 ED 34 00 10	Bind Head Screw 3×6 FCM3-Bℓ	鉄バインド小ネジ		
	84	42 00 00 ED 34 01 20	Screw 4×12 FCM3-Bℓ	TRカバー取付ネジ		
	85	42 00 00 EV 41 10 30	E. Ring 3 FNM3	Eリング		
※	86	32 00 00 NA 07 31 20	Pre Drive Circuit Board (R)	プリドライブ(R)シート		
※	87	32 00 00 NA 07 31 50	Drive Circuit Board (R)	ドライブ(R)シート	R.A.G.C.B	
※	〃	32 00 00 NA 07 31 60	〃	〃	U	
※	TR512 ↓ TR514	42 00 00 i A 10 51 10	Transistor 2SA1051B R.O.Y	トランジスター		
※	TR509 ↓ TR511	42 00 00 i C 24 61 10	〃 2SC2461B R.O.Y	〃		
	88	42 00 00 i L 00 02 30	Mica Base AC201	マイカベース		
※		42 00 00 LB 60 26 70	Transistor Socket	トランジスターソケット		
※	89	32 00 00 AA 09 85 10	Radiator Holder	ラジェター固定金具		
※	90	32 00 00 AA 09 85 40	Shield Board	シールド板(R)		
	91	32 00 00 BA 07 63 40	Radiator	ラジエター		
※	92	32 00 00 AA 09 84 70	Top Cover	トップカバー		
※	93	32 00 00 AA 09 85 00	Shield Plate	シャヘイ板		
※	94	32 00 00 BA 07 63 50	Side Angle	サイドアングル		
※	95	32 00 00 BA 07 63 60	Sub Panel	サブパネル		
※	96	32 00 00 BB 06 84 40	Shield Frame	シールドワク		
		42 00 00 CB 06 95 00	Cable Clip No42	ケーブルクリップ		
	97	42 00 00 EZ 00 09 00	Bolt 6×16	化粧ボルト		
	98	42 00 00 ED 33 00 60	Bind Head Screw 3×6 FCM3-Bℓ	鉄バインド小ネジ		
	99	42 00 00 EN 34 00 10	Bind Head Tapping Screw Type II 3×8 FCM3-Bℓ	鉄バインドタッピンネジ 2種ミゾ		
	100	42 00 00 EK 33 00 10	B.W Bind Head Tapping Screw 3×12 FCM3-Bℓ	鉄BWタッピンネジ 2種ミゾナシ		
	101	42 00 00 ED 33 02 50	Bind Head Screw 3×25 FCM3-Bℓ	鉄バインド小ネジ		
	102	42 00 00 EK 33 00 40	Bind Head Tapping Screw Type II 4×10 FCM3-Bℓ	鉄バインドタッピンネジ 2種ミゾ		
	103	42 00 00 ED 34 01 00	Bind Head Screw 4×10 FCM3-Bℓ	鉄バインド小ネジ		
	104	42 00 00 EN 00 00 10	Bind Head Bonding Tapping Screw 3×8 ZMC2-Bℓ	鉄バインドボンディング タッピンネジ		
	105	42 00 00 EK 33 50 10	B.W Bind Head Tapping Screw 3×6 FCM3-Bℓ	鉄BWタッピンネジ		

※ : New Parts (新製品)

	Ref. No.	Part No.	Description	(部 品 名)	Markets	Remarks
		32 00 00 NA 06 31 10	Pre Drive(L) Circuit Board	プリドライブ(L)シート		
	C201 C202	42 00 00 FC 10 61 00	Mylar Capacitor 1μF 100V MS(K)	MMコン		
	C203	42 00 00 FD 15 22 20	Polystyrene Capacitor Vert 220PF 50V(J)	スチコン タテ型		
	C204	42 00 00 FA 11 41 00	Mylar Capacitor 0.01μF 50V MS(K)	マイラーコン		
	C205	42 00 00 FD 15 33 90	Polystyrene Capacitor Vert 3900PF 50V(J)	スチコン タテ型		
	C206 C207	42 00 00 FE 11 11 00	〃 10PF 50V(K)	スチコン ヨコ型		
	C208 C209	42 00 00 FD 15 14 70	〃 Vert 47PF 50V(J)	スチコン タテ型		
	C210 C212	42 00 00 FE 11 11 00	〃 10PF 50V(K)	スチコン ヨコ型		
	C213 C214	42 00 00 FA 11 41 00	Mylar Capacitor 0.01μF 50V MS(K)	マイラーコン		
	C215	42 00 00 FD 15 23 90	Polystyrene Capacitor Vert 390PF 50V(J)	スチコン タテ型		
	C216 C217	42 00 00 FA 11 41 00	Mylar Capacitor 0.01μF 50V MS(K)	マイラーコン		
	C218	42 00 00 FD 15 14 70	Polystyrene Capacitor Vert 47PF 50V(J)	スチコン タテ型		
	C219 C220	42 00 00 FC 10 61 00	MM Capacitor 1μF 100V	MMコン		
※	C221	42 00 00 FV 29 61 00	Electrolytic Capacitor LN 1μF 100V	ケミコン タテ型		
	C222 C223	42 00 00 FJ 12 81 00	〃 Vert 100μF 10V	〃		
	C224	42 00 00 FV 29 61 00	〃 LN 1μF 100V	〃		
	C225 C226	42 00 00 FF 06 22 20	Polystyrene Capacitor 220PF 125V	スチコン		
	R201	42 00 00 HK 35 91 00	Carbon Resisitor RD25 SM-8 1MΩ	カーボン抵抗		
	R202	42 00 00 HK 35 44 70	〃 47Ω	〃		
	R203 R204	42 00 00 HK 35 73 30	〃 33KΩ	〃		
	R205 R206	42 00 00 HK 35 71 00	〃 10KΩ	〃		
	R207	42 00 00 HK 35 74 70	〃 47KΩ	〃		
	R209	42 00 00 HK 35 65 60	〃 5.6KΩ	〃		
	R210	42 00 00 HK 35 63 30	〃 3.3KΩ	〃		
	R211	42 00 00 HK 35 54 70	〃 470Ω	〃		
	R212	42 00 00 HK 35 41 50	〃 15Ω	〃		
	R213	42 00 00 HK 35 54 70	〃 470Ω	〃		
	R214	42 00 00 HK 35 61 00	〃 1KΩ	〃		
	R215	42 00 00 HK 35 52 20	〃 220Ω	〃		
	R216	42 00 00 HK 35 76 80	〃 68KΩ	〃		
	R217	42 00 00 HK 35 61 50	〃 1.5KΩ	〃		
	R218	42 00 00 HK 35 61 20	〃 1.2KΩ	〃		
	R219	42 00 00 HU 07 55 10	Metal Film Resistor RE35 510Ω	金属被膜抵抗		
	R220	42 00 00 HK 35 73 90	Carbon Resistor RD25 SM-8 39KΩ	カーボン抵抗		
	R221	42 00 00 HK 35 61 00	〃 1KΩ	〃		
	R222	42 00 00 HK 35 71 00	〃 10KΩ	〃		
	R223	42 00 00 HU 07 61 20	Metal Film Resistor RE35 1.2KΩ	〃		
	R224	42 00 00 HU 07 61 50	〃 1.5KΩ	〃		
	R225	42 00 00 HU 07 71 80	〃 18KΩ	〃		
	R226	42 00 00 HK 35 54 70	Carbon Resistor RD25 SM-8 470Ω	〃		
	R227	42 00 00 HK 35 46 80	〃 68Ω	〃		
	R228	42 00 00 HK 35 54 70	〃 470Ω	〃		
	R229	42 00 00 HK 35 52 20	〃 220Ω	〃		
※	R230	42 00 00 HL 51 71 80	Metal Oxide Film Resistor 1P 18KΩ	酸金抵抗		
	R231 R232	42 00 00 HK 35 52 20	Carbon Resistor RD25 SM-8 220Ω	カーボン抵抗		

※ : New Parts (新製品)

	Ref. No.	Part No.	Description	(部 品 名)	Markets	Remarks
	R233	42 00 00 HK 35 71 00	Carbon Resistor RD25 SM-8 10KΩ	カーボン抵抗		
	R234	42 00 00 HK 35 62 70	〃 2.7KΩ	〃		
	R235 R236	42 00 00 HK 35 72 70	〃 27KΩ	〃		
	R237	42 00 00 HK 35 62 70	〃 2.7KΩ	〃		
	R238	42 00 00 HK 35 32 20	〃 2.2Ω	〃		
	R239 R240	42 00 00 HK 35 71 00	〃 10KΩ	〃		
	R241 R242	42 00 00 HV 35 61 50	Fire Proof Carbon Resistor RDF25 1.5KΩ	不燃化カーボン抵抗		
	R243 R244	42 00 00 HK 35 71 00	Carbon Resistor RD25 SM-8 10KΩ	カーボン抵抗		
	R245	42 00 00 HK 35 32 20	〃 2.2Ω	〃		
	R246 R249	42 00 00 HK 35 71 50	〃 15KΩ	〃		
	R250	42 00 00 HL 31 43 30	Metal Oxide Film Resistor 1P 33Ω	酸金抵抗		
	R251	42 00 00 HK 35 62 70	Carbon Resistor RD25 SM-8 2.7KΩ	カーボン抵抗		
	R252 R253	42 00 00 HK 35 78 20	〃 82KΩ	〃		
	R254	42 00 00 HK 35 62 70	〃 2.7KΩ	〃		
	R255	42 00 00 HL 31 43 30	Metal Oxide Film Resi stor 1P 33Ω	酸金抵抗		
	R256 R257	42 00 00 HV 35 55 60	Fire Proof Carbon Resistor RDF25 560Ω	不燃化カーボン抵抗		
	R258 R260	42 00 00 HK 35 73 30	Corbon Resistor RD25 SM-8 33KΩ	カーボン抵抗		
	VR201	42 00 00 HY 00 02 30	Variable Resistor CR29R B22KΩ	メタルグレースVR		
	VR202 VR203	42 00 00 HY 00 02 50	〃 B1KΩ	〃		
	TR201	42 00 00 i A 09 12 10	Transistor 2SA912 Q.R	トランジスタ		
	TR202 TR203	42 00 00 i A 09 70 00	〃 2SA970 GR,BL	〃		
	TR204 TR205	42 00 00 i C 19 53 30	〃 2SC1953 R.S	〃		
※	TR206	42 00 00 i E 10 22 00	Dual FET 2SK146	デュアルFET		
※	TR207	42 00 00 i D 06 68 00	Transistor 2SD668 C.D	トランジスタ		
	TR208	42 00 00 i C 18 85 10	〃 2SC1885 Q.R	〃		
	TR209	42 00 00 i C 22 40 00	〃 2SC2240 GR,BL	〃		
	TR210 TR211	42 00 00 i A 04 95 30	〃 2SA495 Y	〃		
	TR212 TR213	42 00 00 i A 09 14 10	〃 2SA914 Q.R	〃		
	TR214	42 00 00 i C 19 53 30	〃 2SC1953 R.S	〃		
	TR215 TR218	42 00 00 i C 22 40 00	〃 2SC2240 GR,BL	〃		
	TR219 TR220	42 00 00 i A 09 70 00	〃 2SA970 GR.BL	〃		
	TR221	42 00 00 i C 16 24 50	〃 2SC1624 O,Y	〃		
	TR222	42 00 00 i C 18 85 10	〃 2SC1885 Q,R	〃		
	TR223	42 00 00 i A 09 70 00	〃 2SA970 GR,BL	〃		
	TR224	42 00 00 i A 09 12 10	〃 2SA912 Q,R	〃		
	TR225	42 00 00 i A 08 14 50	〃 2SA814 O,Y	〃		
	TR226	42 00 00 i C 22 40 00	〃 2SC2240 GR,BL	〃		
※	D201	42 00 00 i F 00 15 10	Zener Diode HZ6CIL	ツエナーダイオード		
	D202	42 00 00 i F 00 00 40	Diode IS1555	ダイオード		
※	D203	42 00 00 i F 00 15 10	Zener Diode HZ6CIL	ツエナーダイオード		
	D204 D209	42 00 00 i F 00 00 40	Diode IS1555	ダイオード		
	D212 D213	42 00 00 i F 00 00 40	〃 IS1555	〃		
	D214 D215	42 00 00 i H 00 02 40	〃 IS1885	〃		

※ : New Parts (新製品)

	Ref. No.	Part No.	Description	(部 品 名)	Markets	Remarks
	D216 D217	42 00 00 iF 00 00 40	Diode IS1555	ダイオード		
※	D218 D219	42 00 00 iF 00 15 10	Zener Diode HZ6CIL	ツエナーダイオード		
	D220 D221	42 00 00 iF 00 07 70	Diode VD1212	バリスタ		
※	D222 D223	42 00 00 iF 00 15 10	Zener Diode HZ6CIL	ツエナーダイオード		
		42 00 00 LA 00 24 00	L Type Wrapping Terminal 3P	L型ラッピング端子板		
		42 00 00 LA 00 03 70	Pipe Lug 2×6	パイプラグ		
		42 00 00 LB 40 05 70	Pitch Base pin 2.5 TEB4P-SHF	2.5ピッチベースピン		
		42 00 00 LB 50 02 50	〃 TEB5P-SHF	〃		
		32 00 00 BA 07 28 30	Heat Sink	放熱板		
※		42 00 00 CB 09 28 00	Bush NB-300AB M3	ワンタッチブッシュ		
※		42 00 00 CB 09 28 10	Collar NA-307(Black) h=7.5	ワンタッチカラー		
		42 00 00 ED 33 00 60	Bind Head Screw 3×6 FCM3-Bℓ	鉄バインド小ネジ		
		32 00 00 NA 07 31 30	Drive (L) Circuit Board	ドライブ(L)シート		
	C401	42 00 00 FJ 16 61 00	Electrolytic Capacitor Vert 1μF 50V	ケミコン タテ型		
	C403	42 00 00 FA 15 41 00	Mylar Capacitor 0.01μF 50V MS(J)	マイラーコン		
	C404 C405	42 00 00 FA 15 31 00	〃 0.001μF 50V MS(J)	〃		
	C406	42 00 00 FF 06 14 70	Polystyrene Capacitor Vert 47PF 125V(M)	スチコン タテ型		
	C407	42 00 00 FA 15 31 50	Mylar Capacitor 0.0015μF 50V MS(J)	マイラーコン		
	C408	42 00 00 FA 45 44 70	〃 0.047μF 50V (J)	〃		
	C409 C410	42 00 00 FA 45 34 70	〃 0.0047μF 50V (J)	〃		
	C411	42 00 00 FA 45 44 70	〃 0.047μF 50V (J)	〃		
	C412	42 00 00 FA 15 31 50	〃 0.0015μF 50V MS(J)	〃		
	C413	42 00 00 FA 15 51 00	〃 0.1μF 50V MS(J)	〃		
	C414 \ C417	42 00 00 FZ 00 06 80	MM Capacitor 0.1μF 250V	MMコン		
	R401 R402	42 00 00 HV 35 55 60	Fire Proof Carbon Resistor RDF25 560Ω	不燃化カーボン抵抗		
	R403	42 00 00 HV 35 62 20	〃 2.2KΩ	〃		
※	R404 R405	42 00 00 HL 31 66 80	Metal Oxide Film Resistor 1P 6.8KΩ	酸金抵抗		
	R406	42 00 00 HZ 00 07 10	Fire Proof Carbon Resistor 1P 4.7Ω	不燃化カーボン抵抗		
※	R407 \ R409	42 00 00 HL 31 32 20	Metal Oxide Film Resistor 1P 2.2Ω	酸金抵抗		
	R410 R411	42 00 00 HV 35 53 90	Fire Proof Resistor RDF25 390Ω	不燃化カーボン抵抗		
※	R412 \ R414	42 00 00 HL 31 32 20	Metal Oxide Film Resistor 1P 2.2Ω	酸金抵抗		
	R415	42 00 00 HZ 00 07 10	Fire Proof Resistor 1P 4.7Ω	不燃性抵抗		
※	R416 R421	42 00 00 HM 65 24 70	Cement Resistor 5P 0.47Ω	セメント抵抗		
	R422 R425	42 00 00 HZ 00 07 10	Fire Proof Resistor 1P 4.7Ω	不燃性抵抗		
	R426 R427	42 00 00 HV 35 54 70	Fire Proof Carbon Resistor RDF25 470Ω	不燃化カーボン抵抗		
※	R428 R429	42 00 00 HL 32 72 20	Metal Oxide Film Resistor 2P 22KΩ	酸金抵抗		
※	FR401 FR402	42 00 00 HW89 53 90	Fuse Resistor 25mA 390Ω	ヒューズ抵抗	R.A.G.C.B	
※		42 00 00 HW99 53 90	〃 〃	〃	U	
※	FR403 FR404	42 00 00 HW89 45 60	〃 67mA 56Ω	〃	R.A.G.C.B	
※		42 00 00 HW99 45 60	〃 〃	〃	U	
※	FR405	42 00 00 HW89 53 90	〃 25mA 390Ω	〃	R.A.G.C.B	
※		42 00 00 HW99 53 90	〃 〃	〃	U	
※	FR406	42 00 00 HW89 42 20	〃 110mA 22Ω	〃	R.A.G.C.B	
		42 00 00 HW99 42 20	〃 〃	〃	U	

※ : New Parts (新製品)

	Ref. No.	Part No.	Description	(部 品 名)	Markets	Remarks
	VR401	42 00 00 HY 00 02 50	Variable Resistor CR29R 1KB	メタルグレースVR		
	TR401	42 00 00 i A 09 14 30	Transistor 2SA914 R.S	トランジスタ		
	TR402	42 00 00 i C 12 13 30	〃 2SC1213A C.D	〃		
	TR403	42 00 00 i C 19 53 30	〃 2SC1953 R.S	〃		
	TR404	42 00 00 i A 09 14 30	〃 2SA914 R.S	〃		
	TR405	42 00 00 i C 12 13 30	〃 2SC1213A C.D	〃		
	TR406	42 00 00 i A 06 73 10	〃 2SA673A C.D	〃		
※	TR407	42 00 00 i C 22 38 20	〃 2SC2238B R.O.Y	〃		
※	TR408	42 00 00 i A 09 68 20	〃 2SA968B R.O.Y	〃		
	D401 D402	42 00 00 i F 00 14 00	Diode ISS82	ダイオード		
	D403 D404	42 00 00 i F 00 00 40	〃 IS1555	〃		
	D405	42 00 00 i F 00 07 70	〃 VD1212	バリスタ		
	D406 D407	42 00 00 i F 00 14 00	〃 ISS82	ダイオード		
		42 00 00 BB 00 44 30	Contact SHF-001T-08CS	コンタクト		
		42 00 00 LB 40 05 60	Housing H4P-SHF			
		42 00 00 Mi 06 77 10	Ribbon Wire UL2468 4P ℓ=100	リボンワイヤー		
		42 00 00 LA 00 28 70	Eyelet For Power TR	パワートランジスター用ハトメ		
		42 00 00 LA 00 24 20	Wrapping Pin L Type P=10 3P	L型ラッピング端子板		
		32 00 00 BB 06 62 90	Earth Washer	アースワッシャー		
		42 00 00 i L 00 02 70	Mica Base AC229	マイカーベース		
		32 00 00 CB 07 28 80	Bush	絶縁ブッシュ		
		42 00 00 EN 30 00 10	Bind Head Bonding Tapping Screw 3×8 ZMC2−Bℓ	ボンディングタッピングネジ		
		42 00 00 LA 00 23 50	Wrapping L Type P=5 2P	L型ラッピング端子板		
※		32 00 00 CB 09 29 90	Wire Clip No.245	ワイヤークリップ		
		42 00 00 ED 32 60 60	Bind Head Screw 2.6×6 FCM3−Bℓ	鉄バインド小ネジ		
		42 00 00 ED 33 00 60	〃 3×6 〃	〃		
		32 00 00 NA 07 31 70	Input Circuit Board	入力シート		
	C101 C102	42 00 00 FC 10 61 00	MM Capacitor 1μF 100V	MMコン		
	C103 C104	42 00 00 FD 15 22 20	Polystyrene Capacitor Vert 220PF 50V(J)	スチコン タテ型		
	R101 R102	42 00 00 HK 35 54 70	Carbon Resistor RD25, SM-8 470Ω	カーボン抵抗		
	R103 R104	42 00 00 HK 35 81 50	〃 150KΩ	〃		
	VR101 VR102	42 00 00 HS 41 08 40	Variable Resistor 30KB	VR		
	PJ101	42 00 00 LB 40 05 50	Pin Jack	ピンジャック		
		42 00 00 ED 33 00 60	Bind Head Screw 3×6 FCM3-Bℓ	鉄バインド小ネジ		
		32 00 00 NA 07 31 80	LED Drive Circuit	LEDドライブシート		
	R801 R834	42 00 00 HK 35 61 50	Carbon Resistor RD25, SM-8 1.5KΩ	カーボン抵抗		
	R835 R836	42 00 00 HK 35 61 80	〃 1.8KΩ	〃		
	R837 R838	42 00 00 HK 35 71 00	〃 10KΩ	〃		
	R839 R840	42 00 00 HK 35 61 00	〃 1KΩ	〃		
	R841 R842	42 00 00 HK 35 71 00	〃 10KΩ	〃		
	R843 R844	42 00 00 HU 07 62 00	Metal Film Resistor RE35 2KΩ	金属被膜抵抗		
	IC801 IC804	42 00 00 i G 03 06 00	IC TA7612AP	IC		
		42 00 00 BB 00 44 30	Contact SHF-001T-08CS	コンタクト		

※ : New Parts (新製品)

	Ref. No.	Part No.	Description	(部 品 名)	Markets	Remarks
		42 00 00 LB 50 02 40	Housing H5P-SHF	2.5ピッチハウジング		
		42 00 00 LB 60 28 10	〃 H6R-SHF	〃		
※		42 00 00 Mi 06 74 20	Ribbon Wire UL2468 3Pℓ=150	リボンワイヤー		
		42 00 00 Mi 06 80 20	〃 〃 5Pℓ=150	〃		
※		42 00 00 CB 09 28 00	Bush NB-300B M3	ワンタッチブッシュ		
※		42 00 00 CB 09 28 20	Collar NA-310(Black) h=10	ワンタッチカラー		
		32 00 00 NA 07 31 90	Meter Amp Circuit Board	メーターアンプシート		
	C651	42 00 00 FZ 00 06 80	MM Capacitor 0.1μF 250V	MMコン		
	C652 C653	42 00 00 FJ 24 91 00	Electrolytic Capacitor Vert 1000μF 25V	ケミコン タテ型		
	C654	42 00 00 FJ 24 84 70	〃 470μF 25V	〃		
	C655 C656	42 00 00 FJ 33 71 00	〃 10μF 16V	〃		
	C657	42 00 00 FM 11 71 00	B.P Capacitor 10μF 50V	B.Pコン		
	C658	42 00 00 FM 22 62 20	〃 2.2μF 25V	〃		
	C659	42 00 00 FJ 33 74 70	Electrolytic Capacitor 47μF 16V	ケミコン タテ型		
	C660	42 00 00 FJ 24 81 00	〃 100μF 25V	〃		
	C661 C662	42 00 00 FA 11 51 00	Mylar Capacitor 0.1μF 50V MS(K)	マイラーコン		
	C663 C664	42 00 00 FJ 33 71 00	Electrolytic Capacitor Vert 10μF 16V	ケミコン タテ型		
	C665 C666	42 00 00 FJ 54 61 00	〃 KU 1μF 25V	〃		
	C667 C668	42 00 00 FJ 20 81 00	〃 100μF 160V	〃		
※	C669 C670	42 00 00 FJ 20 71 00	〃 10μF 160V	〃		
※	C671 C674	42 00 00 FV 23 92 20	〃 LN 2200μF 16V	〃		
	C675 C676	42 00 00 FZ 00 06 80	MM Capacitor 0.1μF 250V	MMコン		
	C677 C678	42 00 00 FA 11 41 00	Mylar Capacitor 0.01μF 50V MS(K)	マイラーコン		
	L651 L652	42 00 00 GE 30 01 30	RF Inducter 10μF	RFインダクター		
	R651 R652	42 00 00 HK 35 61 00	Carbon Resistor RD25 SM-8 1KΩ	カーボン抵抗		
	R653	42 00 00 HK 35 61 20	〃 1.2KΩ	〃		
	R654	42 00 00 HK 35 61 00	〃 1KΩ	〃		
	R655 R656	42 00 00 HK 35 82 20	〃 220KΩ	〃		
	R657	42 00 00 HK 35 61 20	〃 1.2KΩ	〃		
	R658	42 00 00 HK 35 65 60	〃 5.6KΩ	〃		
	R659	42 00 00 HK 35 71 00	〃 10KΩ	〃		
	R660 R661	42 00 00 HK 35 63 30	〃 3.3KΩ	〃		
	R662	42 00 00 HK 35 71 00	〃 10KΩ	〃		
	R663	42 00 00 HK 35 65 60	〃 5.6KΩ	〃		
	R664	42 00 00 HK 35 81 00	〃 100KΩ	〃		
	R665	42 00 00 HK 35 65 60	〃 5.6KΩ	〃		
	R666 R667	42 00 00 HK 35 61 20	〃 1.2KΩ	〃		
	R668	42 00 00 HK 35 71 50	〃 15KΩ	〃		
	R669	42 00 00 HK 35 52 20	〃 220Ω	〃		
	R670	42 00 00 HK 35 64 70	〃 4.7KΩ	〃		
	R671	42 00 00 HK 35 55 60	〃 560Ω	〃		
	R672	42 00 00 HK 35 71 20	〃 12KΩ	〃		
	R673 R676	42 00 00 HK 35 91 00	〃 1MΩ	〃		
	R677 R678	42 00 00 HK 35 52 70	〃 270Ω	〃		

※ : New Parts (新製品)

	Ref. No.	Part No.	Description	(部 品 名)	Markets	Remarks
	R679 R680	42 00 00 HK 35 54 70	Carbon Resistor RD25 SM-8 470Ω	カーボン抵抗		
	R683 R684	42 00 00 HK 35 62 20	〃 2.2KΩ	〃		
	R685 R686	42 00 00 HK 35 81 00	〃 100KΩ	〃		
	R687	42 00 00 HK 35 71 20	〃 12KΩ	〃		
	R689 R690	42 00 00 HK 07 71 80	Metal Film Resistor RE35 18KΩ	金属被膜抵抗		
	R691 R692	42 00 00 HU 07 72 00	〃 20KΩ	〃		
	R693 R694	42 00 00 HU 07 71 00	〃 10KΩ	〃		
	R695 R696	42 00 00 HU 07 74 70	〃 47KΩ	〃		
	R697 R698	42 00 00 HU 07 71 00	〃 10KΩ	〃		
	R699 R700	42 00 00 HU 07 62 00	〃 2KΩ	〃		
	R701 R702	42 00 00 HU 07 72 00	〃 20KΩ	〃		
	R703 R704	42 00 00 HK 35 74 70	Carbon Resistor RD25 SM-8 47KΩ	カーボン抵抗		
	R705 R706	42 00 00 HU 07 61 80	Metal Film Resistor RE35 1.8KΩ	金属被膜抵抗		
	R707 R708	42 00 00 HU 07 62 00	〃 2KΩ	〃		
	R709 R710	42 00 00 HU 87 71 80	〃 RP-42A(F) 180KΩ	〃		
※	R711 R712	42 00 00 HU 87 72 00	〃 〃 200KΩ	〃		
	R713 R714	42 00 00 HU 07 81 00	〃 100KΩ	〃		
	R715 R716	42 00 00 HU 07 72 40	〃 24KΩ	〃		
	R717 R718	42 00 00 HU 07 72 20	Metal Film Resistor RE35 22KΩ	〃		
	R719 R720	42 00 00 HU 07 69 10	〃 9.1KΩ	〃		
	R721 R722	42 00 00 HU 07 63 60	〃 3.6KΩ	〃		
	R723 R724	42 00 00 HU 07 61 30	〃 1.3KΩ	〃		
	R725 R728	42 00 00 HU 07 62 20	〃 1.2KΩ	〃		
	R729 R730	42 00 00 HU 07 53 30	〃 330Ω	〃		
	R731 R732	42 00 00 HU 07 61 00	〃 1KΩ	〃		
	R733 R734	42 00 00 HU 07 58 20	〃 820KΩ	〃		
	R735 R736	42 00 00 HU 07 61 10	〃 1.1KΩ	〃		
	R737 R738	42 00 00 HU 07 61 00	〃 1KΩ	〃		
	R739 R740	42 00 00 HU 07 62 20	〃 2.2KΩ	〃		
	R641	42 00 00 HK 35 66 80	Carbon Resistor RD25 SM-8 6.8KΩ	カーボン抵抗		
	R743	42 00 00 HK 35 62 20	〃 2.2KΩ	〃		
	R745 R746	42 00 00 HK 35 91 00	〃 1MΩ	〃		
	R747 R748	42 00 00 HK 35 64 70	〃 4.7KΩ	〃		
	R749 R750	42 00 00 HK 35 71 50	〃 15KΩ	〃		
	R751 R752	42 00 00 HK 35 64 70	〃 4.7KΩ	〃		
	R753 R754	42 00 00 HK 35 71 20	〃 12KΩ	〃		
	R755 R759	42 00 00 HK 35 51 00	〃 100Ω	〃		
	R760	42 00 00 HV 35 53 30	Fire Proof Carbon Resistor RDF-25 330Ω	不燃化カーボン抵抗		
	R761 R762	42 00 00 HK 35 78 20	Carbon Resistor RD25 SM-8 82KΩ	カーボン抵抗		
	R763 R764	42 00 00 HK 35 73 90	〃 39KΩ	〃		
	VR651 VR652	42 00 00 HY 00 02 10	Variable Resistor CR29R B2.2KΩ	VR		
	VR653 VR654	42 00 00 HY 00 02 20	〃 B4.7KΩ	〃		
	VR655 VR656	42 00 00 HY 00 02 10	〃 B2.2KΩ	〃		

※ : New Parts (新製品)

	Ref. No.	Part No.	Description	(部 品 名)	Markets	Remarks
	TR651	42 00 00 i A 08 14 00	Transistor	2SA814 O.Y	トランジスタ	
	TR652	42 00 00 i C 23 20 10	〃	2SC2320 E.Y	〃	
	TR653	42 00 00 i C 15 09 30	〃	2SC1509 Q.R	〃	
	TR654	42 00 00 i A 09 99 10	〃	2SA999 E.F	〃	
	TR655	42 00 00 i C 15 09 30	〃	2SC1509 Q.R	〃	
	TR656	42 00 00 i C 23 20 10	〃	2SC2320 E.F	〃	
	TR657	42 00 00 i A 09 99 10	〃	2SA999 E.F	〃	
	TR658	42 00 00 i C 23 20 10	〃	2SC2320 E.F	〃	
	TR659	42 00 00 i A 09 99 10	〃	2SA999 E.F	〃	
	TR660	42 00 00 i C 23 20 10	〃	2SC2320 E.F	〃	
	TR661	42 00 00 i B 05 44 00	〃	2SB544	〃	
	TR662	42 00 00 i C 15 09 30	〃	2SC1509 Q.R	〃	
	TR663	42 00 00 i A 09 99 10	〃	2SA999 E.F	〃	
	TR665 ~ TR670	42 00 00 i C 23 20 10	〃	2SC2320 E.F	〃	
	TR671 TR672	42 00 00 i A 09 99 10	〃	2SA999 E.F	〃	
	TR673 ~ TR684	42 00 00 i C 23 20 30	〃	2SC2320 L	〃	
	TR685 ~ TR688	42 00 00 i C 23 20 10	〃	2SC2320 E.F	〃	
	TR689 TR690	42 00 00 i A 09 99 10	〃	2SA999 E.F	〃	
	TR691 TR692	42 00 00 i C 23 20 10	〃	2SC2320 E.F	〃	
	I C651 I C652	42 00 00 i G 02 83 00	IC	μPC 4558	IC	
	D651	42 00 00 i H 00 04 70	Diode	ID4BI	ダイオード	
※	D652 D653	42 00 00 i F 00 15 20	Zener Diode	HZ12BIL	ツェナーダイオード	
※	D654	42 00 00 i F 00 15 10	〃	HZ-6CIL	〃	
	D655 ~ D657	42 00 00 i F 00 00 40	Diode	IS1555	ダイオード	
	D658	42 00 00 i F 00 07 70	〃	VD1212	バリスタ	
	D659	42 00 00 i F 00 00 40	〃	IS1555	ダイオード	
※	D660 D661	42 00 00 i F 00 15 10	Zener Diode	HZ-6CIL	ツェナーダイオード	
	D662 ~ D678	42 00 00 i F 00 00 40	Diobe	IS1555	ダイオード	
	D679	42 00 00 i F 00 07 70	〃	VD1212	バリスタ	
	D683 D684	42 00 00 i F 00 00 40	〃	IS1555	ダイオード	
	D685 D686	42 00 00 i H 00 04 70	〃	ID4BI	〃	
	D687 D688	42 00 00 i H 00 02 40	〃	IS1885	〃	
※	D689	42 00 00 i F 00 15 10	Zener Diode	HZ-6CIL	ツェナーダイオード	
	F651 F652	42 00 00 KB 00 03 40	Fuse	1.5AT 250V	ヒューズ	R.A
		42 00 00 KB 00 06 80	〃	1.25AT 250V	〃	G.B
		42 00 00 KB 00 12 90	〃	UL.SS-2 1.5A 250V	〃	U.C
	F653 F654	42 00 00 KB 00 03 30	〃	1.0AT 250V	〃	R.A
		42 00 00 KB 00 07 30	〃	1.0AT 250V	〃	G.B
		42 00 00 KB 00 10 20	〃	UL SS-2 1.0A 250V	〃	U.C
	F655 F656	42 00 00 KB 00 03 40	〃	1.5AT 250V	〃	R.A
		42 00 00 KB 00 06 80	〃	1.25AT 250V	〃	G.B
		42 00 00 KB 00 12 90	〃	UL SS-2 1.5A 250V	〃	U.C
		42 00 00 L A 00 23 20	Wrapping Pin	L Type P=7.5 3P	L型ラッピング端子板	
		42 00 00 L A 00 23 50	〃	P=5 2P	〃	
		42 00 00 L A 00 23 60	〃	P=5 3P	〃	

※：New Parts（新製品）

	Ref. No.	Part No.	Description	（部 品 名）	Markets	Remarks
		42 00 00 LB 50 02 50	Base Pin TEB5P-SHF	2.5ピッチベースピン		
		42 00 00 LB 60 29 40	〃 TEB6P-SHF	〃		
		32 00 00 BA 06 77 80	Heat Sink	放熱板		
※		42 00 00 CB 09 28 00	Bush NB-300AB M3	ワンタッチブッシュ		
※		42 00 00 CB 09 28 30	〃 NA-315(Black) h=15	ワンタッチカラー		
		42 00 00 ED 33 00 60	Bind Head Screw 3×6 FCM3-Bl	鉄バインド小ネジ		
		42 00 00 LB 20 09 00	Fuse Holder Pin YSH402P	ヒューズボルダーピン		
		42 00 00 LB 20 10 60	〃 YSH403T	〃		
		42 00 00 LB 10 01 10	Connector Pin	コネクターピン		
		32 00 00 NA 07 32 20	Push SW Circuit Board	プッシュSWシート		
	C901 C902	42 00 00 FA 45 41 00	Mylar Capacitor 0.01μF 50VMS(J)	マイラーコン		
	SW901 SW902	42 00 00 KA 80 04 80	Push SW SUF 2 Circuit	プッシュSW		
		42 00 00 BB 00 44 30	Contact SHF-001T-08CS	コンタクト		
		42 00 00 LB 40 05 60	Housing H4P-SHF	2.5ピッチハウジング		
		42 00 00 LB 50 02 40	〃 H5P-SHF	〃		
※		42 00 00 Mi 06 77 20	Ribbon Wire UL2468 4P ℓ=150	リボンワイヤー		
※		42 00 00 Mi 06 80 40	〃 5P ℓ=250	〃		
※		32 00 00 AA 09 84 90	Switch Holder	スイッチホルダー		
		42 00 00 ED 33 00 60	Bind Head Screw 3×6 FCM3-Bℓ	鉄バインド小ネジ		
		32 00 00 NA 07 32 30	Relay Circuit Board	リレーシート		
	C601 C602	42 00 00 FA 15 42 20	Mylar Capacitor 0.022μF 50V MS(J)	マイラーコン		
	C603 C604	42 00 00 FC 10 63 30	MM Capacitor 3.3μF 100V	MMコン		
	C605 C606	42 00 00 FA 15 42 20	Mylar Capacitor 0.022μF 50V MS(J)	マイラーコン		
※	L601 L602	42 00 00 GD 90 03 00	Coil 0.46μH	コイル		
	R601 R602	42 00 00 HZ 00 07 10	Fire Proof Resistor 1P 4.7Ω	不燃性抵抗		
	R605 R606	42 00 00 HM 65 41 00	Cement Resistor 5P 10Ω	セメント抵抗		
	R607 R608	42 00 00 HZ 00 07 10	Fire Proof Resistor 1P 4.7Ω	不燃性抵抗		
	D601 D602	42 00 00 i H 00 02 40	Diode IS1885	ダイオード		
※	RY601 RY602	42 00 00 KC 00 08 10	Relay MSJ12 D2-O	リレー		
		42 00 00 LA 00 23 80	Wrapping Terminal L Type P=5 5P	L型ラッピング端子板		
		32 00 00 NA 07 32 40	Lamp Circuit Board	ランプシート		
	PL951 PL953	42 00 00 JB 00 06 80	Pilot lamp 14.5V 80mA	パイロットランプリード式		
		42 00 00 LB 40 05 70	Base Pin TEB4P-SHF	2.5ピッチベースピン		