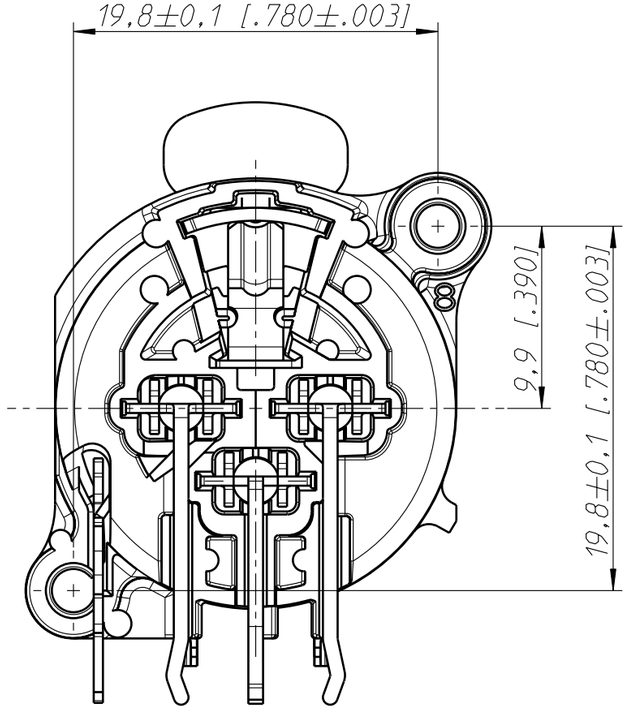

Frontplattenausschnitt (Rückseite)
Panel cut out (rear side)

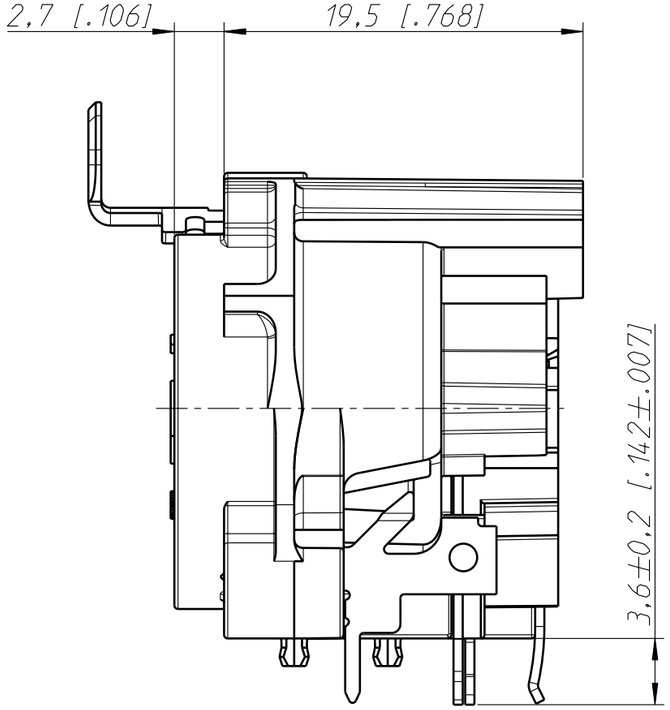

Print-Bohrplan (Bestückungsseite)
PCB-Layout (component side)

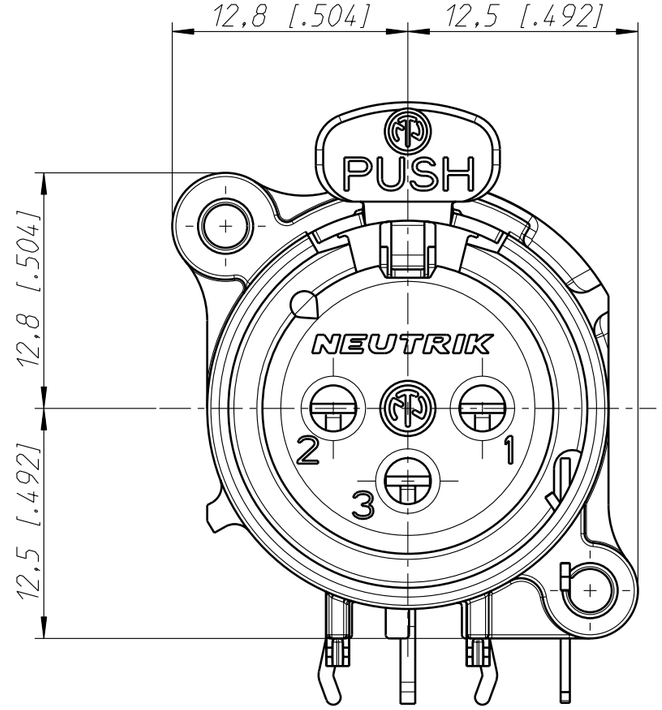

min. Einbauabstand
min assembling distance

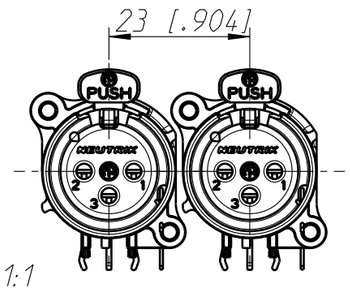

1:1

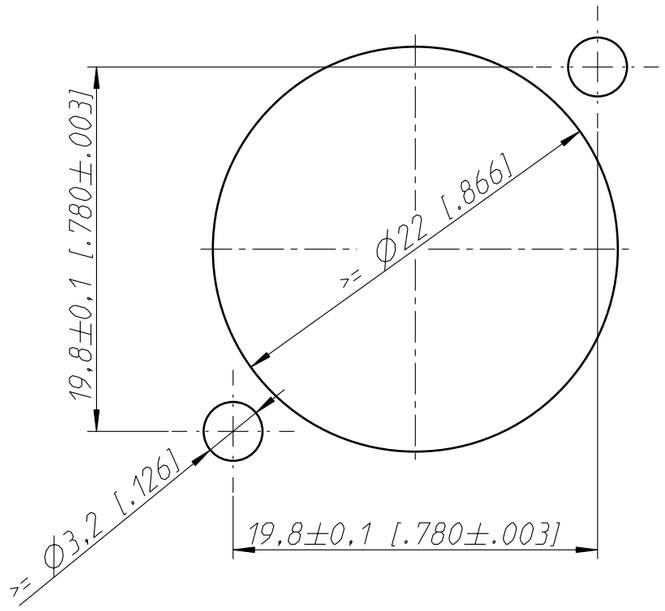

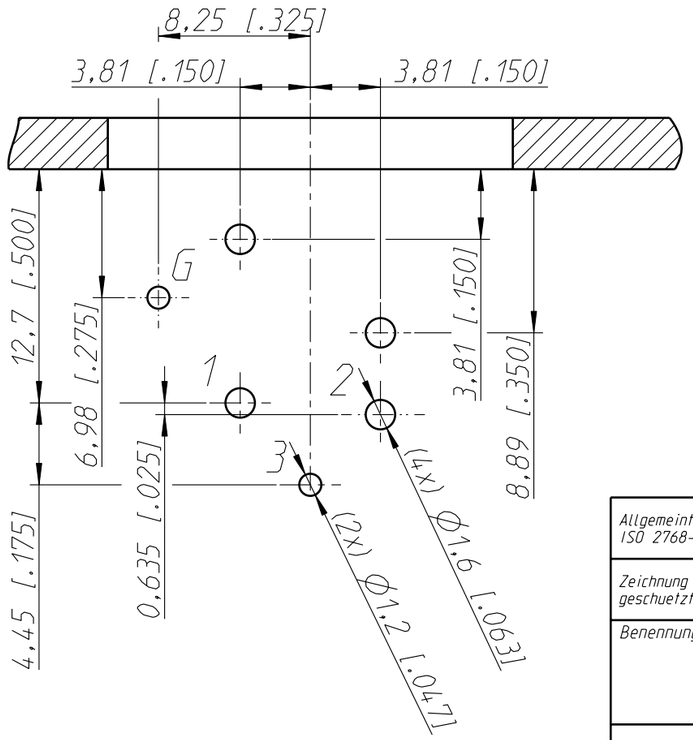

Housing material: UL94 V-0

Allgemeintoleranzen ISO 2768-m	Werkstoff	Massstab:		Datum	Name
			Gezeichnet	04.01.95	Dobler
Zeichnung urheberrechtlich geschuetzt (DIN 34) (C)	-	3:1	Freigegeben		
	-	(A3)	Geaendert	22.12.09	Mijatovic
Benennung NC3FAH2 NC3FAH2			Aend.-Nr. -		Aend.-Index D
			Ersatz fuer:		Blatt 1 von 1 Bl.
NEUTRIK AG FL-9494 SCHAAN			Zeichn. Nr. ST-NC3FAH2		