VOX

Valvetronix

ToneLab SE



Manuel d'utilisation

Ⓕ②

Précautions

Emplacement

L'utilisation de cet instrument dans les endroits suivants peut en entraîner le mauvais fonctionnement.

- En plein soleil
- Endroits très chauds ou très humides
- Endroits sales ou fort poussiéreux
- Endroits soumis à de fortes vibrations
- A proximité de champs magnétiques

Alimentation

Veuillez connecter l'adaptateur AC/AC fourni à une prise secteur de tension appropriée. Ne branchez jamais l'adaptateur à une prise secteur de tension différente.

Interférences avec d'autres appareils électriques

Les postes de radio et de télévision situés à proximité peuvent par conséquent souffrir d'interférences à la réception. Veuillez dès lors faire fonctionner cet appareil à une distance raisonnable de postes de radio et de télévision.

Maniement

Pour éviter de les endommager, manipulez les commandes et les boutons de cet instrument avec soin.

Entretien

Lorsque l'instrument se salit, nettoyez-le avec un chiffon propre et sec. Ne vous servez pas d'agents de nettoyage liquides tels que du benzène ou du diluant, voire des produits inflammables.

Conservez ce manuel

Après avoir lu ce manuel, veuillez le conserver soigneusement pour toute référence ultérieure.

Evitez toute intrusion d'objets ou de liquide

Ne placez jamais de récipient contenant du liquide près de l'instrument. Si le liquide se renverse ou coule, il risque de provoquer des dommages, un court-circuit ou une électrocution. Veillez à ne pas laisser tomber des objets métalliques dans le boîtier (trombones, par ex.). Si cela se produit, débranchez l'alimentation de la prise de courant et contactez votre revendeur korg le plus proche ou la surface où vous avez acheté l'instrument.

Marque CE pour les normes européennes harmonisées

La marque CE apposée sur tous les produits de notre firme fonctionnant sur secteur jusqu'au 31 décembre 1996 signifie que ces appareils répondent à la Directive EMC (89/336/CEE) et à la Directive concernant la marque CE (93/68/CEE).

La marque CE apposée après le 1 janvier 1997 signifie que ces appareils sont conformes à la Directive EMC (89/336/CEE), à la Directive concernant la marque CE (93/68/CEE) ainsi qu'à la Directive Basse Tension (73/23/CEE).

La marque CE apposée sur tous les produits de notre firme fonctionnant sur piles signifie que ces appareils répondent à la Directive EMC (89/336/CEE) et à la Directive concernant la marque CE (93/68/CEE).

REMARQUE IMPORTANTE POUR LES CLIENTS

Ce produit a été fabriqué suivant des spécifications sévères et des besoins en tension applicables dans le pays où ce produit doit être utilisé. Si vous avez acheté ce produit via l'internet, par vente par correspondance ou/et vente par téléphone, vous devez vérifier que ce produit est bien utilisable dans le pays où vous résidez.

ATTENTION: L'utilisation de ce produit dans un pays autre que celui pour lequel il a été conçu peut être dangereuse et annulera la garantie du fabricant ou du distributeur. Conservez bien votre récépissé qui est la preuve de votre achat, faute de quoi votre produit ne risque de ne plus être couvert par la garantie du fabricant ou du distributeur.

Gestion des données

Toute manipulation incorrecte ou tout dysfonctionnement pourrait entraîner une perte des données contenues en mémoire. Aussi, nous vous recommandons de sauvegarder vos données importantes sur disquette ou tout autre support. Sachez que Korg décline toute responsabilité pour tout dommage résultant de la perte de données.

* La technologie Valve Reactor est brevetée aux Etats-Unis. Les brevets pour les autres pays sont en cours. (Mars 2003)
* Les noms de firmes, de produits et de formats, etc. sont des marques commerciales ou des marques déposées de leurs détenteurs respectifs.

Initiation rapide

UN GUIDE POUR TOUS CEUX QUI VEULENT JOUER DE LA GUITARE AVANT DE SE PLONGER DANS UN MANUEL!

Oui, nous savons. Vous aimeriez mieux jouer de la guitare que lire ce manuel. Le contraire serait inquiétant! Cette “Initiation rapide” vous permet de prendre votre guitare sans délai (et avec jeu de mot).

Nous allons commencer par essayer les programmes du ToneLabSE puis nous expliquerons comment utiliser les différentes commandes pour créer vos propres sons.

Bon. Une fois que vous aurez satisfait ce besoin impérieux de jouer, faites un effort et plongez-vous dans ce manuel: écrit par un autre fana de la guitare, il est bourré de tuyaux et d’infos qui vous en diront tellement plus sur votre ToneLabSE que cette “Initiation rapide”.

OK, OK, bientôt finis les conseils! Je voulais juste vous proposer de déplier la couverture arrière de ce manuel. Allez-y, j’attends.

Voilà. C’est plus simple de suivre mes explications avec les illustrations des panneaux avant et arrière. Nous y sommes: branchez votre guitare et jouez!!!!

PRÉPARATION

1. Pour brancher le ToneLabSE à une console de mixage ou un enregistreur, reliez les prises OUTPUT L/MONO et R (11.4) aux entrées de la console ou de l’enregistreur. Si vous voulez utilisez un casque, branchez-le à la prise PHONES (11.5).

   Pour brancher le ToneLabSE à un ampli de guitare (ou plusieurs), reliez les prises OUTPUT L/MONO et R (11.4) aux entrées de l’ampli.

   REMARQUE: Si vous branchez le ToneLabSE à un appareil ne disposant que d’une entrée mono, utilisez la prise L/MONO uniquement.

   ASTUCE: La section du panneau arrière 9 (à la fin de ce manuel) illustre cette connexion.

2. Tournez la commande LEVEL (11.3) sur le panneau arrière du ToneLabSE à fond à gauche (quand vous faites face au panneau arrière) pour régler le volume sur 0.
3. Branchez l’adaptateur secteur AC/AC fourni à la prise AC9V (10.2) sur le panneau arrière du ToneLabSE et à une prise de courant.
4. Branchez votre guitare à la prise INPUT en face arrière (11.1).
5. Avant de mettre le ToneLabSE sous tension, baissez le volume sur l’ampli ou la console de mixage pour éviter les bruits sourds ou bourdonnements susceptibles d’endommager les enceintes. Appuyez ensuite sur l’interrupteur STANDBY (10.1) pour mettre le ToneLabSE sous tension.

6. Si vous avez branché le ToneLabSE à une console de mixage ou un enregistreur, appuyez sur le commutateur GLOBAL (3.4) pour sélectionner le menu OUT SEL puis utilisez la commande de valeur [6] ou les boutons ▲▼ pour sélectionner “Ln” (LINE). Si vous avez branché le ToneLabSE à un ampli de guitare, réglez ce paramètre sur “AP” (AMP).

7. Augmentez le volume avec la commande de volume de l’ampli ou de la console de mixage ainsi que la commande LEVEL (11.3) sur le panneau arrière du ToneLabSE.

   REMARQUE: Il faut quelques secondes avant que le son soit audible car la lampe (“valve” pour les Anglais ou “tube” pour les Américains) chauffe. C’est parfaitement normal: c’est une véritable lampe analogique!

ECOUTER LES PROGRAMMES

8. Sélectionnez une banque 1~24 avec les boutons BANK UP, DOWN (6.1). Le numéro clignote à l’affichage de banque (5.1) puis change.

   ASTUCE: Le ToneLabSE dispose de 96 mémoires, réparties dans 24 banques contenant chacune quatre mémoires (24 x 4 = 96). A la sortie d’usine, les banques 1~8 contiennent 32 programmes. (Les programmes des banques 1~8, 9~16 et 17~24 sont des séries identiques). Le mode programme permet de sélectionner ces programmes. Le mode pédale d’effet (FX ON/OFF) vous permet d’activer et de couper des effets individuels.

   ASTUCE: Vous trouverez une illustration sous 3 “Section Bank/Program/Channel/Select/Ecran” à la fin de ce manuel.

9. Utilisez les commutateurs 1~4 (6.2) pour sélectionner un programme. La diode de la mémoire choisie s’allume et le numéro cesse de clignoter sur l’affichage de banque. Jouez sur la guitare.
   Si, par exemple, vous souhaitez sélectionner le programme 3-1 (banque 3, programme 1), appuyez sur la pédale BANK UP ou DOWN pour que l’affichage de banque indique “3” puis appuyez sur le commutateur au pied 1 pour allumer sa diode.
   Pour choisir une autre mémoire de la même banque, il suffit d’appuyer sur un commutateur de sélection de programme 1~4. Pour choisir un programme d’une autre banque, effectuez les étapes 8 et 9.

   REMARQUE: Si vous n’arrivez pas à sélectionner un programme, vous n’êtes sans doute pas en mode programme. Activez ce mode en suivant les instructions de la section “Mode programme” (p. 15).

   ASTUCE: Les programmes d’usine couvrent un fantastique éventail de sons; vous y trouverez des sons hi-gain pour solo, de nostalgiques sons clean, superbes avec le micro rythmique (côté manche), des sons crunch modernes et mordants pour de furieux riffs avec le micro solo (côté chevalet), et bien d’autres encore. Vous trouverez la liste des programmes d’usine à la p.70.

10. Les deux pédales d’expression pilotent les paramètres les plus appropriés pour chaque programme, tels que wah, volume, delay, niveau d’entrée de la réverb ou tout autre paramètre d’effet. Le commutateur CONTROL permet notamment d’entrer le temps de retard ou le tempo en tapant dessus (fonction TAP tempo).

11. Une pression sur le commutateur A/B Ch vous permet d'alterner instantanément entre deux configurations de modèles d'amplis et d'enceintes.

12. Une pression sur le commutateur FX ON/OFF (TUNER) permet de passer en mode pédale d'effet. Le mode pédale d'effet permet d'activer et de couper chaque effet comme si vous utilisiez une série de pédales. Les sélecteurs de programme 1~4 activent/coupent les effets Pedal, Modulation, Delay et Reverb tandis que le commutateur BANK DOWN contourne l'effet d'insertion.

ACTIVEZ/COUPEZ LES EFFETS

13. Chaque bouton sélecteur de modèle est allumé quand l'effet est activé et éteint quand l'effet est coupé. Si vous appuyez sur un bouton éteint ou tournez le sélecteur de modèle, l'effet est activé et le bouton sélecteur de modèle clignote. Si vous appuyez sur un bouton clignotant, l'effet est coupé et le bouton s'éteint.

CRÉEZ VOS PROPRES SONS

14. Pour choisir le modèle d'ampli (AMP), utilisez le sélecteur AMP pour choisir un des seize modèles d'ampli. Ensuite, vous pouvez ajuster le son comme si vous utilisiez réellement l'ampli de guitare dont vous avez choisi le modèle. Actionnez la commande 1 GAIN, la commande 3 TREBLE, la commande 4 MIDDLE, la commande 5 BASS et la commande 2 VR GAIN (correspondant à la commande MASTER) selon vos goûts et vos besoins. Pour obtenir la plus belle distorsion d'ampli à lampe vintage, choisissez un réglage aussi élevé que possible pour la commande VR GAIN. La commande CH VOLUME (6) règle le volume tout en préservant le son général, y compris la distorsion produite par le circuit Valve Reactor.
Si vous appuyez sur le bouton PRES-NR, vous pouvez utiliser la commande 3 pour régler l'effet PRESENCE et la commande 4 pour régler l'effet NR (Noise Reduction).
Quand vous faites appel aux sélecteurs AMP et CABINET, vous changez de type d'ampli de guitare et d'enceinte. Le ToneLabSE conserve en mémoire deux configurations de modèles d'amplis et d'enceintes pour chaque programme; une pression sur le commutateur A/B Ch vous permet d'alterner instantanément entre ces deux configurations.

> **ASTUCE:** Vous trouverez une liste de combinaisons de modèles d'amplis et d'enceintes recommandées à la p.34; rien ne vous empêche cependant de faire preuve d'originalité!
>
> **ASTUCE:** Si vous voulez retrouver le son de l'ampli original pour des modèles vintage dépourvus d'une commande de volume global (c.-à-d., AC15, AC15TB, AC30, AC30TB, UK BLUES, UK 68P, BLACK 2x12, TWEED 1x12 et TWEED 4x10), réglez [VR GAIN] sur le maximum. Pour des amplis récents dotés d'une commande de volume global, réglez [VR GAIN] comme vous le feriez sur l'ampli original. Une valeur [VR GAIN] peu élevée produit une distorsion de type préampli. Au fur et à mesure que vous augmentez la valeur [VR GAIN], le préampli se met à charger le Valve Reactor pour produire de la saturation et votre son y gagne en chaleur et distorsion.
>
> **ASTUCE:** Voyez le 1 schéma du panneau avant à la fin de ce manuel.

15. Le ToneLabSE propose un effet PEDAL placé avant l'ampli ainsi que des effets MODULATION, DELAY et REVERB placés après l'enceinte.
Si, par exemple, vous voulez utiliser l'effet PEDAL TREBLE BOOST, tournez le sélecteur PEDALpour choisir TREBLE BOOST. La diode du paramètre PEDAL de la section d'édition clignote pour indiquer la ligne de paramètres. De plus, les diodes sous les commandes de valeur s'allument pour indiquer la position des commandes que vous pouvez actionner pour piloter TREBLE BOOST. Actionnez maintenant les commandes 1, 2 et 3 pour régler respectivement les paramètres DRIVE, LEVEL et TONE. Vous pouvez éditer d'autres effets de la même façon.

ASTUCE: Certains réglages d'effets peuvent entraîner une distorsion indésirable (ça existe?). Dans ce cas, diminuez le volume avec CH VOLUME.

ASTUCE: Voyez la section 2 du schéma du panneau avant à la fin de ce manuel.

Sommaire

Initiation rapide iv
Préparation iv
Ecouter les programmes v
Activez/coupez les effets vi
Créez vos propres sons vi

Introduction 1
Caractéristiques principales 1
Technologie Valve Reactor 2
Tour d'horizon du ToneLabSE 3
Acheminement du signal 3
Modes 4
Réglages d'ampli et d'effets (Edit) 4
Pédales d'expression et commutateur disponibles en temps réel 4
Sauvegarder un programme 4
MIDI et réglages de sortie 4

Visite guidée du panneau avant 5
Panneau avant 5
Section de sélection de modèle 5
Tableau de paramètres 7
Section Chain/Global/Rename/Write/Exit/Ecran 7
Boutons de fonction des pédales 9
Affichage Bank/Tuner 9
Section Banque/Programme/Canal 9
Commutateur FX ON/OFF 10
Section de contrôle d'effet 10
Lampe 10
Face arrière 11
Alimentation 11
Entrées et sorties 11
MIDI 11

Configuration 12
Réglages de sortie 12
Connexions de base 12
Utiliser le ToneLabSE avec une console de mixage ou un enregistreur 13
Exemple de connexion avec une console de mixage ou un enregistreur 13
Utiliser le ToneLabSE avec un (ou deux) ampli(s) de guitare 14
Exemple de connexion avec un (ou deux) ampli(s) de guitare 14
Utiliser le ToneLabSE avec un appareil MIDI ou un ordinateur 14

Jouer avec le ToneLabSE 15

Mode programme....15
Sélection d'un programme....15
Mode pédale d'effet....15
Activer/couper les effets....16
Maintien du canal "A" ou "B"....16
Verrouillage des commandes (Key Lock)....17
Activer le verrouillage....17
Couper le verrouillage....17

Programmer et sauvegarder vos sons....18
Programmer vos sons....18
Changer la séquence des effets (CHAIN)....20
Nommer un programme....20
Sauvegarder un programme....21
Ramener un paramètre à sa valeur originale (ORIG)....21

Présentation des modèles d'amplis, d'enceintes et d'effets....22
A. Modèles AMP....22
B. Modèles CABINET....32
QUELLES SONT LES COMBINAISONS GAGNANTES?....34
C. Effets PEDAL....36
D. Effets MOD (Modulation)....40
E. Effets DELAY....46
F. Effets REVERB....49

Tuner (accordeur: Bypass, Mute)....52
Accorder son instrument....52
Calibrage de l'accordeur....53

Utiliser les pédales d'expression....54
Réglages des pédales d'expression....54
Assignation rapide ("Quick Assign")....54
Assignation de paramètre à la pédale d'expression....55
Réglage de la valeur initiale de pédale d'expression....56
Réglages du commutateur au pied CONTROL....57
Activer/couper les blocs d'effet.....57
Régler un paramètre avec la fonction TAP TEMPO....57
Réglage de la valeur FACTOR (commande de valeur 2)....58
Pilotage d'effet....58
Réglage de la sensibilité des pédales....58
Pédale d'expression 1....59
Pédale d'expression 2....59

Pilotage via MIDI....60
Connexion d'un appareil MIDI ou d'un ordinateur....60
Réglage du canal MIDI (GLOBAL "MIDI CH")....61

Changement de programme (GLOBAL “PCHG OUT”) 61
Commandes de contrôle (GLOBAL “CCHG I/O”) 62
Changement de paramètre (GLOBAL “SYEX OUT”) 63
Archiver et charger des données (GLOBAL “DUMP CUR”, “DUMP ALL”) 63
Archivage 64
Récupération des données archivées 64

Rétablir les réglages d’usine 66

Dépannage 67

Fiche technique 69

Liste des programmes 70

Index 71

Introduction

Bienvenue à bord!

Merci d'avoir choisi le **VOX Valvetronix ToneLabSE** pour élargir votre arsenal sonore. Nous sommes certains qu'il vous procurera d'innombrables heures de plaisir et de sons inégalés!

Pour profiter au mieux de votre ToneLabSE, veuillez lire ce manuel au moins une fois et (comme il est coutume de le dire) "suivre les recommandations qui y sont faites…" Après l'avoir lu, conservez ce manuel pour toute référence ultérieure; en le relisant, vous (re)découvrirez des trucs et astuces que vous avez oubliés depuis la première lecture.

Caractéristiques principales

- Le ToneLabSE est équipé de la technologie Valve Reactor qui alterne entre des circuits d'amplificateur de puissance de Classe A et de Classe AB à l'aide d'une véritable lampe 12AX7 (ECC 83) miniature. Cela permet de recréer la sonorité d'un véritable ampli de puissance à lampe, offrant la réponse et le son d'amplis "vintage".
- La technologie de modélisation sophistiquée du ToneLabSE lui permet de recréer des sons d'amplis, d'enceintes et d'effets. Vous disposez ainsi d'une palette de seize types d'amplis incluant des modèles "vintage", des amplis à lampes haut de gamme inabordables ainsi que onze types d'enceintes. En combinant amplis et enceintes, vous pouvez produire une gamme de sons extraordinaires, inédits pour la plupart.
- Comme le ToneLabSE contient de plus des effets de qualité exceptionnelle, vous disposez avec lui de tous les outils nécessaires pour forger un son de A à Z. Seize types de pédales d'effets peuvent être placées avant l'ampli; derrière l'enceinte, vous pouvez faire appel à 11 types de modulation, 11 types de delay et 11 types de réverbération. Vous pouvez choisir un type par bloc d'effet et utiliser ces 4 blocs d'effet simultanément plus la fonction Noise Reduction.
- Vous pouvez sauvegarder tous vos réglages personnels d'amplis et de modèles d'effets sous forme de "programme" dans l'une des 96 mémoires prévues à cet effet. Le ToneLabSE propose 32 programmes d'usine pour un démarrage sur les chapeaux de roue.
- Chaque programme permet de sauvegarder deux configurations de modèles d'amplis, d'enceintes et de réglages de réduction de bruit et d'alterner entre les deux en appuyant sur le commutateur [A/B ch].
- L'accordeur chromatique automatique inclus vous facilite la vie.
- Vous disposez de deux pédales d'expression qui peuvent piloter l'effet wah, le volume ou divers paramètres d'effet: un atout considérable sur scène!
- La fonction Quick Assign simplifie l'assignation de paramètres aux pédales d'expression.

- Le ToneLabSE dispose d'un commutateur au pied CONTROL vous permettant de déterminer le temps de retard avec la fonction TAP TEMPO, d'activer et de couper la boucle d'insertion ou de changer la vitesse d'un haut-parleur rotatif… Autant de fonctions indispensables sur scène.
- Vous pouvez vous servir des prises d'insertion d'effet pour brancher un processeur d'effet externe ou une pédale.
- Les prises MIDI IN et OUT du ToneLabSE vous ouvrent de vastes horizons pour élargir votre système.
- ToneLabSE Sound Editor est un logiciel d'édition/d'archivage qui permet d'éditer de nombreux paramètres du ToneLabSE à l'écran et de sauvegarder et gérer vos programmes.

  Pour obtenir le logiciel "ToneLabSE Sound Editor", contactez le distributeur VOX de votre pays ou téléchargez la dernière version sur le site suivant: "http://www.voxamps.co.uk" ou "http://www.valvetronix.com/"

  Pour obtenir les coordonnées de votre distributeur, surfez sur: "http://www.voxamps.co.uk/dealers/worldwid.htm"

TECHNOLOGIE VALVE REACTOR

PUISSANCE ET GLOIRE!

La technologie Valve Reactor a été inaugurée sur les célèbres amplis VOX AD60/120VT Valvetronix.
Les circuits Valve Reactor du ToneLabSE ont toutefois été spécialement étudiés pour la scène.

Comme les effets de modélisation conventionnels pour l'enregistrement direct ne sont pas utilisés directement avec un haut-parleur, ils ne comprennent pas de circuit d'amplification de puissance, de transformateur de sortie ni de haut-parleur. Bref, ils n'ont qu'un circuit de préamplification.
En revanche, un vrai son d'ampli à lampes n'est pas produit uniquement par le préamplificateur. Le son et la saturation de l'ampli de puissance ainsi que les changements constants d'impédance générés par l'ampli de puissance excitant les haut-parleurs jouent aussi un rôle. Le ToneLabSE inclut un véritable circuit d'ampli de puissance à lampe de wattage réduit, un transformateur de sortie virtuel (pour lequel une demande de brevet a été déposée) exploitant des composants à transistors pour simuler son équivalent physique et un circuit de haut-parleur factice qui simule les variations d'impédance sur un vrai haut-parleur. Aussi, bien qu'il soit de basse puissance, le ToneLabSE a la même structure de circuits qu'un véritable ampli à lampes.

Alors que le gros de la création et de l'élaboration du son se fait dans le domaine numérique, l'ampli de puissance *Valve Reactor* est 100% analogique. Le passage de votre signal de guitare par le monde analogique de l'étage de puissance joue un rôle prépondérant dans la perception globale et la sonorité des amplis originaux modélisés.
L'étage de puissance *Valve Reactor* est, en définitive, un véritable ampli de puissance à lampes mais en miniature. Il est doté d'une lampe 12AX7 (ECC83) (un dispositif à double triode, soit "deux lampes en une") et d'un transformateur de sortie

comme un “véritable” ampli à lampe.
La sortie d’ampli de puissance du Valve Reactor du ToneLabSE est conçue pour “lire” les variations perpétuelles de la courbe d’impédance du circuit de haut-parleur factice et relayer ces informations au transformateur de sortie virtuel – comme sur les vrais amplis à lampes. Ces informations permettent de varier le comportement de l’étage à lampes de l’ampli en fonction de la charge (impédance) du haut-parleur, un autre élément essentiel du son de lampes “réel”.

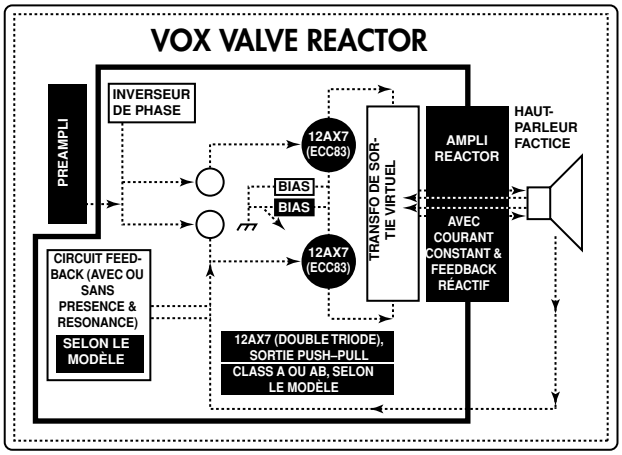

Outre le son de lampes primordial que l’ingénieuse conception de cet ampli de puissance produit, elle permet aussi de simuler diverses “caractéristiques de circuit” propres aux étages de puissance à lampes des amplis modélisés. Ces “caractéristiques” comprennent: un mode de fonctionnement Class A ou Class AB, des circuits de commande Presence et Resonance (basses fréquences; ils se trouvant tous deux dans le circuit de réinjection négatif équipant certains amplis de puissance, mais pas tous). La capacité de simuler ces caractéristiques vitales garantit, pour chacun de nos modèles, un son aussi authentique que possible, se démarquant ainsi nettement du sempiternel “pas mal pour une imitation” typique de la modélisation numérique. Pour votre gouverne, cette technologie d’ampli de puissance, brevetée aux Etats-Unis, est propre à VOX Valvetronix.

TOUR D’HORIZON DU TONELABSE

Examinons maintenant la structure du ToneLabSE.

ACHEMINEMENT DU SIGNAL

Quand vous branchez votre guitare au ToneLabSE, le signal passe par les circuits suivants.

Vous pourriez jeter un coup d’oeil aux explications données sous “Visite guidée de la face avant” (p.5) tout en parcourant cette section.

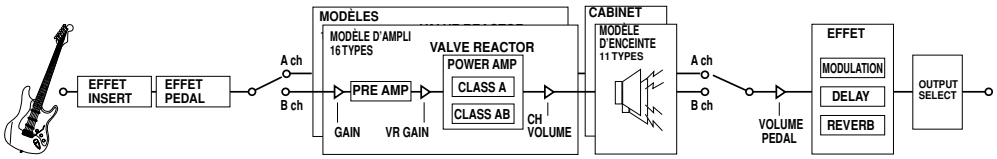

MODES

Le ToneLabSE dispose d'un mode programme (qui vous permet de changer de programme) et d'un mode pédale d'effet (permettant d'activer et de couper des effets individuels). Pour alterner entre ces modes, appuyez simplement sur le commutateur FX ON/OFF, durant le jeu si nécessaire.

RÉGLAGES D'AMPLI ET D'EFFETS (EDIT)

Les six sélecteurs de modèles, les six commandes de valeur et les divers boutons vous permettent d'éditer les réglages d'ampli et d'effet directement et intuitivement. Vous pouvez vous servir du commutateur CHAIN pour changer l'ordre de connexion des effets de modulation, delay et réverb. Pour le modèle d'ampli et d'enceinte, vous pouvez effectuer des réglages pour deux canaux (A et B) et alterner entre ces réglages pendant que vous jouez.

PÉDALES D'EXPRESSION ET COMMUTATEUR DISPONIBLES EN TEMPS RÉEL

Vous pouvez vous servir des pédales d'expression et du commutateur au pied CONTROL pour piloter le wah, le volume ou des paramètres d'effet avec les pieds. Utilisez le bouton EXPRESSION ou CONTROL pour préciser le paramètre piloté par chaque pédale.

SAUVEGARDER UN PROGRAMME

Le bouton WRITE permet de sauvegarder tous les réglages effectués sous forme de "programme". Dans ce cas, servez-vous du bouton RENAME pour attribuer un nouveau nom au programme. Une fois que vous avez sauvegardé un programme, vous pouvez vous servir des commutateurs sélecteurs de programme pour le charger instantanément (en mode programme).

MIDI ET RÉGLAGES DE SORTIE

Le bouton GLOBAL permet d'effectuer des réglages MIDI et de spécifier l'appareil auquel le ToneLabSE est branché. Les réglages effectués ici sont automatiquement sauvegardés par le ToneLabSE; il est donc inutile de faire appel à la fonction WRITE.

Visite guidée du panneau avant

Cette section décrit les boutons et autres commandes équipant les panneaux avant et arrière du ToneLabSE.

> **ASTUCE:** Dépliez la couverture arrière de ce manuel: vous y trouverez une grande représentation des panneaux avant, arrière et de l'écran du ToneLabSE. Lisez ce chapitre en gardant cette illustration sous les yeux afin de repérer les diverses sections.

PANNEAU AVANT

1 SECTION DE SÉLECTION DE MODÈLE

Cette section permet de sélectionner des modèles d'ampli, d'enceinte et d'effets.

1.1 Boutons de sélection de modèle

Utilisez ces boutons pour sélectionner la catégorie d'effets à éditer avec les commandes de valeur 1~6 ainsi que pour activer/couper les effets. Quand vous activez un effet, ce bouton est allumé (il clignote durant l'édition); quand l'effet est coupé, le bouton est éteint.

Si vous appuyez une fois sur un de ces boutons, il clignote; vous pouvez alors utiliser les commandes 1~6 pour modifier les paramètres de cet effet.

Pour couper un effet activé, appuyez une fois sur le bouton de sélection de modèle de l'effet (il clignote) puis appuyez une fois de plus sur le bouton pour couper l'effet (le bouton s'éteint); l'écran affiche [--OFF--] au lieu du nom.

L'effet de pédale est placé avant le modèle d'ampli et les effets de modulation, de delay et de réverbération se trouvent derrière le modèle d'enceinte.

> **REMARQUE:** Tant que le bouton de sélection de modèle d'enceinte clignote, vous pouvez utiliser les commandes de valeur pour régler les paramètres du modèle d'ampli.
>
> **REMARQUE:** Les boutons de sélection de modèle d'ampli et d'enceinte changent de couleur selon le canal sélectionné; ils s'allument (ou clignotent) en vert pour le canal A et en rouge pour le canal B.
>
> **REMARQUE:** Les effets de modulation, de delay et de réverbération sont toujours placés derrière plutôt que devant l'ampli (comme pour les pédales d'effets) car ils y gagnent en qualité et en réalisme. Ainsi l'effet REVERB simule le son produit dans une pièce ou une salle. Plus cet effet est proche de la fin de la chaîne du signal, plus le son est naturel et authentique. Cette règle s'applique aussi aux effets DELAY et MODULATION: leur nature même exige de les placer à la fin de la chaîne du signal et non au début. D'autre part, si vous jouez avec un son crunch ou solo à forte distorsion, il est beaucoup plus judicieux d'ajouter les effets comme ROTARY, ROOM (Reverb) ou DELAY après la distorsion (et non avant).

1.2 Bouton INSERT

Ce bouton active/coupe l'effet d'insertion. Il s'allume quand la boucle d'insertion allant au processeur externe est active et s'éteint lorsqu'elle est coupée. L'effet externe est placé avant l'effet de pédale.

1.3 Bouton PRES-NR (Presence/Noise Reduction)

Ce bouton permet de changer les réglages des paramètres Presence et Noise Reduction (réduction de bruit) de l'ampli. Quand ce bouton clignote, vous pouvez actionner la commande de valeur [3] pour régler la présence et la commande [4] pour régler la réduction de bruit. Ce bouton s'allume (clignote) en vert quand le canal A est sélectionné ou en rouge pour le canal B.

1.4 Sélecteur PEDAL

Il vous permet de choisir un des 16 modèles d'effets de pédale proposés par le ToneLabSE. Lorsque vous actionnez le sélecteur PEDAL, le bouton de sélection PEDAL clignote et vous permet d'utiliser les commandes de valeur 1~6 pour régler les paramètres d'effets de pédale. (Pour en savoir plus sur les différents effets, voyez p. 36~.) Au risque de nous répéter, les effets PEDAL se trouvent avant l'ampli.

REMARQUE: Les paramètres sont initialisés lorsque vous changez de type d'effet.

1.5 Sélecteur AMP

Il vous laisse le choix entre 16 types de modèles d'ampli classiques dont le légendaire VOX AC30TBX. (Pour en savoir plus, voyez p. 22.) Lorsque vous actionnez le sélecteur AMP, le bouton AMP clignote et vous permet d'utiliser les commandes de valeur 1~6 pour régler ses paramètres.

Dans l'introduction, nous avons déjà mentionné que nous n'avions pas seulement simulé le gain et la tonalité exacte des originaux mais aussi les circuits de l'ampli de puissance. La "Class"(A ou AB) ainsi que la boucle de réinjection négative (pour certains modèles uniquement) n'ont pas été oubliées.

1.6 Sélecteur CABINET

Vous pouvez sélectionner ici un des 11 modèles d'enceintes afin de déterminer la sonorité de l'enceinte virtuelle branchée à l'ampli modélisé. (Voyez aussi p. 32.) Lorsque vous tournez le sélecteur CABINET, le bouton CABINET se met à clignoter.

REMARQUE: Tant que le bouton CABINET clignote, vous pouvez régler les paramètres disponibles avec les commandes de valeur.

1.7 Sélecteur MODULATION

Sélectionne un des 11 modèles d'effets de modulation. Lorsque vous tournez le sélecteur MODULATION, le bouton MODULATION clignote. Vous pouvez alors utiliser les commandes de valeur 1~6 pour régler les paramètres de l'effet de modulation. (Pour en savoir plus sur les effets, voyez p. 40.)

REMARQUE: Les paramètres sont initialisés lorsque vous changez de type d'effet.

1.8 Sélecteur DELAY

Sélectionne un des 11 modèles de delay. Lorsque vous tournez le sélecteur DELAY, le bouton DELAY clignote. Vous pouvez alors utiliser les commandes de valeur 1~6 pour régler les paramètres de l'effet delay. (Pour en savoir plus sur les effets, voyez p. 46.)

REMARQUE: Les paramètres sont initialisés lorsque vous changez de type d'effet.

1.9 Sélecteur REVERB

Sélectionne un des 11 modèles d'effets de réverbération. Lorsque vous tournez le sélecteur REVERB, le bouton REVERB clignote. Vous pouvez alors utiliser les commandes de valeur 1~6 pour régler les paramètres de l'effet de réverbération. (Pour en savoir plus sur les effets, voyez p. 49.)

REMARQUE: Les paramètres sont initialisés lorsque vous changez de type d'effet.

2 TABLEAU DE PARAMÈTRES

2.1 Diodes du tableau de paramètres

Un témoin clignote pour indiquer la catégorie de l'effet pouvant être édité. Lorsque vous modifiez un paramètre, une diode clignote pour indiquer la ligne de paramètres en cours d'édition.

2.2 Commandes de valeur 1~6

Ces commandes permettent de changer la valeur des paramètres du modèle d'effet ou d'ampli choisi. Les réglages ne concernent que le bloc d'effets dont le bouton clignote allègrement (parce que vous l'avez actionné). Les diodes sous les commandes indiquent les commandes actuellement disponibles (certaines lignes ne contiennent parfois pas de paramètre).

Pour en savoir plus sur les paramètres éditables avec ces commandes, voyez p. 36. (Dans ce manuel, nous numérotons les commandes à partir de la gauche: 1~6.)

Lorsque le bouton EXPRESSION ou CONTROL clignote, les commandes de valeur permettent d'assigner et de régler les paramètres des pédales (avant-dernière et dernière ligne).

En mode RENAME ou GLOBAL ou après avoir appuyé sur le bouton WRITE, utilisez la commande 6 pour changer la valeur.

3 SECTION CHAIN/GLOBAL/RENAME/WRITE/EXIT/ECRAN

C'est ici que s'affiche le nom du programme sélectionné ou le nom et la valeur du paramètre (ampli ou effet) en cours d'édition. Appuyez sur RENAME pour modifier le nom du programme et sur WRITE pour le sauvegarder.

CHAIN permet de changer l'ordre de connexion des effets situés après le modèle d'enceinte (modulation, delay et réverb). Avec GLOBAL, vous avez accès aux paramètres MIDI et aux réglages de sortie.

3.1 Boutons ▲▼

Ces boutons modifient les valeurs de paramètres.

3.2 Boutons ◄►

Ces boutons permettent de sélectionner le paramètre à modifier ou d'entrer le nom d'un programme.

3.3 Bouton CHAIN

Avec ce bouton, vous pouvez changer l'ordre des effets de modulation, delay et réverbération. Pour effectuer ce changement, utilisez la commande de valeur 6 ou les boutons ▲▼.

3.4 Bouton GLOBAL

Appuyez sur ce bouton pour effectuer des réglages MIDI ou modifier la sortie audio du ToneLabSE.

Appuyez sur le bouton GLOBAL puis sélectionnez une des entrées dans le menu suivant avec les boutons ◄►. Lorsque le paramètre voulu est affiché, utilisez la commande de valeur 6 ou les boutons ▲▼ pour en régler la valeur.

OUT SEL:	Sélection de l'appareil audio externe.	(p. 12)
CH HOLD:	Détermine si le canal actif ("A"/"B") est conservé lors d'un changement de programme.	(p. 16)
MIDI CH:	Réglage du canal MIDI	(p. 60)
PCHG OUT:	Active/coupe la transmission de commandes de changement de programme.	(p. 61)
CCHG I/O:	Active/coupe la transmission et la réception de commandes de contrôle.	(p. 62)
SYEX OUT:	Active/coupe la transmission de commandes SysEx.	(p. 63)
DUMP CUR:	Transmission des réglages du programme actuel via la sortie MIDI OUT.	(p. 63)
DUMP ALL:	Transmission du contenu de toutes les mémoires du ToneLabSE via la sortie MIDI OUT.	(p. 63)

3.5 Bouton RENAME

Appuyez sur ce bouton pour changer le nom du programme (p. 20).

Les boutons ◄► permettent de déplacer le curseur à l'écran et la commande de valeur 6 ou les boutons ▲▼ d'entrer des caractères ou des espaces.

3.6 Bouton WRITE

Appuyez sur ce bouton pour mémoriser les réglages en cours (p. 21).

3.7 Bouton EXIT

Ce bouton permet d'annuler la sauvegarde d'un programme ou un réglage effectué en mode GLOBAL.

Si vous le maintenez enfoncé un peu plus longtemps, vous activez/coupez la fonction de verrouillage des commandes. Lorsque cette fonction est activée, il ne se produit rien quand vous actionnez un bouton, une commande de valeur ou un sélecteur (p. 17).

3.8 Affichage des noms

Affiche les noms des programmes, des effets ou des paramètres.

3.9 Icône de lampe

Les icônes de lampes indiquent le nombre et le type de lampes utilisées par l'ampli modélisé original.

3.10 Affichage de valeurs

Affiche la valeur du paramètre sélectionné en dernier lieu.

Lorsque la valeur correspond au réglage mémorisé, la mention ORIG (valeur originale) apparaît.

Dès que vous modifiez le moindre paramètre d'un programme chargé, la mention EDIT apparaît.

4 BOUTONS DE FONCTION DES PÉDALES

4.1 Bouton CONTROL

Permet de déterminer la fonction de pédale de contrôle. Tant que ce bouton clignote, vous pouvez utiliser les commandes de valeur 1~2 pour sélectionner la fonction et la plage de réglage.

4.2 Bouton EXPRESSION

Permet de déterminer la fonction de pédale d'expression. Tant que ce bouton clignote, vous pouvez utiliser les commandes de valeur 1~6 pour sélectionner la fonction et régler les paramètres disponibles.

Si ce bouton s'allume durant l'édition, la fonction d'assignation rapide est active.

> **ASTUCE (assignation rapide):** Si ce bouton s'allume durant l'édition d'un effet, la fonction d'assignation rapide de la pédale d'expression est disponible. Pour assigner le paramètre affiché à l'écran à la pédale d'expression 1, maintenez le bouton EXPRESSION enfoncé durant 1 seconde environ. Pour assigner le paramètre affiché à l'écran à la pédale d'expression 2, maintenez le bouton CONTROL enfoncé durant 1 seconde environ. Le message "COMPLETE" indique que l'assignation est réalisée.

5 AFFICHAGE BANK/TUNER

5.1 Affichage BANK

Affiche le numéro de la banque sélectionnée. Lorsque l'accordeur (Tuner) est activé, le nom de la note détectée apparaît ici. (p. 52)

5.2 Affichage TUNER

Quand l'accordeur est activé, cet affichage montre à quel point la guitare est juste (ou fausse). (p. 52)

6 SECTION BANQUE/PROGRAMME/CANAL

6.1 Commutateurs au pied BANK UP/DOWN

En mode programme, vous pouvez utiliser BANK UP pour sélectionner la banque de mémoires suivante et BANK DOWN pour sélectionner la précédente. En mode de pédale d'effet, BANK DOWN sert à activer/couper la boucle INSERT (d'un effet externe).

6.2 Commutateurs de programmes et diodes

Ces commutateurs permettent de sélectionner une mémoire. La diode située en haut à gauche du commutateur au pied s'allume quand le programme correspondant est sélectionné.

En mode pédale d'effet, ces commutateurs permettent d'activer/couper les effets "Pedal", "Modulation", "Delay" et "Reverb".

6.3 Commutateur au pied A/B Ch, diodes de canal

Ce commutateur permet d'alterner entre les canaux d'un programme. La couleur des diodes de programme change en fonction du canal choisi (vert= canal "A", rouge= canal "B").

COMMUTATEUR 7 FX ON/OFF

Actionnez ce commutateur pour activer le mode de pédale d'effet (la diode s'allume).

En mode pédale d'effet, les commutateurs au pied numérotés permettent d'activer/couper les effets "Pedal", "Modulation", "Delay" et "Reverb".

Si vous maintenez ce commutateur au pied enfoncé plus d'1/2 seconde, tous les traitements de signaux sont contournés (Bypass). Si vous maintenez ce commutateur au pied enfoncé plus d'1 seconde, la sortie est étouffée (Mute). En mode Bypass et Mute (étouffement), l'accordeur du ToneLabSE est activé.

Appuyez une fois de plus sur le commutateur au pied pour quitter le mode Bypass ou Mute.

8 SECTION DE CONTRÔLE D'EFFET

8.1 CONTROL (commutateur de contrôle)

Ce commutateur permet de piloter la fonction qui lui est assignée.

8.2 EXP1, EXP2 (pédale d'expression 1, pédale d'expression 2)

Ces pédales pilotent les paramètres d'effet sélectionnés avec le bouton EXPRESSION (volume, wah ou autres paramètres). Vous pouvez enfoncer ces pédales à fond vers l'avant pour actionner un commutateur. Il permet d'activer et de couper l'assignation d'effet (pour le volume et les paramètres AMP, ce commutateur n'est pas disponible).

9 LAMPE

9.1 Hublot de lampe

Le ToneLabSE contient une lampe 12AX7 (ECC83).

> **REMARQUE:** Evitez de taper ou de donner un coup sur ce hublot car il risque de se briser. Si le hublot de la lampe est cassé, faites-le immédiatement réparer pour ne pas briser la lampe.

FACE ARRIÈRE

10 ALIMENTATION

10.1 ~AC9V
Branchez ici l'adaptateur secteur fourni.

10.2 Bouton STANDBY
Met l'appareil sous/hors tension.

11 ENTRÉES ET SORTIES

11.1 Prise INPUT
Branchez ici votre guitare.

11.2 Prises INSERT (SEND, RETURN)
Ces prises permettent d'insérer un processeur ou une pédale d'effet externe dans le flux du signal.

Reliez la prise SEND à l'entrée du processeur externe.

Branchez la prise RETURN à la sortie du processeur externe.

11.3 Commande LEVEL
Cette commande permet de régler le niveau de sortie des prises OUTPUT et du connecteur PHONE.

11.4 Prises OUTPUT (L/MONO, R)
Ces sorties sont des jacks analogiques (symétriques/asymétriques, TRS). Si l'appareil externe est mono, il suffit de brancher la prise L/MONO.

11.5 Prise PHONE (stéréo)
Vous pouvez y brancher un casque.

12 MIDI

12.1 Prise MIDI OUT
Cette prise permet à l'appareil de transmettre des données MIDI au monde extérieur. C'est indispensable pour piloter un appareil MIDI externe à distance.

12.2 Prise MIDI IN
Cette prise permet à l'appareil de recevoir des données MIDI du monde extérieur. Cela permet notamment de piloter le ToneLabSE à partir d'un appareil MIDI externe.

Configuration

REMARQUE: Avant d'établir ou de supprimer des connexions, mettez tous les appareils hors tension. Si vous ignorez cet avertissement, vous risquez d'endommager les enceintes ou d'engendrer un mauvais fonctionnement.

RÉGLAGES DE SORTIE

Avant tout, il faut que le ToneLabSE sache s'il est connecté à un ampli de guitare ou à une console de mixage ou enregistreur.

1. Appuyez sur le bouton GLOBAL et utilisez les boutons ◄► pour afficher le paramètre "OUT SEL".
2. Servez-vous de la commande de valeur 6 ou des boutons ▲▼ pour entrer le réglage voulu.

Avec un ampli de guitare



Avec une console de mixage/enregistreur



REMARQUE: Le réglage usine sélectionne "AP".

CONNEXIONS DE BASE

1. Reliez les prises OUTPUT L/MONO et R (11.4) du ToneLabSE aux entrées de la console de mixage, de l'enregistreur ou de l'amplificateur (p. 12, 13). Au besoin, vous pouvez aussi insérer un processeur d'effet externe. Il suffit alors de brancher la prise SEND à l'entrée du processeur et la prise RETURN à la sortie.

   REMARQUE: Pour une connexion mono, il suffit de brancher la prise OUTPUT L/MONO. Mais pour délivrer un son absolument génial, branchez le ToneLabSE en stéréo.

   Pour travailler avec un casque, branchez-le à la prise PHONES (11.5).

   REMARQUE: Lorsque vous branchez un casque, la sortie des prises OUTPUT n'est pas étouffée. Pour limiter la sortie du signal au casque, débranchez les prises OUTPUT ou réduisez le volume de l'appareil auquel le ToneLabSE est connecté.
2. Actionnez la commande LEVEL (11.3) en face arrière du ToneLabSE à fond vers la gauche (vue de dos) pour ramener le volume sur "0".
3. Branchez l'adaptateur secteur à la prise AC9V (10.2) puis à une prise murale.
4. Branchez la guitare à la prise INPUT (11.1).
5. Réglez le volume de l'ampli, de la console de mixage etc. sur le minimum afin d'éviter que les bruits de mise sous tension n'endommagent les enceintes. Appuyez ensuite sur STANDBY (10.1) pour mettre le Lab sous tension.

6. Si vous avez branché le ToneLabSE à une console de mixage ou un enregistreur, utilisez le bouton GLOBAL pour afficher le paramètre “OUT SEL” puis les boutons ▲▼ pour sélectionner “Ln” (LINE). Si vous branchez le ToneLabSE à un ampli de guitare, sélectionnez “AP” (AMP).
7. Réglez la commande de volume de l’ampli ou de la console ainsi que la commande LEVEL (11.3, face arrière du ToneLabSE) sur la valeur voulue.

REMARQUE: Comme le ToneLabSE contient une vraie lampe, il faut un peu de patience: la lampe doit d’abord chauffer. Ce n’est nullement un dysfonctionnement mais un cachet d’authenticité: les lampes ont cette caractéristique!

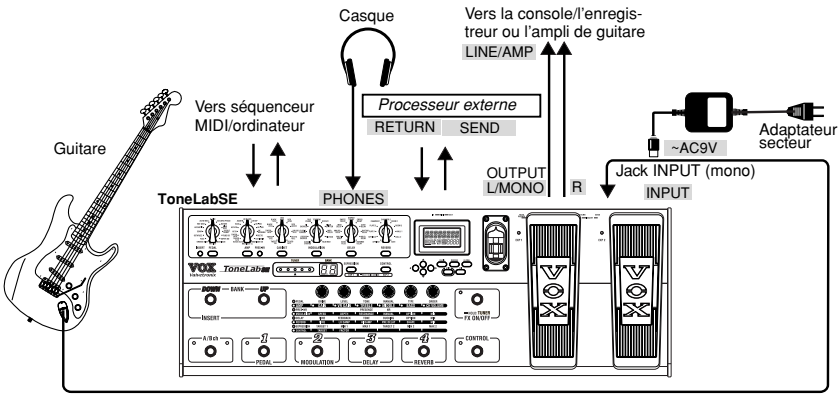

UTILISER LE TONELABSE AVEC UNE CONSOLE DE MIXAGE OU UN ENREGISTREUR

EXEMPLE DE CONNEXION AVEC UNE CONSOLE DE MIXAGE OU UN ENREGISTREUR

- Pour une connexion directe du ToneLabSE, branchez les prises OUTPUT L/MONO et R à des entrées libres de la console ou de l’enregistreur. Utilisez le bouton GLOBAL pour afficher le paramètre “OUT SEL” puis les boutons ▲▼ pour sélectionner “Ln” (LINE).

ASTUCE: Pour une connexion mono, servez-vous exclusivement de la prise OUTPUT L/MONO.

ASTUCE: Si vous travaillez avec une connexions stéréo, réglez la position stéréo (Pan) des deux canaux de la console ou de l’enregistreur respectivement à l’extrême gauche et à l’extrême droite.

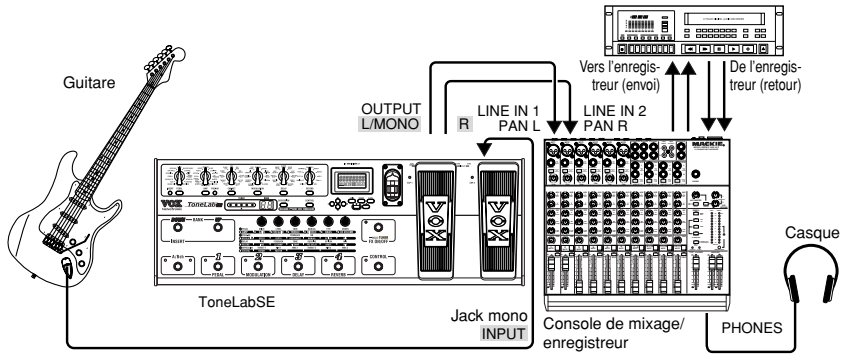

UTILISER LE TONELABSE AVEC UN (OU DEUX) AMPLI(S) DE GUITARE

EXEMPLE DE CONNEXION AVEC UN (OU DEUX) AMPLI(S) DE GUITARE

- Pour brancher le ToneLabSE à un (ou deux) ampli(s) de guitare (pour vous faire entendre sur scène), branchez les prises OUTPUT L/MONO et R aux entrées du ou des amplis de guitare. Au besoin, vous pouvez aussi insérer un processeur d'effet externe (branchez SEND à son entrée et RETURN à sa sortie). Utilisez le bouton GLOBAL pour afficher le paramètre "OUT SEL" puis les boutons ▲▼ pour sélectionner "AP" (AMP).

  ASTUCE: Si vous branchez le ToneLabSE à un ampli de guitare, réglez les commandes de tonalité de ce dernier en position neutre. Le réglage de tonalité doit être effectué sur le Lab. Pour éviter toute distorsion indésirable, maintenez le commutateur au pied FX ON/OFF enfoncé durant 1/2 seconde. Tous les traitements de signaux du ToneLabSE sont alors contournés (Bypass). Réglez la commande LEVEL de sorte que le niveau de la guitare soit le même qu'avec une connexion directe à l'ampli.

  ASTUCE: Si vous branchez le ToneLabSE à un ampli de guitare qui propose une boucle d'effet (prise "Return" ou "Main In") immédiatement avant l'ampli de puissance, réglez le paramètre " OUT SEL" sur "Ln" (LINE) et branchez le ToneLabSE à cette prise. Si vous voulez encore améliorer la tonalité du son du ToneLabSE avec les commandes de l'ampli, réglez le paramètre CABINET sur "OFF".

  ASTUCE: Quand le nom du programme est affiché, vous pouvez verrouiller toutes les commandes ("Key Lock") en maintenant le bouton EXIT enfoncé durant au moins une seconde. (L'affichage de nom indique "KEY LOCK" durant une seconde et les diodes des commandes de valeur s'éteignent). Pour annuler le verrouillage, appuyez une fois de plus sur le bouton EXIT durant au moins une seconde. (L'affichage de nom indique "LOCK OFF" durant une seconde).

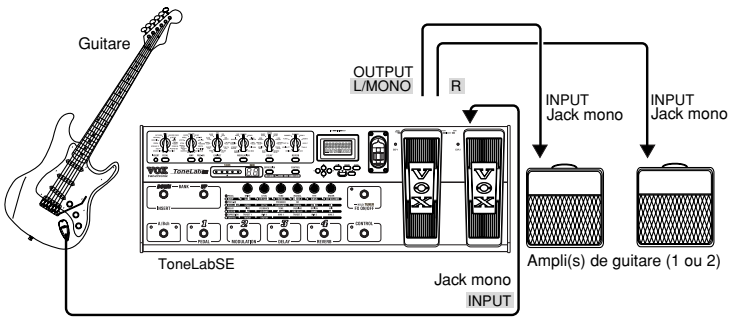

UTILISER LE TONELABSE AVEC UN APPAREIL MIDI OU UN ORDINATEUR

Le ToneLabSE s'ouvre au monde MIDI ce qui vous permet de changer les réglages du ToneLabSE à partir d'un séquenceur ou d'un ordinateur. Vous pouvez également archiver des programmes du ToneLabSE via MIDI (pour autant que votre séquenceur ou autre appareil MIDI accepte les données SysEx); cela vous permet de charger ultérieurement dans le ToneLabSE des données archivées.

ASTUCE: Pour en savoir plus sur le MIDI, voyez p. 60.

Jouer avec le ToneLabSE

MODE PROGRAMME

Le ToneLabSE dispose de 96 mémoires (24 banques x 4 programmes). Vous pouvez modifier les réglages de ces programmes et sauvegarder vos changements. A la sortie d'usine, les banques 1~8 contiennent 32 sons préprogrammés. (Les banques 9~16 et 17~24 contiennent les mêmes programmes que les banques 1~8.)

Pour sélectionner un programme, il faut être en mode programme.

SÉLECTION D'UN PROGRAMME

A titre d'exemple, nous allons sélectionner le programme 2-3 (banque 2, mémoire 3).

1. Assurez-vous que le ToneLabSE est en mode programme.

Si la diode du commutateur au pied FX ON/OFF est allumée, vous êtes en mode pédale d'effet. Actionnez alors la pédale FX ON/OFF pour repasser en mode programme.

2. Utilisez les boutons BANK UP/DOWN (6.1) pour sélectionner la banque voulue (2).

Le numéro de la banque sélectionnée clignote à l'écran.

3. Appuyez sur le commutateur au pied "3" (6.2).

Les réglages de la mémoire 2-3 sont chargés. La diode du commutateur au pied "3" s'allume et le numéro de la banque cesse de clignoter.

> **ASTUCE:** Tant que vous ne sélectionnez que la banque, le programme précédent reste en vigueur. C'est particulièrement pratique sur scène car cela permet de sélectionner à l'avance la banque du programme suivant et de n'appuyer sur le commutateur du programme voulu qu'au dernier moment.

MODE PÉDALE D'EFFET

Les commutateurs au pied 1~4 peuvent également servir à activer/couper des blocs d'effets (Pedal, Modulation, Delay et Reverb). Pour activer/couper un effet externe (prises INSERT), actionnez le commutateur au pied BANK DOWN.

Pour revenir en mode programme, appuyez une fois de plus sur le commutateur FX ON/OFF.

> **REMARQUE:** En mode pédale d'effet, le commutateur au pied BANK UP n'a pas de fonction.

ACTIVER/COUPER LES EFFETS

L'exemple suivant montre comment activer et couper le bloc PEDAL et la boucle d'effet du programme sélectionné en dernier lieu.

1. Si la diode du commutateur au pied FX ON/OFF est éteinte, vous êtes en mode programme. Actionnez alors le commutateur FX ON/OFF pour passer en mode pédale d'effet.

   Les diodes des commutateurs au pied 1~4 indiquent l'état des quatre blocs d'effets (Pedal, Modulation, Delay et Reverb).

2. Lorsque la diode du commutateur au pied "1" est allumée, le bloc PEDAL est activé. Pour couper l'effet PEDAL, appuyez sur le commutateur "1" (sa diode s'éteint).

3. Si la diode du commutateur au pied INSERT n'est pas allumée, la boucle d'effet n'est pas utilisée. Actionnez le commutateur BANK DOWN pour activer la boucle d'effet (INSERT). La diode de ce commutateur s'allume.

   REMARQUE: Si les prises INSERT SEND/RETURN ne contiennent pas de jack, le signal d'entrée (INPUT) contourne la boucle d'effet même si la diode du commutateur INSERT est allumée.

MAINTIEN DU CANAL "A" OU "B"

Vous pouvez déterminer si le canal ("A" ou "B") mémorisé dans le programme doit être automatiquement sélectionné lorsque le programme est chargé ((OFF)) ou si le canal actif lors du chargement du nouveau programme doit être maintenu; dans ce cas, optez pour CH HOLD "ON".

1. Appuyez sur le bouton GLOBAL et utilisez les boutons ◄► pour afficher le paramètre "CH HOLD".

2. Servez-vous de la commande de valeur 6 ou des boutons ▲▼ pour entrer la valeur.

   REMARQUE: Le réglage usine sélectionne "OFF".

VERROUILLAGE DES COMMANDES (KEY LOCK)

La fonction Key Lock permet de verrouiller toutes les commandes et boutons du ToneLabSE afin d'éviter tout changement de réglage accidentel (vital sur scène!).

> **REMARQUE:** Tant que les commandes sont verrouillées, vous ne pouvez plus utiliser que les commutateurs au pied, les pédales d'expression et le bouton EXIT.
>
> **REMARQUE:** A la mise hors tension de l'appareil, la fonction Key Lock est désactivée. Si vous en avez besoin, n'oubliez pas de la réactiver après la mise sous tension.

ACTIVER LE VERROUILLAGE

1. Si l'affichage de nom indique autre chose qu'un nom de programme ou si le nom clignote, appuyez sur le bouton EXIT.
2. Si le nom de programme est affiché, appuyez sur le bouton EXIT durant au moins une seconde.

   L'affichage de nom indique "KEY LOCK" durant une seconde et les diodes des commandes de valeur s'éteignent.

COUPER LE VERROUILLAGE

1. Si l'affichage de nom indique autre chose qu'un nom de programme, appuyez sur le bouton EXIT.
2. Maintenez le bouton EXIT enfoncé durant au moins une seconde.

   L'affichage de nom indique "LOCK OFF" durant une seconde. Les diodes des commandes de valeur s'allument de nouveau.

Programmer et sauvegarder vos sons

Il y a deux manières de créer vos propres sons: soit en modifiant un programme existant, soit en partant de zéro.

PROGRAMMER VOS SONS

Pour créer rapidement un nouveau son, il vaut mieux choisir un programme qui s'en rapproche. Utilisez les commandes MODEL pour sélectionner le modèle d'ampli, d'enceinte et les types d'effet voulus. Les commandes de valeur 1~6 permettent de modifier le son.

Exemple: vous pourriez choisir un son rythmique moderne et crunchy à souhait et en faire un son solo complémentaire. Il suffit d'ajouter un peu de lard et de puissance dans le médium…

Voyons maintenant comment programmer des sons en partant de zéro.

> **REMARQUE:** Commencez par régler le paramètre GLOBAL "OUT SEL" en fonction de l'appareil récepteur externe. Voyez "Connexions de base", p. 12.

1. Sélectionnez n'importe quel programme (p. 15).

   > **ASTUCE:** Peu importe le programme choisi puisque nous allons recommencer tous les réglages.

2. Appuyez sur les boutons situés sous les sélecteurs PEDAL, MODULATION, DELAY, REVERB pour les éteindre tous. Les effets sont alors contournés et le signal de guitare n'est plus traité que par le modèle AMP et CABINET (ampli & enceinte).

3. Actionnez le commutateur au pied A/B Ch pour choisir le canal ("A" ou "B") que vous voulez régler (en premier lieu). La diode s'allume en vert pour le canal "A" et en rouge pour le canal "B". Commençons par le canal "A": la diode A/B Ch doit donc être verte.

4. Utilisez le sélecteur AMP pour sélectionner le modèle d'ampli.

   > **ASTUCE:** Pour en savoir plus, voyez "Présentation des modèles d'ampli, d'enceintes et d'effets" (p. 22).

5. Utilisez les commandes de valeur 1~6 pour régler le gain, la distorsion, la tonalité (GAIN, VR GAIN,TREBLE, MIDDLE, BASS) et le volume (CH VOLUME). CH VOLUME permet de modifier le volume sans changer le son global. Même la distorsion de l'ampli de puissance est conservée. Si vous voulez aussi régler le paramètre PRESENCE, appuyez sur le bouton PRES-NR et actionnez ensuite la commande de valeur 3. Pour pouvoir ensuite régler les autres paramètres d'ampli (GAIN etc.) appuyez sur le bouton AMP.

   > **ASTUCE:** Si vous voulez une authentique distorsion d'ampli à lampes vintage, optez pour une valeur VR GAIN élevée.
   >
   > **REMARQUE:** Certains réglages peuvent entraîner une distorsion indésirable (non intentionnelle). Vous pouvez y remédier en diminuant la valeur CH VOLUME.

6. Utilisez le sélecteur CABINET pour sélectionner un modèle d'ampli.

ASTUCE: A la p. 34, vous trouverez une liste des combinaisons ampli/enceinte recommandées.

7. Appuyez sur le bouton PRES-NR et réglez le niveau seuil de la réduction de bruit (NR SENS) avec la commande de valeur 4. Plus la valeur est élevée (0.2, 0.4, … 10.0), plus l'atténuation du signal est rapide. "OFF" signifie qu'il n'y a pas de réduction de bruit.

REMARQUE: Nous vous conseillons de faire appel à la réduction de bruit pour des modèles d'ampli à gain élevé (ex: RECTO et US HIGAIN) car le bruit peut se révéler gênant durant les pauses du jeu. Avec certaines guitares, il peut arriver que des notes maintenues longtemps soient coupées trop tôt. Diminuez alors la valeur NR SENS.

ASTUCE: Vous pouvez effectuer des réglages distincts de réduction de bruit pour les canaux "A" et "B".

ASTUCE: De plus, vous pouvez attribuer un autre modèle d'ampli et d'enceinte au canal "B". Si vous voulez le faire maintenant, appuyez sur le commutateur au pied A/B Ch (sa diode s'allume en rouge) et recommencez les étapes 4~7.

8. Choisissez le type voulu pour chaque bloc d'effet. Exemple: si vous voulez une réverb à ressort, réglez le sélecteur REVERB sur "SPRING 1" (ou "SPRING 2").

ASTUCE: Le bloc REVERB est automatiquement activé et la diode de la ligne REVERB du tableau de paramètres clignote pour indiquer que les paramètres de réverbération peuvent être édités. Si vous avez sélectionné "SPRING 1", par exemple, les commandes de valeur 1~4 vous permettent d'éditer les paramètres TIME, LO DAMP, HI DAMP et PRE DELAY. La commande 6 est toutefois assignée au paramètre MIX.

9. Utilisez ce paramètre MIX (commande de valeur 6) pour établir la balance voulue entre le signal de réverbération et le signal sec.

Sélectionnez un type d'effet pour les autres blocs (PEDAL, MODULATION et DELAY) et modifiez-en les paramètres avec les commandes de valeur.

ASTUCE: Il est souvent plus simple de régler l'effet PEDALquand les autres blocs (Modulation, Delay et Reverb) sont momentanément coupés. Si vous utilisez un effet PEDAL, il vaut mieux le régler tout de suite après avoir sélectionné un modèle d'ampli et d'enceinte.

REMARQUE: Pour certains modèles d'effets, la dénomination reprise dans le tableau de paramètres ne correspond pas au paramètre pouvant être édité avec la commande de valeur en question. Tenez plutôt compte de l'affichage à l'écran: il indique le nom du paramètre en cours d'édition. Pour en savoir plus sur les paramètres disponibles, voyez p. 36.

10. Si vous souhaitez faire d'autres réglages, appuyez sur le bouton de sélection du bloc d'effets voulu et actionnez les commandes de valeur.

Si le bouton EXPRESSION s'allume pendant que vous tournez une commande de valeur, vous pouvez assigner le paramètre en question à une pédale d'expression. Maintenez le bouton EXPRESSION enfoncé durant au moins une seconde pour assigner le paramètre en question à la pédale d'expression 1 (EXP 1). Cette procédure est appelée "Quick Assign" (assignation rapide) car le paramètre sélectionné peut immédiatement être piloté avec la pédale d'expression. (Pour assigner le paramètre affiché à l'écran à la pédale d'expression EXP 2 , maintenez le bouton CONTROL enfoncé durant 1 seconde environ). Prenons un exemple: imaginons que, pour le bloc PEDAL,

vous ayez choisi le modèle U-VIBE et que vous veniez de tourner la commande de valeur 1. Vous avez ainsi sélectionné le paramètre SPEED que vous pouvez assigner à la pédale d'expression 1 avec le bouton EXPRESSION (allumé). Voyez aussi p. 54.

ASTUCE: Si, pour le bloc PEDAL, vous choisissez le modèle VOX WAH, la pédale d'expression EXP 1 se voit automatiquement attribuer le paramètre MANUAL: la pédale sert de pédale wah.

CHANGER LA SÉQUENCE DES EFFETS (CHAIN)

Vous pouvez changer l'ordre des effets Modulation, Delay et Reverb et sauvegarder ces séquences pour chaque programme.

1. Appuyez sur le bouton CHAIN pour afficher la séquence actuelle.
2. Changez l'ordre avec la commande de valeur 6 ou les boutons ▲▼.

Affichage	Séquence de connexion
MD>DL>RV	modulation→delay→reverb
MD>RV>DL	modulation→reverb→delay
DL>MD>RV	delay→modulation→reverb
DL>RV>M	delay→reverb→modulation
RV>MD>DL	reverb→modulation→delay
RV>DL>MD	reverb→delay→modulation

NOMMER UN PROGRAMME

La procédure suivante montre comment attribuer un nom à un programme.

REMARQUE: Le nom est également mémorisé. Si vous sélectionnez un autre programme ou mettez l'appareil hors tension, les derniers changements effectués sont perdus!

1. Appuyez sur le bouton RENAME.
2. Amenez le curseur avec ◄► sur une position de caractère et entrez le caractère voulu avec la commande de valeur 6 ou les boutons ▲▼.

   Vous avez le choix parmi les caractères suivants.



3. Répétez l'étape 2 pour entrer les autres caractères.
4. Lorsque vous avez entré le nom, appuyez sur le bouton EXIT(3.7) afin de retrouver le mode en vigueur au préalable.

SAUVEGARDER UN PROGRAMME

Dès que vous êtes (presque) satisfait du résultat, sauvegardez votre programme!

1. Appuyez sur le bouton WRITE (3.6).

L'affichage de nom (3.8) indique "*WRITE*" tandis que l'affichage BANK (5.1) et les diodes des commutateurs au pied 1~4 clignotent.

2. Choisissez la banque voulue avec la commande de valeur 6 (2.2) ou les boutons ▲▼ (3.1). Entrez le numéro de la mémoire de destination (1~4) avec les boutons ◄►.

Exemple: pour sauvegarder votre programme dans la mémoire "9-1" (banque 9, mémoire 1), utilisez la commande de valeur 6 ou les boutons ▲▼ pour que "9" apparaisse à l'affichage BANK. Utilisez ◄► pour allumer la diode du commutateur au pied 1.

> **ASTUCE:** Vous pouvez aussi sélectionner la mémoire de destination avec les commutateurs au pied BANK UP/DOWN et 1~4.

3. Appuyez une fois de plus sur le bouton WRITE (3.6).

L'écran affiche le message "COMPLETE". Le programme est sauvegardé et vous retrouvez le mode sélectionné au préalable.

> **REMARQUE:** Lors de la sauvegarde, les données résidant dans la mémoire de destination sont écrasées par les nouvelles données. Le programme de la mémoire sélectionnée à l'étape 2 est donc remplacé par le nouveau.
>
> **REMARQUE:** Si vous souhaitez renoncer à la sauvegarde au dernier moment, annulez le processus en appuyant sur le bouton EXIT (3.7).
>
> **REMARQUE:** Si vous sélectionnez un autre programme ou mettez l'appareil hors tension avant de sauvegarder votre programme, les derniers changements effectués sont perdus!

RAMENER UN PARAMÈTRE À SA VALEUR ORIGINALE (ORIG)

La mention ORIG de l'affichage de valeurs (3.10) apparaît lorsque vous revenez à la valeur sauvegardée au cours de vos réglages.

Si, après avoir effectué quelques changements avec une commande ou un bouton, vous optez pour une valeur correspondant à la valeur sauvegardée, la mention ORIG (valeur originale) apparaît à l'écran.

> **ASTUCE:** Pour voir ce qui fait tout le charme et le génie des sons usine du ToneLabSE, procédez comme suit: actionnez les commandes et modifiez les réglages de boutons tout en guettant la mention ORIG. Drôlement pratique!

Présentation des modèles d'amplis, d'enceintes et d'effets

Cette section décrit les 16 modèles d'amplis, 16 modèles d'effets de pédale, 11 modèles d'enceintes ainsi que les effets de modulation, delay et réverbération.

A. Modèles AMP

Quels amplis avons-nous sélectionné pour notre palette de 16 modèles? Croyez-moi, cela n'a pas été facile de faire un choix parmi la pléthore de grands amplis existant au monde. Après d'innombrables sessions de brainstorming, des discussions animées (sans parler des disputes occasionnelles!), des coups de fils à des magiciens du son (dont des guitaristes professionnels, mais aussi des gens à l'oreille exceptionnelle) puis naturellement après des tests intensifs d'écoute et de jeu, nous avons finalement choisi 16 modèles. Et comme vous allez vous en rendre compte, ces modèles font non seulement figure de légendes dans l'histoire des amplis, mais couvrent en outre une gamme sonore exceptionnelle – d'un son clean "blanc comme neige" à un son monstrueux d'overdrive et tous les sons intermédiaires. Mais commençons par ce que vous devriez savoir…

Réglages

Comme nous l'avons déjà mentionné dans ce manuel, votre "ToneLabSE" est équipé de commandes GAIN, VR GAIN, TREBLE, MIDDLE, BASS, PRESENCE et CH VOLUME. Cependant, les amplis modélisés ne disposaient pas nécessairement de toutes ces commandes. Nous avons cependant trouvé dommage de n'affecter aucune fonction à certaines commandes. Nous avons donc toujours veillé à assigner une fonction à chacune des six commandes du ToneLabSE *sans* pour autant exercer une influence négative sur le caractère ni le son de l'original. Cela signifie que vous pouvez exploiter tout le spectre sonore de chaque modèle. Dans certains cas, les six commandes ToneLabSE donnent accès à des fonctions supplémentaires.

Si l'ampli ne dispose pas d'une égalisation à trois bandes, par exemple, réglez les commandes "excédentaires" de tonalité "à midi" pour produire le son de l'original ("neutre"). Avec d'autres réglages, vous vous aventurez sur de nouveaux terrains sonores, ce qui peut aussi être très intéressant. A titre d'information, voici les modèles d'amplis dont les originaux ne disposent pas de commandes Treble, Middle et Bass individuelles:

AMP	COMMANDES DE TONALITÉ DE L'ORIGINAL
AC15	Commutateur Top Cut & Bass Cut
AC15TB	Treble & Bass
AC30	Top Cut uniquement
AC30TB	"Treble, Bass" et "Cut"
TWEED 1x12	Une seule commande, appelée Tone!

Comme vous vous en doutez, nous avons fait de même avec la commande PRESENCE – si cette commande est absente (sans jeu de mot) sur l'original, la commande PRESENCE du ToneLabSE offre des possibilités supplémentaires pour le modèle en question. Ici cependant, la position neutre se trouve à fond à gauche (valeur minimum). Les deux modèles concernés sont le BLACK 2x12 et le TWEED 1x12.

REMARQUE IMPORTANTE: En lisant la description ci-dessous, vous vous rendrez compte que la commande PRESENCE fait office de commande TOP CUT pour les modèles AC15, AC15TB, AC30 et AC30TB, que cette commande se trouve ou non sur l'original.

A propos des commandes Gain et Volume

Les modèles d'amplis du ToneLabSE disposent de trois commandes programmables affectant le niveau (gain): GAIN, VR GAIN et CH VOLUME. Chaque commande a un rôle spécifique et le son d'un modèle d'ampli peut varier du tout au tout en fonction du réglage de ces commandes.
Comme vous le savez peut-être, la majorité des amplis "vintage" disposent d'une seule commande VOLUME pour régler le niveau, tandis que la plupart des amplis plus récents sont habituellement dotés de deux types de commande de niveau: une commande GAIN (parfois appelée PREAMP VOLUME) qui règle le niveau d'entrée de la section préampli et une commande MASTER VOLUME qui définit la portion de signal (et le volume de ce signal) passant du préampli à l'ampli de puissance. De nombreux amplis "vintage" ne disposent pas de commande MASTER VOLUME. Le signal du préampli passe alors directement à l'ampli de puissance sans aucune forme de contrôle.

Les commandes du ToneLabSE sont conçues pour assurer tous les réglages suivants:

ToneLabSE GAIN: Sur les modèles de type "vintage" sans commande Master Volume (à savoir les AC15, AC15TB, AC30, AC30TB, UK BLUES, UK 68P, BLACK 2x12, TWEED 1x12, TWEED 4x10), la commande GAIN fonctionne comme la commande VOLUME de l'original. Sur d'autres modèles d'amplis dotés d'une commande Master Volume, la commande GAIN fait office de commande GAIN ou PREAMP VOLUME.

ToneLabSE VR GAIN: Commande MASTER VOLUME qui contrôle le niveau du signal de préampli passant à l'ampli de puissance (l'étage VALVE REACTOR dans le cas présent). (Votre ToneLabSE fonctionne comme un véritable ampli.)

ToneLabSE CH VOLUME: On pourrait la comparer à un atténuateur de puissance que vous placeriez entre la sortie de l'ampli et l'entrée de l'enceinte, pour autant que cela existe. Elle contrôle le niveau du mixage final et permet d'équilibrer le niveau de tous les sons d'amplis préprogrammés.

Comme pour les originaux modélisés, nous avons basé le rapport entre le préampli et l'ampli de puissance sur leur fonctionnement au sein de l'ampli original. Aussi, pour obtenir des sons d'une authenticité remarquable, réglez la commande VR GAIN de façon identique (ainsi, sur les modèles de type "VINTAGE" ne disposant pas de commande Master Volume, réglez la commande VR GAIN sur la position maximum).
Pour des amplis récents dotés d'une commande de volume global, réglez VR GAIN comme vous le feriez sur l'ampli original. Des valeurs VR GAIN peu élevées produisent davantage une distorsion de prémpli tandis que des valeurs

élevées ajoute une distorsion chaude et caractéristique du Valve Reactor.

Puis enfin: si un ampli comporte un commutateur ou une commande qui lui est typique, nous en avons naturellement tenu compte dans nos modèles! Cela vaut donc la peine de lire les “descriptions de modèles”…

A propos des lampes

En France on parle de “lampes”, en Angleterre de “valves” et aux États-Unis de “tubes” – on vous épargne les autres langues! Ça ne ferait pas avancer les choses ce qui nous intéressent. Ce qui est important, c’est que ces magnifiques petits tubes en verre constituent le coeur de tous nos modèles. Naturellement, nous mentionnerons aussi parfois les lampes utilisées sur l’original, vu l’influence considérable que cela exerce sur le son.

QUESTION: Quelle est la différence entre une lampe de préampli ECC83 et une lampe de préampli 12AX7?

RÉPONSE: L’appellation. Cela mis à part, elles sont totalement identiques – et aussi la lampe favorite des amateurs d’amplis. “ECC83” est le nom anglais et “12AX7” (ou 7025) l’appellation américaine. Oscar Wilde avait raison: les Etats-Unis et la Grande-Bretagne sont bien deux pays séparés par une langue commune!

Précision de l’ampli de puissance

Ce qui se passe à l’étage de puissance de tout bon ampli à lampe est *d’importance capitale* pour la façon dont l’ampli sonne, s’exprime et se comporte. La conception de l’ampli de puissance (“Class A” ou “Class AB”), les lampes utilisées (EL84, EL34, 6L6, 6V6), la rigueur dans la construction du circuit de réinjection négative (s’il existe) et l’interaction entre l’ampli de puissance et les haut-parleurs (ce que les spécialistes appellent “Damping”) – tous ces aspects influencent considérablement le *son*. C’est pourquoi nous avons exploité notre technologie brevetée **Valve Reactor** pour le ToneLabSE. Cette méthode de modélisation exceptionnelle est propre à VOX et génère une réponse ainsi qu’un réalisme comparables à notre gamme d’amplis Valvetronix encensée par la presse. Cette technologie révolutionnaire simule un ampli de puissance à lampes en utilisant de véritables lampes au sein d’un circuit authentique. Elle garantit une reproduction précise et fiable des caractéristiques typiques d’un ampli à lampes. Exemple: si vous choisissez le modèle AC30TB, un ampli doté d’un étage de puissance de classe A, de lampes EL84 et sans circuit de réinjection négative, notre ampli de puissance *Valve Reactor* est reconfiguré exactement selon ces critères.

Nous allons maintenant examiner chacun des modèles d’amplis disponibles…

1. AC15

Il s’agit d’un modèle tiré du canal 2 de l’ampli VOX AC15, sorti en 1962 et appartenant à notre vaste collection d’amplis. Ce combo à lampes 1x12", de 15W et à deux canaux a été lancé sur le marché en 1958; c’était le tout premier ampli VOX. L’origine de son nom “AC15” est simple: il s’agissait d’une “Amplifier Combination” d’une puissance de 15W. Cet ampli super-compact mais puissant comportait des

effets trémolo/vibrato (sur le canal 1 uniquement) et avait un son fantastique. Il a connu un rapide succès auprès des groupes de guitaristes britanniques de l'époque, dont certains ultra-célèbres, sortaient régulièrement des tubes. La majorité d'entre eux s'est fait un plaisir d'être "sponsorisés" par Vox.

Le son unique de cet ampli s'explique principalement par le recours aux lampes EL84 au sein d'un circuit "Class A" sans réinjection négative. Cela vaut aussi pour les trois autres amplis VOX que nous avons modélisés – l'AC15TB, l'AC30 et l'AC30TB. En deux mots: cette conception fournit un rendement supérieur et plus de saturation. Cette dernière ne cesse de s'épaissir – avec les deuxièmes et troisièmes harmoniques de plus en plus fortes – au fur et à mesure que le volume monte. Grâce à la *technologie Valve Reactor* tout à fait unique, l'étage de puissance du ToneLabSE adopte automatiquement les réglages "lampes EL84 dans un circuit Class A sans réinjection" dès que vous choisissez le modèle AC15 ou un autre des trois modèles Vox.

Comme la plupart des amplis de sa génération, l'AC15 se caractérise par son extrême simplicité. Le canal ("2", vous vous souvenez?) que nous avons modélisé ne comporte que trois commandes: Volume, Brilliance (un filtre du grave en réalité) et Top Cut. Quand vous choisissez le modèle AC15, la commande GAIN du ToneLabSE fait office de commande Volume, tandis que la commande PRESENCE agit comme commande Top Cut.* La commande Top Cut de l'AC15 influence les aigus de manière différente qu'une commande Treble "traditionnelle". Moyennant un réglage judicieux, vous arriverez très facilement à produire le fameux "brillant VOX". La commande BASS fait office de filtre de grave (appelé "Brilliance" à l'origine) et remplace le commutateur original par une commande variable.

Passons à présent aux commandes "supplémentaires" TREBLE et MIDDLE (elles n'existent pas sur l'AC15 original). Elles sont donc "extra" à tout point de vue! Réglées "à midi", elles n'ont aucune influence sur le son (c.-à-d. que le modèle sonne exactement comme l'original) mais rien ne vous empêche d'explorer d'autres couleurs tonales en manipulant ces commandes.

*__AU SUJET DES COMMANDES:__ La commande Top Cut de l'AC15 original fonctionne à l'inverse de ce qu'on pourrait imaginer: plus vous la tournez vers la droite, plus elle "coupe". Vous serez donc sans doute content d'apprendre que pour notre modèle, nous avons changé le fonctionnement de cette commande Top Cut (en l'occurrence, la commande PRESENCE): tournez la commande vers la droite pour accentuer les aigus et vers la gauche pour les diminuer.

Lampes équipant l'original: 1 x EF86, 3 x ECC83, 1 x ECC82 dans le préampli, 1 x EZ81 redresseur, 2 x EL84 dans l'ampli de puissance.

2. AC15TB

Contrairement à l'AC15, né à la fin des années 1950, l'AC15TB est un produit des années 1990, caractérisé par la combinaison des traits sonores chauds et convoités de l'ampli de puissance de l'AC15 (de faible puissance de sortie) avec l'incroyable souplesse sonore offerte par le canal Top Boost (TB) d'un AC30. Puis pour rendre le son encore un peu plus irrésistible, un haut-parleur Celestion "Blue" 12" (quoi d'autre?), un effet Reverb et une commande Master Volume. Le tout donne un combo 1x12, 100% lampes et d'une souplesse extrême, combinant avec brio la pureté du son VOX original et des caractéristiques modernes.

L'original est doté de deux commandes de tonalité – Treble et Bass. Comme il se doit, les commandes TREBLE et BASS du ToneLabSE reprennent la fonction de leurs homonymes, tandis que les commandes MIDDLE (neutre à "midi") et PRESENCE contribuent à une plus grande flexibilité sonore… si vous en avez besoin. Pour que ça sonne le plus "Voxy" possible, nous nous sommes arrangés pour que la commande PRESENCE se comporte exactement comme la commande "Top Cut" sur l'AC15 original mais en inversant le réglage ("coupé" = coupure des aigus) comme pour notre modèle AC15.

Comme c'est la tradition chez VOX, notre modèle AC15TBX génère des sons clean qui "sifflent" et "carillonnent" tout en produisant une saturation douce mais puissante, avec toutes les harmoniques voulues. Bon amusement!

Lampes équipant l'original: 5 x ECC83 dans le préampli, 1 x 5Y3GT redresseur, 2 x EL84 dans l'ampli de puissance.

3. AC30

Comme nous l'avons vu, le VOX AC15 a connu un succès fulgurant auprès des groupes de guitaristes anglais de la fin des années 1950. Cependant, plus la popularité de ces groupes croissait, plus il leur fallait des amplis puissants. Oh, l'AC15 avait de la voix pour un ampli 15W (et quelle voix!) mais que pouvait-il faire contre 1000 fans déchaînés et plus? Souvenez-vous, fin des années 50 et début des années 60, les amplis de guitare ne passaient pas par la sono; ce privilège était réservé aux chanteurs et le "backline" devait donc veiller lui-même à se faire entendre. Il était temps pour VOX de proposer un ampli plus puissant, un défi que la firme s'empressa de relever avec un plaisir non dissimulé…

VOX a présenté le résultat en 1959: l'AC30, un ampli 2x12 de 30W. Une nuée de groupes anglais se sont instantanément rués sur l'AC30 et après quelques mois, l'un d'eux est arrivé en tête des hit-parades avec un superbe morceau de guitare instrumental. Il ne fallut donc pas longtemps pour que toutes les grosses pointures britanniques se mettent à jouer sur un AC30, ce qui lui valut à juste titre d'être considéré comme l'amplificateur à l'origine du "Beat Boom". Plus impressionnant encore, cet ampli a véritablement porté "la déferlante britannique" – c.-à-d. le succès des groupes britanniques aux Etats-Unis dans les années 1960. Cette invasion de l'Amérique a été menée par un quatuor de Liverpool qui sont vite devenus les plus célèbres ambassadeurs de VOX.

Quand nous avons créé ce modèle, nous nous sommes surtout concentrés sur le canal Normal de l'AC30 et ses plus beaux sons, car ils incarnent justement les sonorités avec lesquelles les Britanniques avaient conquis les Etats-Unis. Tout comme sur son petit frère l'AC15, le canal Normal de l'AC30 présente la même simplicité d'équipement – Volume et Top Cut (représentées respectivement par les commandes GAIN et PRESENCE*).

***AU SUJET DES COMMANDES:** Une fois de plus, la commande PRESENCE reprend la fonction "Top Cut" de l'AC30; son fonctionnement est inversé par rapport à l'original ("coupé" = coupure des aigus) comme pour le modèle AC15.

Lampes équipant l'original: 4x ECC83, 1 x ECC82 dans le préampli, 1 x GZ34 redresseur, 4 x EL84 dans l'ampli de puissance.

4. AC30TB

Même si dès le départ l'AC30 a connu un succès retentissant, certains artistes souhaitaient cependant un ampli avec plus de possibilités sonores et davantage de gain. VOX a vite réagi et a sorti un circuit de traitement additionnel contenant une lampe ECC83 supplémentaire, appelé "Top Boost"*. Grâce à l'intégration du circuit "Top Boost" dans l'ampli AC30, le gain du canal Brilliant du combo a augmenté et deux commandes EQ (égalisation) ont été ajoutées, ce qui permettait de régler la tonalité avec les commandes Treble, Bass et Cut. Le moins que l'on puisse dire, c'est que cela a révolutionné la vie des guitaristes! En fait, le son gonflé de cet ampli est devenu, du jour au lendemain, la griffe acoustique de nombreux grands groupes des années 1960.

> **ANECDOTE HISTORIQUE:** VOX avait d'abord nommé ce nouvel ajout "Brilliance Unit" mais les guitaristes ont vite parlé de "Top Boost". Les premiers circuits Top Boost étaient livrés sans ampli et devaient être montés dans l'ampli existant. Et même si cette intervention n'était pas particulièrement difficile, elle n'était certainement pas à la portée de tout le monde (et puis soyons francs: chipoter avec de l'électricité, etc., ce n'est pas vraiment ma conception d'une soirée agréable). Aussi dès 1964, le circuit Top Boost équipait l'AC30 de série.

Ici aussi, la commande PRESENCE de notre modèle fait office de commande Cut (et une fois de plus, elle est inversée: "coupé"= coupure des aigus), tandis que les commandes GAIN, TREBLE et BASS assurent les fonctions des commandes Volume, Treble et Bass de l'original. La commande MIDDLE est un "extra"; si vous n'en avez pas besoin, réglez-la sur "midi".

Notre modèle AC30TB produit des sons propres, chaleureux, aux aigus doux mais superbement définis et une saturation qui gronde à souhait. A cet égard, ce modèle est une simulation très réussie des amplis "Class A" originaux, un must pour tout guitariste qui se respecte.

Lampes équipant l'original: 5x ECC83 & 1 x ECC82 dans le préampli, 1 x GZ34 redresseur, 4 x EL84 dans l'ampli de puissance.

5. UK BLUES

Le modèle UK BLUES s'inspire du canal "High Treble" d'un amplificateur très rare et monté à la main en Angleterre, au début des années 1960. Bien que le circuit TWEED 4x10 ait servi de modèle à cet ampli, il comporte plusieurs différences de taille (autres lampes, transformateurs différents, impédance de sortie plus élevée et des haut-parleurs tout à fait différents dans une enceinte au dos fermé) qui ont donné au UK BLUES son caractère unique et en ont fait une pièce de collection. En fait, à puissance maximum, cet ampli de 30W produit un son crunch qui a métamorphosé le son rock'n'roll – et qui reste en outre très apprécié de nos jours.

Lampes équipant l'original: 3 x ECC83 dans le préampli, 1 x GZ34 redresseur, 2 x KT66 dans l'ampli de puissance.

6. UK 68P

Ce modèle est tiré du canal "High Treble" d'un ampli 100% à lampes de 50W, de 1968, doté d'une face avant en plexiglas et de quatre (4) entrées. L'original ne dispose pas d'une commande Master Volume, ce qui fait qu'on peut pousser l'ampli à fond et se laisser décoiffer. C'est d'ailleurs ce qu'ont fait ses utilisateurs. Et s'ils ne

sont pas complètement sourds, c'est ce qu'ils font encore à l'heure actuelle! Nous avons choisi cet ampli pour la richesse et la chaleur extraordinaire de ce superbe son classique! Comme cet ampli ne dispose pas de commande Master Volume, la seule façon d'en tirer tout le potentiel consiste à pousser son volume à fond. Pour obtenir la réponse précise de l'original, n'oubliez pas de régler la commande VR Gain sur la valeur maximum. Le ToneLabSE fonctionne EXACTEMENT comme l'original. Cela vaut pour tous les modèles d'amplis sans commande Master.

Tournez tranquillement la commande GAIN à fond vers la droite et plongez-vous dans cet overdrive unique et immédiatement reconnaissable qui réagit avec précision à la dynamique de votre jeu et domine le "rock classique". En diminuant légèrement le niveau de la guitare, vous obtenez un son "clean" qui peut être très utile.

Lampes équipant l'original: 3 x ECC83 dans le préampli, 2 x EL34 dans l'ampli de puissance.

7. UK '80s

Ce modèle est tiré d'un ampli 100W monocanal 100% à lampes de 1983, muni d'une commande Master Volume – une invention géniale, car pour la première fois les guitaristes disposaient d'un son crunch sans devoir pousser l'ampli à fond. Une règle d'or: la commande Gain (du préampli) devait impérativement être à fond car c'était la seule manière d'obtenir ce son épais et rugissant qui a dominé la scène hard rock et heavy metal des années 1980. Des rockeurs britanniques bardés de cuir aux maîtres du speed metal américains grattant plus vite que l'éclair et baignant dans l'hémoglobine – tous ont utilisé l'original du modèle UK '80s… et beaucoup continuent à le faire.

Si le modèle UK '80s doit son succès à un crunch caractéristique à fendre le crâne, il a plus d'un son dans son sac. Notre modèle est sur la même longueur d'onde que l'original: quand vous diminuez le niveau de la guitare, vous obtenez un son clair et brillant, idéal pour les accords, qui se taille une place dans un mixage comme une lame chaude dans du beurre.

Lampes équipant l'original: 3 x ECC83 dans le préampli, 4 x EL34 dans l'ampli de puissance.

8. UK '90s

Ce modèle est tiré du canal "Lead" d'une tête de 100W à deux canaux, capable d'une telle saturation du préampli que sa commande Gain peut être tournée sur 20 (Nigel était si fier de son "11"!). Cet ampli est le successeur de l'UK '80s et doit son existence à la demande toujours plus grande de saturation, de fonctions et de flexibilité. Cet ampli fut-il un succès? Comme il y a dix ans, cet ampli a imposé une nouvelle norme en la matière, la réponse est donc un "Oui!" assourdissant.

Lampes équipant l'original: 4 x ECC83 dans le préampli, 4 x EL34 dans l'ampli de puissance.

9. UK MODERN (UK MODRN)

Ce modèle est tiré du canal High Gain d'un ampli 100W 100% à lampes et plus récent, qui se situe quelque part entre un UK '80s et un UK '90s. Doté d'un préampli unique et débordant de saturation, il bénéficie de toutes les nouveautés de l'UK '90s

ainsi que du “punch” brut et du caractère “crasseux” tant appréciés de l’étage de puissance de l’UK ’80s. Le tout donne un ampli plus agressif et polyvalent, capable de délivrer une saturation monstrueuse en conservant une définition très précise. Avec la commande GAIN en position maximum, le modèle UK MODERN produit des sons solo qui permettent de surfer sur des vagues de Larsen tout en conservant le caractère compact et la “pêche” dans les graves. Âmes sensibles s’abstenir!

Lampes équipant l’original: 4 x ECC83 dans le préampli, 4 x EL34 dans l’ampli de puissance.

10. RECTO

Cette brute est basée sur le canal “Modern High Gain” d’une bête blindée de 100W originaire de Californie. Ses graves profonds, sombres et ondulants, ses aigus “pétillants” ainsi que sa saturation rappelant Godzilla ont fait de cet ampli 100% à lampes la bête de prédilection de la plupart des nouveaux groupes metal, qui veulent soit “aggraver” leur guitare au maximum ou jouent sur une 7 cordes.

Pour des valeurs GAIN réduites, le modèle RECTO produit un son clair hyper-brillant et caractéristique, soutenu par de riches harmoniques dans l’aigu qui confèrent une dimension et une plénitude particulières. Ceci dit, le modèle RECTO n’est pas vraiment l’ampli idéal pour jouer du Country’n’Western. Si, par contre, vous jouez du “Nu-Metal” qui déménage dans un grave insondable, alors RECTO est peut-être bien la seule solution!

Lampes équipant l’original: 5 x 12AX7 dans le préampli, 2 x 5U4G redresseurs, 4 x 6L6 dans l’ampli de puissance.

11. US HIGAIN (US HI-G)

Ce modèle provient directement du canal Overdrive d’une tête 100% à lampes de 100W, qui a vu le jour en 1991 et était couverte en peau de serpent! Cet ampli de haute performance a été conçu par un type qui construit – et conduit – aussi des dragsters; pas étonnant donc que la commande Gain puisse être réglée sur “11”! (© Nigel Tufnel!)

Le modèle US HIGAIN offre un son puissant et ultra-saturé, avec des graves à la pelle et des médiums et aigus comprimés. Cela donne un son qui ne perd rien de son excellente définition, même à des niveaux de saturation élevés. Ces caractéristiques ont contribué à faire de cette tête le favori des plus grands guitaristes de ce monde tandis que sa polyvalence sonore en fait un outil idéal pour les styles musicaux les plus divers.

Lampes équipant l’original: 4 x 12AX7 dans le préampli, 4 x 6L6 dans l’ampli de puissance.

12. BOUTIQUE OD (BTQ OD)

Nous avons tiré ce modèle du canal Overdrive d’une tête 100W extrêmement rare, coûteuse et recherchée, appelée “Overdrive Special”. Il s’agit d’un modèle “Custom”, réalisé à la main et produisant un son overdrive spectaculaire qui permet de mettre un zeste de saxo dans des solos joués legato. Avec la commande GAIN à fond, le modèle BOUTIQUE OD offre un sustain d’une douceur et d’une intensité qui évoquent – peut-on encore dire ça?– des traits féminins.

Lampes équipant l'original: 3 x 12AX7 dans le préampli, 4 x EL34 dans l'ampli de puissance.

13. BOUTIQUE CL (BTQ CL)

Ce modèle provient du canal Clean d'un autre ampli très coûteux et réalisé à la main par celui qui a aussi produit l'original du modèle BOUTIQUE OD. Nous avons écouté plusieurs amplis de première classe pour ce modèle avant de porter notre choix sur cet ampli. Puis même si sa finition rouge vif n'est pas du goût de tout le monde, c'est un de ses sons "Clean" qui a fait l'unanimité! Les graves sont pleins et ronds à souhait, la réponse dans le médium est rapide et précise et les aigus sont tout simplement brillants. C'est le complément de rêve pour ceux qui jouent avec une guitare équipée de micros à simple bobinage. En outre, cet ampli réagit avec une précision et une vitesse impressionnantes au style de jeu et à l'attaque; il sonne de façon radicalement différente selon le micro choisi. Autre avantage considérable, les accords résonnent et s'épanouissent littéralement.

Lampes équipant l'original: 3 x 12AX7 dans le préampli, 4 x 6L6 dans l'ampli de puissance.

14. BLACK 2x12 (BLK 2X12)

Cette beauté noire à deux canaux que nous avons modélisée est un combo 2x12 "indispensable" pour le musicien country et blues. Il produit un son clair très recherché, compact et résonant, tandis que ses graves, profonds et serrés, rappellent ceux d'un piano.

Outre ces superbes sons clean, le BLACK 2x12 produit aussi ce fameux son classique Chicago Blues – tout spécialement avec une guitare dotée de micros à simple bobinage. Tout comme l'original, les graves de notre modèle ont tendance à s'effondrer avec une saturation importante. Voici comment obtenir cet overdrive classique de BLACK 2x12 avec le ToneLabSE: GAIN et VR GAIN à fond, pas trop de BASS, MIDDLE à fond et TREBLE à votre sauce. Comme l'égalisation du BLACK 2x12 se trouve devant la commande Gain du préampli, il faut pousser considérablement le médium pour accentuer la saturation dans cette plage de fréquence et produire un son blues chantant à souhait.

L'original de ce modèle ne possède pas de commande Presence mais dispose en revanche d'un commutateur **Bright**. Avec la commande PRESENCE du ToneLabSE, vous pouvez non seulement activer et couper ce commutateur mais aussi explorer toutes les possibilités intermédiaires!

Lampes équipant l'original: 4 x 12AX7s & 2 x 12AT7 (alias ECC81) dans le préampli, 4 x 6L6 dans l'ampli de puissance.

TUYAU: Le modèle BLACK 2x12 est le complément idéal pour le type ACOUSTIC (Acoustic Guitar Simulator) de la section PEDAL.

15. TWEED 1x12 (TWD 1X12)

L'original qui se cache derrière ce modèle a vu le jour en 1958 à Fullerton, en Californie, et portait un "costume en tweed" – d'où son nom. Tout comme l'AC15, ce combo 1x12 de 18W est ultra-simple. Outre la commande Volume obligatoire, il n'a qu'une seule autre commande servant à régler la tonalité et baptisée "Tone". Tone! Cette com-

mande Tone sert uniquement à accentuer et à atténuer les aigus; vous pouvez simuler son comportement avec les commandes TREBLE, MIDDLE et BASS comme suit:

Commande Tone de l'original en position minimum (coupée) = BASS en position maximum; TREBLE et MIDDLE "à 9 heures" (PRESENCE "coupé").

Commande Tone de l'original en position maximum (10) = TREBLE en position maximum; BASS et MIDDLE "à 9 heures" (PRESENCE "coupé").

REMARQUE: Comme l'original ne dispose pas de commande PRESENCE, réglez cette commande en position "coupée" pour ne pas influencer le son mais vous pouvez aussi l'utiliser pour éclaircir le son.

Fidèle à l'original, le TWEED 1x12 produit un son ouvert et relativement neutre en version clean. En revanche, il se met à "gronder" de façon magistrale quand vous le poussez. Cette bête produit un son saturé au contenu harmonique extrêmement riche. Taquinez un peu ce tigre et il produit instantanément tous les classiques, comme ces bons vieux sons rockabilly et rock'n'roll des années 1950 et 1960 – surtout avec un micro à simple bobinage.

Lampes équipant l'original: 1 x 12AY7, 1 x 12AX7 dans le préampli, 1 x 5Y3GT redresseur, 2 x 6V6 dans l'ampli de puissance.

16. TWEED 4x10 (TWD 4X10)

Le combo 4x10 que nous avons modélisé ici est né en 1959 et était conçu au départ pour la basse. Cela dit, les guitaristes ont vite succombé au charme de cet overdrive à la fois doux et puissant, car c'est justement ce qu'il leur fallait pour jouer du R&B (rhythm 'n' blues). Le TWEED 4x10 est très sensible et réagit tant à la force exercée pour piquer les cordes qu'au réglage de volume de la guitare. Lorsque vous poussez l'ampli à fond et diminuez le volume de la guitare, vous obtenez un son magnifique à la fois clair et plein. Et grâce à sa dynamique, vous pouvez doser le degré de saturation simplement en piquant les cordes de façon plus ou moins douce ou forte.

Une autre caractéristique géniale du TWEED 4x10, c'est le *plongeon* typique des amplis à lampes, provoqué par les lampes redresseuses GZ34 quand l'ampli est poussé à fond. "*Plongeon*?" "Quel plongeon?". Pour comprendre de quoi il s'agit, tournez les commandes GAIN et VR GAIN à fond et piquez méchamment les cordes! Vous entendez comme la note "plonge" lors de l'attaque puis remonte lentement à la surface? C'est ça, le *plongeon*.

TUYAU: Tout comme sur l'original, les commandes Middle et Treble du modèle TWEED 4x10 sont interactives. Ainsi, si vous réglez le médium sur une valeur élevée, l'aigu est automatiquement relevé. Il faut donc parfois baisser le niveau de la commande Treble en conséquence. A l'inverse, si vous réglez le médium sur une valeur basse, vous diminuez l'aigu; ici aussi, vous pouvez le corriger avec la commande TREBLE.

Lampes équipant l'original: 1 x 12AY7, 2 x 12AX7 dans le préampli, 1 x GZ34 redresseur, 2 x 5881 dans l'ampli de puissance.

B. MODÈLES CABINET

Examinons à présent les modèles d'enceintes (CABINET):

IMPORTANCE DES ENCEINTES ET HAUT-PARLEURS

Quelle serait l'utilité de modèles d'amplis d'une précision vertigineuse sans des modèles d'enceintes offrant la même rigueur? Comme vous le savez sans doute, dans le monde réel, l'étage de sortie d'un ampli de puissance fonctionne en étroite collaboration avec la courbe d'impédance du ou des haut-parleurs qu'il excite. Cette collaboration active et variable joue un rôle crucial dans la production de ce son chaleureux, bourré de pêche et de chaleur que nous connaissons et vénérons. En résumé, il n'y a pas que la réponse en fréquence qui intervient dans la modélisation d'une enceinte. C'est la combinaison de la bande passante, de la réponse transitoire (la façon dont un haut-parleur réagit à des sauts de niveau) et l'interaction entre la sortie de l'ampli et la courbe d'impédance du haut-parleur qui produisent la magie. D'autres facteurs tout aussi importants entrent en ligne de compte pour la modélisation d'une enceinte: il s'agit des dimensions de l'enceinte (boîtier), de la résonance de cette enceinte (qui dépend du type et de l'épaisseur du bois dont elle est constituée) et enfin de la conception (au dos ouvert, semi-ouvert ou fermé). Grâce à des circuits et à une technologie de modélisation uniques, le ToneLabSE simule fidèlement tous ces facteurs dans chacun de ses modèles d'enceintes.

1. TWEED 1x8 (TWD 1X8)

Le haut-parleur Alnico 8" 3.2Ω modélisé ici est destiné à un ampli simple avec une lampe de sortie 6V6. Vous avez sûrement déjà entendu le son de cet ampli mais vous n'avez peut-être pas remarqué le type d'ampli. En dépit de sa taille, il s'agit d'un élément extrêmement flexible. Les graves sont chauds et profonds tandis que les aigus sont clairs et pétillants, sans ce son particulièrement irritant et propre aux haut-parleurs de 8 pouces souvent utilisés pour guitare.

2. TWEED 1x12 (TWD 1X12)

Cette enceinte est la seconde moitié de notre modèle d'ampli Tweed 1x12. Comme son nom l'indique, il s'agit d'une enceinte avec un seul haut-parleur 12", comportant un aimant Alnico et produite par l'un des fabricants de haut-parleurs "vintage" les plus vénérés des Etats-Unis.

3. TWEED 4x10 (TWD 4X10)

Cette enceinte bénéficie également de haut-parleurs à aimants Alnico fabriqués aux Etats-Unis et est une partenaire idéale pour notre modèle d'ampli TWEED 4x10. Il s'agit d'une enceinte au dos ouvert, dotée de quatre haut-parleurs 10" de 8Ω branchés en parallèle pour produire une impédance totale de 2Ω. Conçue au départ pour la basse, cette enceinte a su séduire plus d'un guitariste.

4. BLACK 2x10 (BLK 2X10)

Bien que nous n'ayons pas modélisé l'ampli correspondant à cette enceinte, ce combo 35W produit à Fullerton (Californie) a fait un malheur au milieu des années 1960. Il s'agit d'une enceinte au dos ouvert 2x10" avec aimant en céramique (de

fabrication américaine). Et voici que voilà… le rêve pour le blues, le jazz et la country. Comme tous les autres modèles d'enceintes, vous pouvez le combiner avec chacun des modèles d'ampli et créer des combinaisons sonores détonantes. Vous trouverez des suggestions de combinaisons dans les tableaux plus loin.

5. BLACK 2x12 (BLK 2X12)

Comme vous l'aurez sans doute deviné, c'est l'enceinte qui accompagnait l'ampli que nous avons immortalisé avec notre modèle BLACK 2x12. Elle est dotée de deux haut-parleurs 12" avec aimant en céramique, fabriqués eux aussi aux Etats-Unis au milieu des années 1960. Ces haut-parleurs 8Ω sont branchés en parallèle pour une charge totale de 4Ω. Ils se sont distingués dans une multitude d'enregistrements de styles très divers, avec toutefois une nette prédominance de la musique country et blues-rock.

6. VOX AC15 (AC15)

Ce combo 1x12" au dos ouvert comporte le célèbre haut-parleur VOX Blue Alnico, produit par Celestion à Ipswich, en Angleterre. Le modèle que nous avons utilisé était une réédition moderne logée dans le combo VOX AC15TB. Ce haut-parleur d'une impédance de 8Ω et d'une puissance de 15W offre un rendement formidable pour une enceinte 1x12 au dos ouvert. C'est aussi lui qui contribue à mettre en exergue le fameux son VOX.

7. VOX AC30 (AC30)

On double la puissance… et le nombre de haut-parleurs. Ainsi, les haut-parleurs 2x12" VOX Blue Alnico, branchés en série pour un total de 16Ω, délivrent une ration supplémentaire de ce fabuleux son VOX. Ici, nous avons modélisé de superbes spécimens dont l'origine remonte aux années 1960. Comme le son des haut-parleurs change avec l'âge, cette configuration pourrait ne pas correspondre à vos souvenirs.

8. VOX AD412 (AD412)

Cette enceinte compte parmi les derniers produits VOX en date. Nous en sommes si fiers que nous l'avons tout naturellement incluse dans nos modèles d'enceintes. L'enceinte originale est équipée de haut-parleurs Celestion "sur mesure" à aimants neodyme. C'est d'ailleurs l'une des premières enceintes (si pas la toute première) à bénéficier de cette technologie. Elle repose en outre sur une nouvelle conception d'enceinte acoustique, une autre première pour les produits VOX et les enceintes 4x12 en général. Cette enceinte se marie avec tous les modèles d'ampli, avec cependant un petit penchant pour les modèles de tête. Vous allez adorer!

9. UK H30 4x12 (UK H30)

Ce modèle s'inspire d'une enceinte plus ancienne et très robuste (équipée de haut-parleurs 30W de la fin des années 1960), construite par le célèbre fabricant d'amplis anglais qui avait déjà signé l'UK T75 4x12. Ces enceintes ont servi pour d'innombrables enregistrements de tubes rock.

10. UK T75 4x12 (UK T75)

Ce modèle 4x12" provient d'une célèbre enceinte noire construite en Angleterre et

dotée de haut-parleurs anglais modernes de 75W. Cette enceinte pour guitare, que l'on a l'habitude de voir en tour, est sans doute la plus vendue à ce jour; elle convient parfaitement pour la majorité des styles rock. Impossible de passer à côté!

11. US V30 4x12 (US V30)

Cette bête noire vient de Californie, comme notre ampli RECTO. Elle bénéficie de quatre haut-parleurs appelés "Vintage" et fabriqués en Angleterre.

Elle est célèbre pour ses graves profonds et la précision de ses aigus, et extrêmement populaire parmi les grands noms actuels du "Nu-Metal". Vous voyez le topo!

QUELLES SONT LES COMBINAISONS GAGNANTES?

En fait, le ToneLabSE permet de combiner n'importe quel modèle d'ampli avec n'importe quel modèle d'enceinte pour créer des sons variés, voire absolument inédits. Cependant, pour vous donner un point de départ, voici une liste de combinaisons historiquement correctes:

MODÈLE D'AMPLI	MODÈLE D'ENCEINTE HISTORIQUEMENT CORRECT
TWEED 1x12	TWEED 1x12
TWEED 4x10	TWEED 4x10
BLACK 2X12	BLACK 2x12
AC15	VOX AC15
AC15TB	VOX AC15
AC30	VOX AC30
AC30TB	VOX AC30
UK BLUES	UK H30
UK 68P	UK H30
UK 80's	UK T75
UK 90's	UK T75
UK MODERN	UK T75 ou US V30
US HiGAIN	US V30 ou UK T75
RECTO	US V30
BOUTIQUE OD	UK H30 est un bon choix
BOUTIQUE CLN	UK H30 est un bon choix

Attention! L'enceinte VOX AD412 est si récente qu'il n'existe pas (encore!) de combinaison "historique" avec les amplis modélisés (en septembre 2003).

QUELQUES RECOMMANDATIONS

Certains fabricants d'amplis produisaient aussi d'autres modèles en se basant sur des amplis similaires et en utilisant d'autres configurations de haut-parleurs. Vous pouvez procéder de même sur le ToneLabSE afin de vous rapprocher du son de ces autres amplis. Par exemple:

Modèle d'ampli	Modèle d'enceinte	Modèle équivalent
BLACK 2x12	BLACK 2x10	Combo de type Blackface Vibrolux
BLACK 2x12	TWEED 4x10	Combo de type Blackface Super
TWEED 1x12	BLACK 2x10	Combo de type Tweed Super

Modèle d'ampli	Modèle d'enceinte	Modèle équivalent
UK BLUES	VOX AC30	Ancien combo de type BluesBreaker
VOX AC15	VOX AC30	VOX AC15 Supertwin

Notez que ces amplis ne constituent que des approximations car leur puissance, les transformateurs de sortie et le fabricant/type des haut-parleurs d'origine pourraient différer de ceux des produits originaux.

Grâce à sa grande souplesse, le ToneLabSE permet d'assembler les modèles d'amplis et d'enceintes les plus divers d'un tour de commande, sans risquer de faire exploser vos haut-parleurs. Un risque (malheureusement!) réel dans un contexte non virtuel. Vous pouvez exploiter cette capacité pour produire des combinaisons très intéressantes, dont certaines vous seront utiles et d'autres peut-être moins. Vous êtes seul juge en la matière et vous bénéficiez maintenant de possibilités impensables auparavant. N'hésitez surtout pas à explorer toutes les combinaisons d'amplis et d'enceintes. Après tout, le ToneLabSE est un laboratoire sonore.

REMARQUE: Les noms de produits figurant dans ce manuel sont des marques de fabrique de leurs détenteurs respectifs. Ces derniers ne sont nullement associés ou affiliés à VOX de quelque manière que ce soit (à l'exception de VOX bien sûr!!) Les noms et descriptions de ces produits sont uniquement fournis en vue d'identifier les modèles spécifiques étudiés par VOX lors du développement de ce produit.

C. EFFETS PEDAL

Les effets de pédale sont placés devant l'ampli.

(*): Indique un paramètre que vous pouvez piloter avec une pédale d'expression.

PEDAL	DRIVE	LEVEL	TONE	MANUAL	TYPE	ORDER
COMP	SENS	LEVEL	ATTACK			
	1.0~10.0	0.0~10.0	1.0~10.0			
ACOUSTIC	BODY	BASS	TREBLE			
	1.0~10.0	0.0~10.0	0.0~10.0			
VOX WAH		CLOSE	OPEN	MANUAL	TYPE	ORDER
		1.0~10.0	1.0~10.0	1.0~10.0	847/848	PrE/PoS
AUTO WAH	SENS	POLARITY	ATTACK		TYPE	ORDER
	0.0~10.0	uP/dn	1.0~10.0		847/848	PrE/PoS
U-VIBE	SPEED	DEPTH	MIX			
	1.00~10.00[Hz]	0.0~10.0	0.0~10.0			
BLK/ORG PHASE	SPEED	DEPTH	RESO	MANUAL	TYPE	ORDER
	0.100~10.00[Hz]	0.0~10.0	0.0~10.0	1.0~10.0	bL/Or1/Or2	PrE/PoS
OCTAVE	DIRECT	1OCTAVE	2OCTAVE			
	0.0~10.0	0.0~10.0	0.0~10.0			
RING MODULATOR	DIRECT	EFFECT	FILTER	MANUAL		
	0.0~10.0	0.0~10.0	1.0~10.0	0.0~10.0		
TREBLE BOOST TUBE OD SUPER OD BOUTIQUE FAT DIST ORANGE DIST FUZZ OCTAFUZZ	DRIVE	LEVEL	TONE			
	1.0~10.0	0.0~10.0	1.0~10.0			

1. COMP

Vous devez jouer un passage clean et régulier? Vous avez besoin de plus de sustain pour un solo? Alors il vous faut l'effet COMP. Ce modèle d'une pédale de compression très en vogue dans les années 1980 et 1990 garantit un son percutant mais clair, un must absolu pour les accompagnements pop et funk. Cet effet permet aussi d'ajouter un looong sustain – même quand vous n'utilisez pas de distorsion.

[1] "SENS" 1.0...10.0 Règle la sensibilité du compresseur (c.-à-d. le niveau à partir duquel le "nivellement" est déclenché). Plus la valeur est élevée, plus le sustain est long (parce que la compression du niveau est d'autant plus importante).

[2] "LEVEL" 0.0...10.0 Règle le niveau de sortie.

[3] "ATTACK" 1.0...10.0 Règle l'intensité de l'attaque.

2. ACOUSTIC

Si vous voulez jouer “unplugged” sans devoir changer de guitare et d’ampli, servez-vous de ce “simulateur acoustique”. C’est un effet bien pensé qui permet de transformer par magie une guitare électrique en acoustique. Pour un résultat optimal, utilisez un micro à simple bobinage (à faible niveau de sortie) côté manche et choisissez le modèle d’ampli “BLACK 2x12”.

[1]	“BODY”	1.0...10.0	Règle la résonance de la caisse. Réglez ce paramètre avec le paramètre BASS pour obtenir un résultat équilibré.
[2]	“BASS”	0.0...10.0	Règle les graves.
[3]	“TREBLE”	0.0...10.0	Règle les aigus.

3. VOX WAH

Cet effet repose sur deux légendaires pédales wah de VOX: la V847 et la V848 Clyde McCoy. Leur son “guttural” sans pareil en fait depuis longtemps l’unique favorite de nombreux professionnels. Bien utilisée, cette pédale fera pleurer votre guitare comme un bébé ou la fera hurler comme un dément!

[2]	“CLOSE”	1.0...10.0	Règle le timbre quand la pédale wah est fermée.
[3]	“OPEN”	1.0...10.0	Règle le timbre quand la pédale Wah est ouverte.
[4]	“MANUAL”	1.0...10.0	* Règle le timbre (position) du wah.
[5]	“TYPE”	847, 848	Sélectionne V847 ou V848 Clyde McCoy comme type de wah.
[6]	“ORDER”	PrE(PRE), PoS(POST)	Sélectionne l’ordre de connexion. PRE/POST place le wah avant/après le modèle d’ampli.

CONSEIL SONORE PRATIQUE: De nombreux guitaristes, dont les plus grands, cherchent le “sweet spot” de la pédale (ce point qui produit un son typique) et laissent la pédale dans cette position. Il existe un nom pour cela: *stuck wah* (wah coincé!); utilisé avec goût, cela peut produire un son particulier qui vous garantit une place au sein de n’importe quel mixage. Vous pouvez mémoriser un point sensible avec la commande TONE en un clin d’oeil. Essayez, c’est super…

4. AUTO WAH

La pédale wah du flemmard! C’est une blague!… Cet effet vacillant mais superbe produit un Wah automatique, basé sur votre attaque (c.-à-d. la force avec laquelle vous grattez les cordes). Comme pour le VOX WAH, vous avez le choix entre le V847 et le V848 comme type de wah.

[1]	“SENSE”	0.0...10.0	* Détermine la sensibilité avec laquelle le wah réagit aux signaux de la guitare.
[2]	“POLARITY”	uP(UP), dn(DOWN)	Règle le sens de fonctionnement de l’effet Auto Wah.
[3]	“ATTACK”	1.0...10.0	Règle la vitesse de réponse de l’effet Auto Wah.
[5]	“TYPE”	847, 848	Sélectionne soit V847 soit V848 Clyde McCoy comme type de wah.
[6]	“ORDER”	PrE(PRE), PoS(POST)	Sélectionne l’ordre de connexion. PRE/POST place le wah avant/après le modèle d’ampli.

5. U-VIBE

Ce modèle est tiré du célèbre Univox Uni-Vibe – un effet phaser/vibrato conçu pour simuler les enceintes rotatives. Il produit un son particulièrement séduisant et "dilué". Au fait: l'inventeur de cet effet a aussi conçu plus tard la *technologie Valve Reactor*, utilisée par l'ampli de puissance du ToneLabSE.

[1]	"SPEED"	1.00...10.00 [Hz]	Règle la vitesse de l'effet Uni-Vibe.
[2]	"DEPTH"	0.0...10.0	Règle l'intensité de l'effet Uni-Vibe.
[3]	"MIX"	0.0...10.0	Règle le rapport entre le son direct et l'effet vibrato.

ASTUCE: Si vous assignez le paramètre SPEED à une pédale d'expression, vous pouvez piloter la vitesse du vibrato comme sur une Uni-Vibe.

6. BLK/ORG PHASE (B/O PHAS)

Vous disposez ici d'une modélisation de trois effets phaser: un phaser à quatre niveaux fabriqué au Danemark et emballé dans un boîtier noir, un phaser populaire, toujours à 4 niveaux, dans un boîtier jaune et un phaser au son doux, jaune aussi, mais à dix niveaux. Choisissez le modèle voulu avec la commande TYPE.

[1]	"SPEED"	0.100...10.00 [Hz]	Règle la vitesse de modulation.
[2]	"DEPTH"	0.0...10.0*	Règle l'intensité de modulation.
[3]	"RESO"	0.0...10.0	Règle la quantité de résonance.
[4]	"MANUAL"	1.0...10.0*	Règle la fréquence centrale du balayage. MANUAL reste sans effet si DEPTH est réglé sur 10.
[5]	"TYPE"	bL, Or1, Or2	Sélection du type de phaser. bL: Phaser danois à quatre niveaux et large plage. Or1: Phaser populaire à quatre niveaux dans un boîtier jaune. Or2: Phaser sophistiqué à dix niveaux dans un boîtier jaune.
[6]	"ORDER"	PrE (PRE), PoS (POST)	Sélectionne l'ordre de connexion. PRE/POST place l'effet avant ou après le modèle d'ampli.

7. OCTAVE

Cet effet génère une copie plus basse d'une ou deux octaves des notes que vous jouez et donne ainsi plus de "poids" à des phrasés de simples notes.

[1]	"DIRECT"	0.0...10.0	Niveau de la note jouée.
[2]	"1OCTAVE"	0.0...10.0	Balance entre la note originale et la note plus basse d'une octave.
[3]	"2OCTAVE"	0.0...10.0	Balance entre la note originale et la note plus basse de deux octaves.

ATTENTION! Comme toutes les pédales de ce type, OCTAVE ne fonctionne *que* si vous jouez des notes isolées… Les accords le font donc complètement débloquer! Ce n'est pas un point faible mais tout bonnement un fait – pour toutes les pédales Octaver!

8. RING MODULATOR (RING MOD)

Un modulateur à anneau se sert d'un oscillateur pour générer une sinusoïde qui est multipliée par le signal de la guitare pour produire des harmoniques plus hautes et plus basse que les fréquences produites par la guitare. Vous obtenez des hauteurs imprédictibles qui cassent toute mélodie. D'autre part, il existe un filtre à la sortie de cet effet qui permet de ne conserver que les fréquences les plus basses afin d'obtenir des graves qui ne pourraient normalement pas être générés sur une guitare.

Si vous assignez le paramètre MANUAL à une pédale d'expression, vous pouvez modifier le son de façon surprenante tout en jouant.

[1]	"DIRECT"	0.0...10.0	* Détermine le niveau du signal de guitare ajouté.
[2]	"EFFECT"	0.0...10.0	Détermine le niveau de l'effet.
[3]	"FILTER"	1.0...10.0	* Permet de régler la fréquence de coupure du filtre passe-bas.
[4]	"MANUAL"	0.0...10.0	* Permet de régler la fréquence de l'oscillateur.

9. TREBLE BOOST (TREB BST)

Cet effet PEDAL est un modèle du booster d'aigus utilisé à l'époque pour le VOX VBM-1. C'est une façon géniale d'ajouter un peu de "mordant" à un son saturé.

10. TUBE OD

Ce modèle est tiré d'une pédale overdrive logée dans un boîtier "vert mal de mer" et considérée comme un classique absolu en raison de la chaleur de ses sons.

11. SUPER OD

Ce modèle repose sur une pédale overdrive fabriquée au Japon très populaire auprès de nombreux guitaristes.

12. BOUTIQUE

Ce modèle repose sur une pédale overdrive nommée d'après une créature mi-homme, mi-cheval de la mythologie grecque. Avec une faible valeur de gain, l'effet fait office de booster qui ne change pas le timbre de la guitare. En augmentant le gain, vous obtenez un overdrive délivrant un médium particulièrement riche. La position "midi" correspond au son standard mais n'hésitez pas à opter pour un réglage plus agressif de ce paramètre.

13. FAT OD

Ce modèle est basé sur une pédale baptisée d'après l'un des rongeurs les moins appréciés de la planète! Il propose une distorsion chaude et riche en harmoniques… méchante et irrésistible.

14. ORANGE DIST

L'original orange de cet effet de distorsion vient du Japon.

15. FUZZ

Rétro, méchant et brut… ça vous suffit? Le nom dit le reste.

16. OCTAFUZZ

Ce modèle est basé sur un fuzz légendaire qui, de plus, ajoute une note plus haute d'une octave que l'original. Pour obtenir un résultat optimal, servez-vous du micro côté manche.

[1] "DRIVE" 1.0...10.0 * Règle la quantité de saturation (boost).
[2] "LEVEL" 0.0...10.0 * Règle le niveau de sortie.
[3] "TONE" 1.0...10.0 * Règle le timbre.

D. EFFETS MOD (MODULATION)

Cette section permet d'ajouter un effet de modulation derrière l'enceinte. Vous avez le choix parmi onze types d'effet de modulation.

(*): Indique un paramètre que vous pouvez piloter avec une pédale d'expression.

MODULATION	SPEED	DEPTH	RESONANCE	MANUAL	OPTION	MIX
CLASSIC CHORUS	SPEED	DEPTH		MANUAL	MODE	
	0.100~10.00[Hz]	0.0~10.0		1.0~10.0	1,2,3	
STEREO CHORUS	SPEED	DEPTH		MANUAL		MIX
	0.100~10.00[Hz]	0.0~10.0		1.0~10.0		0.0~10.0
CLASSIC FLANGER	SPEED	DEPTH	RESONANCE	MANUAL	OFFSET	MIX
	0.100~10.00[Hz]	0.0~10.0	0.0~10.0	1.0~10.0	0.0~10.0	0.0~10.0
BI CHORUS	SPEED1	DEPTH	RESONANCE	SPEED2	MODE	MIX
	0.100~10.00[Hz]	0.0~10.0	0.0~10.0	0.100~10.00[Hz]	S/P1/P2/P3	0.0~10.0
DUO PHASE	SPEED1	DEPTH	RESONANCE	SPEED2	MODE	
	0.100~10.00[Hz]	0.0~10.0	0.0~10.0	0.100~10.00[Hz]	S1/S2/P1/P2/P3	
TEXTREM	SPEED	DEPTH			SPREAD	
	1.00~10.00[Hz]	0.0~10.0			0.0~10.0	
ROTARY	SPEED1	DEPTH		SPEED2	ACCEL	
	0.80~10.0[Hz]	0.0~10.0		0.80~10.0[Hz]	1.0~10.0	
PITCH SHIFTER	PITCH	FINE		TRACKING	DIRECT	EFFECT
	-24~24	-50~50		10~150[ms]	0.0~10.0	0.0~10.0
MOD DELAY	SPEED	DEPTH	FEEDBACK	TIME	MODE	MIX
	0.100~10.00[Hz]	0.0~10.0	0.0~10.0	1.0~10.0	1,2,3	0.0~10.0
FILTRON	ATTACK	DEPTH	RESONANCE	MANUAL	POLARITY	SENS
	1.0~10.0	0.0~10.0	0.0~10.0	1.0~10.0	uP/dn	0.0~10.0
TALK MOD	ATTACK	DEPTH	TYPE	MANUAL	POLARITY	SENS
	1.0~10.0	0.0~10.0	A-E~O-U	1.0~10.0	uP/dn	0.0~10.0

1. CLASSIC CHORUS (CL CHORUS) MONO IN/MONO OUT 1 (MODE= 1,3) MONO IN/MONO OUT 3 (MODE= 2)

Modélise un effet chorus à deux modes (chorus et vibrato) se trouvant dans une guitare. Il n'y a pas de paramètre pour alterner entre les effets chorus et vibrato

mais vous pouvez utiliser les commandes SPEED et DEPTH pour créer le son voulu. Cela vous ouvre d'ailleurs des possibilités impensables avec l'original! Pour n'obtenir que du vibrato (modulation de hauteur), réglez le MODE de sorte à ne produire que le signal d'effet.

[1] "SPEED" 0.100–10.00 [Hz] * Règle la vitesse de modulation.
[2] "DEPTH" 0.0–10.0 * Règle l'intensité de modulation.
[4] "MANUAL" 1.0–10.0 * Règle la fréquence centrale du balayage. Si DEPTH est réglé sur 10, MANUAL ne fonctionne pas.
[5] "MODE" 1, 2, 3 Sélection du mode de sortie.
1: Sortie mono.
2: Mode stéréo avec l'effet à droite et le signal sec à gauche.
3: Mode vibrato: seul le signal d'effet est envoyé à la sortie. Un réglage MANUAL de 10 minimise le retard du son.

2. STEREO CHORUS (ST CHORUS) MONO IN/STEREO OUT 1

Chorus stéréo dans un boîtier jaune. La sensation stéréo est créée en inversant la phase de l'effet pour la sortie droite; il en résulte une impression d'espace différente de l'effet stéréo du CLASSIC CHORUS.

[1] "SPEED" 0.100–10.00 [Hz] * Règle la vitesse de modulation.
[2] "DEPTH" 0.0–10.0 * Règle l'intensité de modulation.
[3] "MANUAL" 1.0–10.0 * Règle la fréquence centrale du balayage. Si DEPTH est réglé sur 10, MANUAL ne fonctionne pas.
[6] "MIX" 0.0–10.0 * Règle la balance du signal d'effet par rapport à l'original.

3. CLASSIC FLANGER (CL FLANG) MONO IN/MONO OUT 1

Un modèle tiré d'un flanger analogique classique qui a "déchaîné" un des plus grands guitaristes considéré par beaucoup comme le "dieu du tapping à deux mains".

[1] "SPEED" 0.100–10.00 [Hz] * Règle la vitesse de modulation.
[2] "DEPTH" 0.0–10.0 * Règle l'intensité de modulation.
[3] "RESO" 0.0–10.0 * Règle la quantité de résonance.
[4] "MANUAL" 1.0–10.0 * Règle la fréquence centrale du balayage. Si DEPTH est réglé sur 10, MANUAL ne fonctionne pas.
[5] "OFFSET" 0.0–10.0 Détermine la position de départ du LFO. Si vous assignez le paramètre "FLN TRIG" au commutateur au pied CONTROL, le LFO revient à la position de départ choisie avec OFFSET chaque fois que vous actionnez le commutateur. Lorsque vous coupez le mode "BYPASS", le LFO démarre à partir de la position spécifiée ici. (p. 57 Réglages du commutateur au pied CONTROL)
[6] "MIX" 0.0–10.0 * Règle la balance du signal d'effet par rapport à l'original.

Commutateur CONTROL — Si vous réglez le paramètre “FLN TRIG: CONTROL” sur CONTROL, le LFO revient à la position de départ choisie avec OFFSET chaque fois que vous actionnez le commutateur. (p. 57 Réglages du commutateur au pied CONTROL)

4. BI CHORUS MONO IN/MONO OUT 1 (MODE= S) STEREO IN/STEREO OUT 1 (MODE= P1, P2, P3)

Ce modèle de chorus est une exclusivité ToneLabSE. Il propose deux blocs de chorus, CHORUS 1 et CHORUS 2, que vous pouvez non seulement connecter en série ou en parallèle mais pour lesquels vous pouvez aussi activer ou couper la synchronisation des deux LFO. Il produit toute une palette de sons allant des plus spacieux aux sons de flanger les plus étranges, dotés d’une modulation complexe.

[1] “SPEED 1” 0.100–10.00 [Hz] * Règle la vitesse de modulation de CHORUS 1.

[2] “DEPTH” 0.0–10.00 * Règle l’intensité de modulation de CHORUS 1/2.

[3] “RESO” 0.0–10.0 * Règle le niveau résonance de CHORUS 1/2.

[4] “SPEED 2” 0.100–10.00 [Hz] * Règle l’intensité de modulation de CHORUS 2.
REMARQUE: Ne fonctionne pas si MODE est sur “P2” ou “P3”.

[5] “MODE” S/P1/P2/P3 Détermine le mode de connexion et le LFO pour CHORUS 1/2.
S: CHORUS 1/2 sont branchés en série.
P1: CHORUS 1/2 sont branchés en parallèle.
P2: CHORUS 1/2 sont branchés en parallèle et leur LFO sont synchronisés.
P3: CHORUS 1/2 sont branchés en parallèle et leur LFO sont synchronisés avec des phases inversées (mode stéréo).
REMARQUE: Si P2 ou P3 est sélectionné, la vitesse est déterminée par la commande SPEED 1.

[6] “MIX” 0.0–10.0 * Règle la balance du signal d’effet par rapport à l’original.

5. DUO PHASE (DUO PHAS) MONO IN/MONO OUT 2 (MODE= S1, S2) STEREO IN/STEREO OUT 2 (MODE= P1, P2, P3)

Superbe phaser proposant deux unités à six niveaux: PHASER 1 et PHASER 2. Vous pouvez les brancher en série (pour obtenir un pseudo-phaser à 12 niveaux!) ou en parallèle et activer/couper la synchronisation des deux LFO.

[1] “SPEED 1” 0.100–10.00 [Hz] * Règle la vitesse de modulation de PHASER 1.

[2] “DEPTH” 0.0–10.0 * Règle l’intensité de modulation de PHASER 1/2.

[3] “RESO” 0.0–10.0 * Règle le niveau résonance de PHASER 1/2.

[4] “SPEED 2” 0.100–10.00 [Hz] * Règle la vitesse de modulation de PHASER 2.
REMARQUE: Ne fonctionne pas si MODE est sur S2, P2 ou P3.

[5] “MODE” S1, S2, P1, P2, P3 Détermine le mode de connexion et le LFO pour PHASER 1/2.

S1: PHASER 1/2 sont branchés en série.
S2: PHASER 1/2 sont branchés en série et leur LFO sont synchronisés pour créer un pseudo phaser à 12 niveaux.
P1: PHASER 1/2 sont branchés en parallèle.
P2: PHASER 1/2 sont branchés en parallèle et leur LFO sont synchronisés (mode stéréo).
P3: PHASER 1/2 sont branchés en parallèle et leur LFO sont synchronisés avec des phases inversées (mode stéréo).

REMARQUE: Si P2 ou P3 est sélectionné, la vitesse est déterminée par la commande SPEED 1.

6. TEXTREM STEREO IN/STEREO OUT 2

Modélise le circuit de trémolo se trouvant dans l'original du modèle BLACK 2x12. Le réglage SPREAD vous permet de produire un effet de mouvement gauche/droite.

[1] "SPEED" 1.00–10.00 [Hz] * Règle la vitesse du trémolo.
[2] "DEPTH" 0.0–10.0 * Règle l'intensité du trémolo.
[5] "SPREAD" 0.0–10.0 * Règle la dispersion du son à gauche/à droite.

7. ROTARY MONO IN/STEREO OUT 2

Cet effet est basé sur une enceinte rotative. Lorsque vous changez de vitesse, il faut un certain temps avant d'atteindre la vitesse demandée, comme sur un véritable haut-parleur rotatif. Il faut effectivement compter plusieurs secondes pour que le moteur de rotation accélère ou ralentisse.

[1] "SPEED 1" 0.80–10.0 [Hz] * Règle la vitesse de rotation du haut-parleur. Si vous assignez la fonction "ROT SPD" au commutateur au pied CONTROL, ce paramètre correspond à la vitesse lente (SLOW). Ce paramètre est disponible même si le commutateur au pied CONTROL n'influence pas cet effet. (p. 57 Réglages du commutateur au pied CONTROL)
[2] "DEPTH" 0.0–10.00 * Règle l'intensité de modulation.
[4] "SPEED 2" 0.80–10.0 [Hz] * Règle la vitesse de rotation du haut-parleur. Si vous assignez la fonction "ROT SPD" au commutateur au pied CONTROL, ce paramètre correspond à la vitesse rapide (FAST). Ce paramètre n'est pas disponible si le commutateur au pied CONTROL n'influence pas cet effet. (p. 57 Réglages du commutateur au pied CONTROL)
[5] "ACCEL" 1.0–10.0 * Règle la durée de la transition vers "l'autre" vitesse de rotation. Plus la valeur est élevée, plus le changement est long.

Commutateur CONTROL: ROT SPD: Si vous assignez la fonction “ROT SPD” au commutateur au pied CONTROL, la vitesse de rotation alterne entre SLOW et FAST (SPEED 1/ SPEED 2) à chaque pression sur le commutateur CONTROL. Cela vous permet de piloter l’effet comme si vous utilisiez un véritable haut-parleur rotatif. (p. 57 Réglages du commutateur au pied CONTROL)

8. PITCH SHIFTER (PITCH) MONO IN/MONO OUT 1

Ce pitch shifter propose une plage de deux octaves vers le haut ou le bas, rivalisant ainsi avec les processeurs rack les plus sophistiqués.

ASTUCE POUR PITCH SHIFTER: Si vous assignez le paramètre PITCH à une pédale d’expression, vous pouvez vous servir de la pédale pour piloter le changement de hauteur. (p. 54 Changer le son avec une pédale d’expression)

[1]	“PITCH”	–24–+24	* Règle la hauteur par pas de 100 cents (demi-tons).
[2]	“FINE”	–50–+50	* Règle la hauteur par pas de 1 cent (1/100ème de demi-ton).
[4]	“TRACKING”	10–150 [ms]	Détermine la vitesse de réaction du pitch shifter (aux notes jouées). Sélectionnez une faible valeur si le réglage PITCH est proche de 0 et une valeur élevée si PITCH est proche +/–24 demi-tons. Pour régler ce paramètre, jouez quelques notes pour obtenir le meilleur rapport qualité/réaction.
[5]	“DIRECT”	0.0–10.0	* Règle le niveau du signal direct.
[6]	“EFFECT”	0.0–10.0	* Règle le niveau du signal d’effet.

9. MOD DELAY (MOD DLY) MONO IN/MONO OUT 1 (MODE= 1) MONO IN/MONO OUT 3 (MODE= 2) MONO IN/STEREO OUT 1 (MODE= 3)

Modélise un delay analogique qui permet d’ajouter un effet de vibrato aux répétitions. L’original a un temps de retard de 400ms alors que notre modèle peut aller jusqu’à 1400ms tout en conservant la chaleur du son original; il peut aussi servir de second delay pour le bloc DELAY. Le commutateur CHORUS/VIBRATO de l’original a été remplacé par une commande d’une plage de 0.1~10Hz, offrant une flexibilité nettement supérieure à celle de l’original.

[1]	“SPEED”	0.100–10.00 [Hz]	* Règle la vitesse de modulation.
[2]	“DEPTH”	0.0–10.0	* Règle l’intensité de modulation.
[3]	“FEEDBACK”	0.0–10.0	* Règle la quantité de réinjection.
[4]	“TIME”	1.0–10.0	* Détermine le temps de retard.
[5]	“MODE”	1,2,3	Sélection du mode de sortie. 1: Sortie mono. 2: Sortie stéréo avec signal d’effet à droite et signal sec à gauche.

3: Sortie stéréo avec inversion de phase et signal d'effet + original à gauche et signal d'effet – original à droite.

[6] "MIX" 0.0–10.0 * Règle la balance du signal d'effet par rapport à l'original.

10. FILTRON STEREO IN/STEREO OUT 2

Filtre avec enveloppe piloté par le signal de guitare. Assignez le paramètre MANUAL à une pédale d'expression pour simuler la pédale TRAVELER de Korg. (Dans ce cas, réglez la commande DEPTH sur 0.)

[1] "ATTACK" 1.0–10.0 * Détermine la vitesse de réaction.

[2] "DEPTH" 0.0–10.0 * Règle l'intensité de l'effet.

[3] "RESO" 0.0–10.0 * Règle la quantité de résonance.

[4] "MANUAL" 1.0–10.0 * Détermine la fréquence de coupure du filtre. Si DEPTH est réglé sur 10, MANUAL ne fonctionne pas.

[5] "POLARITY" uP (UP), dn (DOWN) Détermine la direction du mouvement.

[6] "SENS" 0.0–10.0 * Règle la rapidité de la réaction aux signaux de la guitare.

11. TALK MOD MONO IN/MONO OUT 2

Modulateur "parlant" piloté par une enveloppe. Le caractère vocal varie en fonction du signal de guitare.

> **ASTUCE:** Si vous assignez le paramètre MANUAL à une pédale d'expression, vous pouvez modifier les voyelles produites en temps réel. (Dans ce cas, réglez la commande DEPTH sur 0.)

[1] "ATTACK" 1.0–10.0 * Détermine la vitesse de réaction.

[2] "DEPTH" 0.0–10.0 * Détermine l'intensité du traitement.

[3] "TYPE" A-E–O-U Sélectionne l'ordre de transition des voyelles. 'A'-'E', 'A'-'I', 'A'-'O', 'A'-'U', 'E'-'I', 'E'-'O', 'E'-'U', 'I'-'O', 'I'-'U', 'O'-'U'

[4] "MANUAL" 1.0–10.0 * Règle le caractère vocal. Si DEPTH est réglé sur 10, MANUAL ne fonctionne pas.

[5] "POLARITY" uP (UP), dn (DOWN) Détermine la direction des changements.

[6] "SENS" 0.0–10.0 * Règle la rapidité de la réaction aux signaux de la guitare.

E. EFFETS DELAY

Cette section permet d'effectuer les réglages pour un effet de delay inséré après l'enceinte. Vous avez le choix parmi 11 types.

(*): Indique un paramètre que vous pouvez piloter avec une pédale d'expression.

DELAY	TIME	FEEDBACK	TONE	DUCKING	OPTION	MIX
ECHO PLUS	TIME	FEEDBACK	TONE		LODAMP	MIX
	26~2000[ms]	0.0~10.0	1.0~10.0		0.0~10.0	0.0~10.0
MULTI HEAD	TIME	FEEDBACK	TONE		MODE	MIX
	1~2000[ms]	0.0~10.0	1.0~10.0		1,2,3,4,5	0.0~10.0
ANALOG DELAY	TIME	FEEDBACK	TONE			MIX
	1~2000[ms]	0.0~10.0	1.0~10.0			0.0~10.0
MOD DELAY	TIME	FEEDBACK	TONE		SPEED	MIX
	3~2000[ms]	0.0~10.0	1.0~10.0		0.100~10.00[Hz]	0.0~10.0
SWEEP DELAY	TIME	FEEDBACK	TONE		SENS	MIX
	26~2000[ms]	0.0~10.0	1.0~10.0		0.0~10.0	0.0~10.0
STEREO DELAY	TIME	FEEDBACK	TONE	DUCKING		MIX
	1~4000[ms]	0.0~10.0	1.0~10.0	0.0~10.0		0.0~10.0
CROSS DELAY	TIME	FEEDBACK	TONE	DUCKING		MIX
	1~4000[ms]	0.0~10.0	1.0~10.0	0.0~10.0		0.0~10.0
TAP DELAY	TIME	FEEDBACK	TONE	DUCKING		MIX
	1~4000[ms]	0.0~10.0	1.0~10.0	0.0~10.0		0.0~10.0
RHYTHM DELAY	TIME	FEEDBACK	TONE	DUCKING	RHYTHM	MIX
	1~4000[ms]	0.0~10.0	1.0~10.0	0.0~10.0	1,2,..11	0.0~10.0
HOLD DELAY	TIME	FEEDBACK	TONE			MIX
	1~8000[ms]	0.0~10.0	1.0~10.0			0.0~10.0
REVERSE DELAY	TIME	FEEDBACK	TONE			MIX
	26~4000[ms]	0.0~10.0	1.0~10.0			0.0~10.0

1. ECHO PLUS MONO IN/MONO OUT 1

Modèle exact d'un des plus grands échos à bande analogiques. Sur l'original, "l'écho" est produit avec une tête de lecture, tandis que le "temps de retard" exact est fixé en faisant varier la vitesse de reproduction. Nombreux sont les pros qui à l'heure actuelle sont encore séduits par le caractère "Lo-Fi" de cet écho, en raison de sa sonorité chaleureuse et analogique.

[1] "TIME" 26–2000 [ms] * Règle le temps de retard.
[2] "FEEDBACK" 0.0–10.0 * Règle la quantité de réinjection.
[3] "TONE" 1.0–10.0 * Règle le timbre du delay.
[5] "LODAMP" 0.0–10.0 * Règle l'ampleur de l'atténuation des basses fréquences.
[6] "MIX" 0.0–10.0 * Règle la balance entre le signal de delay et le signal original.

2. MULTI HEAD (MULTI HD) MONO IN/MONO OUT 1

Ce modèle provient d'un écho à bande doté de trois têtes de lecture. Chaque écho a sa propre boucle de réinjection ce qui permet de créer facilement des échos "multitap" chaleureux et complexes.

[1]	"TIME"	1–2000 [ms]	Règle le temps de retard.
[2]	"FEEDBACK"	0.0–10.0	* Règle la quantité de réinjection.
[3]	"TONE"	1.0–10.0	* Règle le timbre du delay.
[5]	"MODE"	1, 2, 3, 4, 5	Définit la combinaison de têtes utilisée. 1: Echo conventionnel. 2:  Le delay produit le rythme "ta-ta-ta (pause)". 3:  Le delay produit le rythme "ta (pause) ta-ta". 4:  Le delay produit le rythme "ta-ta (pause) ta". 5:  Le delay produit le rythme "ta-ta-ta-ta".
[6]	"MIX"	0.0–10.0	* Règle la balance entre le signal de delay et le signal original.

3. ANALOG DELAY (ANLG DL) MONO IN/MONO OUT 1

Modèle d'un delay analogique faisant appel à un "circuit à la chaîne" ("bucket-brigade device") au lieu d'un mécanisme à bande et connu pour sa fiabilité et sa taille compacte. Il est caractérisé par une chaleur et une légère distorsion du son.

[1]	"TIME"	1–2000 [ms]	* Règle le temps de retard.
[2]	"FEEDBACK"	0.0–10.0	* Règle la quantité de réinjection.
[3]	"TONE"	1.0–10.0	* Règle le timbre du delay.
[6]	"MIX"	0.0–10.0	* Règle la balance entre le signal de delay et le signal original.

4. MOD DELAY (MOD DLY) MONO IN/MONO OUT 1

Ce modèle est basé sur le premier delay numérique de Korg, le SDD-3000. Vous pouvez l'utiliser pour produire des effets de chorus ou de flanger en choisissant un temps de retard bref (TIME) et en vous servant du LFO pour le moduler.

[1]	"TIME"	3–2000 [ms]	* Règle le temps de retard.
[2]	"FEEDBACK"	0.0–10.0	* Règle la quantité de réinjection.
[3]	"TONE"	1.0–10.0	* Règle le timbre du delay.
[5]	"SPEED"	0.100–10.00 [Hz]	* Règle la vitesse de modulation.
[6]	"MIX"	0.0–10.0	* Règle la balance entre le signal de delay et le signal original.

5. SWEEP DELAY (SWEEP DL) MONO IN/MONO OUT 1

Autre modèle basé sur le SDD-3000. Vous pouvez utiliser l'enveloppe du signal de guitare pour piloter le temps de retard (DELAY TIME); en choisissant une valeur TIME peu élevée et en augmentant la réinjection (FEEDBACK), vous pouvez obtenir un effet flanger étonnant. Même avec des valeurs TIME conventionnelles, vous pouvez produire des effets inédits, impossibles avec un LFO.

[1]	"TIME"	26–2000 [ms]	* Règle le temps de retard.
[2]	"FEEDBACK"	0.0–10.0	* Règle la quantité de réinjection.
[3]	"TONE"	1.0–10.0	* Règle le timbre du delay.
[5]	"SENS"	0.0–10.0	* Détermine la sensibilité de l'effet aux variations de volume de la guitare.
[6]	"MIX"	0.0–10.0	* Règle la balance entre le signal de delay et le signal original.

6. STEREO DELAY (ST DL) STEREO IN/STEREO OUT 1

Ce modèle est basé sur le delay numérique 24 bits de Korg, le DL8000R. A l'exception de la fréquence d'échantillonnage et du pilotage de forme d'onde via DELAY TIME, le circuit est largement identique. Comme l'effet est entièrement stéréo, il est particulièrement efficace après la sortie d'un type d'effet MOD ou REVERB stéréo.

7. CROSS DELAY (CROSS DL) STEREO IN/STEREO OUT 3

DL8000R avec la possibilité de faire passer alternativement les répétitions via L→R et R→L.

8. 2TAP DELAY (2TAP DLY) MONO IN/STEREO OUT 1

DL8000R avec deux lignes dont les retards (DELAY TIME) sont décalés de 20ms et envoyés séparément aux sorties L et R, transformant un signal d'entrée mono en signal stéréo.

[1]	"TIME"	1–4000 [ms]	Règle le temps de retard.
[2]	"FEEDBACK"	0.0–10.0	* Règle la quantité de réinjection.
[3]	"TONE"	1.0–10.0	* Règle le timbre du delay.
[4]	"DUCKING"	0.0–10.0	* Détermine l'ampleur de l'atténuation (duck) de l'effet en fonction des variations de volume de la guitare. Ducking: Réduit automatiquement le volume du signal delay lorsque vous jouez fort sur la guitare pour mettre votre jeu en évidence.
[6]	"MIX"	0.0–10.0	* Règle la balance entre le signal de delay et le signal original.

9. RHYTHM DELAY (RHYTM DL) MONO IN/MONO OUT 1

Autre fonction du DL8000R: le paramètre TIME des deux lignes de retard est réglé automatiquement en fonction du RHYTHM spécifié.

[1]	"TIME"	1–4000 [ms]	Règle le temps de retard.
[2]	"FEEDBACK"	0.0–10.0	* Règle la quantité de réinjection.
[3]	"TONE"	1.0–10.0	* Règle le timbre du delay.
[4]	"DUCKING"	0.0–10.0	* Détermine l'ampleur de l'atténuation (duck) de l'effet en fonction des variations de volume de la guitare.

[5] “RHYTHM” 1, 2, ...11 Détermine le rythme des deux lignes de retard en fonction par rapport à une noire. Pour certains réglages, seule une ligne est utilisée.

[6] “MIX” 0.0–10.0 * Règle la balance entre le signal de delay et le signal original.

10. HOLD DELAY (HOLD DLY) MONO IN/MONO OUT 1

Si vous assignez le paramètre “HOLD DLY” au commutateur au pied CONTROL, vous pouvez maintenir les répétitions (elles continuent à se répéter).

[1] “TIME” 1–8000 [ms] Règle le temps de retard.

[2] “FEEDBACK” 0.0–10.0 * Règle la quantité de réinjection.

[3] “TONE” 1.0–10.0 * Règle le timbre du delay.

[6] “MIX” 0.0–10.0 * Règle la balance entre le signal de delay et le signal original.

Commutateur CONTROL: HOLD DLY: Si vous assignez le paramètre “HOLD DLY” au commutateur au pied CONTROL, les répétitions sont maintenues dès que vous activez le commutateur.

11. REVERSE DELAY (REVRS DL) MONO IN/MONO OUT 1

Delay numérique qui reproduit les répétitions à l’envers. Idéal pour de longues notes liées.

[1] “TIME” 1–4000 [ms] Règle le temps de retard.

[2] “FEEDBACK” 0.0–10.0 * Règle la quantité de réinjection.

[3] “TONE” 1.0–10.0 * Règle le timbre du delay.

[6] “MIX” 0.0–10.0 * Détermine la balance entre le signal de delay et le signal original. Avec un réglage 10, vous n’entendez que les répétitions.

F. EFFETS REVERB

Cette section permet de régler un effet de réverbération placé après l’enceinte. Vous avez le choix entre 11 types de réverbération.

(*): Indique un paramètre que vous pouvez piloter avec une pédale d’expression.

REVERB	TIME	LO DAMP	HI DAMP	PRE DELAY	SHAPE	MIX
SPRING 1 SPRING 2 PLATE 1 PLATE 2 CHAMBER 1 CHAMBER 2 ROOM 1 ROOM 2 HALL 1 HALL 2	TIME	LODAMP	HIDAMP	PREDELAY		MIX
	1.0~10.0	0.0~10.0	0.0~10.0	0~100[ms]		0.0~10.0
GATE	TIME	LODAMP	HIDAMP	PREDELAY	SHAPE	MIX
	5~500[ms]	0.0~10.0	0.0~10.0	0~100[ms]	1,2	0.0~10.0

1. SPRING 1 MONO IN/STEREO OUT 1

Il s'agit d'un modèle de la fameuse réverbération à ressort intégrée dans certains amplis de guitare.

2. SPRING 2 MONO IN/STEREO OUT 1

Autre modèle de réverbération à ressort produisant une réverbération plus dense.

3. PLATE 1 MONO IN/STEREO OUT 1

Modèle de réverbération produite en faisant vibrer une plaque au lieu d'un ressort. Le temps de réverbération est relativement court. Son attaque rapide rend cette réverbération idéale pour un jeu rythmé.

4. PLATE 2 MONO IN/STEREO OUT 1

Autre modèle de réverbération à plaque produisant une réverbération plus dense.

5. CHAMBER 1 MONO IN/STEREO OUT 1

Il fut un temps où les studios d'enregistrement possédaient une pièce (chambre d'écho) conçue spécialement pour produire de la réverbération: on y plaçait un haut-parleur et un micro. Le micro, relativement éloigné du haut-parleur, renvoyait le signal du haut-parleur et les réflexions à la console de mixage. Ce modèle simule une chambre d'écho au son doux.

6. CHAMBER 2 MONO IN/STEREO OUT 1

Ce modèle simule une chambre d'écho au son brillant.

7. ROOM 1 MONO IN/STEREO OUT 1

Ce modèle simule une pièce typique avec de nombreuses réflexions primaires.

8. ROOM 2 MONO IN/STEREO OUT 1

Ce modèle simule la réverbération d'une grande pièce.

9. HALL 1 MONO IN/STEREO OUT 1

Ce modèle simule la réverbération d'une salle de concert avec beaucoup d'écho.

10. HALL 2 MONO IN/STEREO OUT 1

Ce modèle simule une salle de concert avec une réverbération uniforme et dense.

[1]	"TIME"	1.0–10.0	* Règle le temps de réverbération. La relation entre ce réglage et le temps réel de réverbération varie en fonction du type de réverbération choisi.
[2]	"LODAMP"	0.0–10.0	* Règle l'atténuation des graves.
[3]	"HIDAMP"	0.0–10.0	* Règle l'atténuation des aigus.

[4] “PREDELAY” 0–100 [ms] Détermine le retard initial avant le début de la réverbération. En jouant avec ce paramètre, vous pouvez améliorer la définition du signal original.

[6] “MIX” 0.0–10.0 * Règle la balance entre le signal de réverbération et le signal original.

11. GATE MONO IN/STEREO OUT 1

Réverbération avec gate idéale pour parties avec percussion. Réglez SHAPE sur 2 et MIX sur 10 (signal d’effet uniquement) pour obtenir un effet d’inversion.

[1] “TIME” 5–500 [ms] Détermine le temps d’ouverture du gate (porte).

[2] “LODAMP” 0.0–10.0 * Règle l’atténuation des graves.

[3] “HIDAMP” 0.0–10.0 * Règle l’atténuation des aigus.

[4] “PREDELAY” 0–100 [ms] Détermine le retard initial avant le début de la réverbération.

[5] “SHAPE” 1,2 Détermine le type de gate.
1: Gate conventionnel.
2: Gate avec inversion.

[6] “MIX” 0.0–10.0 * Détermine la balance entre le signal de réverbération et le signal original. Avec un réglage 10, vous n’entendez que les réverbérations.

BLOCK DIAGRAM

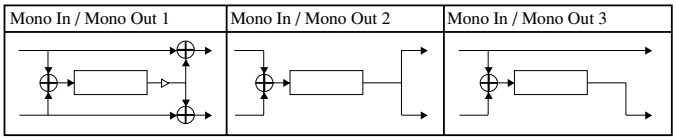

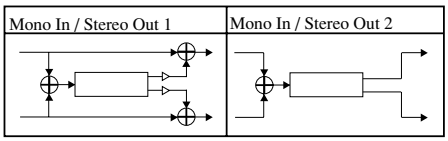

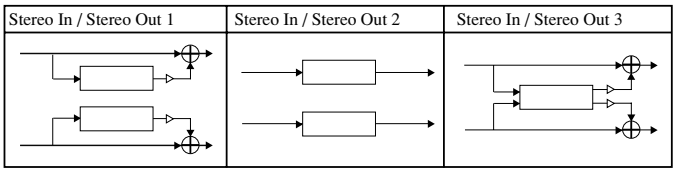

Tuner (accordeur: Bypass, Mute)

Le ToneLabSE contient un accordeur chromatique automatique. Vous pouvez ajuster la fréquence de la hauteur de référence (La central: “A”) sur une plage de 438 Hz~445 Hz.

ACCORDER SON INSTRUMENT

1. Appuyez sur le bouton FX ON/OFF (TUNER) durant environ 1/2 seconde. Tous les effets sont contournés pour permettre à l’accordeur chromatique automatique de fonctionner. (L’écran affiche “BYPASS”).



   Si vous êtes sur scène, vous pouvez accorder la guitare sans être entendu du public: procédez comme suit pour sélectionner le mode silencieux avant d’accorder votre guitare.

   Si vous appuyez durant 1,5 secondes sur FX ON/OFF (TUNER), vous êtes en mode silencieux (Mute) et vous pouvez accorder votre guitare discrètement. (L’écran affiche “MUTE”).



2. Quand vous jouez une note sur la guitare, l’affichage de banque indique le nom de la note la plus proche et active l’affichage d’accordeur (3.8).

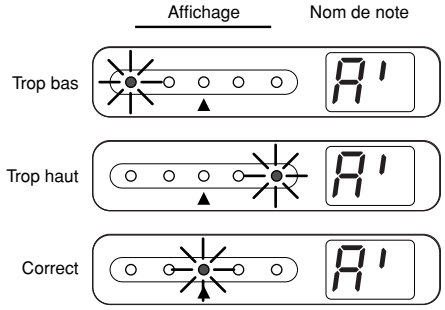

   Les noms de notes s’affichent comme suit:



3. Accordez la guitare en surveillant les indications de l’accordeur.
4. Quand vous avez fini d’accorder la guitare, appuyez à nouveau sur le bouton FX ON/OFF (TUNER) pour retourner au mode en vigueur précédemment.

   ASTUCE: Si vous étiez en mode programme, une pression sur un commutateur de programme coupe l’accordeur et change aussi de programme.

CALIBRAGE DE L'ACCORDEUR

L'accordeur intégré est automatiquement calibré sur La = 440 Hz ("hauteur de référence") lors de chaque mise sous tension du ToneLabSE. Si vous le voulez, vous pouvez recalibrer l'accordeur sur une plage allant de La= 438 à La= 445Hz.

- Quand l'accordeur est actif, l'affichage de valeur (3.10) indique la fréquence de la hauteur de référence. Vous pouvez utiliser les boutons ▲▼ pour ajuster la hauteur de référence sur la plage 438 Hz~445 Hz.

  REMARQUE: Si vous avez recalibré l'accordeur, n'oubliez pas que le diapason est automatiquement ramené à 440Hz lors de la prochaine mise sous tension du ToneLabSE.

Utiliser les pédales d'expression

Réglages des pédales d'expression

Le ToneLabSEdispose de deux pédales d'expression que vous pouvez utiliser pour piloter non seulement le wah ou le volume mais aussi toute une palette de paramètres divers. Vous pouvez spécifier le rôle des pédales pour chaque programme.

> **ASTUCE:** Si vous avez assigné un paramètre à une pédale d'expression, le recours à la pédale produit le même résultat que la commande servant à éditer le programme. Cela signifie que lorsque vous actionnez la pédale, la mention EDIT s'allume. Lorsque vous sauvegardez le programme, vous mémorisez également la valeur du paramètre déterminée par la position de la pédale. Cependant, si la fonction de la pédale est réglée sur "--OFF--", "VOLUME", "M/PITCH", "D/INPUT" ou "R/INPUT", la position de la pédale n'a aucune influence sur le programme.

Assignation rapide ("Quick Assign")

Voici une façon pratique et facile d'assigner un paramètre à la pédale d'expression.

A titre d'exemple, utilisez le sélecteur MODULATION pour choisir PITCH SHIFTER. Pour rendre l'effet bien audible, nous allons commencer par initialiser le PITCH SHIFTER. Si PITCH SHIFTER est déjà sélectionné, tournez le sélecteur pour sélectionner un autre type d'effet puis resélectionnez PITCH SHIFTER.

1. Lors du réglage du PITCH SHIFTER, vous actionnez la commande de valeur 1 ou les boutons ◄► pour modifier la hauteur (l'écran affiche PITCH) et le bouton EXPRESSION s'allume. Si vous appuyez alors (durant une seconde) sur le bouton EXPRESSION, l'écran affiche le message "COMPLETE". Le paramètre PITCH (hauteur) est assigné à la pédale d'expression 1 qui permet dorénavant de régler l'intervalle PITCH SHIFT. Si vous voulez affiner vos réglages, vous pouvez appuyer sur le bouton EXPRESSION et régler la valeur minimum ("EXP1 MIN", commande de valeur 2) et maximum ("EXP1 MAX", commande de valeur 3) de la plage de la pédale.

   De la même façon, dès que le bouton EXPRESSION s'allume durant l'édition, vous pouvez maintenir le bouton CONTROL enfoncé durant une seconde pour assigner le paramètre affiché à l'écran à la pédale d'expression 2.

   > **REMARQUE:** Si vous choisissez un autre type d'effet au sein du même bloc, l'assignation de paramètre aux pédales d'expression est coupée: "--OFF--". (Cette initialisation n'a toutefois pas lieu si la fonction de la pédale est "A/*****", "D/INPUT" ou "R/INPUT").
   >
   > **ASTUCE:** Si, pour le bloc PEDAL, vous avez choisi le type d'effet "VOX WAH", le paramètre "P/MANUAL" (position du wah) est automatiquement assigné à la pédale expression 1. Si vous changez ensuite le type d'effet du bloc PEDAL sans effectuer d'autres réglages, l'assignation de paramètre ainsi que MIN et MAX retrouvent les réglages en vigueur avant la sélection de l'effet wah. (Cependant, si vous aviez "P/******", les réglages antérieurs sont remplacés par "--OFF--").
   >
   > **REMARQUE:** Lorsque vous changez le paramètre assigné à une pédale, les paramètres MIN et MAX sont initialisés.

ASSIGNATION DE PARAMÈTRE À LA PÉDALE D'EXPRESSION

Vous pouvez piloter les paramètres suivants avec une pédale d'expression.

Une fois que vous avez appuyé sur le bouton EXPRESSION pour le faire clignoter, vous pouvez sélectionner un des paramètres suivants avec les commandes de valeur 1~6.

"*/######":	Paramètre assigné à la pédale EXP 1 (l'affichage de valeur indique E1)	Commande de valeur 1
"EXP 1 MIN":	valeur minimum du paramètre assigné à EXP 1 (pédale 1)	Commande de valeur 2
"EXP 1 MAX":	valeur maximum du paramètre assigné à EXP 1 (pédale 1)	Commande de valeur 3
"*/######":	Paramètre assigné à la pédale EXP 2 (l'affichage de valeur indique E2)	Commande de valeur 4
"EXP 2 MIN":	valeur minimum du paramètre assigné à EXP 2 (pédale 2)	Commande de valeur 5
"EXP 2 MAX":	valeur maximum du paramètre assigné à EXP 2 (pédale 2)	Commande de valeur 6

REMARQUE: Vous pouvez régler les paramètres ci-dessus pour chaque programme. Si vous sélectionnez un autre programme ou mettez l'appareil hors tension avant de sauvegarder votre programme, les derniers changements effectués sont perdus!

En reprenant le même exemple que pour l'assignation rapide, voici comment assigner le paramètre PITCH de l'effet de modulation PITCH SHIFTER à la pédale d'expression 1.

1. Utilisez le sélecteur MODULATION pour choisir PITCH SHIFTER. Pour rendre l'effet bien audible, nous allons commencer par initialiser le PITCH SHIFTER. Si PITCH SHIFTER est déjà sélectionné, tournez le sélecteur pour sélectionner un autre type d'effet puis resélectionnez PITCH SHIFTER.

REMARQUE: Si vous choisissez un autre type d'effet, l'assignation de paramètre aux pédales d'expression est coupée: "--OFF--". (Cette initialisation n'a toutefois pas lieu si la fonction de la pédale est "A/*****", "D/INPUT" ou "R/INPUT").

ASTUCE: Si, pour le bloc PEDAL, vous avez choisi le type d'effet "VOX WAH", le paramètre "P/MANUAL" (position du wah) est automatiquement assigné à la pédale expression 1. Si vous changez ensuite le type d'effet du bloc PEDAL sans effectuer d'autres réglages, l'assignation de paramètre retrouve le réglage en vigueur avant la sélection de l'effet wah.

2. Appuyez sur le bouton EXPRESSION pour le faire clignoter.

3. Appuyez sur le bouton ► ou actionnez la commande de valeur 1 pour que l'affichage de valeur indique E1.

4. Appuyez sur les boutons ▲▼ ou actionnez la commande de valeur 1 pour que l'écran affiche M/PITCH. Le paramètre PITCH (hauteur) de l'effet PITCH SHIFTER est assigné à la pédale d'expression 1.

REMARQUE: A la différence d'autres paramètres, PITCH n'est pas réellement "modifié" lorsque vous le pilotez avec la pédale d'expression. Cela permet d'effectuer des changements de hauteur progressifs même lorsque les valeurs MIN et MAX sont très proches (afin de réaliser des changements de hauteur infimes).

REMARQUE: Si vous sélectionnez “OFF”, la pédale d’expression n’a aucune fonction. Les assignations de la pédale d’expression sont affichées comme suit.
“*/###### *”: Catégorie de paramètres, “######”: Paramètre

- **Exemples**

“--OFF--”	--- OFF	Aucun pilotage
“VOLUME”	---	Pédale de volume
“P/DIRECT”	--- (*: P (Pedal))	DIRECT (niveau du signal original) pour un effet PEDAL (ex: OCTAVE)
“M/SPEED”	--- (*: M (Modulation))	SPEED (vitesse) d’un effet de modulation
“D/INPUT”	--- (*: D (Delay))	Niveau d’entrée d’un effet DELAY
“R/MIX”	--- (*: R (Reverb))	MIX (niveau de réverbération) de l’effet REVERB
“A/VRGN A”	--- (*: A (Amp))	[VR GAIN] (canal A) du modèle AMP

Outre les exemples donnés ici, vous disposez d’une vaste palette de paramètres pour chaque modèle d’effet que vous pouvez assigner aux deux pédales d’expression.

Si vous le souhaitez, vous pouvez affiner vos réglages.

REMARQUE: Si vous assignez “--OFF--”, “VOLUME”, “M/PITCH”, “D/INPUT” et “R/INPUT” aux pédales d’expression, l’action des pédales n’édite pas le paramètre.

5. Actionnez la commande de valeur 2 pour afficher “EXP 1 MIN” à l’écran. Vous pouvez entrer la valeur PITCH correspondant à la position minimum de la pédale. Servez-vous de la commande de valeur 2 ou des boutons ▲▼ pour entrer la valeur.

6. Actionnez la commande de valeur 3 pour afficher “EXP 1 MAX” à l’écran. Vous pouvez entrer la valeur PITCH correspondant à la position maximum de la pédale. Servez-vous de la commande de valeur 3 ou des boutons ▲▼ pour entrer la valeur.

Quand vous actionnez la pédale d’expression, le paramètre est piloté dans la plage définie ici.

Servez-vous des commandes de valeur 4~6 ou des boutons ▲▼◄► pour effectuer des réglages de paramètre pour la pédale d’expression 2. (Lors des réglages du paramètre assigné à la pédale EXP2, l’affichage de valeur indique “E2”).

REMARQUE: Lorsque vous changez le paramètre assigné à une pédale, les paramètres MIN et MAX sont initialisés.

7. Appuyez sur le bouton EXIT pour retrouver le mode activé précédemment.

REMARQUE: Les changements effectués ne sont pas mémorisés tant que vous n’avez pas sauvegardé le programme.

RÉGLAGE DE LA VALEUR INITIALE DE PÉDALE D’EXPRESSION

“EXP1INIT” (valeur initiale pour la pédale d’expression 1)
“EXP2INIT” (valeur initiale pour la pédale d’expression 2)

Si vous appuyez plusieurs fois sur le bouton ► quand le bouton EXPRESSION clignote, le paramètre “EXP1INIT” apparaît à l’écran.

Si vous appuyez une fois de plus sur le bouton ►, le paramètre “EXP2INIT”

apparaît à l'écran.

"EXP1INIT" permet de spécifier si la valeur correspondant à la position de la pédale doit être conservée quand vous changez de programme. ("EXP2INIT" fait la même chose pour la pédale d'expression 2).

Servez-vous des boutons ▲▼ pour choisir un réglage.

Si vous choisissez "OFF", le paramètre piloté passe immédiatement à la valeur correspondant à la position actuelle de la pédale quand vous changez de programme.

Si vous choisissez "ON", le paramètre retrouve la valeur qu'il avait lors de la sauvegarde du programme (il retourne à sa valeur initiale).

Appuyez sur le bouton EXIT pour quitter cette fonction et retrouver le mode en vigueur au préalable.

REMARQUE: Les réglages "EXP1INIT" et "EXP2INIT" ne sont pas sauvegardés dans un programme: ils s'appliquent à tous les programmes et sont sauvegardés automatiquement.

RÉGLAGES DU COMMUTATEUR AU PIED CONTROL

Vous pouvez effectuer les réglages suivants pour le commutateur au pied CONTROL et les sauvegarder individuellement pour chaque programme.

Appuyez sur le bouton CONTROL pour le faire clignoter et utilisez la commande de valeur 1 pour sélectionner l'effet à piloter.

ACTIVER/COUPER LES BLOCS D'EFFET.

- "I/ON OFF" Activer/couper la boucle d'insertion.
- "P/ON OFF" Activer/couper l'effet PEDAL.
- "A/ON OFF" Activer/couper le modèle d'ampli.
- "C/ON OFF" Activer/couper le modèle d'enceinte
- "M/ON OFF" Activer/couper l'effet MODULATION.
- "D/ON OFF" Activer/couper l'effet DELAY.
- "R/ON OFF" Activer/couper l'effet REVERB.

REMARQUE: La diode du bouton CONTROL indique l'état activé ou coupé.

RÉGLER UN PARAMÈTRE AVEC LA FONCTION TAP TEMPO

- "MOD TAP" Utilisez la fonction TAP TEMPO pour déterminer la vitesse (SPEED) d'un effet de modulation.
- "DLY TAP" Utilisez la fonction TAP TEMPO pour déterminer le temps de retard (TIME) d'un effet delay.

REMARQUE: Le bouton CONTROL clignote selon le tempo que vous avez défini.

RÉGLAGE DE LA VALEUR FACTOR (COMMANDE DE VALEUR 2)

Si vous assignez le paramètre SPEED de l'effet de MODULATION ou le paramètre TIME de l'effet DELAY au commutateur au pied, vous pouvez régler la vitesse du LFO (LFO SPEED) de l'effet de MODULATION ou le temps de retard (DELAY TIME) de l'effet DELAY en fonction de l'intervalle que vous laissez entre deux pressions sur le commutateur au pied. Lorsque vous procédez ainsi, l'intervalle entre les deux pressions sur le commutateur est multiplié par un "facteur" 1/6, 1/4, 1/3, 1/2, 2/3, 3/4, 1, 4/3, 3/2, 2, 3 ou 4, en fonction du réglage du paramètre FACTOR (commande de valeur 2).

> **REMARQUE:** L'intervalle maximum séparant deux pressions ne peut pas dépasser 10 secondes.
>
> **REMARQUE:** Si le paramètre assigné au commutateur n'est ni MOD TAP ni DLY TAP, le réglage FACTOR n'a aucun effet.

PILOTAGE D'EFFET

- "FLN TRIG" LFO START TRIGGER de l'effet CLASSIC FLANGER
- "ROT SPD" SPEED SW de l'effet ROTARY
- "HOLD DLY" HOLD de l'effet HOLD DELAY

> **REMARQUE:** Pour que l'assignation de paramètre produise un résultat, il faut que le type d'effet correspondant soit activé.

1. Appuyez sur le bouton CONTROL pour le faire clignoter.
2. Sélectionnez le paramètre à piloter avec les boutons ▲▼ ou la commande de valeur 1.
3. Si vous avez sélectionné MOD TAP ou DLY TAP, appuyez sur le bouton ► ou actionnez la commande de valeur 2 pour que l'affichage de nom indique "FACTOR". Vous pouvez alors spécifier le facteur de multiplication de l'intervalle séparant vos pressions (taps) pour déterminer les paramètres SPEED ou TIME. Si, par exemple, vous avez choisi DLY TAP comme paramètre piloté par le commutateur au pied CONTROL et si vous avez réglé FACTOR sur "1~4", le temps de retard équivaut à 1/4 de l'intervalle séparant vos pressions sur le commutateur.
4. Appuyez sur le bouton EXIT pour retrouver le mode activé précédemment.

RÉGLAGE DE LA SENSIBILITÉ DES PÉDALES

Si les pédales d'expression du ToneLabSE n'ont plus l'effet voulu, il faut les calibrer. Cela devient nécessaire lorsque vous n'obtenez plus la plage entière de l'effet ou le volume maximum ou minimum alors que les paramètres Min et Max sont réglés au minimum et maximum. Effectuez alors les opérations suivantes pour que les pédales d'expression du ToneLabSE retrouvent leur plage entière.

> **REMARQUE:** Pour régler la sensibilité, actionnez la pédale avec les mains. Il est impossible d'obtenir un réglage précis avec le pied.

PÉDALE D'EXPRESSION 1

1. Mettez l'appareil hors tension.
2. Maintenez les boutons EXPRESSION et CHAIN enfoncés puis mettez l'appareil sous tension. L'affichage de nom indique "EXP1 MIN".
3. Ramenez doucement la pédale d'expression 1 vers vous et lâchez-la lorsqu'elle est à bout de course.

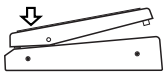

4. Appuyez sur le bouton GLOBAL. L'affichage de nom indique "EXP1 MAX".
5. Enfoncez doucement la pédale d'expression 1 en l'éloignant de vous et lâchez-la lorsqu'elle est à bout de course.

   REMARQUE: Si vous décidez d'annuler le calibrage en cours, appuyez sur le bouton EXIT.

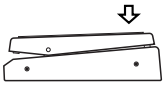

6. Appuyez sur le bouton GLOBAL.

   L'affichage de nom indique "COMPLETE" durant une seconde et le ToneLabSE revient à son mode de fonctionnement normal.

   Si la sensibilité n'est réglée correctement, l'affichage de nom indique "ERROR" durant une seconde puis affiche "EXP1 MIN". Recommencez alors la procédure à partir de l'étape 3.

   REMARQUE: Si vous ne parvenez pas à régler la sensibilité après plusieurs tentatives, il est possible que le ToneLabSE ait un problème. Veuillez contacter votre revendeur ou un service après-vente agréé de Vox.

PÉDALE D'EXPRESSION 2

1. Mettez l'appareil hors tension.
2. Maintenez les boutons CONTROL et CHAIN enfoncés puis mettez l'appareil sous tension. L'affichage de nom indique "EXP2 MIN". Répétez les étapes "3~6" pour régler la sensibilité de la pédale d'expression 2.

   REMARQUE: Si vous ne parvenez pas à régler la sensibilité après plusieurs tentatives, il est possible que le ToneLabSE ait un problème. Veuillez contacter votre revendeur ou un service après-vente agréé de Vox.

Pilotage via MIDI

MIDI est l'acronyme anglais de "Musical Instrument Digital Interface" (interface numérique pour instruments de musique) et désigne une norme utilisée par les fabricants du monde entier pour l'échange de données musicales entre instruments de musique électronique et ordinateurs. Ainsi, la connexion de plusieurs dispositifs MIDI au moyen de câbles MIDI permet l'échange de données de jeu entre les appareils, même s'il s'agit de dispositifs de fabricants différents.

Grâce au MIDI, le ToneLabSE est capable de communiquer avec un autre appareil MIDI, comme décrit ci-dessous. Vous pouvez ainsi:

- Utiliser le ToneLabSE pour changer de programmes sur un appareil MIDI ou piloter le ToneLabSE à partir d'un appareil MIDI externe. →"Changement de programme"
- Piloter un appareil MIDI externe avec un pédalier en option ou piloter le volume ou les effets du ToneLabSE à partir d'un dispositif MIDI externe. →"Commandes de contrôle"
- Editer des paramètres avec Sound Editor. →"Changement de paramètre"
- Archiver (sauvegarder) et rétablir (charger) les données de mémoires du ToneLabSE. →"Archiver et charger des données"

REMARQUE: Pour pouvoir effectuer les opérations énumérées ci-dessus, il faut brancher le ToneLabSE au dispositif MIDI avec un câble MIDI et régler convenablement les canaux MIDI. →"Connexion d'un dispositif MIDI ou d'un ordinateur", "Réglage du canal MIDI"

REMARQUE: Les réglages décrits dans cette section sont automatiquement sauvegardés. Quand les réglages sont terminés, appuyez sur le bouton EXIT (3.7) pour retourner au mode précédent.

REMARQUE: Si l'appareil MIDI utilisé ne reconnaît pas certains types de messages MIDI, vous ne pouvez pas les utiliser pour le pilotage. Consultez le "Tableau d'implémentation MIDI" du ToneLabSE et de l'appareil MIDI externe.

Connexion d'un appareil MIDI ou d'un ordinateur

Pour piloter un appareil MIDI à partir du ToneLabSE, utilisez un câble MIDI pour relier la sortie MIDI OUT du ToneLabSE à l'entrée MIDI IN de l'appareil MIDI externe.
Pour piloter le ToneLabSE avec un séquenceur ou un autre dispositif MIDI externe, reliez la prise MIDI OUT de l'appareil externe à la prise MIDI IN du ToneLabSE avec un câble MIDI.
Si vous utilisez le ToneLabSE avec un séquenceur MIDI ou le logiciel Sound Editor, les données doivent pouvoir circuler dans les deux sens. Il faut donc brancher la prise MIDI OUT du ToneLabSE à la prise MIDI IN du dispositif MIDI externe et la prise MIDI OUT de ce dernier à la prise MIDI IN du ToneLabSE avec des câbles MIDI.

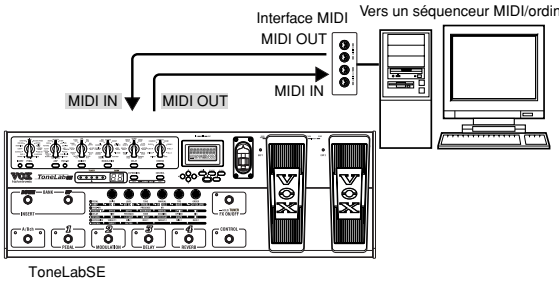

REMARQUE: Pour brancher le ToneLabSE à votre ordinateur, procurez-vous une interface MIDI. Il est possible que certaines interfaces USB-MIDI ne soient pas en mesure de transmettre/recevoir les messages MIDI SysEx du ToneLabSE.

RÉGLAGE DU CANAL MIDI (GLOBAL "MIDI CH")

Pour pouvoir échanger des données avec un dispositif MIDI externe, il faut que le canal MIDI du ToneLabSE corresponde à celui de l'appareil MIDI externe. Voici comment régler le canal MIDI:

1. Appuyez sur le bouton GLOBAL (3.4).
2. L'affichage de nom (3.8) indique "MIDI CH". S'il indique un autre paramètre, utilisez les boutons ◄► (3.2) pour choisir le paramètre correct.
3. Servez-vous de la commande de valeur 3 (2.2) ou des boutons ▲▼ (3.1) pour régler le canal MIDI du ToneLabSE.
4. Réglez le canal MIDI sur le dispositif MIDI externe branché.
   Pour en savoir plus sur le réglage du canal MIDI de l'appareil MIDI externe, consultez son manuel.

CHANGEMENT DE PROGRAMME (GLOBAL "PCHG OUT")

Quand vous changez de programme sur le ToneLabSE, un message de changement de programme est transmis à la prise MIDI OUT et permet de changer de programme sur l'appareil MIDI externe. De même, à la réception d'un message de changement de programme, le ToneLabSE change automatiquement de programme. Cette section explique comment activer/couper la transmission de changements de programme via MIDI OUT quand vous changez de programme sur le ToneLabSE.

> **REMARQUE:** Les numéros de programme non utilisés par le ToneLabSE sont ignorés. Pour en savoir plus sur les numéros de programme utilisés par le ToneLabSE, voyez la fin de ce manuel.

1. Appuyez sur le bouton GLOBAL (3.4).
2. Appuyez sur les boutons ◄► (3.2) pour faire apparaître "PCHG OUT" sur l'affichage de nom (3.8).
3. Spécifiez si les changements de programme doivent être transmis ou non. Choisissez le réglage voulu avec la commande de valeur 6 (2.2) ou les boutons ▲▼ (3.1).

   "OFF": les changements de programme ne sont pas transmis.
   "On": les changements de programme sont transmis.

COMMANDES DE CONTRÔLE (GLOBAL "CCHG I/O")

Quand vous actionnez la pédale EXPRESSION 1 ou 2 ou le commutateur au pied CONTROL, le ToneLabSE transmet des commandes de contrôle. Cela veut donc dire que vous pouvez piloter en temps réel les fonctions assignées aux commandes de contrôle (CC) correspondantes d'un appareil MIDI externe.
De même, lorsque le ToneLabSE reçoit des commandes de contrôle d'un dispositif MIDI externe, le résultat est identique à celui obtenu avec la fonction correspondante de ses propres pédales ou commutateur au pied.
Vous trouverez la liste des fonctions pilotables à partir d'un appareil MIDI externe après l'étape 4.
Vous pouvez activer ou couper la transmission et la réception des commandes de contrôle sur le ToneLabSE.

1. Appuyez sur le bouton GLOBAL (3.4).

2. Utilisez les boutons ◄► (3.2) pour faire apparaître "CCHG I/O" sur l'affichage de nom (3.8).

3. Spécifiez si les commandes de contrôle doivent être transmises/reçues ou non. Choisissez le réglage voulu avec la commande de valeur 6 (2.2) ou les boutons ▲▼ (3.1).
"On" active la transmission et la réception. "OFF" coupe la transmission et la réception.

> **REMARQUE:** Si ce paramètre est réglé sur "OFF", aucune commande de contrôle n'est transmise ou reçue, même si vous définissez des commandes de contrôle (CC) spécifiques à l'étape 4.

4. Appuyez simultanément sur les boutons ◄► (3.2) pour afficher l'écran permettant de régler les numéros CC individuellement. Utilisez les boutons ◄► pour sélectionner chaque commande de jeu.

Les commandes de jeu se succèdent selon l'ordre suivant:

"EXP1 PDL"	Pédale d'expression 1
"EXP2 PDL"	Pédale d'expression 2
"CTRL PDL"	Commutateur au pied CONTROL
"VOL PDL"	Fonction de pédale VOLUME
"TAP SW"	Fonction TAP du commutateur au pied CONTROL
"PEDAL FX"	Activer/couper le bloc PEDAL
"MOD FX"	Activer/couper le bloc MODULATION
"DELAY FX"	Activer/couper le bloc DELAY
"REVRB FX"	Activer/couper le bloc REVERB
"INSRT FX"	Activer/couper la boucle d'effet
"A/B CH"	Commutation canal A/B

5. Spécifiez, pour chaque commande de jeu, si le ToneLabSE doit ou non transmettre/recevoir les commandes de contrôle. Si vous souhaitez que le ToneLabSE transmette et reçoive les messages pour une commande de jeu, définissez un numéro de commande de contrôle (CC). Choisissez une commande de jeu et entrez la valeur voulu avec la commande de valeur 6 (2.2) ou les boutons ▲▼ (3.1).

"OFF": Les commandes de contrôle ne sont ni transmises ni reçues.

"CC00"~"CC95": La manipulation d'une commande de jeu provoque la transmission des commandes de contrôle définies (CC00~95). De même, le ToneLabSE exécute les commandes de contrôle ayant le même numéro provenant d'un appareil MIDI externe.

6. Pour revenir à l'écran où vous activez/coupez la transmission et réception de toutes les commandes de contrôle, appuyez sur les deux boutons ◄► (3.2) simultanément.

CHANGEMENT DE PARAMÈTRE (GLOBAL "SYEX OUT")

Quand vous actionnez les commandes ou boutons du ToneLabSE pour modifier la valeur d'un paramètre, il transmet des messages SysEx (exclusifs au système) tels que les changements de paramètre.
Pour transmettre les paramètres du ToneLabSE à un dispositif externe, activez ("On") le paramètre "SYEX OUT". En principe, vous activez "SYEX OUT" pour travailler avec le logiciel Sound Editor.
Ce réglage précise si le ToneLabSE transmet ou non les changements de paramètres.

1. Appuyez sur le bouton GLOBAL (3.4).

2. Utilisez les boutons ◄► (3.2) pour faire apparaître "SYEX OUT" sur l'affichage de nom (3.8).

3. Spécifiez si les messages de changement de paramètre doivent être transmis ou non. Choisissez le réglage voulu avec la commande de valeur 3 (2.2) ou les boutons ▲▼ (3.1).

"OFF": Les messages de changement de paramètre ne sont pas transmis.
"On": Les messages de changement de paramètre sont transmis.

> **REMARQUE:** Quand le ToneLabSE reçoit des changements de paramètre ou d'autres messages SysEx, ses paramètres, modes ou numéros de programme changent – quel que soit le réglage "SYEX OUT".

ARCHIVER ET CHARGER DES DONNÉES (GLOBAL "DUMP CUR", "DUMP ALL")

Toutes les données du ToneLabSE (y compris ses programmes) peuvent être transmises et reçues sous forme de messages SysEx (exclusifs au système). L'échange de ce type de données avec un dispositif externe sous forme de messages SysEx est appelé "Data Dump" (ou "transfert MIDI"). Ce transfert MIDI permet d'archiver (sauvegarder) les programmes créés avec le ToneLabSE sur un support externe tel qu'un enregistreur de données MIDI ou un séquenceur capable de transmettre et de recevoir des messages SysEx. Cela permet de recharger ces données à tout moment dans le ToneLabSE en effectuant un transfert. Ce transfert permet par exemple de gérer un grand nombre de programmes. Vous pouvez aussi y recourir pour transmettre les réglages d'un ToneLabSE à un autre. Vous pouvez transférer un programme à la fois ou tous les programmes d'un coup. Le transfert simultané de tous les programmes entraîne aussi la transmission de toutes les autres données du ToneLabSE, notamment les paramètres de transfert

et les réglages MIDI.

REMARQUE: Vous pouvez effectuer un transfert MIDI, quel que soit le réglage du paramètre “SYEX OUT”. En fait, pour transférer des données de mémoires entre deux ToneLabs, nous vous conseillons de désactiver (“OFF”) le paramètre “SYEX OUT”. Si le paramètre “SYEX OUT” est réglé sur “On”, la manipulation de commandes ou de boutons pourrait produire des changements de paramètres indésirables sur l’autre ToneLabSE.

ARCHIVAGE

1. Branchez la prise MIDI OUT du ToneLabSE à la prise MIDI IN du dispositif recevant les blocs de données.
2. Si vous ne voulez transférer qu’un programme, choisissez-le en mode programme.
3. Appuyez sur le bouton GLOBAL (3.4).
4. Utilisez les boutons ◄► (3.2) pour faire apparaître “DUMP CUR” ou “DUMP ALL” sur l’affichage de nom (3.8).

   “DUMP CUR” (transfert du programme actuel): Transmet les données du programme actuellement choisi. Si vous êtes en train d’éditer le programme (sans l’avoir sauvegardé), les réglages actuels sont transmis.

   “DUMP ALL” (transfert de toutes les données): Toutes les données du ToneLabSE sont transmises.
5. Effectuez les réglages nécessaires sur le récepteur pour qu’il puisse archiver les données transmises.

   REMARQUE: Pour en savoir plus, consultez le manuel du dispositif recevant les blocs de données.
6. Appuyez sur le bouton WRITE (3.6) du ToneLabSE pour démarrer le transfert MIDI. Quand le transfert est terminé, le message “COMPLETE” apparaît et vous retrouvez l’affichage de l’étape 4. (Durant la transmission de l’ensemble des données (DUMP ALL) l’écran affiche le message “SEND”).

   REMARQUE: Pendant le transfert, ne mettez jamais le ToneLabSE hors tension et ne manipulez jamais ses boutons, commandes ou pédales.

RÉCUPÉRATION DES DONNÉES ARCHIVÉES

1. Branchez la prise MIDI OUT de l’appareil transmetteur à la prise MIDI IN du ToneLabSE.
2. Réglez le transmetteur MIDI et le ToneLabSE sur le même canal MIDI. Si le ToneLabSE reçoit des données archivées précédemment sur un dispositif MIDI externe, choisissez le même canal MIDI que celui utilisé lors de l’archivage.
3. Lancez le transfert de données MIDI sur le dispositif externe.
   Quand le ToneLabSE reçoit l’ensemble des données, son affichage indique “RECEIVE”. Une fois les données reçues, l’affichage indique “COMPLETE”. En cas d’erreur, “ERROR” apparaît sur l’affichage. Essayez à nouveau de transmettre les données.

   REMARQUE: Pour en savoir plus, consultez le manuel du dispositif effectuant le transfert MIDI.

REMARQUE: Pendant le transfert, ne mettez jamais le ToneLabSE hors tension et ne manipulez jamais ses boutons, commandes ou pédales.

4. Si vous ne recevez qu'un seul programme, sélectionnez la banque et la mémoire de destination puis sauvegardez les données. (p. 21)

REMARQUE: Les données du programme ne sont conservées par le ToneLabSE que si vous les sauvegardez.
Lorsque vous recevez des données en mode manuel, les réglages autres que ceux de la section d'ampli sont automatiquement écrasés. Vous ne devez donc pas sauvegarder les réglages vous-même. (Les réglages de la section d'ampli ne changent pas car ils sont déterminés par les positions physiques des sélecteurs et commandes.)

ASTUCE: Si le ToneLabSE reçoit un transfert de l'ensemble des données, toutes les données qu'il contient sont automatiquement écrasées, à l'exception, toutefois, des données en cours d'édition (se trouvant dans le tampon d'édition).

Rétablir les réglages d'usine

Cette fonction permet de retrouver les réglages initiaux définis à l'usine pour les programmes et les autres paramètres du ToneLabSE.

REMARQUE: Cette procédure efface tous les programmes que vous avez créés sur le ToneLabSE et les remplace par les programmes usine. Les réglages MIDI sont également initialisés. Si vous voulez conserver certains réglages, archivez-les avec Data Dump ou prenez-en note sur la page dépliante "Aide-mémoire" à la fin de ce manuel.

1. Maintenez enfoncé les trois boutons ▲▼ (3.1) et EXIT (3.7) tout en appuyant sur l'interrupteur STANDBY pour mettre l'appareil sous tension.
   L'affichage de banque (5.1) indique "P", les diodes des commutateurs 1~4 (6.2) clignotent et l'affichage de nom (3.8) demande "RELOAD?" pour confirmer le chargement. Relâchez les trois boutons.
2. Pour renoncer à l'initialisation, appuyez sur le bouton EXIT.
3. Appuyez sur le bouton WRITE (3.6). L'affichage de nom (3.8) indique "LOADING" et le chargement des réglages d'usine commence.
   Quand le chargement des données d'usine est terminé, l'affichage de nom indique "COMPLETE" et le ToneLabSE passe automatiquement en mode programme.

   REMARQUE: Ne mettez jamais l'appareil hors tension quand le chargement des données d'usine est en cours.

Dépannage

Avant de conclure que l'appareil est en panne, vérifiez les points suivants. Si cela ne résout pas votre problème, veuillez contacter votre revendeur ou un service après-vente agréé de Vox.

1. L'ampli ne s'allume pas quand l'interrupteur STANDBY est activé ("On").

- L'adaptateur secteur est-il branché à la prise ~AC9V en face arrière?
- L'adaptateur secteur est-il branché à une prise de courant?
- Avez-vous actionné l'interrupteur STANDBY?
- Le cordon de l'adaptateur secteur est-il endommagé?

2. Aucun son

- Le volume de la guitare est-il sur un niveau suffisant?
- Les deux extrémités du câble de guitare sont-elles branchées où il faut?
- Le câble de guitare n'est-il pas endommagé?
- La commande OUTPUT LEVEL en face arrière est-elle réglée au minimum?
- Vérifiez les réglages GAIN, TREBLE, MIDDLE, BASS, VR GAIN et CH VOLUME. Pour certains amplis, vous pouvez ne rien entendre si les commandes TREBLE, MIDDLE et BASS sont au minimum – une simulation fidèle des circuits de l'original!
  Si vous utilisez un effet PEDAL, vérifiez aussi les réglages DRIVE [1] et LEVEL [3].
- Une pédale d'expression à laquelle vous auriez assigné le paramètre DRIVE, LEVEL, VOLUME, GAIN ou VR GAIN est-elle en position minimum?
- Avez-vous activé la fonction Mute? Actionnez le commutateur FX ON/OFF (TUNER) pour couper l'étouffement (Mute).

3. Vous n'entendez aucun effets alors que vous les avez –activés…

- Les diodes d'effets sont-elles allumées?
  Si une diode est éteinte, l'effet en question est coupé.
  Appuyez sur le bouton "MODE" correspondant pour activer l'effet.
- Avez-vous réglé le paramètre "DEPTH" de l'effet de modulation ou "MIX" de l'effet delay/réverbération sur une valeur trop basse?
  Appuyez sur le bouton MODE pour sélectionner un type d'effet et utilisez les commandes de valeur pour en régler les paramètres.
- L'effet est-il contourné?
  Si c'est le cas, appuyez sur le commutateur au pied FX ON/OFF pour annuler le contournement.

4. Vous avez une distorsion intempestive dans les aigus avec l'effet de pédale ACOUSTIC.

- Le paramètre Drive est-il réglé sur une valeur trop élevée?
- La guitare est-elle équipée d'un élément à double bobinage et à niveau de sortie très élevé?
  Réduisez le niveau sur la guitare, diminuez la valeur du paramètre Amp GAIN ou le réglage Treble de l'effet PEDAL.

5. Le signal sur l'ampli de guitare branché est affecté par de la distorsion ou sonne mal.

- "OUT SEL" est-il réglé sur "Ln" (LINE)?
- La commande LEVEL est-elle réglée sur un niveau excessif?

→Effectuez les réglages corrects en suivant les explications données sous "Connexions de base".

Fiche technique

NOMBRE DE TYPES D'AMPLIS: 16

NOMBRE DE TYPES D'ENCEINTES: 11

NOMBRE D'EFFETS

DE TYPE PEDAL: 16

DE TYPE MODULATION: 11

DE TYPE DELAY: 11

DE TYPE REVERB: 11

RÉDUCTION DE BRUIT: 1

NOMBRE DE PROGRAMMES: 96 (24 BANQUES x 4 MÉMOIRES)

ENTRÉES AUDIO

INPUT x1

INSERT RETURN x1

SORTIES AUDIO

OUTPUT x 2 (TRS symétrique/asymétrique)

INSERT SEND x1

PHONES x1

Commande LEVEL (règle le niveau de sortie OUTPUT et PHONES)

LAMPE

12AX7 (ECC83) x1

TRAITEMENT DU SIGNAL

Conversion A/N: 20 bits

Conversion N/A: 20 bits

Fréquence d'échantillonnage: 44,1kHz

ACCORDEUR (TUNER)

PLAGE D'ACCORD: A0~C7 (27,5Hz~2093Hz)

CALIBRAGE DE L'ACCORDEUR: A= 438Hz~445Hz

AUTRES

MIDI IN x 1, MIDI OUT x 1, ~AC9V x 1, Commutateur STANDBY

CONSOMMATION: 18W

DIMENSIONS (L x P x H): 710 x 249 x 76 (mm)

POIDS: 6,2 kg

ACCESSOIRES FOURNIS: Adaptateur secteur 9VAC 3,0A

* L'apparence et les caractéristiques de ce produit sont susceptibles d'être modifiées sans préavis.

Liste des programmes

NOM	PEDAL INSERT	Ach-AMP Bch-AMP	Ach-CABINET Bch-CABINET	MOD EXP1	DELAY EXP2	REVERB CONTROL
1-1 **DIARY**	TUBE OD	TWEED 4x10	TWEED 4x10	CLASSIC CHORUS	ECHO PLUS	CHAMBER 2
	OFF	UK '80S	UK T75 4x12	M/SPEED	VOLUME	MOD ON/OFF
1-2 **S-R-V**	TUBE OD	BLACK 2x12	BLACK 2x12	CLASSIC CHORUS	MULTI HEAD	ROOM 1
	OFF	UK 68P	UK H30 4x12	R/INPUT	VOLUME	PDL ON/OFF
1-3 **SATCH**	VOX WAH	UK '90S	UK T75 4x12	CLASSIC FLANGER	ANALOG DELAY	PLATE 1
	OFF	UK '90S	UK T75 4x12	P/MANUAL	VOLUME	DLY ON/OFF
1-4 **JIMIROTO**	U-VIBE	BLACK 2x12	BLACK 2x12	CLASSIC FLANGER	MULTI HEAD	SPRING 2
	OFF	UK 68P	UK H30 4x12	P/SPEED	VOLUME	MOD ON/OFF
2-1 **TELEBEND**	COMP	TWEED 1x12	TWEED 1x8	PITCH SHIFTER	ECHO PLUS	PLATE 1
	OFF	TWEED 4x10	TWEED 1x8	M/PITCH	VOLUME	REV ON/OFF
2-2 **CRUNCH**	COMP	AC15TB	VOX AC15	MOD DELAY	ECHO PLUS	SPRING 2
	OFF	AC30TB	VOX AC30	D/TIME	VOLUME	DLY TAP
2-3 **SOLO**	TUBE OD	UK BLUES	UK H30 4x12	STEREO CHORUS	ECHO PLUS	PLATE 2
	OFF	UK 68P	UK H30 4x12	D/INPUT	VOLUME	DLY TAP
2-4 **BOOMER**	COMP	TWEED 1x12	TWEED 1x12	CLASSIC CHORUS	HOLD DELAY	SPRING 1
	OFF	UK '80S	VOX AC15	D/INPUT	VOLUME	HOLD DLY
3-1 **JAZZMAN**	COMP	TWEED 4x10	TWEED 4x10	STEREO CHORUS	ECHO PLUS	ROOM2
	OFF	BLACK 2x12	BLACK 2x10	R/MIX	VOLUME	PDL ON/OFF
3-2 **FUNKYMAN**	VOX WAH	TWEED 1x12	TWEED 4x10	FILTRON	REVERSE DELAY	SPRING 2
	OFF	AC15	VOX AC15	P/MANUAL	VOLUME	REV ON/OFF
3-3 **FIRE**	OCTAFUZZ	UK '80S	UK H30 4x12	DUO PHASE	REVERSE DELAY	ROOM 2
	OFF	UK '80S	UK H30 4x12	D/INPUT	VOLUME	PDL ON/OFF
3-4 **AXIS**	OCTAFUZZ	AC15	TWEED 1x8	CLASSIC FLANGER	REVERSE DELAY	SPRING 1
	OFF	UK 68P	UK H30 4x12	D/INPUT	VOLUME	DLY ON/OFF
4-1 **TEXAS T**	COMP	BLACK 2x12	BLACK 2x12	TEXTREM	RHYTHM DELAY	SPRING 2
	OFF	AC30TB	VOX AC30	M/SPEED	VOLUME	MOD ON/OFF
4-2 **UK BLUES**	BOUTIQUE	UK BLUES	VOX AD412	STEREO CHORUS	ANALOG DELAY	SPRING 1
	OFF	UK BLUES	VOX AD412	R/TIME	VOLUME	REV ON/OFF
4-3 **RECTOFLY**	COMP	RECTO	UK T75 4x12	DUO PHASE	ECHO PLUS	SPRING 1
	OFF	RECTO	US V30 4x12	M/DEPTH	VOLUME	MOD TAP
4-4 **TALKVOX**	OCTAVE	UK 68P	UK H30 4x12	TALK MOD	SWEEP DELAY	PLATE 2
	OFF	UK MODERN	UK T75 4x12	M/MANUAL	VOLUME	PDL ON/OFF
5-1 **ACOUS VH**	ACOUSTIC	AC15	TWEED 1x8	BI CHORUS	ECHO PLUS	CHAMBER 2
	OFF	BOUTIQUE CL	VOX AD412	P/BODY	VOLUME	REV ON/OFF
5-2 **PDL REV**	TREBLE BOOST	AC15TB	VOX AC15	MOD DELAY	CROSS DELAY	HALL 2
	OFF	AC30TB	VOX AC30	R/TIME	VOLUME	DLY ON/OFF
5-3 **VH**	TREBLE BOOST	UK 68P	UK H30 4x12	PITCH SHIFTER	ECHO PLUS	PLATE 2
	OFF	UK 68P	UK H30 4x12	M/PITCH	VOLUME	PDL ON/OFF
5-4 **UNCHAIN**	TUBE OD	US HIGAIN	UK T75 4x12	CLASSIC FLANGER	ECHO PLUS	ROOM 2
	OFF	UK MODERN	UK H30 4x12	M/RESO	VOLUME	FLN TRIG
6-1 **ECBADGE**	FAT DIST	UK 68P	UK H30 4x12	ROTARY	2 TAP DELAY	SPRING 2
	OFF	UK 68P	UK H30 4x12	M/SPEED1	VOLUME	ROT SPD
6-2 **SHOW ME**	ACOUSTIC	UK '80S	UK T75 4x12	TALK MOD	ECHO PLUS	ROOM 2
	OFF	UK 68P	UK H30 4x12	M/MANUAL	VOLUME	PDL ON/OFF
6-3 **TORNADO**	B/O PHAS	AC15	TWEED 1x8	ROTARY	MOD DELAY	SPRING 2
	OFF	UK 68P	UK H30 4x12	M/SPEED1	VOLUME	MOD ON/OFF
6-4 **FILTRON**	OCTAVE	BOUTIQUE OD	VOX AD412	FILTRON	STEREO DELAY	PLATE 1
	OFF	US HIGAIN	US V30 4x12	M/DEPTH	VOLUME	PDL ON/OFF
7-1 **MR.CLEAN**	COMP	BOUTIQUE CL	VOX AD412	BI CHORUS	STEREO DELAY	SPRING 2
	OFF	BLACK 2x12	BLACK 2x12	M/MIX	VOLUME	PDL ON/OFF
7-2 **PDL ECHO**	COMP	UK 68P	UK H30 4x12	CLASSIC CHORUS	ECHO PLUS	SPRING 1
	OFF	UK '80S	UK T75 4x12	D/TIME	VOLUME	DLY TAP
7-3 **UCLA**	COMP	BLACK 2x12	BLACK 2x12	STEREO CHORUS	ANALOG DELAY	SPRING 1
	OFF	BOUTIQUE OD	UK H30 4x12	M/MIX	VOLUME	DLY TAP
7-4 **THRASH**	AUTO WAH	UK MODERN	UK T75 4x12	STEREO CHORUS	ANALOG DELAY	ROOM 2
	OFF	UK MODERN	US V30 4x12	D/MIX	VOLUME	DLY TAP
8-1 **SPACEMOD**	COMP	BOUTIQUE CL	VOX AD412	MOD DELAY	ECHO PLUS	CHAMBER 1
	OFF	TWEED 4x10	BLACK 2x10	M/MIX	VOLUME	DLY TAP
8-2 **ROTOMAN**	SUPER OD	TWEED 1x12	TWEED 1x12	ROTARY	STEREO DELAY	SPRING 1
	OFF	BLACK 2x12	BLACK 2x10	M/SPEED1	VOLUME	ROT SPD
8-3 **VULGAR**	TREBLE BOOST	US HIGAIN	VOX AD412	MOD DELAY	STEREO DELAY	PLATE 2
	OFF	RECTO	UK H30 4x12	M/MIX	VOLUME	DLY ON/OFF
8-4 **SPOOKY**	TREBLE BOOST	BOUTIQUE CL	VOX AC30	BI CHORUS	ECHO PLUS	HALL 1
	OFF	AC15	VOX AC15	R/INPUT	VOLUME	MOD ON/OFF

Canal sélectionné par défaut

Effet activé

Index

Chiffres
1Octave **38**
2Octave **38**

A
AC15 **24, 33**
AC15TB **25**
AC30 **26, 33**
AC30TB **27**
Accordeur (Tuner) **52**
Accordeur chromatique automatique **52**
Acoustic **37**
AMP **22**
Archivage **64**
Attack **36, 37**
AUTO WAH **37**

B
Bass **22, 37**
BLACK 2x10 **32**
BLACK 2x12 **33**
BLACK 2x12 (BLK 2X12) **30**
Body **37**
BOUTIQUE CL (BTQ CL) **30**
BOUTIQUE OD (BTQ OD) **29**
Bypass **52**

C
CABINET **32**
Calibrage **53**
Canal **61**
CC **63**
CCHG I/O **62**
CH Volume **23**
Chain **20**
Changement de paramètre **63**
Changement de programme **61**
Close **37**
Combinaisons ampli/enceinte **34**
Commande de contrôle **62**
Commandes de tonalité de l'original **22**
COMP **36**
Connexions **12**

D
Delay **46**
DELAY FX **62**
Depth **38**
Direct **38**
DUMP ALL **64**
DUMP CUR **64**

E
Effets PEDAL **36**
Enceinte **32**
EXP PDL **62**

F
Fat OD **39**
Fonctionnement des amplis originaux **23**
Fuzz **40**

G
Gain **23**

H
Hublot de la lampe **10**

L
Level **36**

M
Master Volume **23**
Middle **22**
MIDI **60, 61**
MIDI CH **61**
Mix **38**
MOD **40**
MOD FX **62**
Mode pédale d'effet **15**
Mode programme **15**
Modèles d'amplis **22**
Modèles d'enceintes (CABINET) **32**
Mute **52**

N
Nom **20**

O
Octave **38**
Open **37**
Ordinateur **60**
ORIG **21**

P
PCHG OUT **61**
PEDAL FX **62**
Pédale **37**
Pédales d'expression **54**
Polarity **37**
Presence **22**
Programmer des sons **18**

R
RECTO **29**
Récupération des données archivées **64**
Réglages usine **66**
Reload **66**
Rename **20**
Reverb **49**
REVRB FX **62**

S
Sauvegarder **21**
SENS **36**
Sense **37**
Sound Editor **2, 63**
Speed **38**
SYEX OUT **63**

T
TAP SW **62**
Treble **22, 37**
Treble Boost **39**
Tube OD **39**
Tuner **52**
TWEED 1x12 **32**
TWEED 1x12 (TWD 1X12) **30**
TWEED 4x10 **32**
TWEED 4x10 (TWD 4X10) **31**

U
UK '80s **28**
UK '90s **28**
UK 68P **27**
UK BLUES **27**
UK H30 4x12 **33**
UK MODERN (UK MODRN) **28**
UK T75 4x12 **33**
US HIGAIN (US HI-G) **29**
US V30 4x12 **34**
U-Vibe **38**

V
Valve Reactor **2**
VOL PDL **62**
VOX AC15 **33**
VOX AC30 **33**
VOX AD412 (AD412) **33**
VOX Wah **37**
VR Gain **23**

W
WahWah **37**
Write **21**

PANNEAU AVANT:

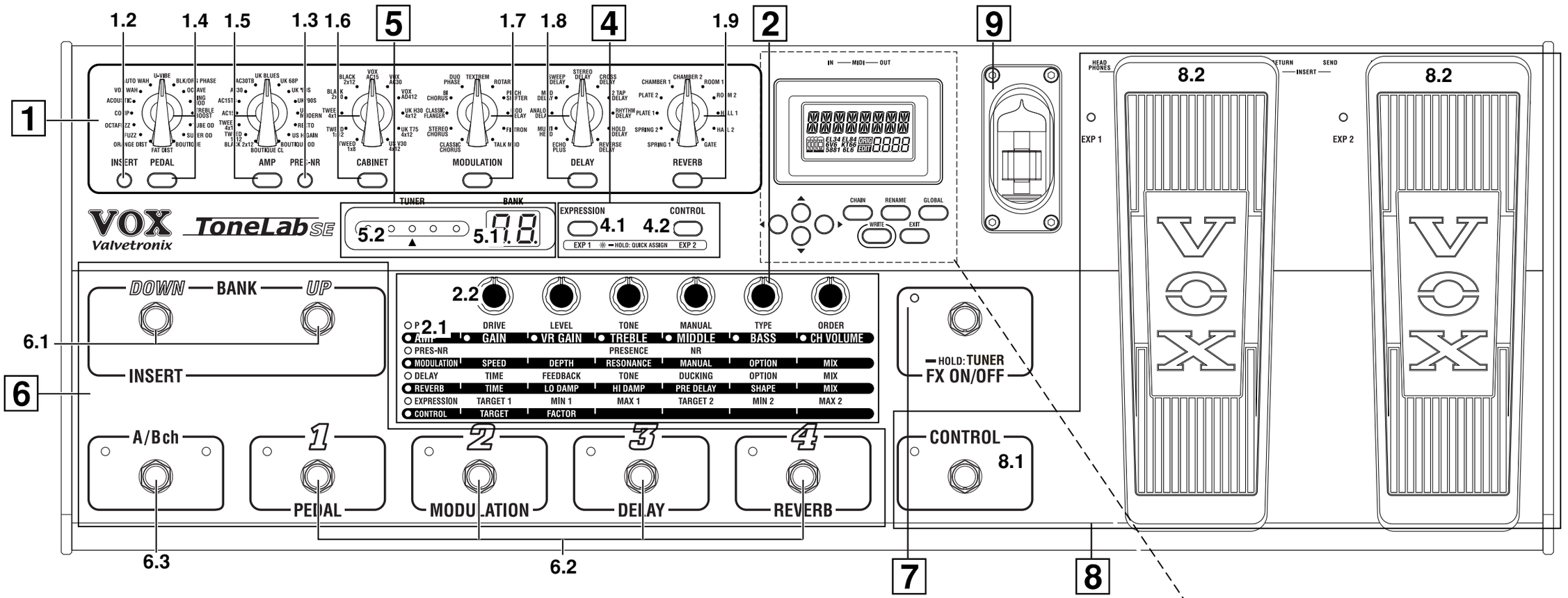

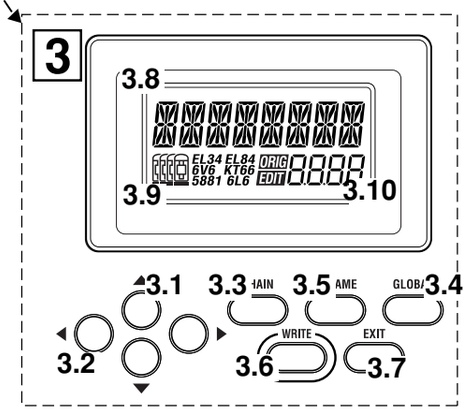

FACE ARRIÈRE:

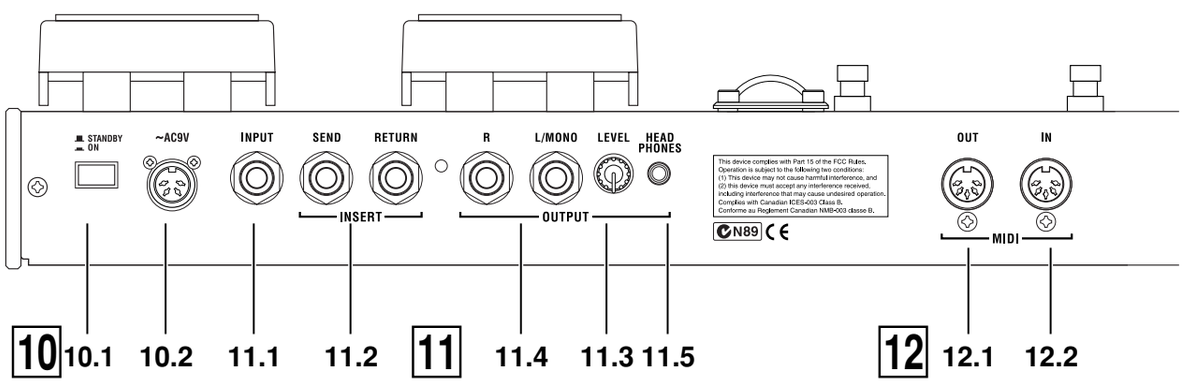

[VOX Valvetronix]

Date : 2003. 9.1

ToneLabSE

MIDI Implementation Chart

Function		Transmitted	Recognized	Remarks
Basic Channel	Default Changed	1 — 16 1 — 16	1 — 16 1 — 16	Memorized
Mode	Memorized Messages Altered	× × **********	3 × ×	
Note Number:	True Voice	× **********	× **********	
Velocity	Note On Note Off	× ×	× ×	
Aftertouch	Polyphonic (Key) Monophonic (Channel)	× ×	× ×	
Pitch Bend		×	×	
Control Change	0–95	○	○	Effect Control *C
Program Change	Variable Range	○ 0 — 95 **********	○ 0 — 95 0 — 95	*P
System Exclusive		○	○	Parameter Control *E *1 Program Data Dump
System Common	Song Position Song Select Tune	× × ×	× × ×	
System Real Time	Clock Command	× ×	× ×	
Aux Messages	Local On/Off All Notes Off Active Sense Reset	× × × ×	× × × ×	

Notes
*P: Transmitted if GLOBAL “PCHG OUT” is On.
*C: Transmitted and received according to the setting of each controller if GLOBAL “CCHG I/O” is On.
*E: Transmitted if GLOBAL “SYEX OUT” is On. (Responses to Request messages are always transmitted regardless of the “SYEX OUT” setting.)
*1: In addition to messages specifically for this device, Device Inquiry is also supported.

Mode 1: OMNI ON, POLY　　Mode 2: OMNI ON, MONO　　○ : Yes

Mode 3: OMNI OFF, POLY　　Mode 4: OMNI OFF, MONO　　× : No

Consulte ton revendeur pour en savoir plus sur l’équipement MIDI.

ToneLab SE

Manuel d'utilisation

VOX AMPLIFICATION LTD. 9 Newmarket Court, Kingston, Milton Keynes, MK10 OAU, UK http://www.voxamps.co.uk/

©2003 VOX AMPLIFICATION LTD.

Printed in China