BOSS VE-1 Vocal Echo

Mode d'emploi

Français

Copyright © 2014 ROLAND CORPORATION
Tous droits réservés. Toute reproduction intégrale ou partielle de cette publication est interdite sous quelque forme que ce soit sans l'autorisation écrite de ROLAND CORPORATION.

Avant d'utiliser l'appareil, veuillez lire attentivement les sections intitulées « CONSIGNES DE SÉCURITÉ » et « REMARQUES IMPORTANTES » (dépliant « CONSIGNES DE SÉCURITÉ » et Mode d'emploi). Ces sections fournissent des informations importantes relatives au bon fonctionnement de l'appareil. En outre, pour être sûr d'avoir bien compris chacune des fonctionnalités offertes par votre nouvel appareil, il est nécessaire de lire le Mode d'emploi dans son intégralité. Vous devez conserver ce mode d'emploi à portée de main afin de pouvoir vous y reporter au besoin.

Principales fonctionnalités

Il vous suffit de connecter un micro et de chanter.
Les effets de qualité professionnelle disponibles dans un boîtier compact (écho, doublage vocal, correction de note, amélioration) ajoutent une résonance et une sensation d'espace superbes à votre voix.
Le VE-1 prend en charge votre partie vocale dans tous les cas, depuis les performances directes en plein air jusqu'aux enregistrements en studio.

Description des panneaux

Panneau supérieur

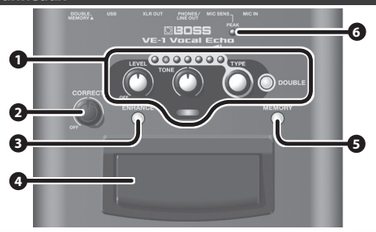

Nom		Définition
	Section ECHO	**Permet d'ajuster l'écho appliqué à la partie vocale (son direct).**
	Bouton [LEVEL]	Permet de régler le niveau de l'écho.
	Bouton [TONE]	Permet de régler le caractère sonore de l'écho.
	Bouton [TYPE]	Permet de sélectionner le type d'écho. ➡ Reportez-vous à **« Types d'écho »**
	Indicateur ECHO TYPE	L'indicateur s'allume en fonction du type d'écho sélectionné à l'aide du bouton [TYPE]. ➡ Reportez-vous à **« Types d'écho »**
❶	**Bouton [DOUBLE]**	Si vous l'activez (s'allume en vert), un effet de doublage sonore est produit. Si vous maintenez enfoncé le bouton [DOUBLE] pendant deux secondes ou plus, vous pourrez spécifier le retard appliqué à l'écho. ➡ Reportez-vous à **« Réglages de retard et de correction de la note »** **Effet de doublement de la partie vocale** Lorsque cet effet est activé, la même personne dédouble la même mélodie pendant le processus d'enregistrement, ajoutant de la profondeur à la partie vocale.
	Indicateur d'état	La couleur de l'indicateur affiche l'état d'activation ou de désactivation de l'écho. **Éteint** : Echo désactivé **Bleu** : Echo activé *Lorsque le niveau de charge restant des piles est faible, l'indicateur d'état clignote.
❷	**Bouton [CORRECT]**	Corrige les inexactitudes de note (correction de hauteur de note). Tournez le bouton [CORRECT] vers la droite pour accélérer la vitesse de correction. En tournant ce bouton jusqu'au bout vers la droite, vous pouvez produire une voix à résonance mécanique. Vous pouvez également transformer la partie vocale en lui donnant un caractère féminin ou masculin, et spécifier le diapason de référence. ➡ Reportez-vous à **« Réglages de retard et de correction de la note »** Reportez-vous à **« Réglages du VE-1 »**
❸	**Bouton [ENHANCE]**	Homogénéise le volume d'entrée afin d'améliorer la définition de la partie vocale. **OFF** : Éteint : Pas d'amélioration **LIGHT** : Vert : Légère amélioration **BRIGHT** : Rouge : Nette amélioration
❹	**Pédale**	Active/désactive l'écho et la correction de note. *L'amélioration n'est pas activée/désactivée.
❺	**Bouton [MEMORY]**	Il est possible d'enregistrer et de rappeler trois différents ensembles de commandes et boutons. ➡ Reportez-vous à **« Changement ou enregistrement des réglages des commandes et boutons (fonction MEMORY) »**
❻	**Indicateur PEAK**	Indique le niveau d'entrée du micro. **Vert** : Niveau d'entrée faible. **Orange** : Niveau d'entrée approprié. **Rouge** : Niveau d'entrée élevé.

Panneau arrière

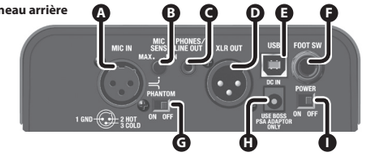

Cet instrument est doté de prises symétriques (XLR). Vous trouverez ci-dessous les schémas de câblage de ces prises. Effectuez les branchements après avoir vérifié les schémas de câblage des autres appareils que vous envisagez de brancher.



Nom		Définition
Ⓐ	**Prise MIC IN**	Connectez un micro à cette prise.
Ⓑ	**Bouton [MIC SENS]**	Permet d'ajuster le gain d'entrée du micro connecté à la prise MIC IN.
Ⓒ	**Prise PHONES/LINE OUT**	Vous pouvez brancher un casque ou un haut-parleur à cette prise. Cette prise émet le même signal audio que la prise XLR OUT.
Ⓓ	**Prise XLR OUT**	Vous pouvez brancher une console de mixage ou un ampli de moniteur à cette prise. Cette prise émet le même signal audio que la prise PHONES/LINE OUT.
Ⓔ	**Port USB**	Utilisez un câble USB pour connecter votre ordinateur sur ce port. Cette connexion vous permet d'enregistrer votre voix sur l'ordinateur, ou d'écouter l'ordinateur jouer la chanson via le VE-1. ➡ Reportez-vous à **« Connexion du VE-1 à un ordinateur »**
Ⓕ	**Prise FOOT SW**	Vous pouvez brancher un commutateur au pied à cette prise. Vous pouvez utiliser le commutateur au pied pour changer DOUBLE ou MEMORY. ➡ Reportez-vous à **« Connexion d'un commutateur au pied »**
Ⓖ	**Commutateur [PHANTOM]**	Permet d'activer/de désactiver l'alimentation fantôme. ➡ Reportez-vous à **« Précautions concernant l'utilisation de l'alimentation fantôme »**
Ⓗ	**Prise DC IN**	Cette prise sert au branchement d'un adaptateur secteur (série PSA, vendu séparément). *Utilisez uniquement l'adaptateur secteur spécifié (série PSA) et branchez-le à une prise secteur présentant la tension correcte.
Ⓘ	**Commutateur [POWER]**	Permet de mettre l'appareil sous tension et hors tension.

Mise sous tension/hors tension

Une fois que chaque élément est correctement branché, veillez à suivre la procédure ci-dessous pour mettre les équipements sous tension. Si vous ne respectez pas l'ordre de mise sous tension des équipements, ces derniers risquent de ne pas fonctionner correctement ou de tomber en panne.

1. Mettez sous tension le VE-1.
Si vous utilisez des piles, insérez quatre piles AA, en veillant à respecter la polarité correcte.
* Même si le volume est baissé au niveau minimum, il se peut que vous entendiez des sons lors de la mise sous tension/hors tension de l'appareil. Ce phénomène est toutefois normal et ne signale pas un dysfonctionnement.
* Cet appareil est équipé d'un circuit de protection. Un bref intervalle (quelques secondes) après la mise sous tension de l'appareil est nécessaire avant qu'il puisse fonctionner normalement.

2. Mettez sous tension tout équipement connecté à la prise PHONES/LINE OUT ou à la prise XLR OUT.
Lors de la mise hors tension, baissez au minimum le volume de tous les appareils connectés au VE-1, mettez-les hors tension, puis mettez le VE-1 hors tension.
* Pour prévenir les dysfonctionnements et les pannes d'équipement, mettez toujours le volume à 0 et mettez hors tension tous les appareils avant d'effectuer des branchements.

Application d'un écho

1. Branchez un micro à la prise MIC IN.
Si vous utilisez un micro à condensateur, réglez le commutateur [PHANTOM] sur « ON ».

2. Tout en chantant dans le micro, utilisez le bouton [MIC SENS] pour régler le gain d'entrée.
Réglez le gain de manière à ce que l'indicateur PEAK s'allume en orange. Si le niveau d'entrée est trop élevé, l'indicateur PEAK s'allume en rouge.
* Vous devez régler le gain d'entrée avec précision.

3. Appuyez sur la pédale jusqu'à ce que l'indicateur d'état s'allume en bleu.

4. Utilisez le bouton [TYPE] pour sélectionner le type d'écho.

5. Utilisez le bouton [LEVEL] pour sélectionner le niveau d'écho.

6. Chantez dans votre micro.
L'écho est appliqué à la partie vocale.

Types d'écho

Augmentez la valeur TYPE pour renforcer l'effet d'écho.

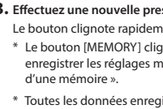

Réglages de retard et de correction de la note

Cette section explique comment ajuster le retard appliqué à l'écho et effectuer des réglages de correction de note (GENDER).

1. Maintenez enfoncé le bouton [DOUBLE] pendant deux secondes ou plus.
Le bouton [DOUBLE] s'allume en rouge.

2. Utilisez les commandes et les boutons pour effectuer les réglages de retard et de correction de note.

Réglage	Commande/bouton	Définition
DELAY LEVEL	Bouton [LEVEL]	Volume du retard
FEEDBACK	Bouton [TONE]	Quantité de répétitions de retard
DELAY TIME	Bouton [TYPE]	Temps de retard
	Bouton [DOUBLE]	Spécifiez le temps de retard en appuyant plusieurs fois sur le bouton [DOUBLE] à l'intervalle souhaité. Le bouton [DOUBLE] clignote en rythme avec le temps de retard.
GENDER	Bouton [CORRECT]	Masculin/féminin Tournez le bouton vers la gauche pour produire une voix plus masculine ; tournez-le vers la droite pour produire une voix plus féminine.

3. Pour terminer les réglages, maintenez enfoncé le bouton [DOUBLE] pendant deux secondes ou plus.

Changement ou enregistrement des réglages des commandes et boutons (fonction MEMORY)

Vous pouvez enregistrer trois ensembles de réglages de boutons et de commandes du VE-1, et passer des uns aux autres au cours de votre chanson.

Passage d'une mémoire à l'autre

Vous pouvez passer d'une mémoire à l'autre en appuyant sur le bouton [MEMORY] ou sur la pédale.

Mémoire	Bouton
A	Rouge
B	Orange
C	Vert
Normal	Éteint

Passage d'une mémoire à l'autre à l'aide du bouton [MEMORY]
Appuyez sur le bouton [MEMORY] pour sélectionner la mémoire souhaitée (couleur).

Passage d'une mémoire à l'autre à l'aide de la pédale

1. Maintenez la pédale enfoncée pendant deux secondes ou plus.
Le bouton [MEMORY] clignote lentement, circulant par intervalles d'une seconde entre les mémoires A–C et normal (manuel).

2. Lorsque le bouton [MEMORY] atteint la couleur de la mémoire souhaitée, relâchez votre pied de la pédale.
Le bouton [MEMORY] s'allume et la mémoire correspondante est sélectionnée.

Enregistrement d'une mémoire

Mémoire	Bouton
A	Rouge
B	Orange
C	Vert

1. Effectuez une pression prolongée sur le bouton [MEMORY].
Le bouton clignote lentement.

2. Appuyez sur le bouton [MEMORY] pour spécifier la mémoire de destination (couleur) dans laquelle vous souhaitez enregistrer les réglages.
Le bouton clignote rapidement puis demeure allumé.

3. Effectuez une nouvelle pression prolongée sur le bouton [MEMORY] pour enregistrer les réglages.
Le bouton clignote rapidement puis demeure allumé.
* Le bouton [MEMORY] clignote si vous modifiez les réglages d'une mémoire enregistrée. Si vous souhaitez enregistrer les réglages modifiés, enregistrez la mémoire comme décrit dans la section « Enregistrement d'une mémoire ».
* Toutes les données enregistrées sur l'appareil peuvent être perdues suite à une panne de l'équipement, un fonctionnement incorrect ou autre.
* Roland décline toute responsabilité concernant la restauration de tout contenu perdu.

Connexion d'un commutateur au pied

Si un commutateur au pied (FS-5U, FS-6, FS-7 : vendu séparément) est connecté à la prise FOOT SW, vous pouvez utiliser le commutateur au pied pour activer ou désactiver le bouton [DOUBLE] ou pour passer d'une mémoire à l'autre.

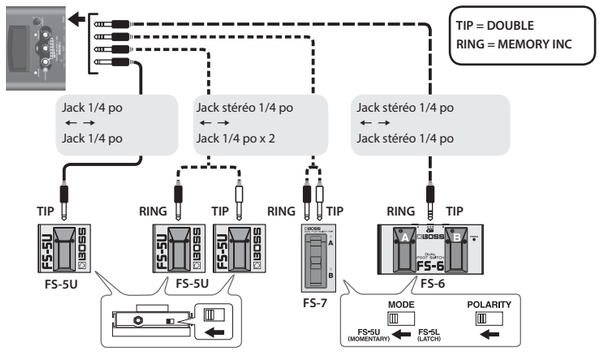

Affectation de la fonction du commutateur au pied

Cette section décrit comment affecter la fonction d'un commutateur au pied connecté au VE-1.

1. Tout en maintenant le bouton [ENHANCE] enfoncé, mettez l'appareil sous tension.
Le bouton [ENHANCE] clignote en rouge, et l'indicateur ECHO TYPE affiche le réglage TIP.

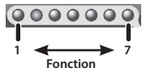

Fonction		Définition	Réglages par défaut
1	**ECHO LEVEL**	Appuyez sur la pédale pour changer le niveau d'écho.	
2	**DELAY LEVEL**	Appuyez sur la pédale pour changer le niveau de retard.	
3	**DELAY FEEDBACK**	Appuyez sur la pédale pour changer la quantité de répétition du retard.	
4	**TAP TEMPO**	Appuyez plusieurs fois sur la pédale pour définir le temps de retard sur l'intervalle correspondant.	
5	**CORRECT**	Appuyez sur la pédale pour changer la quantité de correction de la note.	
6	**DOUBLE**	Permet d'activer/de désactiver l'effet de doublage vocal.	TIP
7	**MEMORY INC**	Permet de passer à la mémoire suivante.	RING

2. Utilisez le bouton [TYPE] pour sélectionner la fonction du commutateur au pied (TIP).

3. Appuyez sur la pédale.
Le bouton [ENHANCE] clignote en vert, et l'indicateur ECHO TYPE affiche le réglage RING.

4. Utilisez le bouton [TYPE] pour sélectionner la fonction du commutateur au pied (RING).

5. Appuyez sur la pédale pour terminer les réglages.

Spécification des valeurs qui changent lorsque vous appuyez sur le commutateur au pied

Cette section décrit comment spécifier les valeurs de paramètres qui changent lorsque vous appuyez sur le commutateur au pied.

1. Tout en maintenant enfoncé le commutateur au pied auquel la fonction est affectée, tournez un bouton pour spécifier la valeur.
Tournez le bouton correspondant à la fonction affectée.

Fonction		Bouton	Définition
1	**ECHO LEVEL**	Bouton [LEVEL]	Niveau d'écho
2	**DELAY LEVEL**	Bouton [LEVEL]	Niveau de retard
3	**DELAY FEEDBACK**	Bouton [TONE]	Quantité de répétition du retard
5	**CORRECT**	Bouton [CORRECT]	Quantité de correction de la note

2. Relâchez la pédale pour terminer les réglages.

Connexion du VE-1 à un ordinateur

Si vous utilisez un câble USB 2.0 disponible dans le commerce pour connecter le VE-1 à votre ordinateur, vous pourrez effectuer les opérations suivantes.

Mode de connexion USB	Définition
NORMAL	Les parties vocales et l'écho provenant d'un micro connecté au VE-1 peuvent être enregistrés sur votre ordinateur.
LOOP BACK	Les parties vocales et l'écho provenant d'un micro connecté au VE-1, associés à la lecture depuis votre ordinateur, peuvent être mélangés par le VE-1 et enregistrés ou lus en continu sur votre ordinateur.
INPUT	Le VE-1 peut appliquer un écho à la lecture depuis votre ordinateur et l'émettre.
DIRECT MONITOR OFF	Les parties vocales et l'écho provenant d'un micro connecté au VE-1 peuvent être produits sur votre ordinateur, et la sortie provenant de votre ordinateur peut être retournée au VE-1 à des fins de monitoring.

➡ Pour plus d'informations sur les réglages en mode de connexion USB, reportez-vous à **« Réglages du VE-1 »**

***Vous devez installer le pilote USB avant de connecter le VE-1 à votre ordinateur.**
Téléchargez le pilote USB sur le site Web de Roland.
Pour plus de détails, reportez-vous au fichier Readme.htm inclus dans le téléchargement.
➡ **http://www.roland.com/support/**

Réglages du VE-1

Mode de connexion USB

Vous pouvez spécifier la manière dont l'appareil fonctionnera s'il est branché à un ordinateur via un câble USB.

Réglage du diapason de référence

Vous pouvez spécifier le diapason de référence afin de corriger la hauteur de note.

Procédure de réglage

Pour modifier une fonction ou un réglage du VE-1, mettez l'appareil sous tension en effectuant une pression prolongée sur le bouton correspondant, puis modifiez le réglage.

Réglage à modifier	Bouton à maintenir enfoncé lors de la mise sous tension	Modifier/Finaliser	Paramètres	État du bouton	Réglages par défaut
Mode de connexion USB	MEMORY	MEMORY/Pédale	NORMAL	Clignote en rouge	√
			LOOP BACK	Clignote en orange	
			INPUT	Clignote en vert	
			DIRECT MONITOR OFF	Clignote rapidement en rouge	
Réglage du diapason de référence	DOUBLE	DOUBLE/Pédale	437 Hz (gauche)	Clignote en rouge (Les indicateurs ECHO TYPE s'allument pour afficher la note sélectionnée).	
			438 Hz		
			439 Hz		
			440 Hz (centre)		√
			441 Hz		
			442 Hz		
			443 Hz (droite)		

Caractéristiques techniques principales BOSS VE-1 : Vocal Echo

Alimentation	Pile Ni-MH rechargeable (AA, HR6) ou alcaline (AA, LR6) x 4, Adaptateur secteur (vendu séparément)
Consommation	200 mA max. (9 V)
Durée de vie des piles prévue en cas d'utilisation continue	Piles Ni-MH rechargeables (AA, HR6) : environ 12 heures (alimentation fantôme : OFF) / environ 8 heures (alimentation fantôme : ON) Piles alcalines (AA, LR6) : environ 11 heures (alimentation fantôme : OFF) / environ 7 heures (alimentation fantôme : ON) * Ces chiffres varient selon les caractéristiques techniques des piles et les conditions d'utilisation.
Dimensions	156 (L) × 116 (P) × 64 (H) mm
Poids	600 g
Accessoires	Mode d'emploi, dépliant « CONSIGNES DE SÉCURITÉ », piles alcalines (AA, LR6) x 4
Options (vendues séparément)	Adaptateur secteur (série PSA), commutateur au pied (FS-5U, FS-6, FS-7)

* En vue d'améliorer le produit, ses caractéristiques techniques et/ou son aspect peuvent être modifiés sans avis préalable.

CONSIGNES DE SÉCURITÉ

⚠ AVERTISSEMENT

Pour éteindre complètement l'appareil, débranchez la fiche de la prise murale
Même si l'appareil est hors tension, il n'est pas complètement coupé de sa source d'alimentation principale. Pour couper complètement l'alimentation, vous devez mettre l'appareil hors tension en utilisant le bouton de mise sous tension, puis débrancher la fiche de la prise. La prise sur laquelle vous choisissez de brancher la fiche du cordon d'alimentation doit donc être à portée de main et facilement accessible.

Manipulez les piles avec précaution
Toute utilisation incorrecte peut entraîner des fuites de liquides, des surchauffes, un incendie, une explosion ou autre. Respectez strictement les consignes suivantes :
- Veillez à ne pas les chauffer, les démonter ou les jeter au feu ou à l'eau.
- Ne les exposez pas à la lumière du soleil, des flammes ou toute autre source de chaleur extrême.
- Ne tentez pas de recharger une pile à cellule sèche.
- Si vous utilisez une pile rechargeable et un chargeur, veillez à utiliser uniquement la combinaison de pile rechargeable et de chargeur spécifiée par le fabricant de la pile. Veuillez également prendre connaissance de toutes les précautions accompagnant la pile rechargeable et le chargeur, et respectez ces consignes lorsque vous les utilisez.

⚠ ATTENTION

Précautions concernant l'utilisation de l'alimentation fantôme
Désactivez toujours l'alimentation fantôme lorsque vous branchez des appareils autres que des micros à condensateur qui nécessitent une alimentation fantôme. Si vous branchez par erreur une alimentation fantôme à des micros dynamiques, des périphériques de lecture audio et à d'autres appareils qui ne nécessitent pas d'alimentation fantôme, vous risquez de provoquer des dommages. Vérifiez les caractéristiques techniques des micros que vous avez l'intention d'utiliser en vous reportant au manuel qui les accompagne. (Alimentation fantôme de cet appareil : 48 Vcc, 10 mA max.)

REMARQUES IMPORTANTES

Alimentation : fonctionnement sur piles
- Si vous utilisez l'appareil sur piles, utilisez des piles alcalines ou des piles Ni-MH rechargeables.
- Si vous utilisez l'appareil sur piles, débranchez l'adaptateur secteur de cet appareil.
- Nous vous recommandons de laisser les piles dans l'appareil même si vous utilisez l'adaptateur secteur pour l'alimenter. Vous pourrez ainsi continuer à jouer même si le cordon de l'adaptateur secteur était débranché de l'appareil par accident.
- Toute manipulation incorrecte des piles peut entraîner une explosion ou une fuite de liquides. Veillez à vous conformer à toutes les consignes relatives aux piles dans les documents « CONSIGNES DE SÉCURITÉ » et « REMARQUES IMPORTANTES » (dépliant « CONSIGNES DE SÉCURITÉ » et Mode d'emploi).
- Lorsque vous retournez l'appareil, veillez à protéger les boutons pour éviter de les endommager. Manipulez l'appareil avec soin. Veillez à ne pas le faire tomber.

Réparations et données
- Lorsque nous procédons à des réparations, il peut arriver, dans de rares cas (par exemple lorsque la section de la mémoire est endommagée physiquement), que la restauration du contenu enregistré soit impossible. Roland décline toute responsabilité concernant la restauration de tout contenu perdu.

Droits de propriété intellectuelle
- ASIO est une marque et un logiciel de Steinberg Media Technologies GmbH.
- Ce produit contient la plate-forme intégrée eCROS d'eSOL Co.,Ltd. eCROS est une marque d'eSOL Co., Ltd. au Japon.