Diese Zeichnung ist unser Eigentum. Jede Vervielfältigung, Verwertung oder Mitteilung an dritte Personen ist strafbar und wird gerichtlich verfolgt. (Urheberrechtsgesetz, Gesetz gegen unlauteren Wettbewerb, BGB).

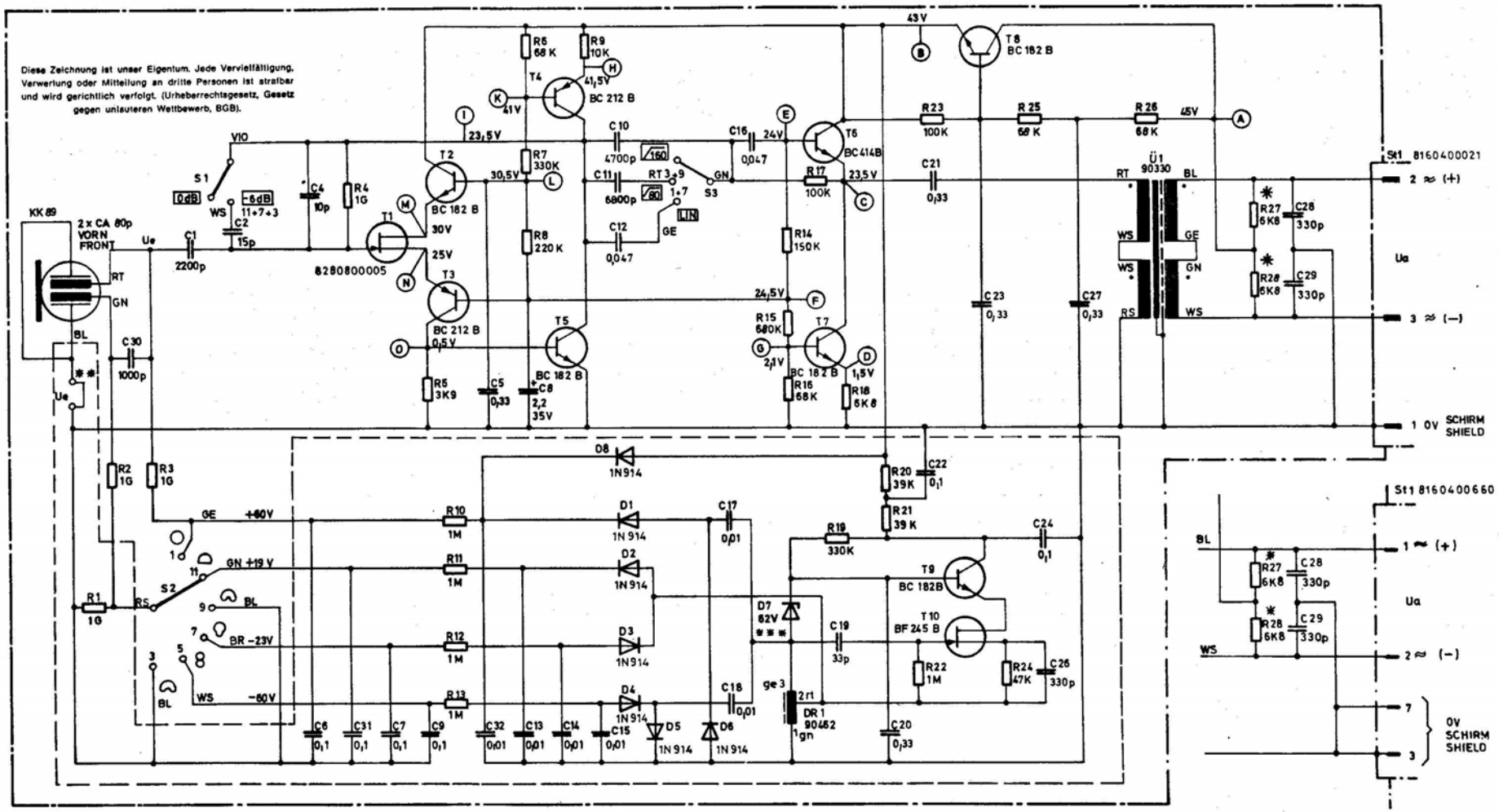

PHANTOMSPEISUNG DIN 45 596 + 48V; 0,7 mA
PHANTOM-POWERING DIN 45 596 + 48V; 0,7 mA

(+) = POLARITÄT BEI DRUCKANSTIEG VOR DER MEMBRAN.
POLARITY AT SUDDEN RISE OF SOUND PRESSURE BEFORE THE DIAPHRAGM.

(*) PAARWEISE AUF GLEICHEN WERT (≤0,4%) AUSGESUCHT
SELECTED IN PAIRS OF IDENTICAL VALUE (≤0,4%)

(**) EINSPEISEMÖGLICHKEIT FÜR VERSTÄRKERPRÜFUNG.
INPUT FOR AMPLIFIERTEST.

BEI ERSATZTEILBESTELLUNG BITTE GERÄT- NR. U. POS.-ZAHLEN ANGEBEN!
FOR REPLACEMENT PLEASE ALWAYS GIVE SERIAL & PART-NUMBER!

(***) D7; 8280500062

SPANNUNGEN MIT VOLTMETER $R_i \geq 10M\Omega$ GEMESSEN
MEASURING INSTRUMENT $R_i \geq 10M\Omega$

$U_{a\,MAX} \approx 1{,}2V$; $U_{a\,MAX} \approx 1V \triangleq 135$ dB SPL F. K_{GES} (THD) $\leq 0{,}5$ % (S1=0dB); $U_a / U_e \approx -1{,}6$ dB

COLORS GERMAN	AMERICAN
RT	RED
WS	WHT
SW	BLK
BL	BLU
GE	YEL
GN	GRN
RS	PNK
BR	BRN

St1 8160400660 — AUF DIE STECKER GESEHEN PIN VIEW

St1 8160400021

T10 BF 245B

T1 8280800005 T2...9 BC 182B BC 212B BC 414B — AUF DIE STIFTE GESEHEN PIN VIEW

(A) MESSPUNKTE TEST POINTS

KONDENSATOR-MIKROPHON U 89
CONDENSER MICROPHONE U 89

1 1247 901 05

GEORG NEUMANN GMBH

BERLIN

3.11.82

Errors excepted Subject to changes Irrtümer und technische Änderungen vorbehalten