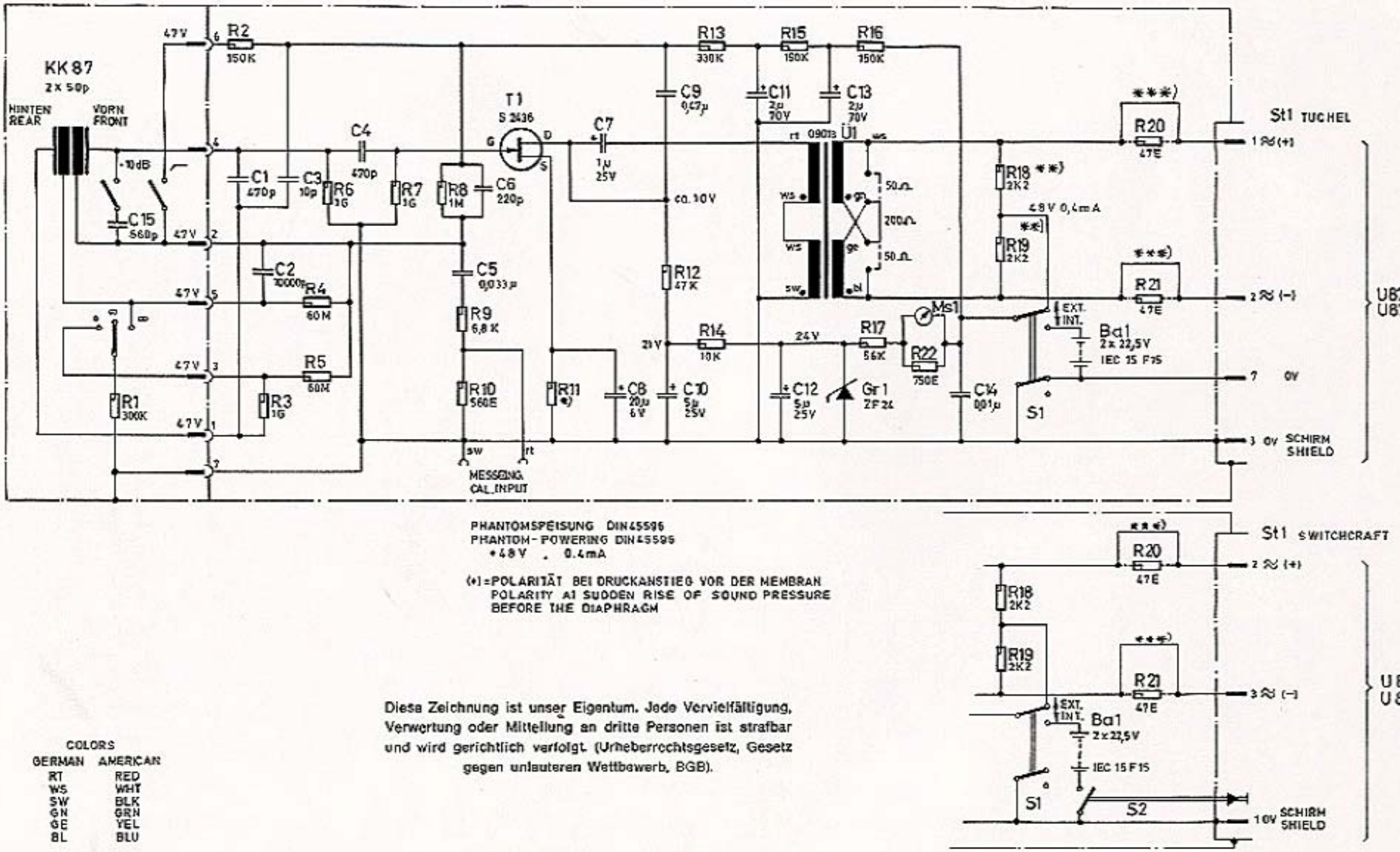

PHANTOMSPEISUNG DIN45596
PHANTOM-POWERING DIN45596
+48V . 0.4mA

(+)=POLARITÄT BEI DRUCKANSTIEG VOR DER MEMBRAN
POLARITY AT SUDDEN RISE OF SOUND PRESSURE BEFORE THE DIAPHRAGM

Diese Zeichnung ist unser Eigentum. Jede Vervielfältigung, Verwertung oder Mitteilung an dritte Personen ist strafbar und wird gerichtlich verfolgt. (Urheberrechtsgesetz, Gesetz gegen unlauteren Wettbewerb, BGB).

COLORS

GERMAN	AMERICAN
RT	RED
WS	WHT
SW	BLK
GN	GRN
GE	YEL
BL	BLU

RESISTOR
GERMAN AMERICAN

0,125W

T1
S 2436



AUF DIE LÖTANSCHLÜSSE GESEHEN!
SOLDERING SIDE VIEW!

St1

U87, U87p NT 3470



U87i, U87ip NS D3M



AUF DIE STECKER GESEHEN!
PIN VIEW!

*) ABGLEICHEN
SELECT

**) PAARWEISE AUF GLEICHEN WERT (≤ 1%) AUSSUCHEN
SELECT IN PAIRS OF IDENTICAL VALUE (≤1%)

***) DIESE BRÜCKE ENTFÄLLT BEI U87p, U87ip
REMOVE BRIDGE FOR U87p, U87ip

KONDENSATOR MIKROPHON U87,U87p,U87i,U87ip
CONDENSER MICROPHONE U87, U87p,U87i, U87ip
10241-930-000.16

GEORG NEUMANN GMBH
BERLIN

31.5.72