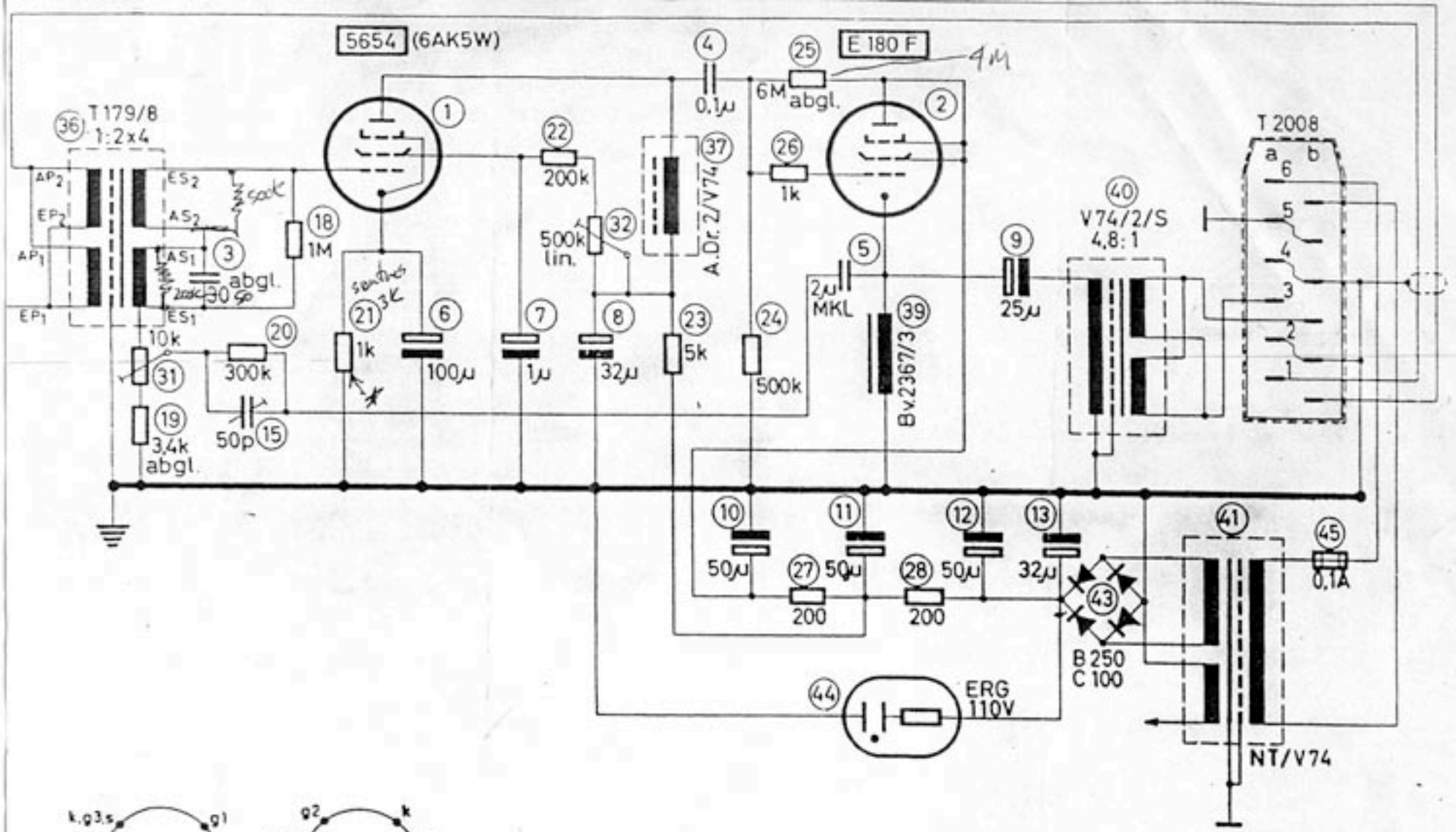

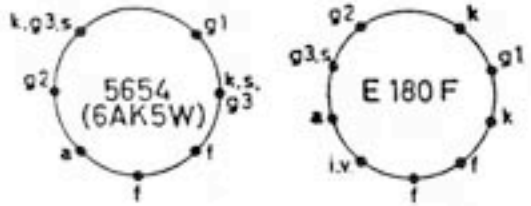

Blockierungsstellung 1 (wie V 72)