Collection SSL 4000

SSL 4000 E-Channel SSL 4000 G-Canal





table

1. INTRODUCTION ..... 3 (en)

2. Aperçu du PRODUIT..... 4

SSL E-Channel ..... 4 (en plus)
SSL G-Channel 4
Dynamique Secti sur..... 4 (en plus)
Section de l'égaliseur 5
SSL Channe l Routing Diagram ..... 6 Annonces

3. CONTRÔLES et INTERFACE 8

DYNAMICS SECTION CONTROLS ..... 9 (en)
compresseur..... 9
Expander/Gate 9
Dyn To 9
E-CHANNEL EQ SECTION
CONTROLS..... 10 Ans et plus
Filtres Low and High Pass..... 10
Section eQ haute fréquence 10
High Medium Frequency EQ Section 10
Basse fréquence moyenne EQ Section 10
Section eQ basse fréquence 10
G-CHANNEL EQ SECTION CONTROLS ..... 11 Ans, états-unis (
Filtres Low and High Pass..... 11
Section eQ haute fréquence 11
High Medium Frequency EQ Section..... 11
Basse fréquence moyenne EQ Section 11
Section eQ basse fréquence..... 11
EQ To..... 12
MASTER SECTION..... 12 Ans, états-unis

4. LA BARRE DU SYSTÈME DES WAVES..... 13

1. Introduction

Le son unique des consoles de mixage analogiques Solid State Logic 4000 Series est recherché dans le monde entier. Les ingénieurs de la musique pop et rock, des transmissions de radiodiffusion et de la post-production télévisuelle valorisent la chaîne de dynamique flexible du SSL 4000 autant que le son « punchy » SSL. Les ingénieurs de Waves et SSL travaillent ensemble depuis plus d'un an pour recréer les caractéristiques sonores des consoles classiques sSL 4000 Series E et Série G. Maintenant, ceux qui "mix dans la boîte" peuvent atteindre le son qu'ils pensaient qu'ils avaient perdu quand ils ont déménagé dans le monde numérique.

La console SL4000 a été le premier bureau de mixage à intégrer le traitement dynamique dans chaque canal, ainsi qu'un compresseur de bus maître dans la section centrale de la console. La possibilité de «patcher» dans le compresseur de bus principal de la SL4000 et de contrôler sa chaîne latérale à partir d'un sous-mix interne a permis aux ingénieurs du son de découvrir des applications uniques et historiques de cette technologie de console. Qu'elles soient utilisées pour enregistrer des instruments tels que le piano et la batterie ou pour le mixage final, ces sections de console innovantes - maître compresseur de bus, QE et dynamique - ont ouvert un nouveau monde d'opportunités. Pendant des années, les utilisateurs des stations de travail ont cherché cette flexibilité inhabituelle et le son de signature. Mais la dynamique conventionnelle et les plug-ins EQ ne pouvaient pas produire la couleur Unique SSL.

La collection Waves SSL 4000 est le fruit d'un partenariat entre Waves Audio et Solid State Logic. Ces processeurs recréent fidèlement les mêmes caractéristiques d'égalisation et de dynamique qui ont rendu légendaires les consoles SL4000. De plus, l'interface reflète fidèlement la console SSL classique. Ajoutez à cela tout cela avec le logiciel de pointe Waves et vous vous retrouvez soudainement à travailler avec les mêmes outils qui ont fourni d'innombrables mélanges à succès pour les meilleurs ingénieurs audio du monde.

La collection Waves SSL 4000 se compose de quatre composants principaux :

- E-Canal
- G-Canal
- Compresseur d'autobus G-Master
- G-Equalizer

2. Aperçu du produit

SSL E-Canal

Le Waves SSL E-Channel est calqué sur la console SL4000 E Series, combinant la section dynamique de la bande de canal SL4000 avec le "Black Knob" 242 EQ. Le seul changement notable par rapport à l'original matériel est que les sections EQ et Dynamics sont côte à côte plutôt qu'en ligne, pour mieux se conformer aux écrans d'ordinateur.

SSL G-Canal

Le Waves SSL G-Channel est calqué sur la console SL4000 G Series, combinant la section dynamique de la bande de canal SL4000 avec l'eQ 383 G. Le seul changement notable par rapport à l'original matériel est que les sections EQ et Dynamics sont côte à côte plutôt qu'en ligne, pour mieux se conformer aux écrans d'ordinateur.

L'E-Channel et G-Channel ont la latence d'un échantillon.

Section Dynamique

La section dynamique se compose d'un compresseur/limiteur à genoux souples et d'un extensible/porte. La dynamique peut être commutée au pré-égaliseur (par défaut) ou post-égaliseur (CH OUT.)

Bien que le même circuit de changement de gain soit utilisé à la fois pour le compresseur/limiteur et pour l'extensible/porte, deux indicateurs de niveau dédiés illustrent l'activité de chaque appareil. Le maquillage automatique du gain, calculé à partir des paramètres Ratio et Seuil, est appliqué par le compresseur pour maintenir un niveau de sortie stable. Le temps d'attaque du compresseur par défaut est sensible au programme, répondant au front d'onde du matériau audio.

Les circuits de seuil de la section dynamique utilisent l'hystére variable, ce qui permet au signal de se décomposer en dessous de son niveau d'ouverture. (L'hystérèse est le décalage entre la modification de l'entrée, comme l'augmentation ou la diminution de la puissance, et la réponse ou l'effet de ce

changement. Ainsi, les circuits variables d'hystésis du seuil permettent le traitement dynamique dépendant du programme.)

Section de l'égaliseur

L'égaliseur est un dispositif à quatre bandes qui peut être acheminé vers la sortie du processeur ou vers la chaîne latérale de la section dynamique. **Q (en)**peut être ajusté dans le**LMF (LMF)**et**HMF (en anglais)**gammes. En haut de la section se trouve le filtre High **Pass** (18 dB/octave) et le filtre Low **Pass** (12 dB/octave). Normalement, les filtres de passage bas et de passage élevé suivent le même chemin que toute la section EQ. Toutefois, lorsque **Split** est sélectionné, les filtres de passage bas et de passage élevé sont placés avant les processeurs dynamiques de la chaîne. L'égaliseur peut être commuté dans la chaîne latérale de dynamique pour permettre le dé-essing simple et d'autres processus de dynamique de frequencycontrolled en sélectionnant **Dyn S-C** au pied de la section. Dans les étagères E-Channel LF et HF peut être remodelé à des courbes de cloche en appuyant sur **Bell**. Les cloches Q des cloches LF et HF sont calculées en fonction des paramètres de fréquence et ne sont pas définissables par l'utilisateur. Dans le G-Channel LF et HF sont des étagères fixes, **LMF/3** divise la fréquence LMF par 3, tandis que **HMFx3** multiplie la fréquence HMF par trois.

Diagramme de routage du canal SSL

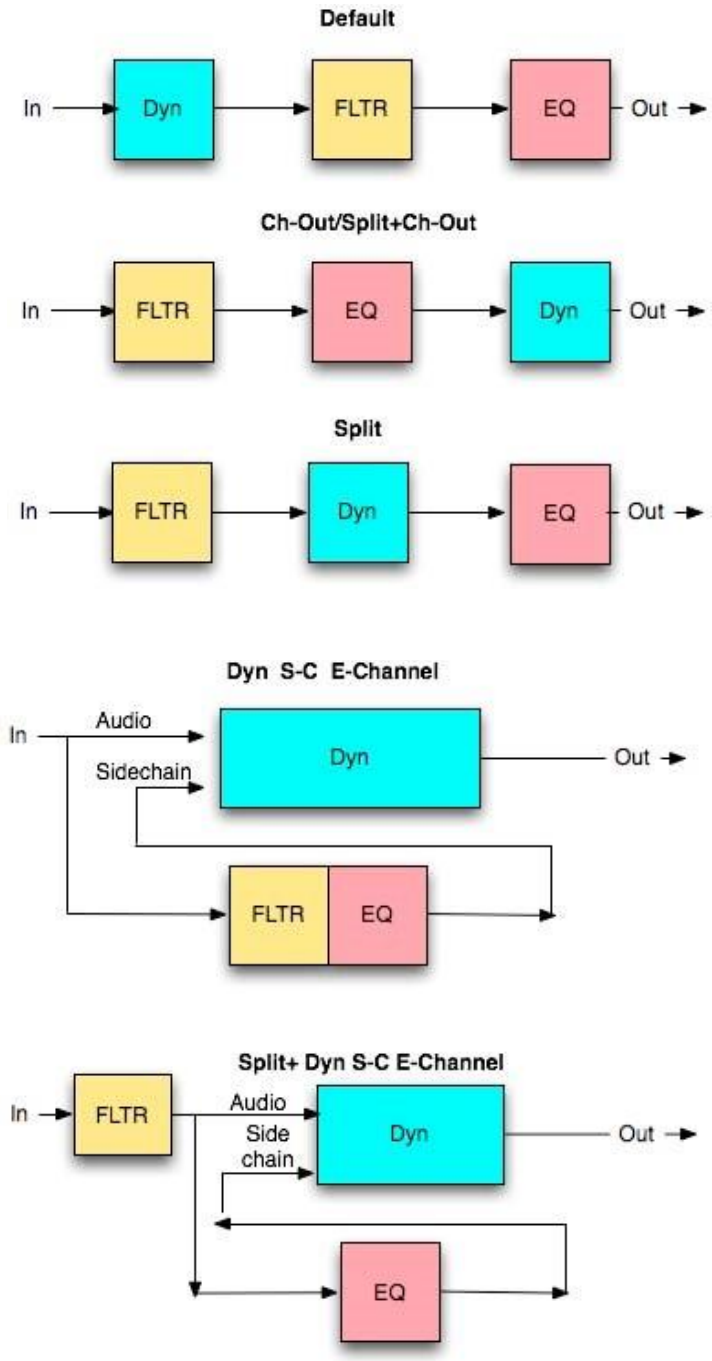

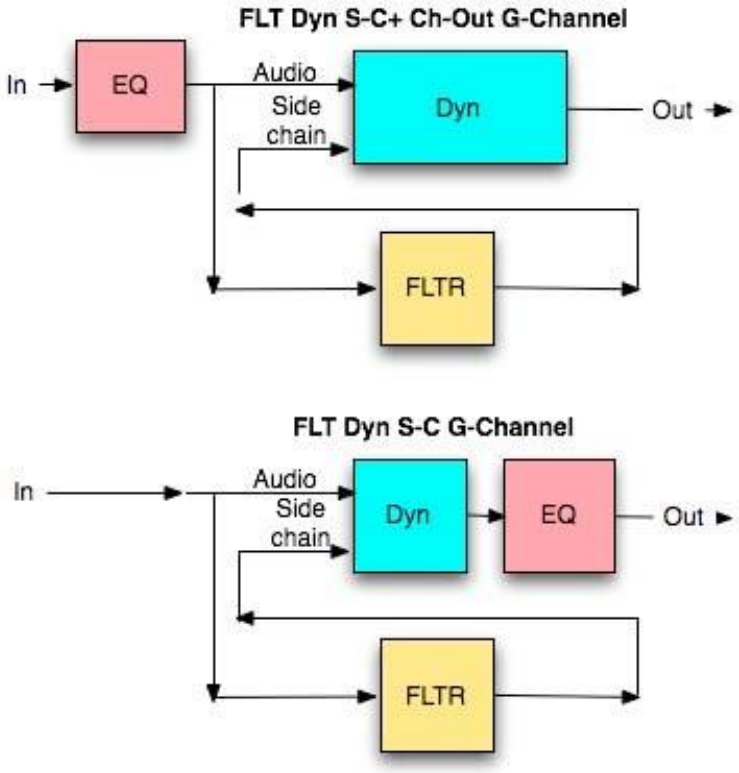

3. Contrôles et interface



Contrôles de section de dynamique

Compresseur (boutons blancs)

- Le **ratio/pente** du compresseur peut être réglé de 1 à l'infini (limiteur).
- Le **Seuil** est variablement réglable de 10 dB à -20 dB.
- Lorsque le commutateur de temps **d'attaque** est réglé sur le temps d'attaque Slow (F.ATK off), le temps d'attaque est dépendant de l'autodétection et du programme. Le temps d'attaque rapide (F.ATK) est de 1 ms.
- **Le temps de sortie** est réglable de 0,1 à 4 secondes.

Expander/Gate (boutons verts)

- Le **seuil** de l'extensible est variable de -30 dB à 10 dB.
- **La plage** est variable de 0 à 40 dB.
- Lorsque le commutateur de temps **d'attaque** est réglé sur le temps d'attaque Slow (F.ATK off), le temps d'attaque est dépendant de l'autodétection et du programme. Le temps d'attaque rapide (F.ATK) est de 1 ms.
- **Le temps de sortie** est réglable de 0,1 sec à 4 secondes.
- Le commutateur **Gate** bascule la section d'un expandeur (mode par défaut) à une porte.

Dyn À

- **Le contournement** contourne toute la section dynamique. Notez que la sélection de la déviation n'entraîne pas un signal plat, mais plutôt un signal qui imite la réponse plate du matériel de bande de canal SSL.
- **Ch Out** déplace la dynamique vers la sortie de l'E-Channel, ce qui en fait post-EQ.

Contrôles de section e-Channel EQ

Filtres Low and High Pass (boutons blancs)

- **Low Pass**: 12 dB/octave, 3 KHz - 22 KHz (-3 dB point).
- **High Pass**: 18 dB/octave, 16 Hz - 350 Hz (-3 dB point).
- Tourner complètement le bouton vers la gauche contourne le filtre.
- Lorsque **Split** est sélectionné, les filtres de passage bas et de passage élevé sont placés avant les processeurs dynamiques de la chaîne.

Section eQ haute fréquence (boutons rouges)

- **Gamme** 1,5 kHz et 16 kHz.
- **La plage de gain est de 18 dB pour la forme de** la cloche, de 16,5 dB pour les rayonnages.
- La sélection de **Bell** change le QE HF d'une étagère à l'autre.

Section eQ haute fréquence moyenne (boutons verts)

- **Gamme** 600 Hz 7 kHz
- **Q** est réglable en permanence de 0,1 à 3,5.

- **Le gain** varie de 18 dB lorsque Q est fixé à 3,5, à 15 dB lorsque Q est fixé à 0,1.

Section eQ basse fréquence moyenne (boutons bleus)

- **Gamme** 200 Hz 2,5 kHz
- **Q** est réglable en continu de 0,1 à 3,5
- **Le gain** varie de 18 dB lorsque Q est fixé à 3,5 à 15 dB lorsque Q est fixé à 0,1.

Section eQ basse fréquence (boutons noirs)

- **Gamme** 30 Hz 450 Hz
- **Gamme de gain** 16,5 dB étagères, 18 dB, forme de cloche

Contrôles dela section d'égalisation de G- Channel

Filtres Low and High Pass (boutons blancs)

- **Low Pass**: 12 dB/octave, 3 KHz - 22 KHz (-3 dB point).
- **High Pass**: 18 dB/octave, 16 Hz - 350 Hz (-3 dB point).
- Tourner complètement le bouton vers la gauche contourne le filtre.
- When **Split** est sélectionné, les filtres de passage bas et de passage élevé sont placés avant les processeurs dynamiques de la chaîne.

Section eQ haute fréquence (boutons Magenta)

- **Gamme** 1,5 kHz et 16 kHz.
- **La plage de gain est de** 17 dB étagères.

Section eQ haute fréquence moyenne (gboutons reen)

- **Gamme** 600 Hz 7 kHz.
- **Q** est réglable en permanence de 0,1 à 3,5.
- **Le gain** varie de 20 dB lorsque Q est fixé à 3,5 à 15 dB lorsque Q est fixé à 0,1.
- **HMFx3** multiplie la fréquence par 3.

Section eQ basse fréquence moyenne (boutons bleus)

- **Gamme** 200 Hz - 2,5 kHz.
- **Q** est réglable en permanence de 0,1 à 3,5.
- **Le gain** varie de 20 dB lorsque Q est fixé à 3,5 à 15 dB lorsque Q est fixé à 0,1.
- **LMF/3** divise la fréquence par 3.

Low Frequency EQ Section (boutons noirs)

- **Gamme** 30 Hz 450 Hz.
- **Portée de gain** 17 dB, rayonnages.

EQ Pour

- **Le contournement** contourne la section EQ. Notez que la sélection de la déviation n'entraîne pas un signal plat, mais plutôt un signal qui imite la réponse plate du matériel de voyage du canal SSL.
- **Dyn S-C- E-Channel** passe les filtres et l'eq dans la chaîne latérale dynamique, permettant un simple dé-essing, etc.
- **FLT Dyn S-C- G-Channel-** passe les filtres dans la chaîne latérale dynamique.

Section Principale

- **Indicateur de niveau** exprime les niveaux dans dBFS, bien que tous les paramètres sont exprimés comme dBu.

- **Les commutateurs d'entrée et de sortie** au-dessus du compteur vous permettent de basculer l'indicateur de niveau entre l'entrée et la sortie.

- **Input Trim vous permet de** couper l'entrée au channel par 18db. Le plug-in est aligné de sorte que -18 dBFS 0dbu.

- **Le** débit de sortie contrôle le niveau de sortie du processeur.

- **Analogue** On/Off
- L'arrêt de l'analogue désintègre l'émulation analogique.

- **L'inverse de phase ()** inverse la phase du signal d'entrée.

4. La barre de système de vagues

Tous lesplug-ins Waves partagent une caractéristique commune, la barre de système Waves, qui s'occupe de la plupart des fonctions administratives que vous rencontrerez en travaillant avec des plug-ins Waves. Étant donné que la barre du système Waves est la même sur pratiquement tous les plug-ins Waves, vous saurez toujours comment classer, comparer, charger et copier les paramètres d'un plug-in Waves, même si vous n'avez jamais travaillé avec ce processeur particulier. Les commandes suivantes sont communes à tous les plug-ins Waves :

Annuler défaire la dernière action exécutée.
Redo refait l'action last défait. Il y a 6 niveaux de défaire et de refaire.
Configurez les bascules A/B entre deux ensembles de paramètres dans le même processeur, utiles pour comparer différents paramètres de paramètres afin d'obtenir des résultats optimaux.
Copiez les copies A-gt;B des ings actuelsau deuxième registrede configuration.
Enregistrer utilisé pour enregistrer les préréglages dans le
format de fichier Waves (.xps) Il existe deux options pour
l'enregistrement:
Enregistrer dans un nouveau fichier: crée un nouveau fichier .xps dans lequel plusieurs préréglages peuvent être enregistrés.
Enregistrer dans le menu préréglé: enregistre le preset dans la liste par défaut du plug-in.
La charge permet de rappeler les presets à partir de fichiers.
Une fois qu'un fichier est sélectionné, son premier préjeu se charge et devient actif. Les autres préréglages du fichier seront répertoriés sous le nom du préréglage dans le menu **Charge.**
Vous pouvezal afin de charger les préréglages d'usine et les presets utilisateur (enregistré à l'aide **d'enregistrer dans**le menu préréglé.) Appuyer sur le **?**bouton ouvrira le manuel pour le plug-in que vous utilisez.