■ OVERALL ASSEMBLY (総組立) : SM15Ⅳ

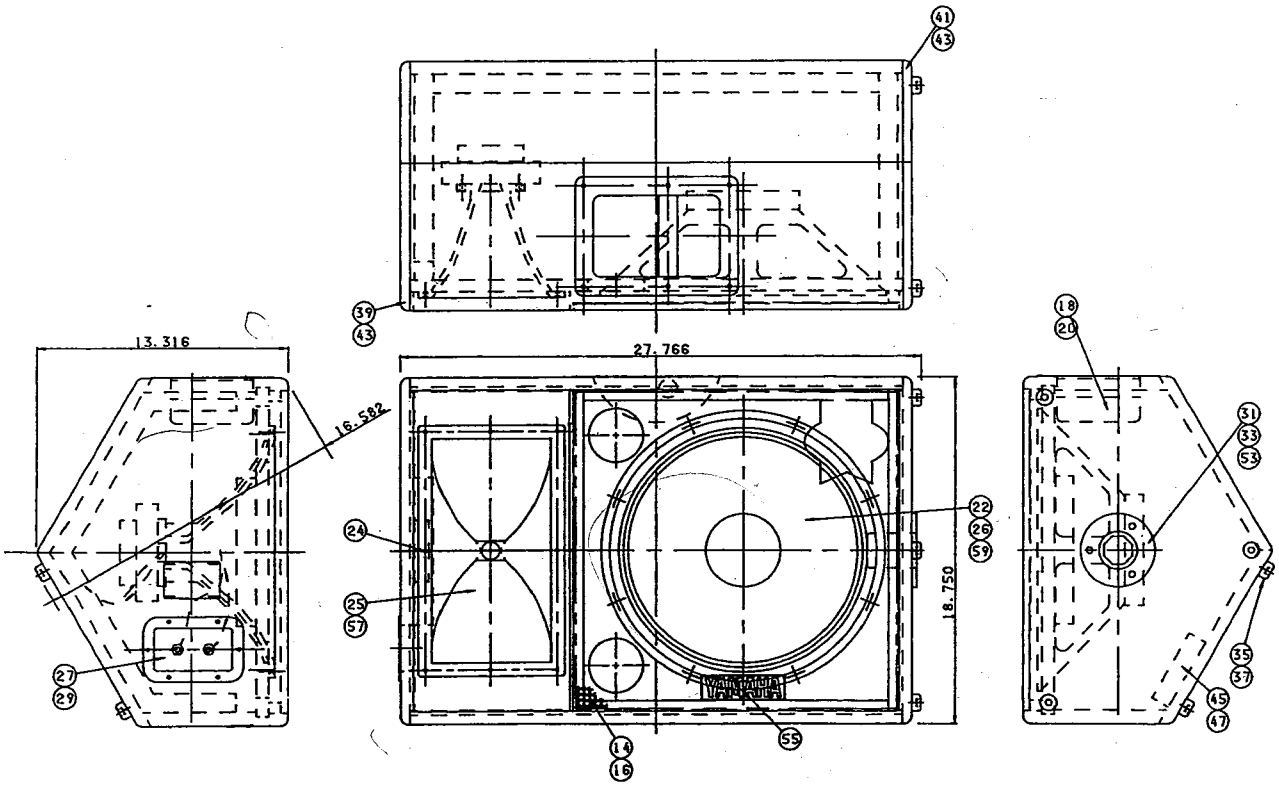

REF NO.	PART NO.	DESCRIPTION		部品名	REMARKS	QTY	ランク
		OVERALL ASSEMBLY		総組立	SM15IV		
(14)	AAY01990	Metal Grille		メタルグリル			18
16	ETAG1030	Truss Head SM Screw	6 x 5/8	トラスSMネジ		8	01
* 18	AAY02200	Metal Handle		メタルハンドル	キャリングハンドル		
20	ETAI1230	Truss Head SM Screw	8 x 3/4	トラスSMネジ		6	01
* 22	CBY01480	Speaker Gasket		スピーカーガスケット			
24	EPAK3230	Pan Head SM Screw	10 x 2 BL	ナベSMネジ			03
25	EKY01240	Pan Head PB Screw	10 X 1 BL	ナベPBネジ		7	01
26	EKY01000	Pan Head PB Screw	10 x 32X1-1/2 BL	ナベPBネジ		8	03
* 27	NBY06190	Input Panel Assy		インプットパネルAssy			
27a	AAY02130	Input Panel		インプットパネル			08
* 27b	EWPP0010	Plain Washer	3/8SI SAE	平座金		2	
* 27c	LBY00150	Jack		ジャック		2	
27d	---	Decal		製番ラベル	(CBY0395)		
29	ETAG1030	Truss Head SM Screw	6 x 5/8	トラスSMネジ		6	01
* 31	CBY03910	Tripod Support MNT35 840		スタンド受け台			
33	EKY01240	Pan Head PB Screw 120	10 x 1 BL	ナベPBネジ		3	01
35	CBY01890	RUBBER FOOT		ラバーフット		7	03
37	EKY01240	Pan Head PB Screw	10 x 1 BL	ナベPBネジ		7	01
39	AAY02090	Corner Protector 640		コーナープロテクター		4	05
41	AAY02110	Corner Protector 840		コーナープロテクター		6	06
43	ETAG1030	Truss Head SM Screw	6 x 5/8	トラスSMネジ		19	01
* 45	NBY06130	Network	15 inches	ネットワーク	→ NBY06410		
47	EPAGT230	Pan Head SM Screw	6 x 3/4	ナベSMネジ		4	01
53	---	Caution Label		コーションラベル	(CBY0421)		
* 55	CBY03990	YAMAHA Logo		ヤマハロゴ			
57	NBY06160	Horn Assembly ← Tweeter	(Horn + Driver)	ホーンAss'y			
* 57a	CBY03900	Horn-90 Deg		ホーン			
* 57b	JAY20610	Horn Driver ←		ホーンドライバー			
* 57c	NBE20610	Diaphragm Assembly		ダイヤフラムAss'y			
* 57d	EKY01330	Pan Head Screw	1/4-20x5/8 w/T.W	ナベ小ネジ		2	
* 59	JAY61300	Woofer	15 inches	ウーファー			

* New Parts (新規部品)

ランク：Japan only

■ OVERALL ASSEMBLY (総組立) : SM10Ⅳ

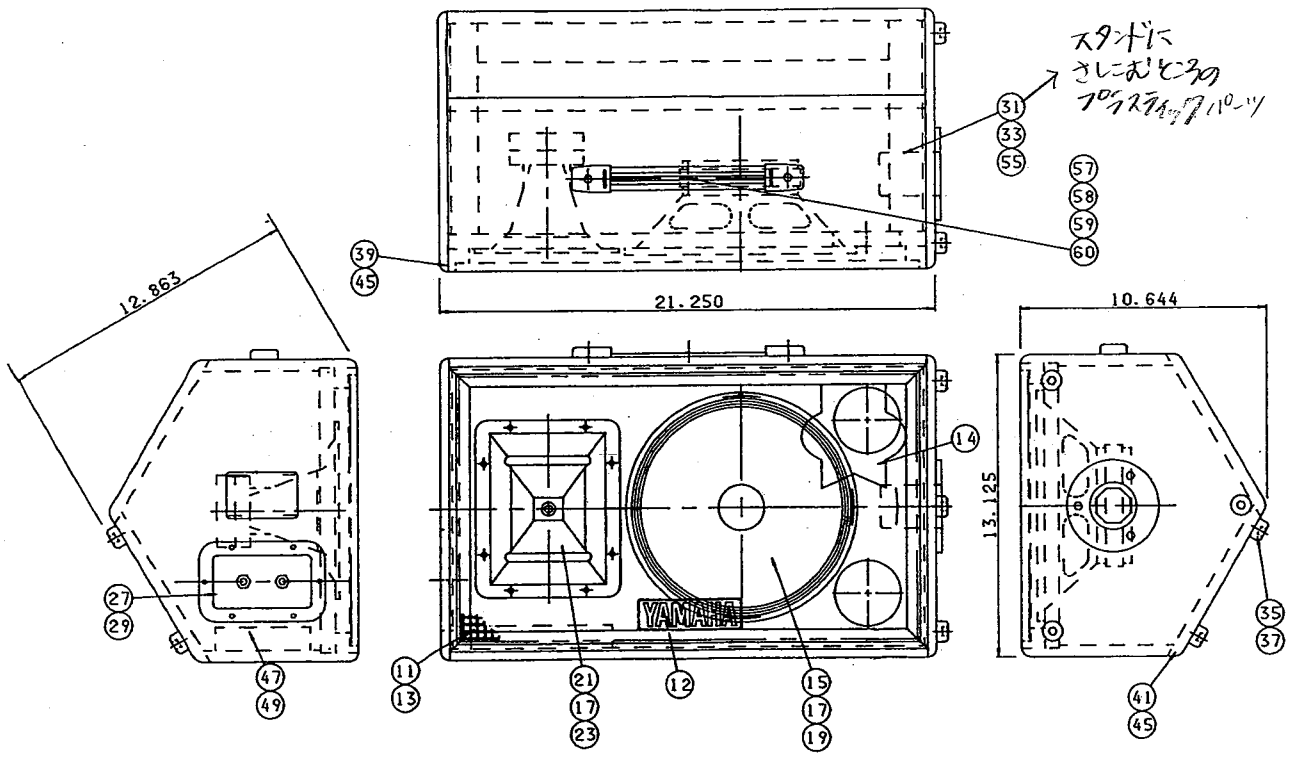

	REF NO.	PART NO.	DESCRIPTION		部品名	REMARKS	QTY	ランク
			OVERALL ASSEMBLY		総組立	SM10IV		
*	11	AAY02230	Metal Grille		メタルグリル			
*	12	CBY03990	YAMAHA Logo		ヤマハロゴ			
	13	ETAG1030	Truss Head SM Screw	6 x 5/8	トラスSMネジ		10	01
*	14	CBY04010	Grille Sticker		グリルスティッカー			
*	15	JAY40300	Woofer		ウーファー			
*	17	CBY01480	Speaker Gasket		スピーカーガスケット			
	19	EKY01280	Pan Head PB Screw	8 x 1 BL	ナベPBネジ		4	
*	21	JAY30700	Tweeter		ツイーター			
	23	EKY01240	Pan Head PB Screw	10 x 1 BL	ナベPBネジ		8	01
*	27	NBY06210	Input Panel Assy		インプットパネルAssy			
	27a	AAY02130	Input Panel		インプットパネル	定価 1680		08
*	27b	EWPP0010	Plain Washer	3/8SI SAE	平座金		2	
*	27c	LBY00150	Jack		ジャック	インプット	2	
	27d	--	Decal		製番ラベル	(CBY0397)		
	29	ETAG1030	Truss Head SM Screw	6 x 5/8	トラスSMネジ		6	01
*	31	CBY03910	Tripod Support MNT35		スタンド受け台			
	33	EKY01240	Pan Head PB Screw	10 x 1 BL	ナベPBネジ		3	01
	35	CBY01890	Rubber Foot		ラバーフット		7	03
	37	EKY01240	Pan Head PB Screw	10 x 1 BL	ナベPBネジ		7	01
	39	AAY02090	Corner Protector		コーナープロテクター		4	05
	41	AAY02110	Corner Protector		コーナープロテクター		6	06
	45	ETAG1030	Truss Head SM Screw	6 x 5/8	トラスSMネジ		19	01
*	47	NBY06150	Network	10 inches	ネットワーク			
	49	EPAG1230	Pan Head SM Screw	6 x 3/4	ナベSMネジ		4	01
	55	--	Caution Label		コーションラベル	(CBY0421)		
*	57	AAY02120	Strap Handle Bracket		ストラップハンドル		2	
	58	CBY01900	Strap Handle		ストラップハンドル			06
	59	AAY01200	Strap Handle Insert		ストラップハンドル			06
*	60	EKY01260	Oval Head Screw	10-32x1-1/4 BL	丸皿小ネジ		2	

* New Parts (新規部品)

ランク : Japan only

■ OVERALL ASSEMBLY (総組立) : SW118Ⅳ

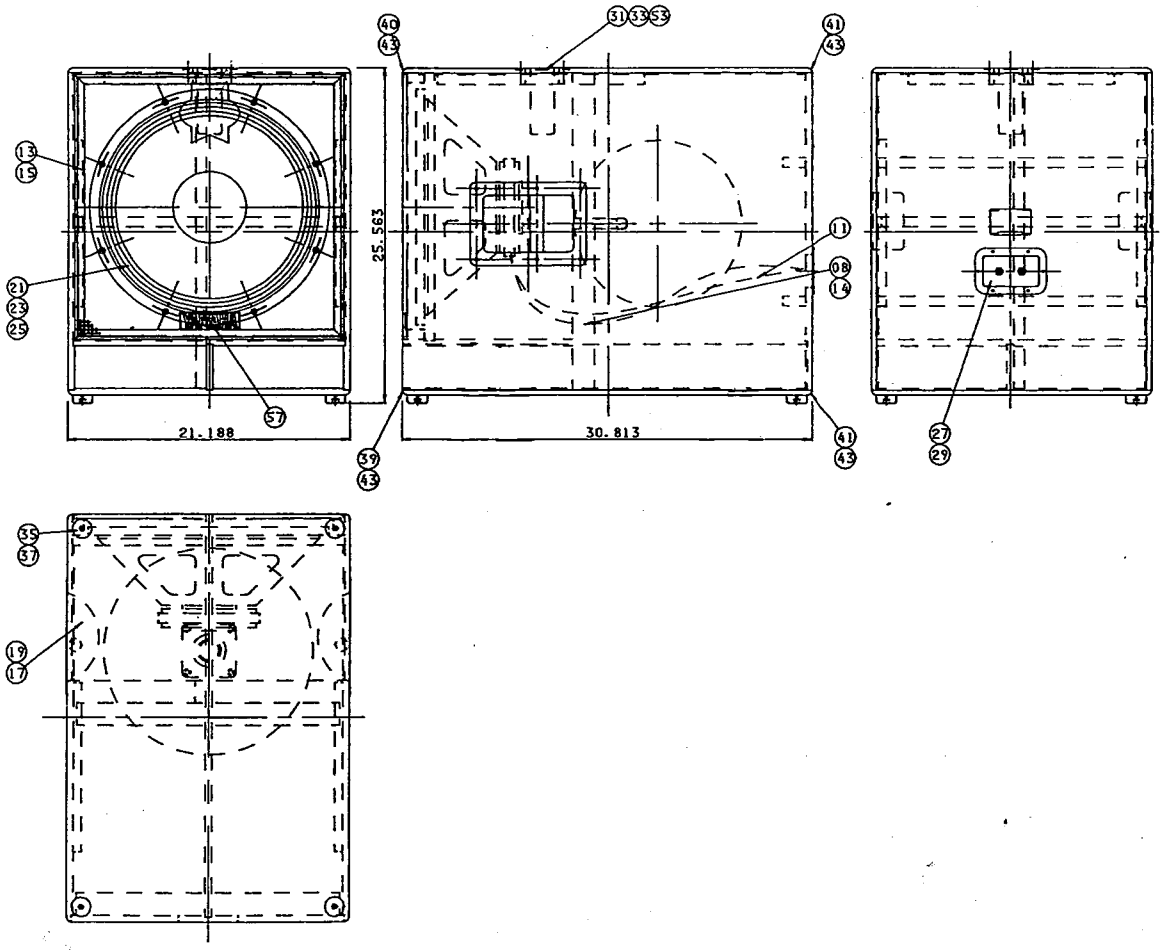

REF NO.	PART NO.	DESCRIPTION		部品名	REMARKS	QTY	ランク
		OVERALL ASSEMBLY		総組立	SW118IV		
08	--	Wire Harness C		ワイヤーハーネスC	(MZV0141)		
11	MZY01400	Wire Harness B		ワイヤーハーネスB			08
13	AAY02000	Metal Grille		メタルグリル			18
14	ETAG1030	Truss Head SM Screw	6 x 5/8	トラスSMネジ			01
15	ETAG1030	Truss Head SM Screw	6 x 5/8	トラスSMネジ		14	01
* 17	AAY02200	Metal Handle		メタルハンドル		2	
19	ETAI1230	Truss Head SM Screw	8 x 3/4	トラスSMネジ		12	01
21	JAY70100	Woofer		ウーファー			49
* 23	CBY01480	Speaker Gasket		スピーカーガスケット			
25	EKY00340	Pan Head Screw	10-32 x 1-1/2	ナベ小ネジ		8	01
* 27	NBY06220	Input Panel Assy		インプットパネルAssy			
27a	AAY02130	Input Panel		インプットパネル			08
* 27b	EWPP0010	Plain Washer	3/8SI SAE	平座金		2	
* 27c	LBY00150	Jack		ジャック		2	
27d	--	Decal		製番ラベル	(CBY0398)		
29	ETAG1030	Truss Head SM Screw	6 x 5/8	トラスSMネジ		6	01
* 31	AAY02280	Top Hat	1-3/8	トップハット			
* 33	EFMN2030	Screw	1/4-20 x 1-1/4 BL	ネジ		4	
* 35	CBY03890	Rubber Foot		ラバーフット		4	
37	EKY01240	Pan Head PB Screw	10 x 1 BL	ナベPBネジ		4	01
39	AAY02140	Corner Protector		コーナープロテクター		2	05
40	AAY02090	Corner Protector		コーナープロテクター		2	05
41	AAY02100	Corner Protector		コーナープロテクター		4	05
43	ETAG1030	Truss Head SM Screw	6 x 5/8	トラスSMネジ		16	01
53	--	Caution Label		コーションラベル	(CBY0339)		
* 57	CBY03990	YAMAHA Logo		ヤマハロゴ			
	ix8079940	polyswitch	RXE250	ポリSW			

* New Parts (新規部品)

ランク：Japan only

■ OVERALL ASSEMBLY (総組立) : SV10

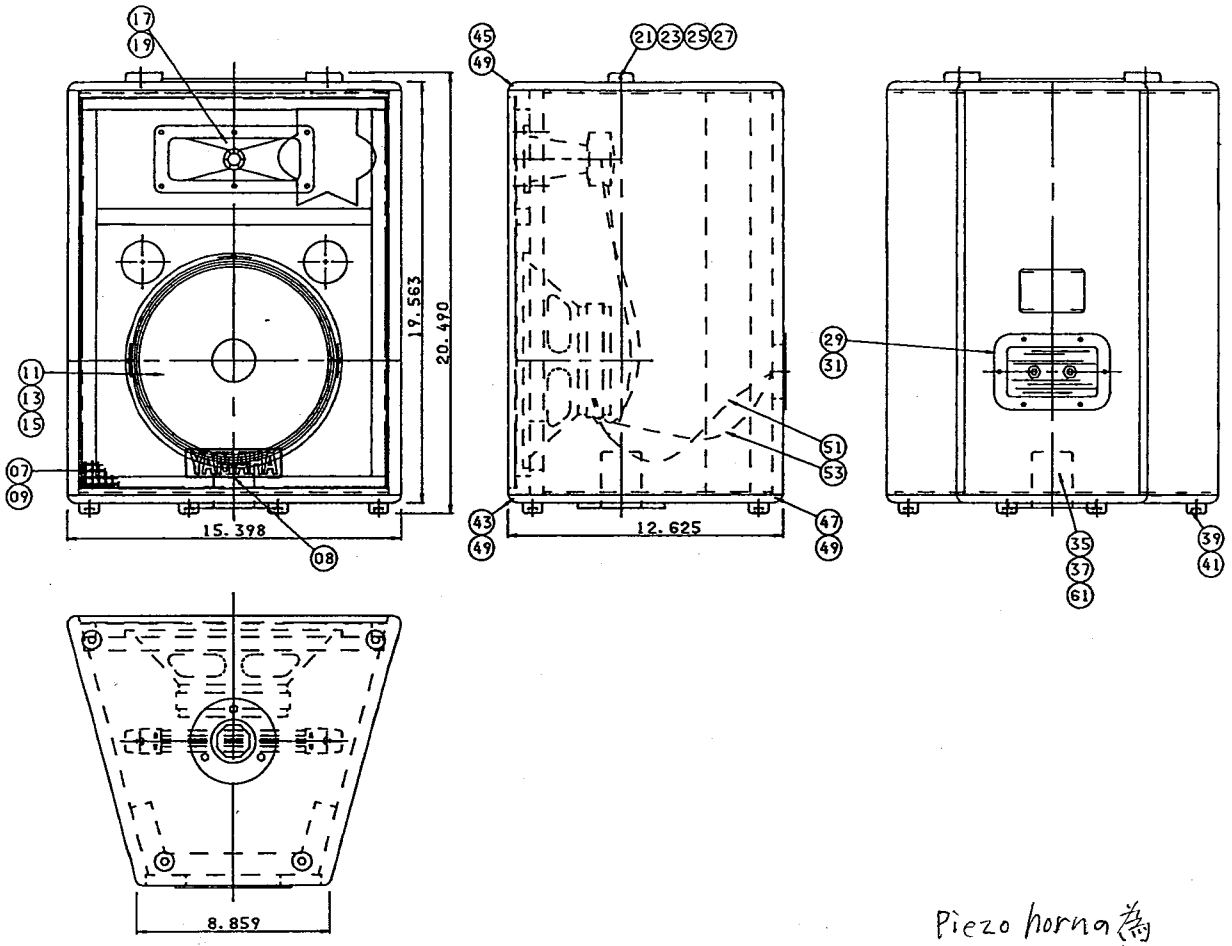

Piezo hornの為
ネットワークは使用していない

	REF NO.	PART NO.	DESCRIPTION		部品名	REMARKS	QTY	ランク
			OVERALL ASSEMBLY		総組立	SV10		
*	07	AAY02240	Metal Grille		メタルグリル			
*	08	CBY03990	YAMAHA Logo		ヤマハロゴ			
	09	ETAG1030	Truss Head SM Screw	6 x 5/8	トラスSMネジ		10	01
*	11	JAY40300	Woofer		ウーファー			
*	13	CBY01480	Speaker Gasket		スピーカーガスケット			
	15	EKY01280	Pan Head PB Screw	8 x 1 BL	ナベPBネジ		4	
*	17	JAY20500	Tweeter		ツイーター	Piezo horn		
	19	ETAG1030	Truss Head SM Screw	6 x 5/8	トラスSMネジ		6	01
*	21	AAY02120	Strap Handle Bracket		ストラップハンドル		2	
	23	CBY01900	Strap Handle		ストラップハンドル			06
	25	AAY01200	Strap Handle Insert		ストラップハンドル			06
*	27	EKY01260	Oval Head Screw	10-32x1-1/4BL	丸皿小ネジ		2	
*	29	NBY06230	Input Panel Assy		インプットパネルAssy			
	29a	AAY02130	Input Panel		インプットパネル			08
*	29b	EWPP0010	Jack		ジャック		2	
	29c	—	Decal		製番ラベル	(CBY0402)		
*	29d	EWPP0010	Plain Washer	3/8SI SAE	平座金		2	
	31	ETAG1030	Truss Head SM Screw	6 x 5/8	トラスSMネジ		6	01
*	35	CBY03910	Tripod Support MNT35		スタンド受け台			
	37	EKY01240	Pan Head PB Screw	10 x 1 BL	ナベPBネジ		3	01
	39	CBY01890	Rubber Foot		ラバーフット		4	03
	41	EKY01240	Pan Head PB Screw	10 x 1 BL	ナベPBネジ		4	01
	43	AAY02180	Corner Protector		コーナープロテクター		2	06
	45	AAY02190	Corner Protector		コーナープロテクター		2	06
*	47	AAY02320	Corner Protector		コーナープロテクター		4	
	49	ETAG1030	Truss Head SM Screw	6 x 5/8	トラスSMネジ		16	01
	51	—	Wire Harness A		ワイヤーハーネスA	(MZY0133)		
	53	—	Wire Harness B		ワイヤーハーネスB	(MZY0134)		
	61	—	Caution Label		コーションラベル	(CBY0421)		

* New Parts (新規部品)

ランク：Japan only

■ OVERALL ASSEMBLY (総組立) : SV12

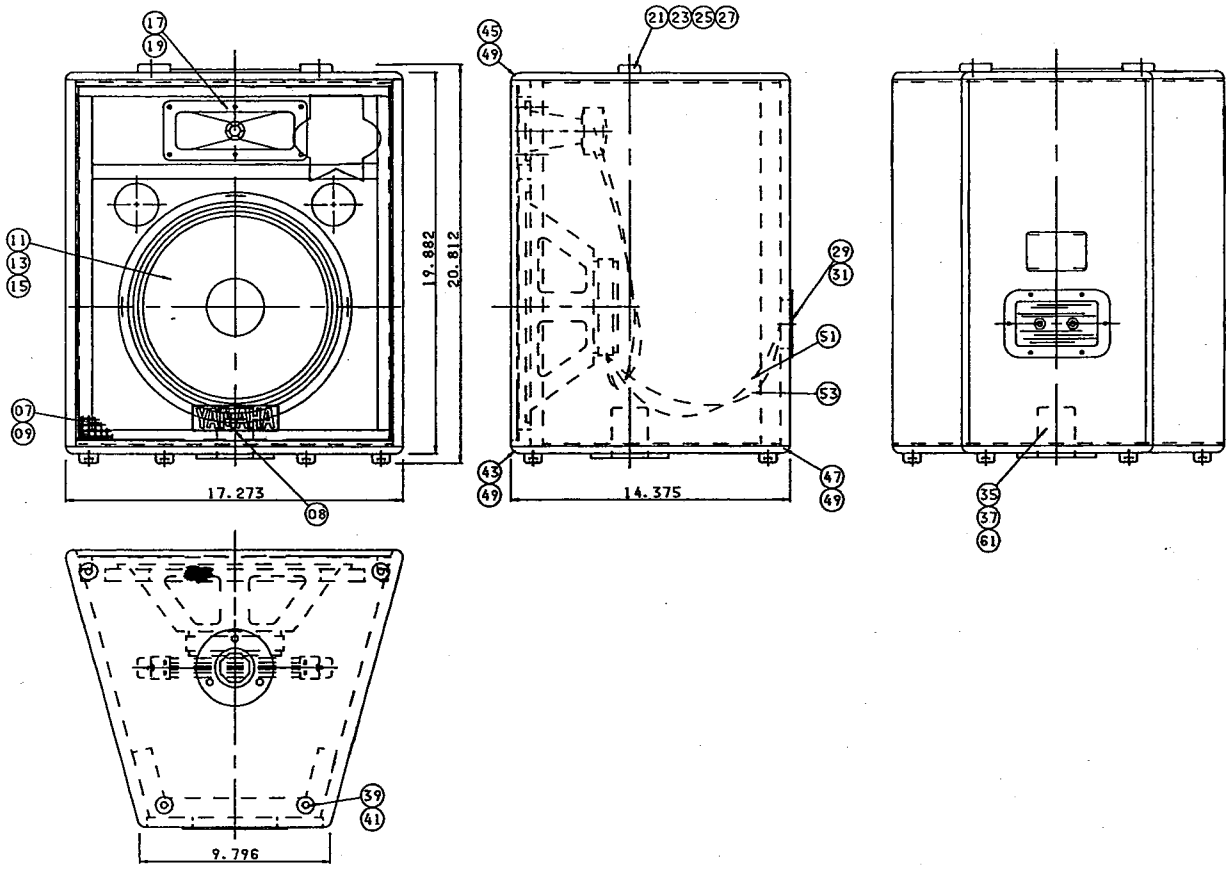

	REF NO.	PART NO.	DESCRIPTION		部品名	REMARKS	QTY	ランク
			OVERALL ASSEMBLY		総組立	SV12		
*	07	AAY02250	Metal Grille		メタルグリル			
*	08	CBY03990	YAMAHA Logo		ヤマハロゴ			
	09	ETAG1030	Truss Head SM Screw	6 x 5/8	トラスSMネジ		10	01
*	11	JAY51200	Woofer	12 inches	ウーファー			
*	13	CBY01480	Speaker Gasket		スピーカーガスケット			
	15	EKY01280	Pan Head PB Screw	8 x 1 BL	ナベPBネジ		4	
*	17	JAY21100	Tweeter		ツイーター	Piezo horn		
	19	ETAG1030	Truss Head SM Screw	6 x 5/8	トラスSMネジ		6	01
*	21	AAY02120	Strap Handle Bracket		ストラップハンドル		2	
	23	CBY01900	Strap Handle		ストラップハンドル			06
	25	AAY01200	Strap Handle Insert		ストラップハンドル			06
*	27	EKY01260	Oval Head Screw	10-32x1-1/4BL	丸皿小ネジ		2	
*	29	NBY06240	Input Panel Assy		インプットパネルAssy			
	29a	AAY02130	Input Panel		インプットパネル			08
*	29b	LBY00150	Jack		ジャック		2	
	29c	---	Decal		製番ラベル	(CBY0403)		
*	29d	EWPP0010	Plain Washer	3/8SI SAE	平座金		2	
	31	ETAG1030	Truss Head SM Screw	6 x 5/8	トラスSMネジ		6	01
*	35	CBY03910	Tripod Support MNT35		スタンド受け台			
	37	EKY01240	Pan Head PB Screw	10 x 1 BL	ナベPBネジ		3	01
	39	CBY01890	Rubber Foot		ラバーフット		4	03
	41	EKY01240	Pan Head PB Screw	10 x 1 BL	ナベPBネジ		4	01
	43	AAY02180	Corner Protector		コーナープロテクター		2	06
	45	AAY02190	Corner Protector		コーナープロテクター		2	06
*	47	AAY02320	Corner Protector		コーナープロテクター		4	
	49	ETAG1030	Truss Head SM Screw	6 x 5/8	トラスSMネジ		16	01
	51	---	Wire Harness A		ワイヤーハーネスA	(MZY0135)		
	53	---	Wire Harness B		ワイヤーハーネスB	(MZY0136)		
	61	---	Caution Label		コーションラベル	(CBY0421)		

* New Parts (新規部品)

ランク : Japan only

■ OVERALL ASSEMBLY (総組立) : SV15

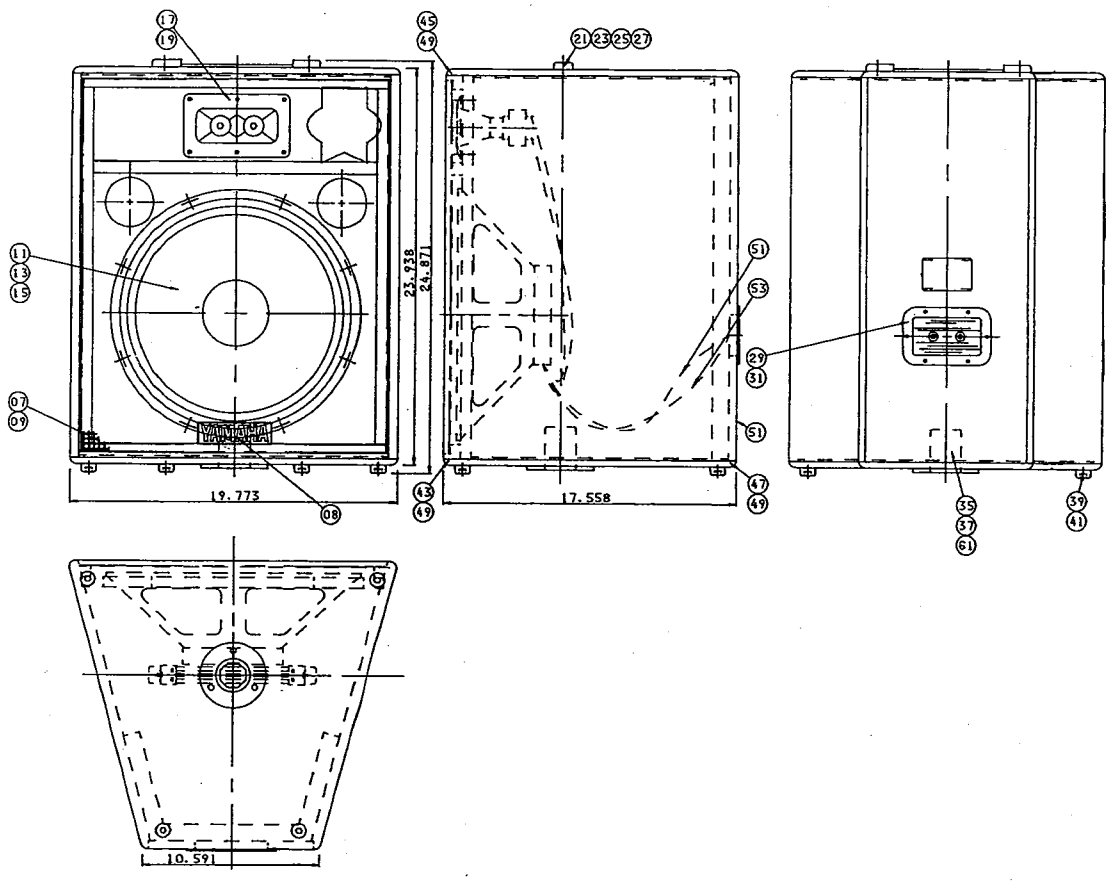

Piezo horn a 場合
ネットワークなし

	REF NO.	PART NO.	DESCRIPTION		部品名	REMARKS	QTY	ランク
			OVERALL ASSEMBLY		総組立	SV15		
*	07	AAY02260	Metal Grille		メタルグリル			
*	08	CBY03990	YAMAHA Logo		ヤマハロゴ			
	09	ETAG1030	Truss Head SM Screw	6 x 5/8	トラスSMネジ		10	01
*	11	JAY61200	Woofer	15 inches	ウーファー			
*	13	CBY01480	Speaker Gasket		スピーカーガスケット			
	15	EKY01280	Pan Head PB Screw	10 x 1 BL	ナベPBネジ		8	
*	17	JAY21000	Tweeter		ツイーター	Piezo horn		
	19	ETAG1030	Truss Head SM Screw	6 x 5/8	トラスSMネジ		6	01
*	21	AAY02120	Strap Handle Bracket		ストラップハンドル		2	
	23	CBY01900	Strap Handle		ストラップハンドル			06
	25	AAY01200	Strap Handle Insert		ストラップハンドル			06
*	27	EKY01260	Oval Head Screw	10-32x1-1/4BL	丸皿小ネジ		2	
*	29	NBY06250	Input Panel Assy		インプットパネルAssy			
	29a	AAY02130	Input Panel		インプットパネル			08
*	29b	LBY00150	Jack		ジャック		2	
	29c	---	Decal		製番ラベル	(CBY0404)		
*	29d	EWPP0010	Plain Washer	3/8SI SAE	平座金		2	
	31	ETAG1030	Truss Head SM Screw	6 x 5/8	トラスSMネジ		6	01
*	35	CBY03910	Tripod Support MNT35		スタンド受け台			
	37	EKY01240	Pan Head PB Screw	10 x 1 BL	ナベPBネジ		3	01
	39	CBY01890	Rubber Foot		ラバーフット		4	03
	41	EKY01240	Pan Head PB Screw	10 x 1 BL	ナベPBネジ		4	01
	43	AAY02180	Corner Protector		コーナープロテクター		2	06
	45	AAY02190	Corner Protector		コーナープロテクター		2	06
*	47	AAY02320	Corner Protector		コーナープロテクター		4	
	49	ETAG1030	Truss Head SM Screw	6 x 5/8	トラスSMネジ		16	01
	51	---	Wire Harness A		ワイヤーハーネスA	(MZY0137)		
	53	---	Wire Harness B		ワイヤーハーネスB	(MZY0138)		
	61	---	Caution Label		コーションラベル	(CBY0421)		

* New Parts (新規部品)

ランク : Japan only

■ OVERALL ASSEMBLY (総組立) : SV12M

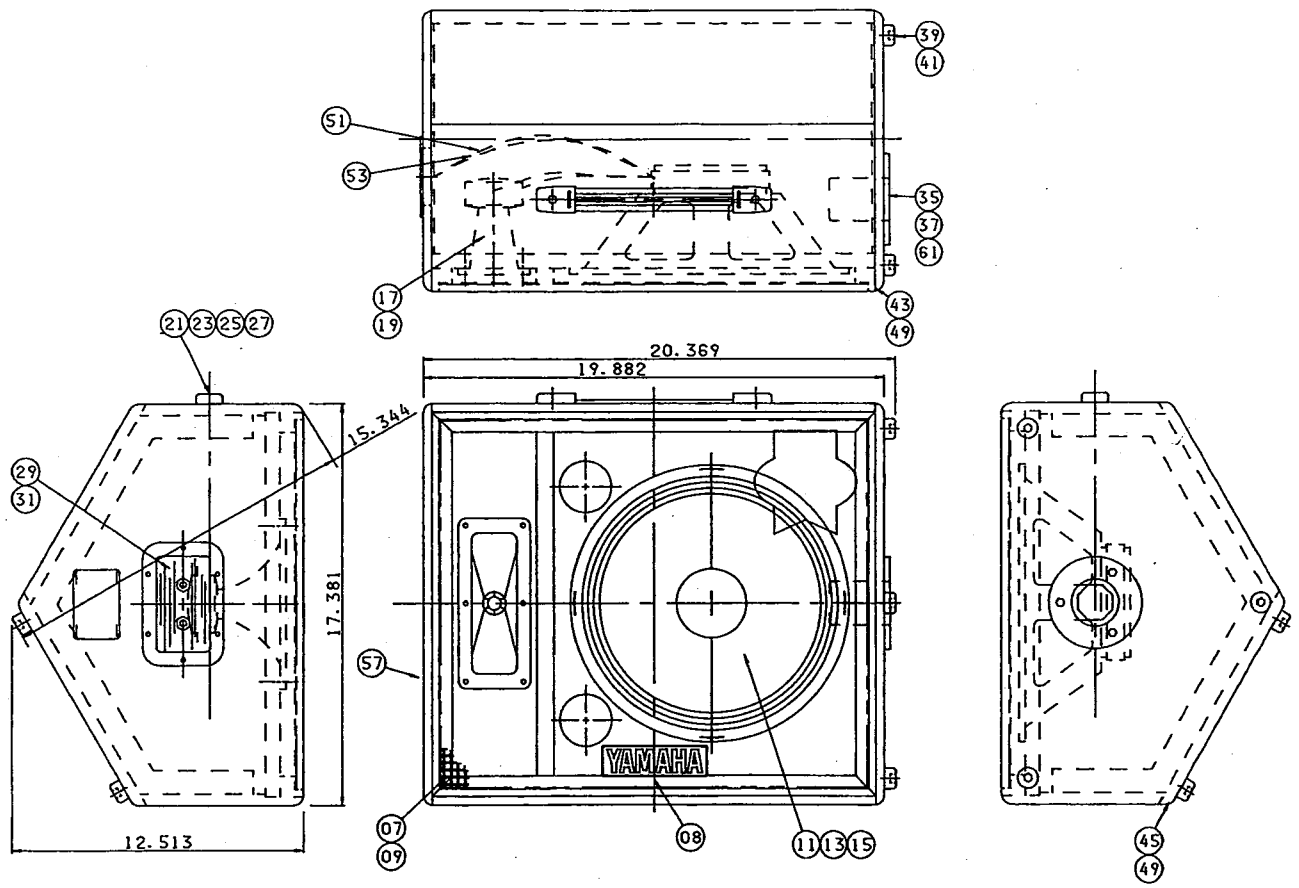

	REF NO.	PART NO.	DESCRIPTION		部品名	REMARKS	QTY	ランク
			OVERALL ASSEMBLY		総組立	SV12M		
*	07	AAY02250	Metal Grille		メタルグリル			
*	08	CBY03990	YAMAHA Logo		ヤマハロゴ			
	09	ETAG1030	Truss Head SM Screw	6 x 5/8	トラスSMネジ		10	01
*	11	JAY51200	Woofer	12 inches	ウーファー			
*	13	CBY01480	Speaker Gasket		スピーカーガスケット			
	15	EKY01280	Pan Head PB Screw	8 x 1 BL	ナベPBネジ		4	
*	17	JAY21100	Tweeter		ツイーター	Piezo horn		
	19	ETAG1030	Truss Head SM Screw	6 x 5/8	トラスSMネジ		6	01
*	21	AAY02120	Strap Handle Bracket		ストラップハンドル		2	
	23	CBY01900	Strap Handle		ストラップハンドル			06
	25	AAY01200	Strap Handle Insert		ストラップハンドル			06
*	27	EKY01260	Oval Head Screw	10-32x1-1/4BL	丸皿小ネジ		2	
*	29	NBY06260	Input Panel Assy		インプットパネルAssy			
	29a	AAY02130	Input Panel		インプットパネル			08
*	29b	LBY00150	Jack		ジャック		2	
	29c	—	Decal		製番ラベル	(CBY0405)		
*	29d	EWPP0010	Plain Washer	3/8SI SAE	平座金		2	
	31	ETAG1030	Truss Head SM Screw	6 x 5/8	トラスSMネジ		6	01
*	35	CBY03910	Tripod Support MNT35		スタンド受け台			
	37	EKY01240	Pan Head PB Screw	10 x 1 BL	ナベPBネジ		3	01
	39	CBY01890	Rubber Foot		ラバーフット		7	03
	41	EKY01240	Pan Head PB Screw	10 x 1 BL	ナベPBネジ		7	01
	43	AAY02090	Corner Protector		コーナープロテクター		4	05
	45	AAY02110	Corner Protector		コーナープロテクター		6	06
	49	ETAG1030	Truss Head SM Screw	6 x 5/8	トラスSMネジ		16	01
	51	—	Wire Harness A		ワイヤーハーネスA	(MZY0135)		
	53	—	Wire Harness B		ワイヤーハーネスB	(MZY0136)		
	61	—	Caution Label		コーションラベル	(CBY0421)		

* New Parts (新規部品)

ランク : Japan only