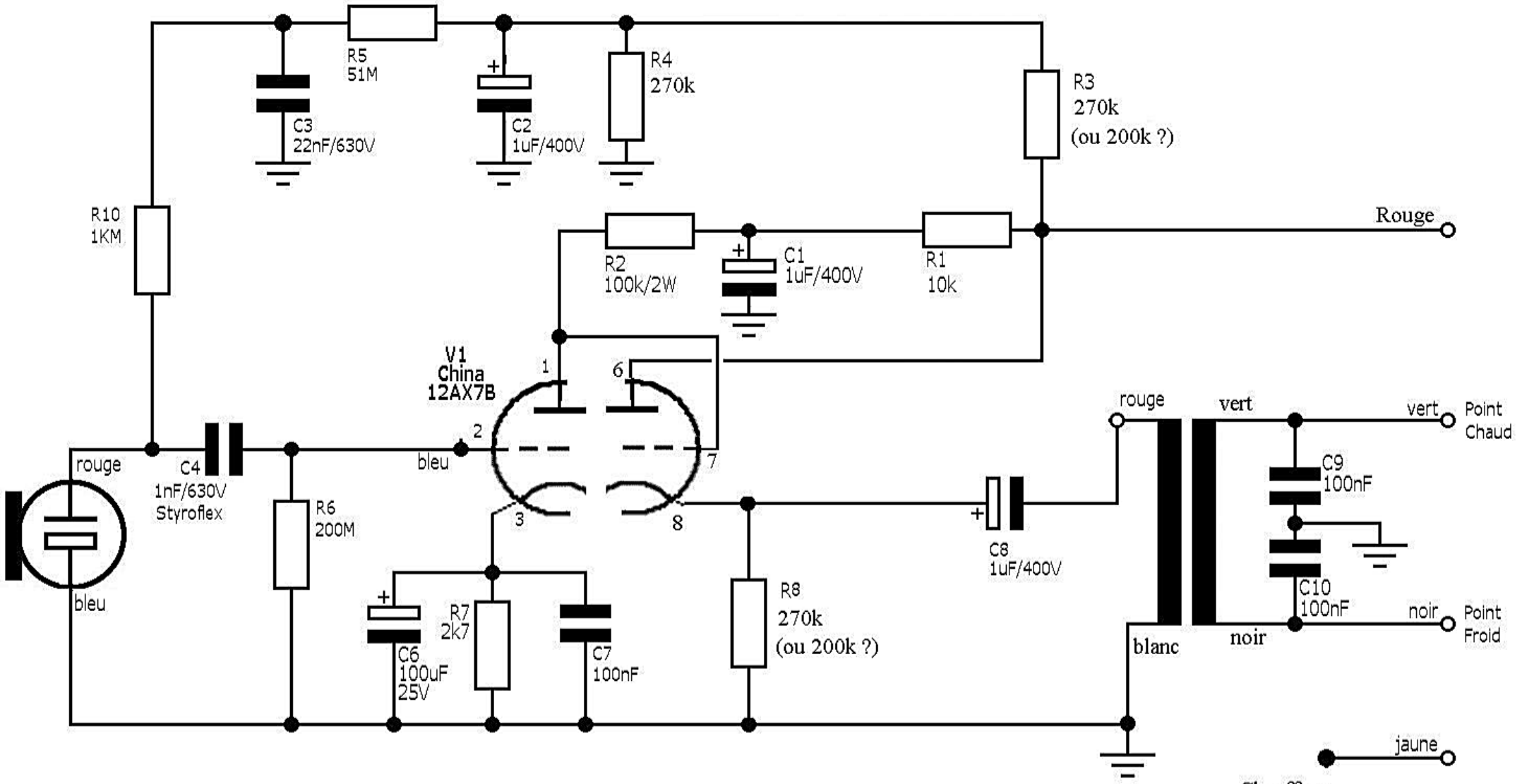

Schéma SCT700

Par B. Loffet et B. Scola Grimaldi