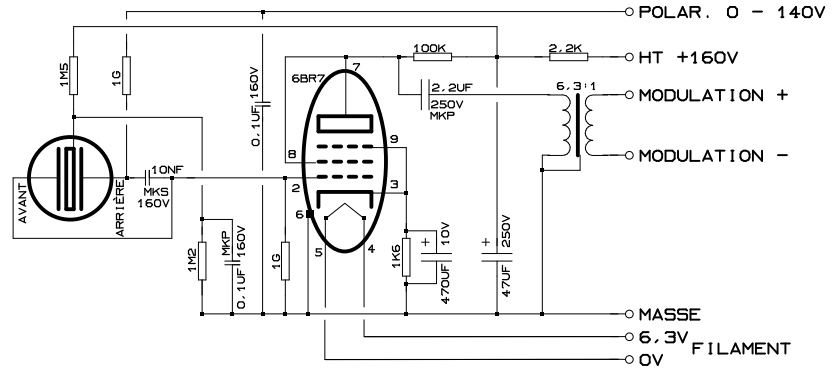
POLAR. 0 - 140V
HT +160V
MODULATION +
MODULATION -
MASSE
6,3V
FILAMENT
0V
AVANT
ARRIÈRE
1M5
1G
0,1UF 160V
6BR7
100K
2,2K
2,2UF
250V
MKP
6,3:1
10NF
MKS
160V
1M2
MKP
160V
0,1UF
1G
1K6
10V
470UF
250V
47UF

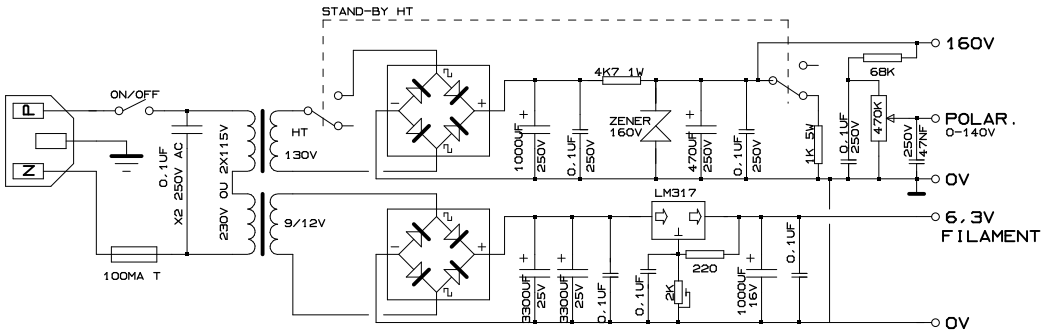
STAND-BY HT
160V
ON/OFF
P
N
0,1UF
X2 250V AC
230V OU 2X115V
HT
130V
9/12V
100MA T
4K7 1W
ZENER
160V
1000UF
250V
0,1UF
250V
470UF
250V
0,1UF
250V
1K 5W
0,1UF
250V
68K
470K
250V
47NF
POLAR.
0-140V
0V
LM317
6,3V
FILAMENT
220
3300UF
25V
3300UF
25V
0,1UF
0,1UF
2K
1000UF
16V
0,1UF
0V