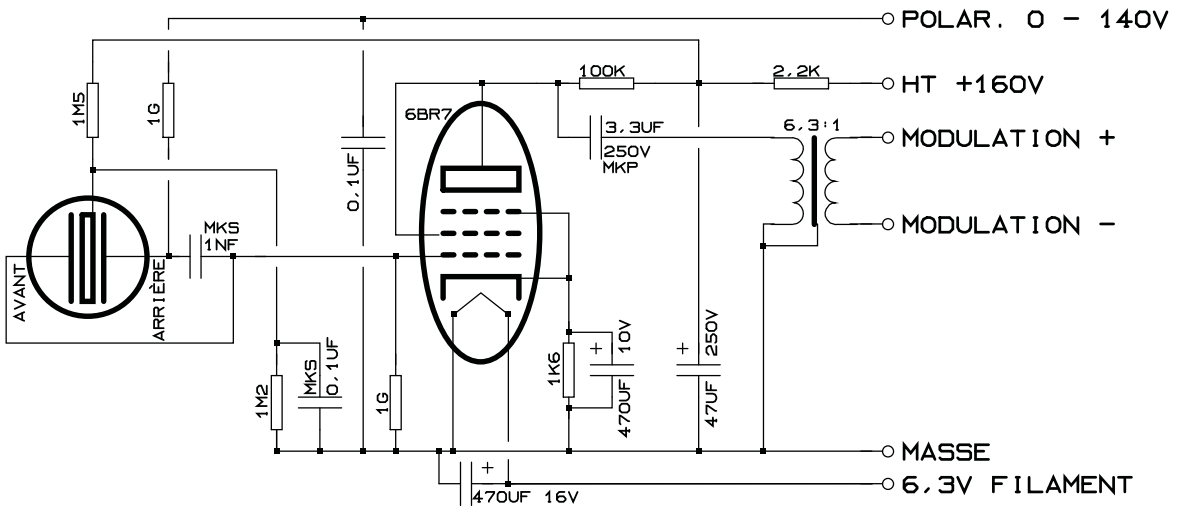
POLAR. 0 - 140V
HT +160V
MODULATION +
MODULATION -
MASSE
6,3V FILAMENT
100K
2,2K
6BR7
3,3UF
250V
MKP
6,3:1
1M5
1G
0,1UF
MKS
1NF
AVANT
ARRIÈRE
1M2
MKS
0,1UF
1G
1K6
10V
470UF
250V
47UF
470UF 16V

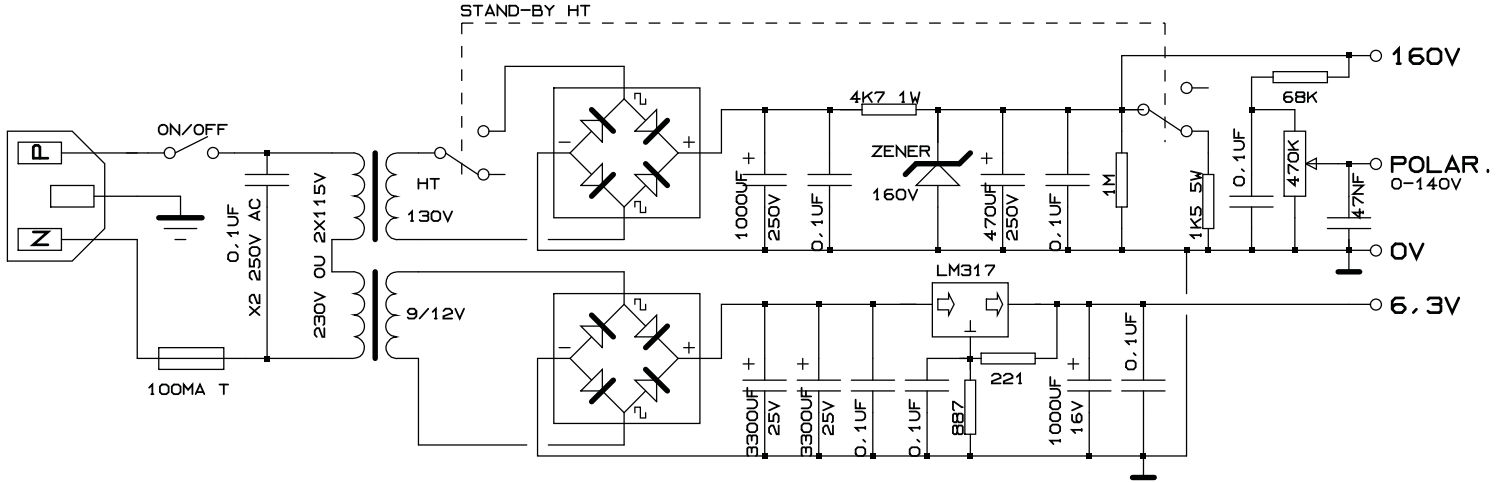
STAND-BY HT
160V
4K7 1W
68K
ON/OFF
ZENER
160V
0,1UF
470K
POLAR.
0-140V
47NF
HT
130V
1000UF
250V
0,1UF
470UF
250V
0,1UF
1M
1K5 5W
0V
LM317
6,3V
0,1UF X2 250V AC
230V OU 2X115V
9/12V
100MA T
330UF
25V
330UF
25V
0,1UF
0,1UF
887
221
1000UF
16V
0,1UF