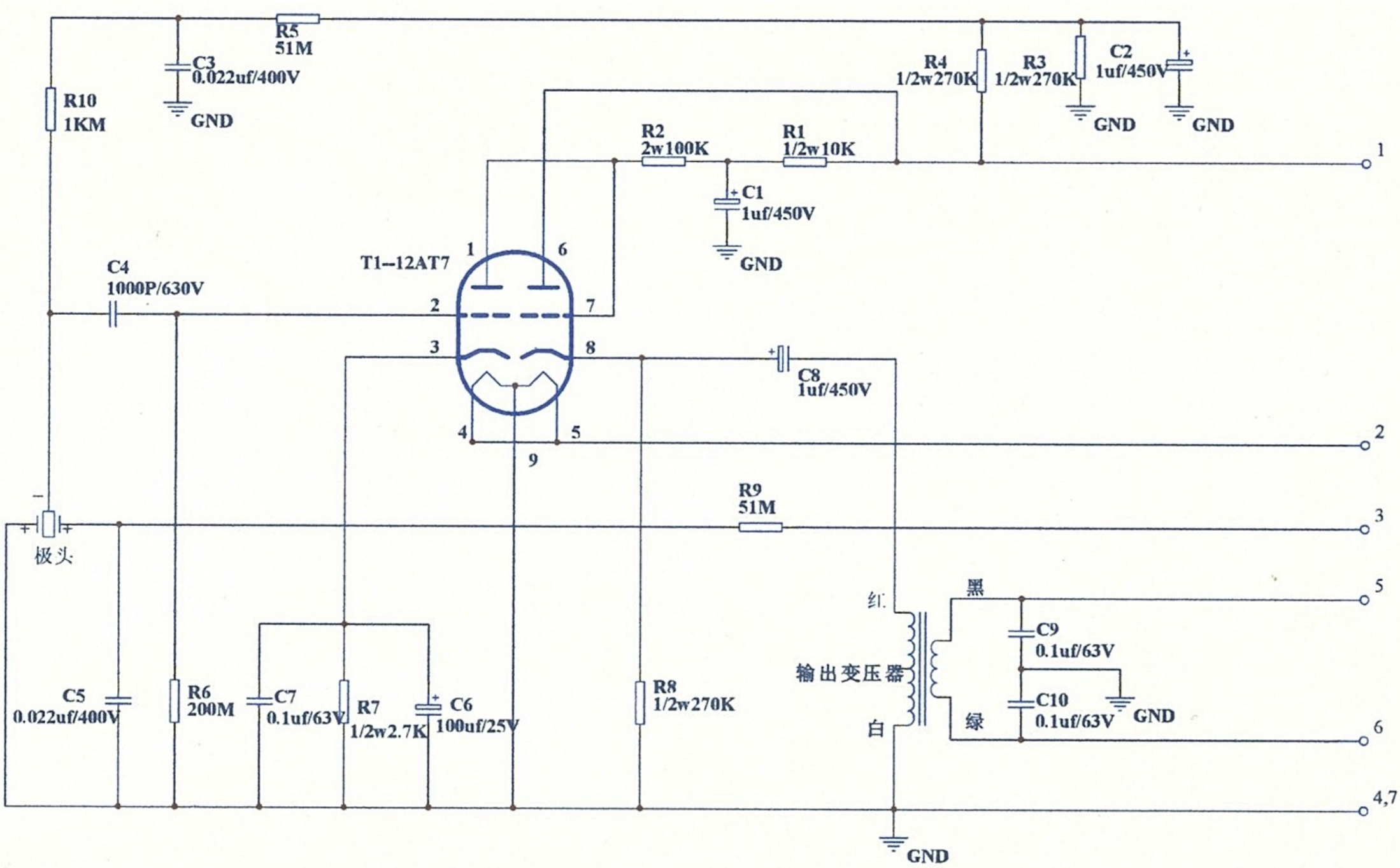

Apex 460 传声器原理图