25/07/01 SA20

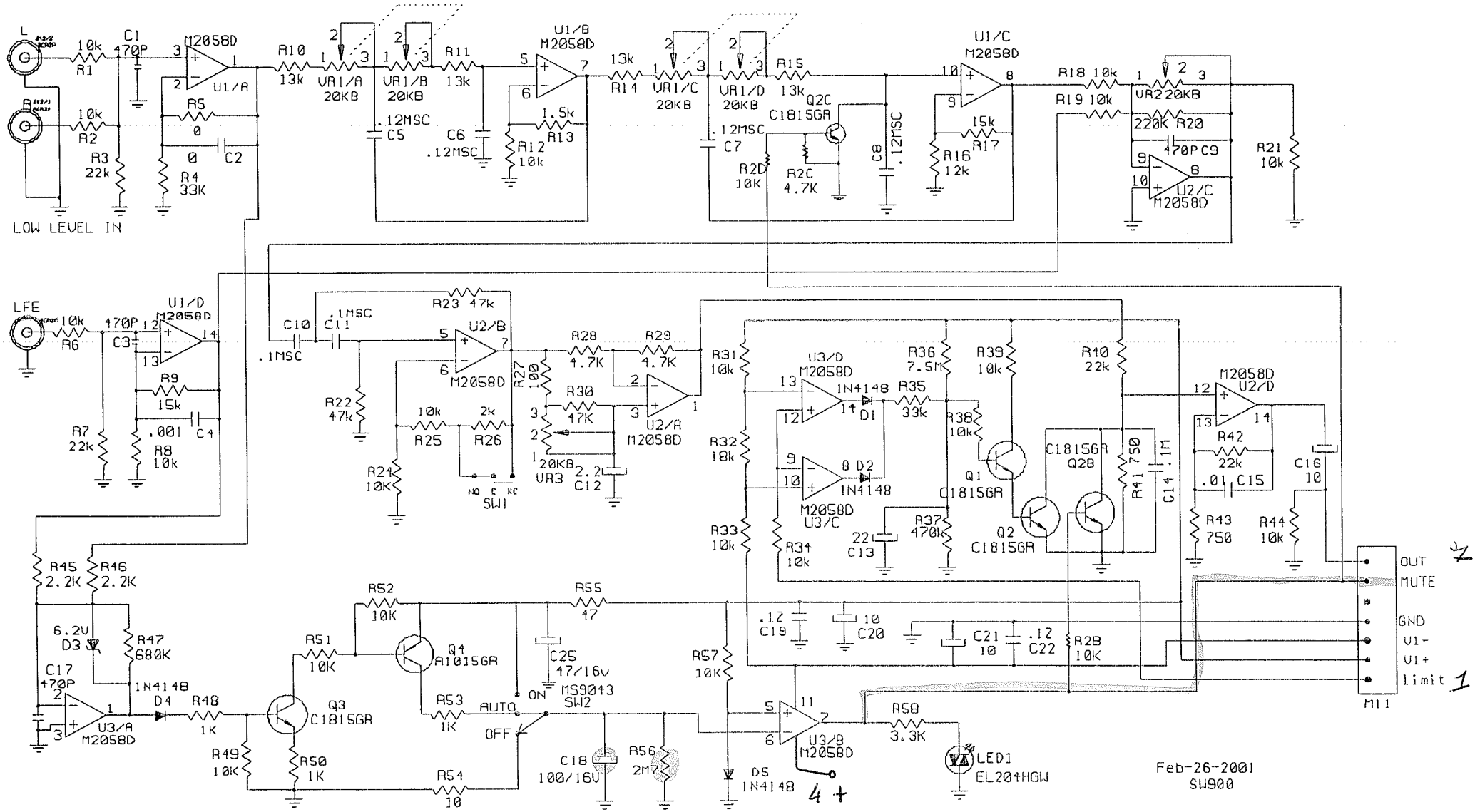

origine 10 à 15mm

220MF 3,3MΩ = 30mm
4,7MΩ = 1h
= changer tempo