Studiový kondenzátorový mikrofon R-F-T MV692

Studiový kondenzátorový tranzistorový mikrofon MV 692 výroce VEB MIKROFONTECHNIK GEFELL - DDR se vyráběl v sedmdesátých letech minulého století. Od typu ▶ MV 691 se liší především přidanými přepínači výstupní úrovně a filtru.



Mikrofon byl často dodáván v párech. I napaječ ▶ N692 umožňoval připojení dvojice mikrofonů.

TECHNICKÁ DATA:

Váha:	122 g
Rozměry:	ø 25 x 128 mm
Frekvenční charakteristika (filtr vypnut):	60 Hz - 16 000 Hz ±1 dB
	30 Hz - 20 000 Hz ±3 dB
Frekvenční charakteristika (filtr zapnut):	60 Hz -10dB ±1 dB
	200 Hz - 16 000 Hz ±1 dB
Zesílení při 1kHz:	-2,5 dB ±1 dB
Zesílení při 1kHz (přepínač -10 dB):	8 dB ±2 dB
Zkreslení:	< 0,5%
Maximální výstupní napětí:	220 mV
Odstup cizích napětí:	< -107 dB
Napájecí napětí:	phantom nebo napaječ ▶ N692 12,6V ±0,5V
Napájecí proud:	< 2 mA
Směrová charakteristika:	měnitelná výměnou mikrofonní vložky
Používané vložky:	M93, M69 - koule, M70, M71, M94 - ledvina, M79 - superledvina, UM70 - přepínatelná, M73 - kužel
Výstupní impedance:	200 ohm (symetrický výstup)
Korpus:	kovový

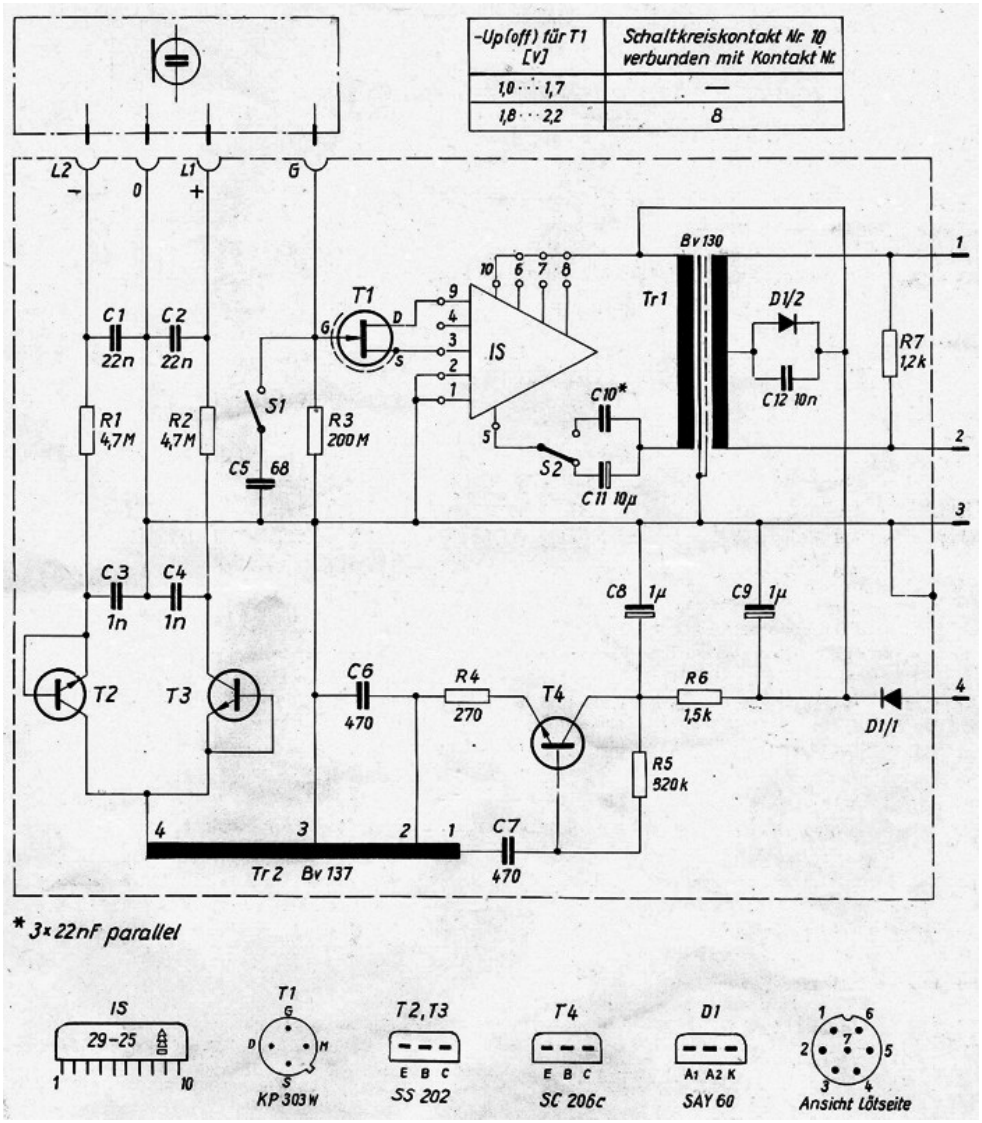





Detaily mikrofonu:







Mikrofonní kapsle jsou záměnné s kapslemi pro mikrofon ▶ Neumann M582.:





Adaptér pro phantomové napájení mikrofonního předzesilovače:

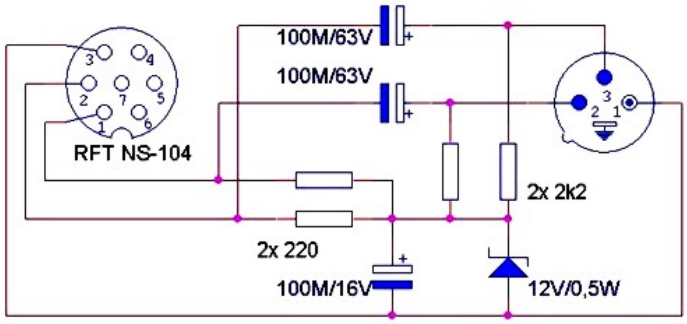

Vyobrazené vzorky jsou kompletně funkční.

▶ Navštivte obchod s **MIKROFONY**