# Studiový kondenzátorový mikrofon R-F-T MV691

Studiový kondenzátorový tranzistorový mikrofon MV 691 výroce VEB MIKROFONTECHNIK GEFELL - DDR se vyráběl v sedmdesátých letech minulého století jako tranzistorový nástupce elektronkového mikrofonu ▶ Neumann M582.



TECHNICKÁ DATA:

| | |
|---|---|
| Váha: | 130 g |
| Rozměry: | ø 25 x 128 mm |
| Frekvenční charakteristika: | 60 Hz - 16 000 Hz ±1 dB |
| | 30 Hz - 20 000 Hz ±3 dB |
| Zesílení při 1kHz: | -2,5 dB ±1 dB |
| Zesílení při 1kHz (přepínač -10 dB): | 8 dB ±2 dB |
| Zkreslení: | < 0,5% |
| Maximální výstupní napětí: | 220 mV |
| Odstup cizích napětí: | < -107 dB |
| Napájecí napětí: | phantom nebo napaječ (N690, N691) 12,6V ±0,5V |
| Napájecí proud: | < 2 mA |
| Směrová charakteristika: | měnitelná výměnou mikrofonní vložky |
| Používané vložky: | M93, M69 - koule, M70, M71, M94 - ledvina, M79 - superledvina, UM70 - přepínatelná, M73 - kužel |
| Výstupní impedance: | 200 ohm (symetrický výstup) |
| Korpus: | kovový |

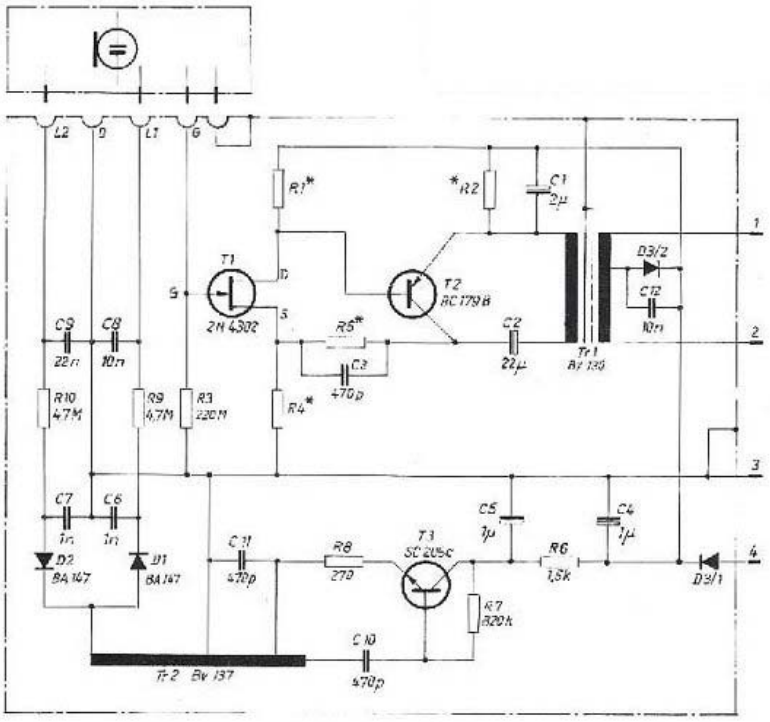


*Abbildung 2-21. Neumann/Gefell MV691, Schaltplan*

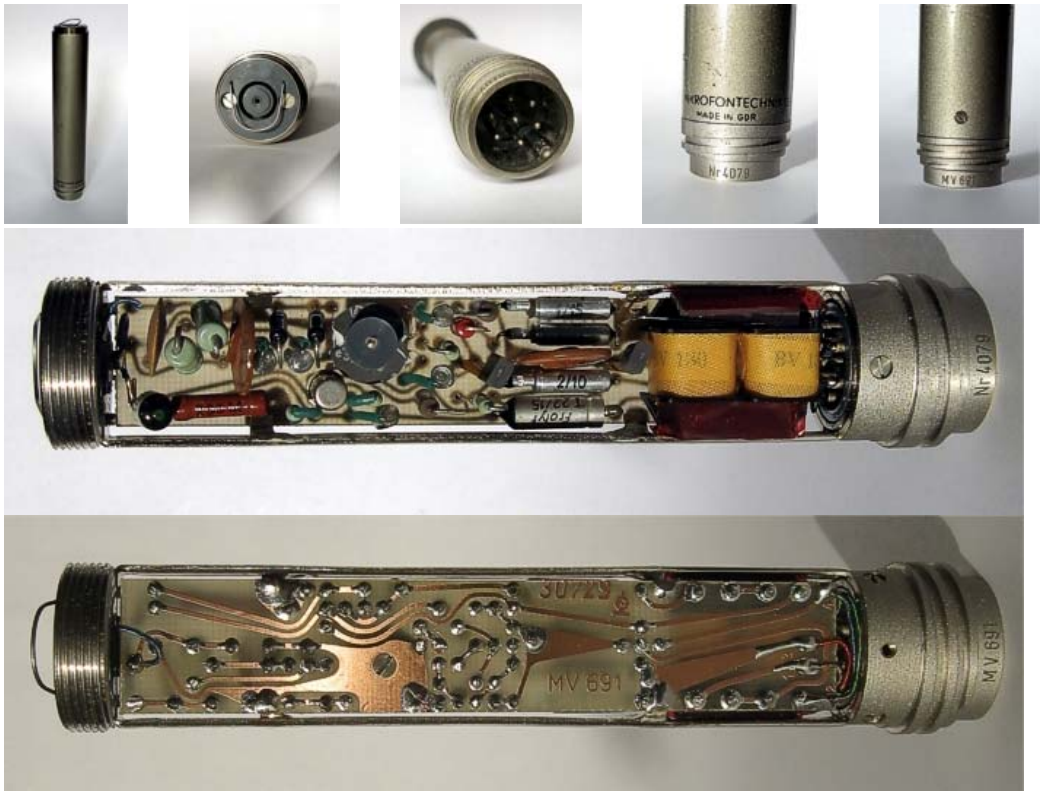


Adaptér pro phantomové napájení mikrofonního předzesilovače:

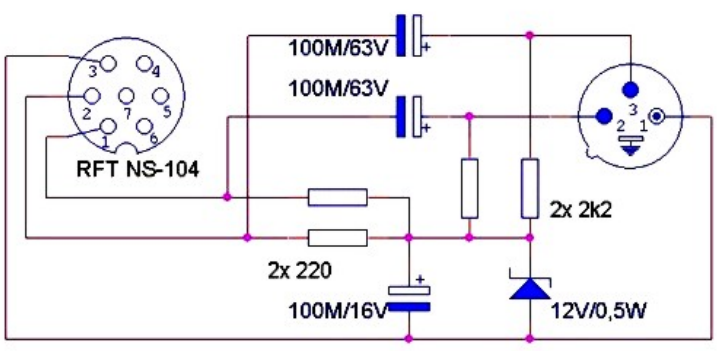




*Vyobrazený vzorek je kompletně funkční.*

Navštivte obchod s **MIKROFONY**