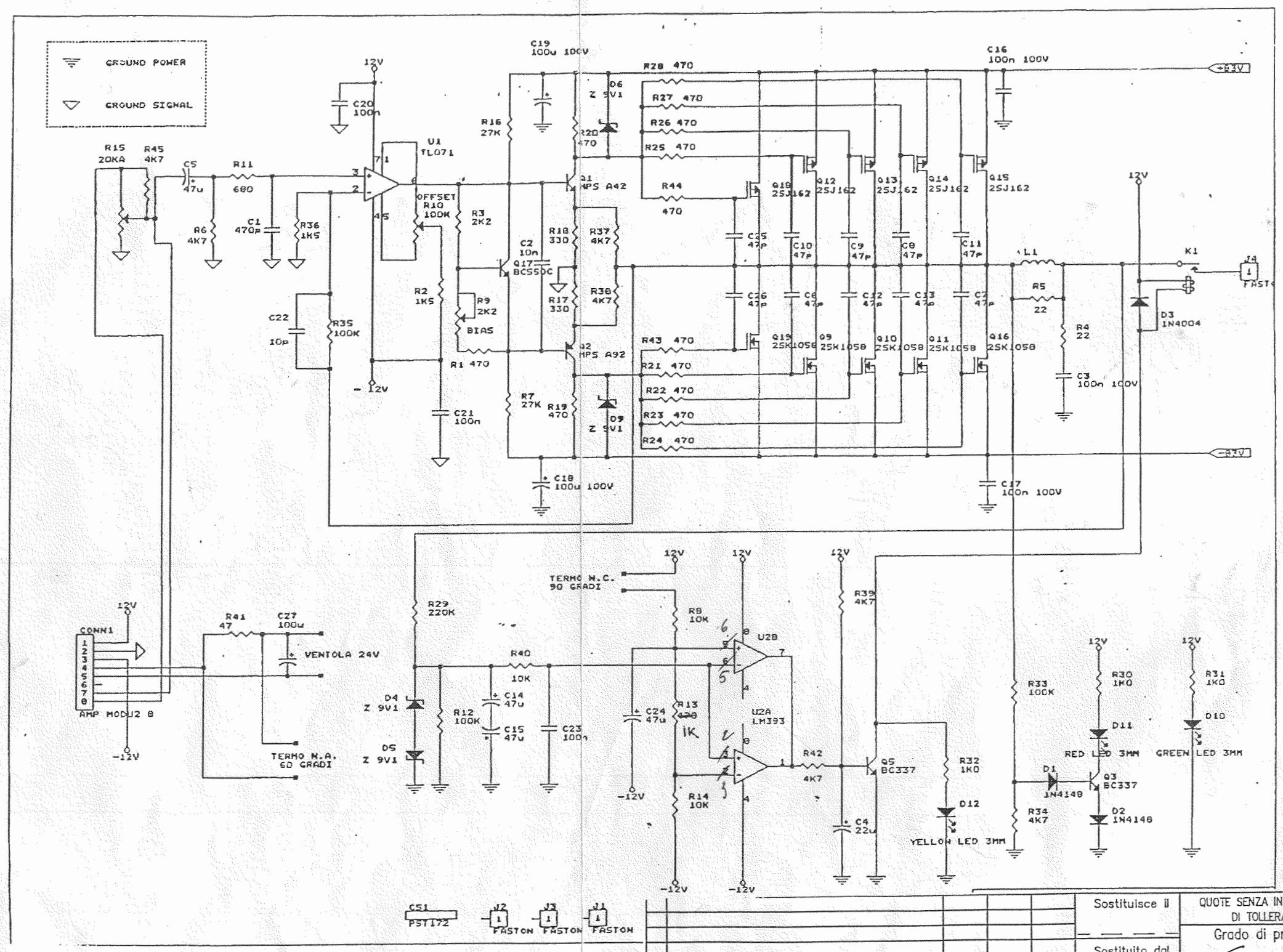

ANNULLATO
05 GIU. 1998

R.C.F. s.p.a.
24 OTT. 1996
Ufficio Tecnico

N.	Oggetto modifica	Contr.	Data	Nome

Sostituisce il

Sostituito dal

QUOTE SENZA INDICAZIONE DI TOLLERANZE

Grado di precisione UNI ISO2768/1

Scala

Disegn. Pelicelli
Contr. Pelicelli
Data 17-9-94

Peso
Grezzo
Finito

RCF INDUSTRIE ELETTROACUSTICHE REGGIO E.

Denominazione: FINALE MFA 1200

MATERIALE:

Tratt. termico

Tratt. superfic.

N. CODICE SE 130667

MATRICOLA