SEQUENTIAL CM2000B
Departement Editions Octobre 85

P R O P H E T 2 0 0 0

C l a v i e r A e c h a n t i l l o n n a g e n u m é r i q u e

MANUEL D'INSTRUCTIONS

p a r

Stanley JUNGLEIB

Traduction française de

G. EL ANDALOUSSI

Sequential EUROPE
Postbus 16
3640 AA Mijdrecht
Pays-bas
02979-6211
Telex : 12721 SQNTL NL

Sequential
3051 North First Street
San Jose, CA.95134-2093
U.S.A.
(408) 946-5240
Telex : 4997150 SEQCIR

PANNEAU AVANT

Affichage numérique

Indique la manoeuvre sélectionnée pour le disque, le numéro du programme ou la valeur du paramètre affiché. Si **PRESET** est allumé et si **LOAD** et **SAVE** sont éteints, l'affichage indique la valeur du choix de la matrice (par default, c'est le numéro de son choisi).

Si l'on a choisi SOUND NUMBER (numero de son), le point décimal indique que le mode de clavier et les configurations sont inhibées. (Pour commuter ce mode, appuyer sur **EXECUTE)**.

(Quand on règle les modes de partage de clavier ou les configurations, "+" signifie "#", un dièze accidentel).

Pour le tableau des messages d'affichage, consulter le chapitre 10.

Bouton PARAMETER VALUE

Choisit les options de chargement ou de sauvegarde ou permet de régler rapidement le paramètre affiché.

Interrupteurs **INC** et **DEC**

Choisissent les options de chargement ou de sauvegarde sur disque, ou permettent le réglage fin de la valeur du paramètre affiché. En genéral, les boutons **INC** et **DEC** ont la méme fonction que le bouton **PARAMETER VALUE,** mais avec une plus grande resolution.

Quand on modifie un son échantillonné, **INC/DEC** permettent de passer d'un point d'edition a l'autre.

interrupteur **EXECUTE**

Lance les operations sur disque, valide les entrees de valeur de paramètres, ou commute les fonctions ON/OFF. L'usage particulier de cet interrupteur dépend du parametre choisi.

InterKuptelar **PRESET**

A l'allumage, **PRESET** est allumé automatiquement. Quand **PRESET** est allumé, le PROPHET 2000 est entièrement sous contrôle du programme. Seuls leas interrupteurs de colonne sont utilisables, pour choisir les numéros de sons présélectionnés, et actionner. l'arpegiateur, l'empilage et les operations sur disquette.

Si **PRESET** est eteint, les interrupteurs de colonnes et de commandes servent a choisir les paramètres. Les valeurs du parametre choisi peuvent etre modifiees au moyen du bouton **PARAMETER VALUE** ou des interrupteurs **INC/DEC.**

Interrupteurs de commandes (Control Group)

Si PRESET est allumé, ces interrupteurs ne fonctionnent pas.

Quand **PRESET** est éteint, ces interrupteurs sélectionnent une ligne de parametres sur la matrice.

Pendant l'echantillonnage, s'il y a de la distorsion, ce sont les diodes de ces interrupteurs qui s'allument.

Interrupteurs de colonnes.

Si PRESET est allumé, les interrupteurs de colonnes de la rangée du bas ont des fonctions indiquées au dessous : **PRESET**, **ARP**, **STACK**, **SAVE**, et **LOAD.**

Quand on allume l'appareil (et s'il n'y a pas de disquette dans le lecteur), **PRESET** est allumé et les boutons **PRESET 1** a **12** selectionnent les preselections. Si l'on n'a pas charge de disquette, ces "presets" sont ceux d'origine, basés sur des sons construits sur une onde a simple forme. Ils vous permettent de jouer du PROPHET 2000 immediatement. Si une disquette a йтй chargée, ces interrupteurs selectionnent les sons charges depuis la diquette.

Si **PRESET** est eteint, on peut choisir les paramètres ou les fonctions d'echantillonnage. Les touches numeriques plus les diodes de **ARP**, **STACK**, **LOAD** et **SAVE** indiquent quel est le paramètre sélectionné dans la ligne du groupe de commandes.

En cours d'échantillonnage, les diodes associees A ces touches indiquent le niveau d'entree comme un bar-graphe geant.

Interrupteur **ARP ON/OFF**

Si PRESET est allumé, it sert a allumer ou éteindre l'arpegiateur. Toutes les fonctions de l'arpégiateur (up/down, extend, assign etc...) sont traitées comme des paramètres et sont enregistrées comme partie intégrante de la présélection. Pour déclencher l'arpégiateur, tenir au moins une touche du clavier enfoncée. Pour "bloquer" un arpège, enfoncer les touches des notes desirées, et appuyer sur l'interrupteur au pied, branché dans la prise **AUX.**

Si **PRESET** est éteint, i1 choisit un paramètre dans une rangée de la matrice.

Interrupteur **STACK ON/OFF** (empilage)

Si **PRESET** est allumé, il engage ou dégage le mode Empilage. Dans ce mode, une seule touche peut jouer une note avec plusieurs voix, produisant un effet de doublage de voix. Les fonctions de l'empilage (detune, delay etc...) sont traitées comme des parametres et enregistrées comme partie intégrante de la présélection.

Si **PRESET** est éteint, il choisit un paramètre dans une rangée de la matrice.

Interrupteur **SAVE**

Si **PRESET** est allumé, choisit la fonction de sauvegarde d'échantillons, de configurations ou de paramètres sur l'unité de disquette intégrée. Pour sélectionner l'option, utiliser **PARAMETER VALUE** ou les interrupteurs **INC/DEC**. Pour valider la commande, appuyer sur **EXECUTE.**

Si **PRESET** est eteint, il choisit un paramètre dans une rangée de la matrice.

Interrupteur **LOAD**

Si **PRESET** est allumé, i1 choisit la fonction de chargement pour rappeler des échantillons et des paramètres de présélections stockés sur la disquette. Choisir l'option avec le bouton **PARAMETER VALUE** ou les interrupteurs **INC/DEC** et valider la commande avec **EXECUTE.**

Si **PRESET** est eteint, il choisit un paramètre dans une rangée de la matrice.

Bouton de **VOLUME.**

Commande le volume final des 8 voies ensembles.

Bouton **BALANCE**

Détermine le volume relatif des canaux droits et gauches.

Sert également à balancer les combinaisons droite/gauche et les combinaisons d'échantillonnage digital.

CLAVIER

Cinq octaves, 61 notes de DO1 a D06, ce clavier est programmé par 2 "configurations" de 8 sons (maximum) chacunes qui assignent les sons a des zones du clavier. En "mixant" 2 configurations, on peut obtenir 16 zones, chacune avec un échantillon de son différent. Les configurations d'empilage permettent d'obtenir des sonorités originales en superposant 2 sons a chaque note. On dispose également des modes Split (partage du clavier) et Crossfade (partage progressif). La velocité peut etre programmee pour commander la dynamique, la brillance ou la balance de sons empilés.

PITCH WHEEL (Molette de hauteur)

Monte ou descend la hauteur des notes jouées sur le clavier d'un intervalle programmable (+/- 1 a 4 demis-tons). La molette possède un ressort de rappel pour se recentrer automatiquement.

MOD WHEEL (Molette de modulation)

Sert a commander ('amplitude de la modulation par le LFO dans la présélection courante. Tous les parametres relatifs au LFO (fréquence, polarité, destination etc...) sont enregistrés comme des paramétres de la présélection et affectent toutes les voies.

Si le LFO est inhibé, la **MOD** Wheel commande directement la fonction de destination du LFO (hauteur, frequence de coupure, volume).

La molette de hauteur n'a pas de ressort de rappel et est donc libre.

Unité de disquette

Utilisée pour le stockage des sons et des paramétres sur disquettes 3"1/2 simple face, double densité.

Avant d'allumer l'appareil, insérer la disquette a charger. Ensuite, quand on allume, la disquette se charge automatiquement.

PANNEAU ARRIERE

ATTENTION! Le panneau arriere est relativement chaud aux alentours de la prise **MIDI IN.**

interrupteur secteur **POWER**

ATTENTION! Eteignez l'interrupteur secteur avant d'effectuer tout branchement audio ou sur le secteur. Si une disquette se trouve dans le lecteur au moment de l'allumage, elle sera automatiquement chargée.

Prise secteur **POWER**

Le branchement secteur utilise un cable détachable au standard "EUROCONNECTOR"

Selecteur de tensions secteur

Verifiez la tension secteur avant de raccorder l'appareil. S'il est nécessaire de modifier la tension secteur, reportez-vous au chapitre 1.

Porte-fusible

Permet un accès aise au fusible. Utilisez un fusible 1/2 Ampere pour le 120 Volts et 1/4A pour le 220 Volts.

Prise **ALTERNATE RELEASE FOOTSWITCH**

Permet de commander au pied le deuxième temps d'extinction pour un son, un peu comme la pédale de tenue d'un piano. Elle recoit les fiches des interrupteurs au pied modèle 839 de Sequential, interrupteurs de type "momentané. Quand on appuie sur la pédale, on choisit le 2' temps d'extinction qui est generalement plus long que le temps normal.

Prise aux **FOOTSWITCH**

Elle sert a bloquer l'arpégiateur au moyen d'un interrupteur au pied.

Prise et interrupteur **MIDI OUT / THRU**

Permet de raccorder a la prise MIDI IN d'un autre instrument MIDI. Si l'interrupteur est en position **THRU**, les informations reçues sur la prise **MIDI IN** sont dupliquees sur la prise de façon identique. Cela permet de connecter PROPHET 2000 au milieu d'une chaine d'instruments MIDI. Si l'interrupteur est en position **OUT**, ce sont les informations présentes sur la prise **MIDI OUT** qui sont reproduites. Cela permet entre autres de commander deux instruments MIDI sans avoir besoin d'un cable en Y ou d'une boite de derivation.

Prise **MIDI OUT**

Se raccorde a la prise MIDI IN d'un autre systeme MIDI (clavier, bolte A rythme, ordinateur...)

Prise **MIDI IN**

Se raccorde a la prise MIDI OUT ou MIDI THRU d'un autre appareil MIDI.

Prise **SAMPLE INPUT**

C'est l'entrée d'échantillonnage. L'impedance sur l'entrée micro est de 10 kOhms.

Inverseur **MIC/LINE INPUT**

Selectionne le niveau du signal a echantillonner. Pour les signaux faibles (16 à 180 mVolts), utiliser la position **MIC**. Pour les signaux de niveau ligne (bande, console, synthé etc...) utiliser la position **LINE**.

Potentiometre **INPUT LEVEL**

Régle le niveau d'entrée pour l'enregistrement de l'echantillon. Sa gamme de sensibilité est de 20 dB.(Voir également input switch)

Prise **LEFT/PHONES OUTPUT**

Permet de brancher un casque stéreo ou tout autre cable stéreo (si la prise **RIGHT/MONO** n'est pas branchée), ou un cable mono pour le signal gauche si l'on utilise les 2 sorties.

Prise **RIGHT/MONO OUTPUT**

Pour un mixage monophonique des deux sorties, relier la prise **RIGHT/MONO** au systeme de monitoring ou au canal droit d'un systeme stéréo.

SECTION 1

MISE EN ROUTE DU PROPHET-2000

Ce chapitre vous explique comment installer votre PROPHET 2000 et le raccorder aux autres équipements. Un résumé de ces instructions se trouve a la fin du chapitre.

LISTE DU MATERIEL

Avec votre PROPHET-2000, vous devriez trouver les accessoires suivants :

- Cable secteur
- Trois disquettes de présélections d'usine
- Mode d'emploi Carte de garantie
- Un protecteur de tete dans le lecteur de disquette.

Completez, et retournez le volet détachable de votre carte pour l'enregistrement de la garantie, et conservez le reste.

MANIPULATION ET TRANSPORT

ATTENTION! Pour eviter d'endommager votre lecteur de disque, transportez toujours le PROPHET 2000 avec le protecteur de téte inséré dans le lecteur. Pour mettre le protege-téte en place, replier la languette vers le bas. Ne pas utiliser une disquette en guise de protège-téte pour deux raisons :

- La disquette elle-meme est trap fine pour proteger suffisamment la téte.
- La disquette immobile se détériorerait rapidement. Si une disquette endommagée se trouvait dans le lecteur au moment de la mise en route, le lecteur pourrait etre egalement endommagé. Pour mieux connaitre les précautions a observer avec le lecteur de disquettes, consultez le chapitre 3.

Note : Avant de mettre en route le PROPHET 2000, retirez le protège-tete du lecteur et le ranger dans un endroit propre...

Le PROPHET 2000 est un micro-ordinateur sophistiqué comprenant les circuits analogiques et numériques les plus sophistiqués, un clavier dynamique sensible a la vélocite, et un lecteur de disquettes 3 pouces 1/2. Comme n'importe quel autre instrument faisant appel a une technologie de haut niveau, le PROPHET 2000 a besoin d'être traite avec autant de soin qu'un instrument acoustique. Les chocs et les vibrations pourront endommager le clavier ou le lecteur de disquettes, desserrer les connecteurs ou déchausser les circuits intégrés. Evitez également les variations importantes de température ou d'humidité.

Si vous prévoyez de transporter le PROPHET 2000, même occasionellement, il sera bon d'investir dans un fly-case, que vous trouverez chez votre revendeur, ou que vous pourrez faire faire sur mesure par des sociétes spécialisées.

En tours d'utilisation, le PROPHET 2000 devra etre placé sur une surface plane, bien en equilibre sur ses 4 pieds. Un support mal adapté peut etre une source d'ennui considérable.

ATTENTION! Quand le PROPHET 2000 est allumé, la partie de l'arrière de l'appareil autour de la prise **MIDI IN** est très chaude. Ne la touchez surtout pas.

En règle générale, évitez les boissons a proximité du PROPHET 2000. Pour éviter d'exposer le lecteur de 'disquettes a la poussière, recouvrez le PROPHET 2000 quand vous ne l'utilisez pas et que l'appareil est êteint.

CONSIDERATION SUR LE SYSTEME D'AMPLIFICATION ET LES BAFFLES.

C'est l'occasion ou jamais de repenser votre système d'ampli et de haut-parleurs. Votre sono fait partie intégrante de votre instrument puisque c'est elle qui sert d'intermédiaire entre le PROPHET 2000 et votre oreille. Vous pouvez toujours utiliser ce que vous avez sous la main, mais ce serait dommage de "baillonner" un instrument tel que le PROPHET 2000 avec des baffles pourris ou une sono poussive.

Que prévoir de plus? Beaucoup de sons de synthese s'accomodent fort bien d'un effet d'espace. Offrez vous un délai ou une réverbération digitale de bonne qualité, vous ne le regretterez pas.

Pour un son clair et "piqué", et pour éviter d'êtouffer la dynamique par de l'ecretage, il est nécessaire de disposer d'énormes réserves de puissance. Pour un petit groupe, 2x200 watts est un minimum. Cela peut sembler excessif, mais dites vous qu'un synthé genère une dynamique extrémement étendue, et que si la distorsion peut etre ignorée ou meme recherchée pour une guitare, elle est épouvantable pour un synthé.

Bien qu'un ampli mono soit suffisant, un ampli stéréo permettra de tirer partie des sorties séparées du PROPHET 2000, et permettra également d'exploiter un dispositif de chorus ou de délai stereophonique. Les haut-parleurs devront pouvoir reproduire une bande passante de 20 Hz a 20 kHz sans distorsion a la puissance maximale de l'ampli.

ATTENTION! S'il n'est pas pratique d'utiliser des amplificateurs et des haut-parleurs spécialement concus pour les instruments electroniques ou s'il est nécessiare de garder un volume assez faible l'utilisation de votre chaine Hi-Fl vous donnera généralement une bonne réponse en haute fréquence. Mais si vous choisissez cette méthode, soyez très prudent. Le jeu prolongé de sons de synthetiseur peut provoquer une surchauffe des composants de l'amplificateur. De plus la dynamique du PROPHET 2000 met en danger la vie de vos haut-parleurs, car la puissance des basses et l'importance des transitoires les endommagera certainement si le volume est réglé trop haut.

BRANCHEMENTS

Le paragraphe suivant décrit les branchements qui peuvent etre faits sur le panneau arriere du PROPHET 2000. A l'exception des prises MIDI, tous les connecteurs de signaux sont des prises jacks au standard 1/4 de pouces (6,35 mm).

ATTENTION! Eteignez tous les appareils avant de brancher ou de debrancher tous les cables de signaux.

SORTIE

1. Pour attaquer un ampli monophonique, utilisez la prise **RIGHT/MONO** seulement.

2. Pour attaquer un ampli stereophonique, utilisez les deux sorties.

3. Pour attaquer un casque ou un cable stéréo, raccordez celui-ci a la prise **LEFT/PHONES.** (Assurez vous que rien n'est raccordé a la prise **RIGHT/MONO).**

Le système de sortie du PROPHET 2000 est extremement souple. Le jack **LEFT/STEREO** est de type stéréo (TRS). L'extremité est toujours raccordée au canal de gauche. Si la prise **RIGHT/MONO** n'est pas branchee, le premier anneau de la prise **LEFT/STEREO** est raccordé au canal de droite. Si quelque chose est branché dans la prise **RIGHT/MONO**, ce premier anneau est débranché.

Le jack **RIGHT/MONO** est du type a deux contacts (TS). Si **LEFT/STEREO** est deconnecté, l'extrémlté du jack **RIGHT/MONO** reçoit un mélange monophonique des deux canaux. Si la prise **LEFT/STEREO** est connectee, l'extremite du jack recoit le son du canal droit seulement.

L'impédance du casque ou de l'ampli/pré-ampli qui sont utilisés importe peu. Les sorties peuvent attaquer théoriquement n'importe quelles charges et sont protegées contre les court-circuits.

ENTREES

1. Raccordez le signal de la source (micro, sortie de bande etc...) A la prise d'entrée **SAMPLE INPUT.**

Le son échantillonné a l'entree ne réapparait pas a la sortie du PROPHET 2000, pour une ecoute de monitoring. Cependant, si on le désire, il est possible de préécouter la source echantillonnee. Par exemple, attaquer le PROPHET 2000 a travers un pré-ampli qui alimentera l'ampli de puissance ou qui vous permettra d'avoir une sortie d'écoute sur casque.

NOTE : L'utilisation d'un cable en dérivation sur l'entrée d'échantillonnage n'est pas recommandee, car elle peut induire des interférences êlectromagnetiques, et causer ainsi du ronflement du fait d'une boucle de masse ou apporter un bruit de fond provenant des circuits du système d'écoute.

2. Si la source est un micro (ou autre chose), régler le commutateur d'entrée **INPUT** dans la position **MIC** (Atténuation 0 dB).

Le niveau d'entrée va de 16 A 180 millivolts. L'impédance d'entrée est de 10 kilohms.

3. Si la source est un signal de niveau ligne, reglez l'interrupteur **INPUT** sur la position **LINE.**

Le niveau d'entrée est de 0,45 a 4,7 volts. L'impedance d'entrée est de 245 kilohms.

Les operations d'échantillonnage sont expliquées dans la section 6.

INTERRUPTEUR AU PIED (PEDALE)

1. Raccorder l'interrupteur au pied (fourni en option) a la prise **ALTERNATE RELEASE.**

L'interrupteur au pied doit etre du type normalement ouvert, qui se ferme momentanement a la pression. Le Modèle 839 de Sequential convient parfaitement.

Cet interrupteur au pied peut etre programmé comme une pédale de "sustain" sur un piano. (En fait, il commute dans un sens et dans l'autre entre deux valeurs de temps d'extinction (release). La fonction de la pédale **ALTERNATE RELEASE** est expliquee dans les sections 2, 4, et 7.

2. Si on dispose d'une deuxième pédale, la relier a la prise **AUX** Utiliser

egalement une pédale, modèle 839 de Sequential.

Le fonctionnement des pedales **AUX** est expliqué au paragraphe sur l'arpégiateur dans les sections 2 et 4.

MIDI

1. Reliez la prise **MIDI OUT** a l'entee MIDI du sequenceur, du synthétiseur esclave, ou de tout autre dispositif MIDI.

2. Reliez la prise **MIDI IN a** la sortie MIDI de tout autre dispositif MIDI. (Quand on transfere des échantillonnages, c'est facultatif, mais cela ameliore la rapidité de transfert et permet la correction d'erreur. Pour plus d'informations, consultez la section 8).

3. Raccordez la prise **MIDI OUT/THRU** a l'entrée d'un autre appareil MIDI supplementaire.

Si l'interrupteur **OUT/THRU** est dans la position **THRU**, les informations qui apparaissent sur cette prise sont identiques a celles qui existent aux bornes de la prise **MIDI IN.** Si l'interrupteur est dans la position **OUT ,** les informations qui apparaissent sont identiques a celles qui apparaissent sur la prise **MIDI OUT.**

Toutes les operations MIDI sont expliquées dans la section 8.

SELECTION DE LA TENSION SECTEUR ET FUSIBLES

ATTENTION ! Avant de raccorder le cable secteur ou de mettre en route l'interrupteur secteur, verifiez le sélecteur de tension secteur, comme indiqué ci-dessous. Ne jamais deplace le commutateur de tension secteur pendant que l'appareil est relict au secteur.

1. Verifiez que le sélecteur de tension sur le panneau arriêre est dans la position correspondante a la tension de votre secteur.

Les PROPHET 2000 livrés aux Etats-Unis, au Canada ou au Japon sont réglés en 110 Volts. Ceux livrés en Europe, en Australie ou en Nouvelle-Zelande sont reglŭs en 220 Volts.

2. Si le voltage affiche ne correspond pas, commutez le.

ATTENTION! LE CHANGEMENT DE TENSION SECTEUR PEUT DEMANDER L'UTILISATION D'UN CABLE SECTEUR DIFFERENT OU D'UNE PRISE SECTEUR DIFFERENTE OU LES DEUX. AFIN DE DIMINUER LES RISQUES DE COURT-CIRCUIT OU DE DECHARGE ELECTRIQUE, UTILISEZ TOUJOURS UN CABLE D'ORIGINE OU ADRESSEZ VOUS A UN SERVICE APRES-VENTE COMPETENT.

3. Si vous commutez la tension secteur, changez egalement le fusible

Tension	Calibre de fusible
110V	1/2A (500mA)
220V	1/4A (250mA)

RACCORDEMENT SECTEUR

1. Verifiez que l'interrupteur secteur du PROPHET 2000 est dans la position **OFF.**

2. Raccordez le cable secteur du PROPHET 2000.

3. Raccordez le cable secteur a une prise secteur correcte a trois broches.

4. Raccordez tous les autres dispositifs comme les systèmes d'effets, la console, les amplis et les enregistreurs a la meme prise secteur.

ATTENTION ! Ne surchargez pas cette prise secteur. Si vous avez un doute, consultez un électricien. Le PROPHET 2000 est livre avec un cable secteur a trois broches pour assurer une connection de masse de sécurité . La prise de terre est reliee directement a la masse métallique du chassis. Du fait de cette connexion a la masse, une boucle de masse peut souvent se produire entre le PROPHET 2000 et l'ampli auquel it est relié par le cable audio. Cela peut donner un bruit de fond de faible niveau. Le niveau dépendra exactement de la fagon dont le synthé et l'amplificateur sont reliés au secteur. Le fait de déconnecter la prise de masse va généralement supprimer ce ronflement mais en pratique cela constitue un risque d'electrocution ou de décharge electrique entre les deux appareils. Pour réduire au maximum les ronflements, raccordez le PROPHET 2000, son amplificateur et les dispositifs allant autour a la même prise secteur. Afin d'éviter des décharges électriques dangereuses,
vous appartient de verifier les connexions secteurs et les connexions de masse de votre PROPHET 2000 et de tous les autres instruments et equipements que vous utilisez avec. Sequential n'est pas responsable de toutes pannes dues a des branchements secteur incorrects et ne peut pas etre tenu pour responsable de tous dommages ou blessures resultant d'électrocution provoquée par un branchement a la terre incorrect. Comme vous le savez probablement, de très nombreux immeubles ou music-hall sont bien connus pour la qualite épouvantable de leur cabIage secteur. Nous vous recommandons donc d'utiliser un système de verification du secteur que l'on trouve facilement dans le commerce.

MISE EN ROUTE INSTRUCTIONS

RESUMEES

ATTENTION : Eteignez toujours les apparei's du système utilisé avant de brancher ou de débrancher quoi que ce soit.

ATTENTION : Pour éviter d'endommager l'unite de disque, transportez toujours le PROPHET 2000 avec son protecteur de têtes. (L'insérer dans la fente et baisser le taquet).

Note : Enlevez le protecteur de tetes et mettez-le en lieu s1r, A l'abri de la poussière.

1. Pour attaquer un ampli mono, utiliser la prise **RIGHT/MONO.**
2. Pour attaquer un ampli stéréo, utiliser les 2 sorties.
3. Pour utiliser un cable stéréo ou un casque, le raccorder a la prise **LEFT/PHONES** (si rien n'est relict a la prise **RIGHT/MONO).**
4. Relier la source a échantillonner au jack **SAMPLE INPUT.**
5. Commuter le selecteur **INPUT** sur **MIC** ou **LINE.**
6. Si l'on utilise une pédale, la relier a la prise **ALTERNATE RELEASE.**
7. Si l'on utilise une 2' pedale, la relier a **AUX FOOTSWITCH.**
8. Relier la sortie d'un dispositif MIDI exterieur a la prise **MIDI IN.**
9. Relier la prise **MIDI OUT a** l'entrée du système MIDI .
10. Si nécessaire, régler l'interrupteur **MIDI OUT / THRU** et relier **OUT/THRU** a un 2' recepteur MIDI.
11. Vérifier l'interrupteur secteur sur le panneau arrière.
12. Verifier que l'interrupteur secteur est éteint.
13. Brancher le cable secteur du PROPHET-2000.
14. Le relier a une prise secteur correctement branchée a la terre.

SECTION 2

VUE D ENSEMBLE DU MODE PRESET

Le mode PRESET est le niveau superieur de fonctionnement. Quand l'interrupteur **PRESET** est allumé, ce qui arrive également chaque fois que vows allumez l'appareil, taus les parametres du son possèdent une valeur pré-déterminée. Un "PRESET" est un ensemble de valeurs enregistrées pour ces 12 parametres. Comme indiqué dans la figure de la page suivante, un PRESET commande :

a) 2 configurations, qui positionnent la moitié des sons en mémoire sur l'étendue du clavier, et donnent une programmation de base des parametres analogiques (plus 2 parametres numériques) de chaque son.

b) Jusqu'a 16 sons, chacun consistant en 1/

Un son échantillonne

2/ Le traitement numérique de l'echantillon, y compris des points de départ et de fin de la lecture, les points de sustain et de release et

3/ Le traitement analogique impose par le filtre, le générateur d'enveloppe du filtre, celui de l'ampli et le systéme de vélocité.

c) Le mode de clavier qui agit sur les configurations sélectionnees.

d) Les réglages de jeu : fonction des molettes, empilage, arpegiateur, réglages du LFO et

e) Les configurations MIDI.

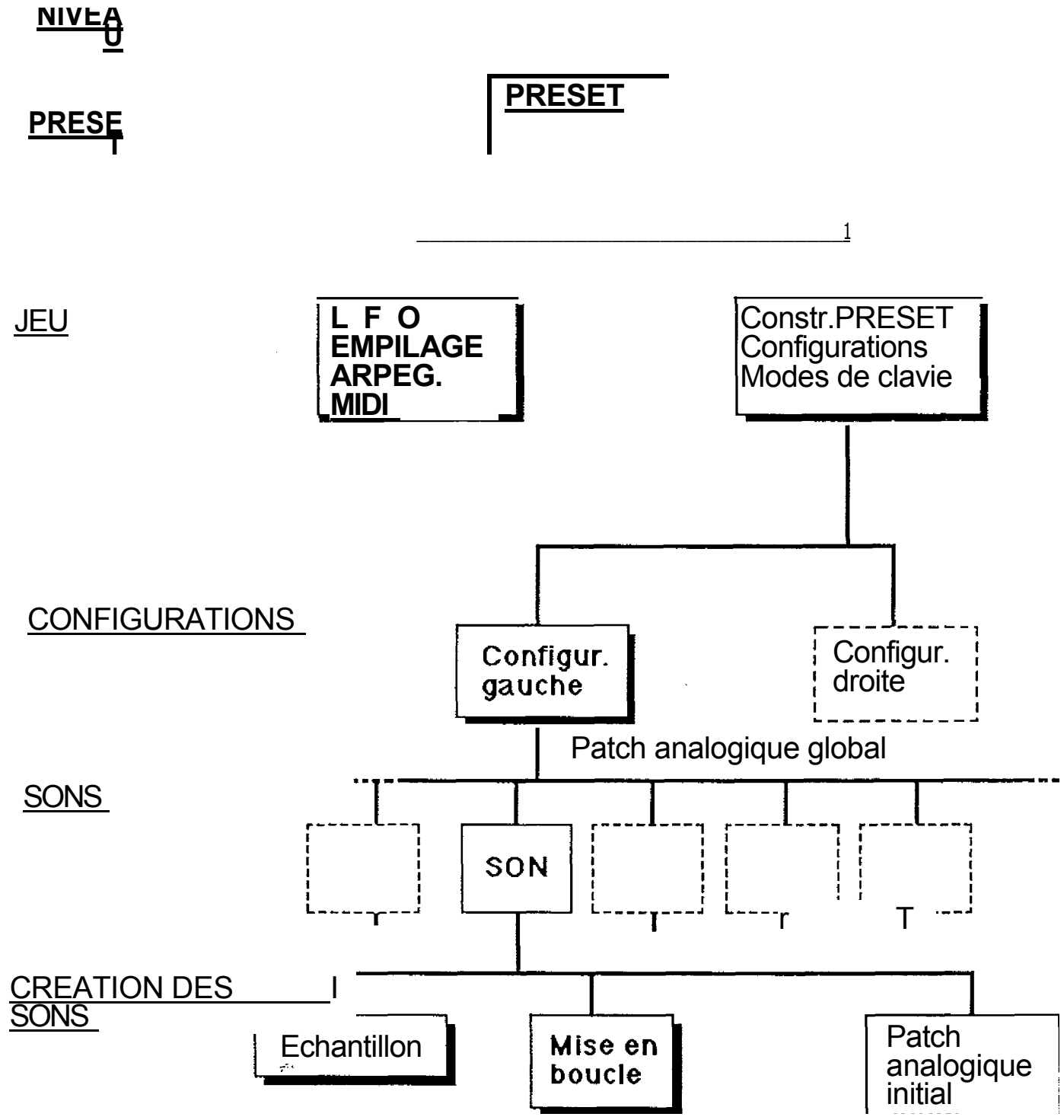

Figure 2-1
STRUCTURE D'UN PRESET

LE MODE PRESET

INSTRUCTIONS RESUMEES

1. Brancher le PROPHET-2000 comme cela est décrit au chapitre 1. Le secteur est éteint.

2. Insérer la disquette A. charger, Automatiquement.

3. Vérifier que le bouton de **VOLUME** est réduit au maximum.

4. Vérifier que le système d'amplification est éteint.

5. Allumer le PROPHET-2000, puis le préampli ou la console, puis l'ampli.

6. Tout en jouant, augmenter progressivement le volume sur le synthé, en le baissant a l'ampli.

7. Vérifier et regler si necessaire la **BALANCE.**

8. Jouer au clavier. Utiliser les molettes et la pédale.

Choix des Preselections

1. PRESET doit 'etre allume.

2. Appuyer sur les interrupteurs **PRESET** désirés **(1 A 12).**

Mode EMPILAGE (STACK)

1. Vérifier que **PRESET** est allumé.

2. Choisir la présélection desiree.

3. Appuyer sur **STACK ON/OFF.**

4. Jouer les voies empilées.

Arpegiateur

1. Vérifier que **PRESET** est allume.

2. Choisir la presélection désirée.

3. Appuyer sur **ARP ON/OFF.**

4. Appuyer sur les touches.

5. Pour bloquer un arpège, jouer les notes et appuyer sur la pédale **AUX.**

SECTION 3

VUE D ENSEMBLE DE LA MEMO IRE ET DE LA DI SQUETTE

Le PROPHET 2000 a 2 types de circuits-memoire.Les premieres sont des mémoires permanentes (ROM) contenant le système d'exploitation qui fait fonctionner l'ensemble. Grace a ce système en memoire, le PROPHET-2000 est prét a jouer quand vous l'allumez.

Le deuxième type de memoire est la mémoire vive (RAM) qui sert a stocker les sons et les presets. A l'inverse des ROMs, ces memoires sont volatiles, et se vident quand on éteint l'appareil. Il est vrai que les précedents PROPHET avaient leurs sons dans des mémoires non-volatiles, mais
suffisait de 8kOctets pour stocker tous leurs parametres analogiques. Par contre, le PROPHET-2000 utilise 256kOctets pour stocker surtout les échantillons en plus des parametres. C'est trop pour pouvoir alimenter cela avec des piles.

C'est la raison pour laquelle on confie le stockage a des disquettes, support de memoire de masse pratique. Comme est facile de transferer les sons d'une disquette a la RAM, vous pourrez vous constituer une bibliotheque de sons illimitee en collectionnant les disquettes.

La grille sur la page suivante peut étre photocopiee et utilisée pour tenir le catalogue des disquettes que l'on possède. Une disquette peut stocker le contenu de la memoire RAM du PROPHET-2000. Celle-ci est organisée en 2 moitiés A et B. La moitie A contient les echantillons 1 a 8, les configurations 1 a 8 et les Presets 1 a 6. La moitié B contient les echantillons 9 a 16, les configurations 9 a G et les presets 7 a 12.

Notez que la RAM comme la disquette peuvent contenir moins de 16 sons.Alors que l'on gagne de la mémoire en diminuant son contenu, le contenu de la disquette correspondant ne changera pas, les informations manquantes des configurations et des presets inutilisés étant quand meme enregistrees avec des valeurs par defaut.

Le grand nombre d'opérations possibles sur le disque facilite le classement et l'organisation de votre bibliothèque de sons. Vous pouvez charger dans la meme opération les 2 moities de la memoire ou une seule. Enfin, vous pouvez charger un son a la fois, pour le "déplacer" d'une disquette a l'autre par exemple.

FEUILLE D'IDENTIFICATION DUNE DISQUETTE PROPHET 2000

NOM DE LA DISQUETTE

PRESETS A

1:

2:

PRESETS B

7:

IL

1

2

CONFIGURATION A

1:

2:

3

CONFIGURATION B

A:

EL

7: F:

SONS A nombre de blocs

2;.IL

iL

IL

IL 7:

IL

SONS B nombre de blocs

IL

13:

Б

Б

Le standard choisi pour la disquette est le 3 pouces 1/2, popularisé par le Macintosh d'APPLE, et maintenant disponible un peu partout dans les magasins de micro-informatique. Le format est simple face double densité (SSDD). Cela prend environ 20 secondes pour charger ou sauvegarder le contenu entier de la mémoire sur le disque.

Prenez le temps de faire des "back-ups" (copies de sécurité) de vos disquettes, cela vous evitera des désagréments dans le futur.

U N I T E D E D I S Q U E

INSTRUCTIONS RESUMEES

Attention, pour eviter d'endommager le disque, transportez toujours le PROPHET 2000 avec le protège-tetes inséré. Retirez-le avant d'allumer. N'utilisez pas une disquette en guise de protège-tete.

Chargement automatique

1. Faire glisser le taquet de protection de la disquette pour la proteger en écriture.

2. Pour charger automatiquement le contenu entier de la disquette, insérer celle-ci et allumer.

Affichage	signification
	Apparait normalement au bout de 3 secondes.
Er	Erreur de chargement. Appuyer sur **EXECUTE** pour continuer a charger. Pour arreter, appuyer sur une autre touche.

Pour ignorer les incidents décrits ci-apres, appuyer sur **EXECUTE**. Pour sortir de la procédure, appuyer sur une autre touche :

nF	Pas formatee (No Format)
IF	Formatage incorrect.(Invalid Format)
nS	Pas de sauvegarde (Not Saved)

Les presets 1 a 5 clignotent pendant le chargement. **PRESET** s'allume quand le chargement est terming.

Chargement

1. Inserer la disquette dans le lecteur.

2. Verifier que **PRESET** est allume.

3. Allumer **LOAD**.

4. Utiliser le bouton **INC/DEC** pour choisir l'option desiree :

Affichage	Signification
L	Charge le disque entier
LA	Charge la moitié A du disque dans la moitié A de la mémoire.
Lb	Charge la moitié B du disque dans la moitié B de la mémoire.
-LA	Charge la moitié A du disque dans la moitié B de la memoire.
-Lb	Charge la, moitié B du disque dans la moitie A de la memoire.
int	charge les tables internes de formes d'ondes.

5. Appuyer sur **EXECUTE**
Celts lance'le chargement. Quand c'est termin[g], l'option choisie reapparait.

6. Eteindre LOAD.

Pour les messages d'erreur, consulter la page precédente. On peut egalement avoir :•

nd pas de disque ! Introduire la disquette dans le drive et appuyer sur EXECUTE.

Chargement d'un. soul son

1. Eteindre' PRESET.

2. Choisir le numero du PRESET de destination avec SOUND NUMBER

3. Insérer le disque contenant le son 'a charger.

4. Selectionner LOAD ONE SOUND et ajuster la valeur sur le n° du son a charger depuis le disque.

5. Appuyer sur EXECUTE.("nr" signifie plus de·place mémoire)

Formatage

1. Vérifier que la ·disquette a formater ne contient pas de donnees précieuses, et que le taquet de protection est enlevé (fenetre obturée)

2. Insérer la disquette dans le drive.

3. Vérifier que PRESET est allumó.

4. Allumer SAVE.

5. Utiliser le bouton PARAMETER VALUE ou INC/DEC pour faire apparaitre l'option "Fd", formatage du disque.

6. Appuyer sur EXECUTE.

Affichage	Signification
Pd	Disquette protegée. Enlever la disquette et fermer le taquet de protection.
nb	Disquette pas vierge (not blank). Si l'on veut l'effacer, appuyer sur EXECUTE.

Pendant le formatage, les voyants PRESET 1 a 8 clignotent.

Sauvegarde

1. Vérifier que la disquette est formatee et n'est pas protégee (la fenetre de protection doit etre fermee).
2. Verifier que **PRESET** est allumé.
3. Allumer **SWITCH.**
4. Utiliser **PARAMETER VALUE** ou **INC/DEC** pour sélectionner l'option choisie.

Lffichage	Signification
S	Sauvegarde de tout le disque.
SA	Sauvegarde la moitié A de la memoire sur la moitie A du disque.
Sb	Sauvegarde la moitié B de la mémoire sur la moitié B du disque.
-SA	Sauvegarde la moitié A de la memoire sur la moitié du disque.
SA	Sauvegarde la moitie B de la memoire sur la B moitié du disque.

5. Appuyer sur **EXECUTE.** en Ocriture et de
6. Il est recommander de proteger la disquette vérifier l'enregistrement par comparaison.

Comparer

1. Verifier que **PRESET** est allumó.
2. Appuyer sur **SAVE.**
3. Utiliser **PARAMETER VALUE** ou **INC/DEC** pour selectionner l'option choisie.

Affichag.	Signification	entier avec la
C	Comparer le disque	memoire.
CA	Comparer la moitié A de la mémoire avec de la disquette.	la moitié A la
Cb	Comparer la moitie B de la mémoire de la disquette.	avec moitié B la
CA	Comparer la moitié B de la mémoire de la disquette.	avec moitie A la
Cb	Comparer la moitié A de la memoire de la disquette.	avec moitié B

4. Appuyer sur **EXECUTE.**

Affichage	Signification
Er	Erreur de comparaison. pour continuer la comparaison, appuyer sur **EXECUTE.** Pour arrêter, appuyer sur une autre touche.

Copie

1. Si on le désire, sauvegarder les Presets actuels.
2. Charger la disquette source (a copier) dans le PROPHET-2000.
3. Sauvegarder sur d'autres disquettes autant de fois qu'on le desire (en comparant pour vérifier).

Chapitre 4
VUE D'ENSEMBLE DU MODE "EDIT"

Pour jouer en direct, vous ne pourrez faire plus rapide ni plus facile que le mode PRESET. Simplement en chargeant un disque, vous pouvez tout changer dans la mémoire. En appuyant ensuite sur un interrupteur, vous pouvez modifier complètement la configuration du clavier, et l'affectation des 12 sons en mémoire.

Si vous restez en mode PRESET, vous vous limiterez cependant aux sons, effets et configurations enregistrés sur le disque fourni d'origine, ou ceux que vous vous serez procures auprès de "collêgues". Vous voudrez certainement creer les votres, et c'est le but de ce chapitre.

Quand on éteint **PRESET**, on passe en mode EDIT, qui vous permet de modifier n'importe quel parametre. Le terme d'édition est généralement utilisé pour désigner la modification de parametres en memoire.

On designe par PARAMETRE une "case" dans la matrice du tableau de commandes. En vous familiarisant avec l'édition, vous remarquerez rapidement que tous les parametres n'agissent pas au méme niveau. Certains sont des fonctions continues (CUTOFF, ENVELOPPE AMOUNT..) d'autres des contacteurs a plusieurs positions (NUMBER OF VOICES, VIBRATO ...) Cetains ont un effet sur les notes (TUNE SAMPLE, BUILD KEYBOARD MAP...) certians sur les sons (START/END, SUSTAIN START/END...). D'autres enfin sont des utilitaires qui n'ont rien avois avec le son lui-meme : RECOVER MEMORY, COMBINE SAMPLES ...)

Une excellente approche du PROPHET-2000 consiste a prendre un son d'usine, de le modifier au fur et a mesure que l'on étudie les parametres dans ce chapitre, et d'ecouter pour comprendre ce qui ce passe.Modifier des presets existants est aussi la façon la _plus rapide de se créer ses propres sons. Vous pouvez y aller sans scrupule, a pratir du moment ou vous aurez fait une sauvegarde de votre disquette de Presets d'usine, ii ne peut plus rien arriver de désagréable.

ORGAN GRAMME GENERAL DUNE VO I X

La figure 4-1 montre le schema général d'une voix, et permet de visualiser le role de chaque circuit et du parametre qui lui correspond. La technique de commande en tension est la plus efficace pour commandes des circuits audio qu'ils soient analogiques ou digitaux. Les modules et leurs fonctions sont assez semblables a ceux d'un synthe analogique comme le PROPHET 5. Techniquement, bien sur, de nombreuses tensions analogiques ont йtй remplacees par des commandes numeriques, pour une plus grande fidélité, ou une

meilleure dynamique etc.. Sur le plan de l'utilisation, on a conservé cependant la meme terminologie, afin que ceux qui ont utilise des synthés analogiques dans les années passees ne soient pas deroutes.

Le signal audio est créé par le convertisseur analogique/ digital (ADC) qui est chargé de l'échantillonnage. Pour une plus grande fidelite et une meilleure dynamique, le son échantillonné est stocke sous un format lineaire de 12 bits. La source audio étant numérique, it n'y a pas de dérive d'oscillateur et l'accord est précis. La répartition de la mémoire peut 'etre choisie pour une plus grande bande passante (16kHz) avec un faible temps d'echantillonnage, ou pour un temps plus long (8 secondes) avec une bande passante plus réduite (6kHz). L'option d'origine (par defaut) donne 4 secondes pour une bande passante de 12 kHz (par moitié de mémoire).

Pour la lecture, les echantillons sont lus, convertis en formes d'ondes a la fréquence désiree par le convertisseur digital/analogique (DAC).

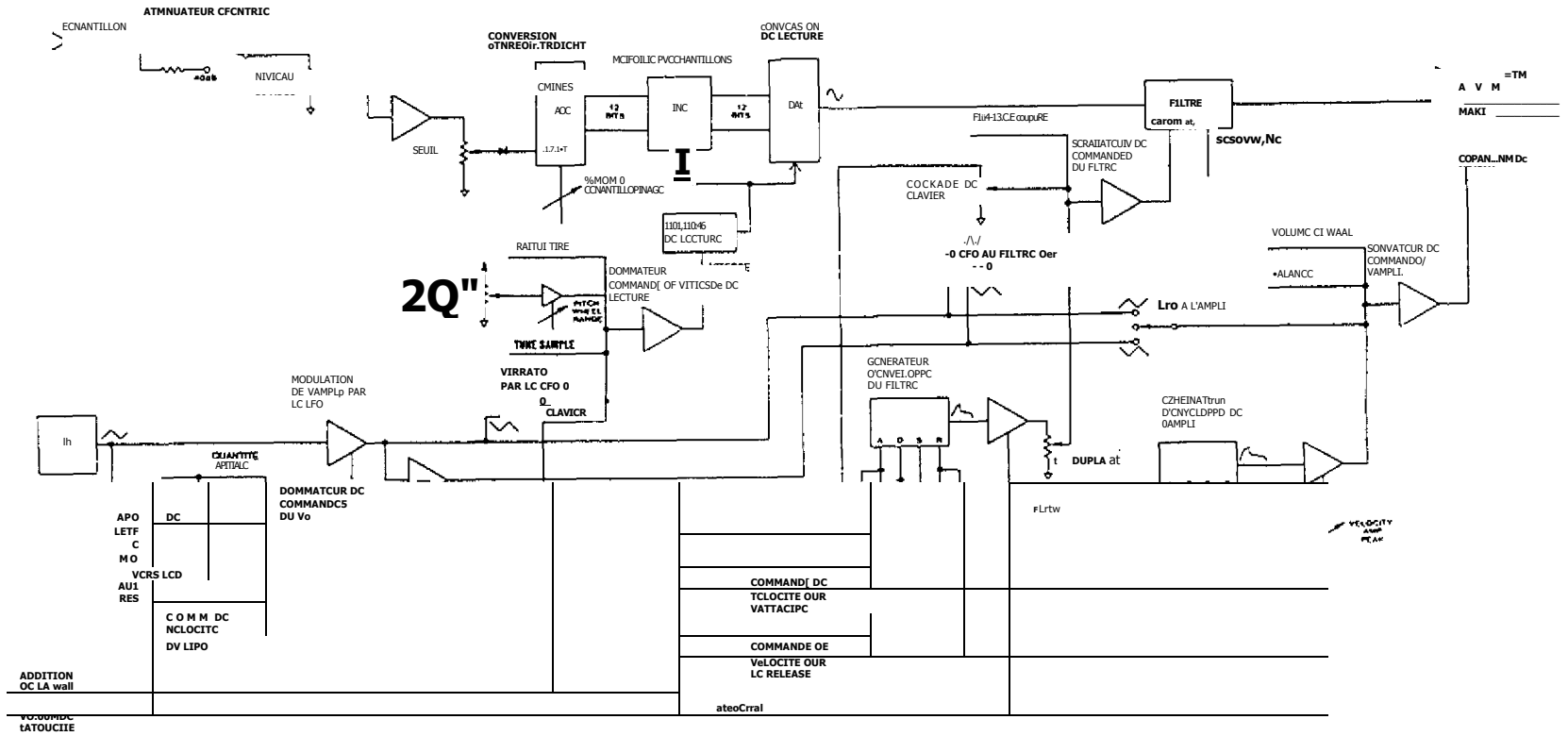

Figure 4-1
Organigramme dune voix.

PARAMETRES DE JEU

INSTRUCTIONS RESUMEES

Edition genérale (modification simple)

1. Choisir le Preset désire.
2. Eteindre **PRESET.**
3. Choisir le paramètre en utilisant les interrupteurs de la matrice
4. Utiliser **PARAMETER VALUE** ou **INC/DEC** pour modifier la valeur du parametre comme on le desire.
5. Si l'on veut, sélectionner et modifier d'autres parametres.
6. Si l'on veut, selectionner d'autres presets et modifier d'autres parametres.
7. Pour rappeler l'original non modifie, appuyer sur **PRESET**, recharger le disque et rechoisir le numero du preset.
8. Pour enregistrer définitivement la modification, Appuyer sur **PRESET** et sauvegarder sur le disque.

MASTER TUNE, molettes et LFO

1. Sélectionner le parametre MASTER TUNE et ajuster jusqu'au nombre désiré en centièmes en plus ou en moins par rapport au La440. Pour entendre le La de référence, appuyer sur **EXECUTE.**
2. Sélectionner PITCH WHEEL RANGE (amplitude des molettes) et régIer la valeur maximum en demis-tons.
3. En utilisant la molette de modulation, régler la vitesse du LFO. Si LFO RATE est régle a 0, la molette contrOlera directement le parametre choisi.
4. Allumer ou eteindre les destinations (VIBRATO, FILTER & AMP)
5. Sélectionnez et reglez INITIAL AMOUNT (l'amplitude initiale du LFO) et VELOCITY AMOUNT (la sensibilite du clavier)

Le mode EMPILAGE (STACK)

Note : On ne peut sélectionner le mode EMPILAGE que si **PRESET** est allumé.

1. Sélectionner le nombre de voix par touche avec NUMBER OF VOICES.
2. Si l'on veut, sélectionner un retard avec STACK DELAY :

Affichage	Signification
127	Delai maximum
0	Délai minimum

3. Si l'on veut, desaccorder l'empilage en seleotionnant STACK DETUNE :

Affichage,	Signification
127	Désaccord maximum
0	Accord parfait.

Arpegiateur

Note : L'arpégiateur ne peut étre utilise que si **PRESET** est allumé.

Pour programmer l'arpegiateur :

1. Passer en mode arpógiateur en sélectionnant ARPEGIATOR MODE et utiliser **PARAMETER VALUE** ou **INC/DEC** pour choisir le mode :

Affichage	Signification
Ud	Up/down (montée et descente)
UP	UP (montée seulement)
do	Down (descente seulement)
As	Assignation (dans un ordre donne)
rA	Random (assignation aléatoire)

2. Pour jouer de l'arpégiateur, tenir appuyées les notes voulues

3. Pour bloquer un arpege, appuyer sur la pédale **AUX.**

4. Pour bloquer un nouvel arpege, jouer les notes sur le clavier et appuyer une nouvelle fois sur la pedale **AUX.**

5. Selectionner NUMBER OF OCTAVES pour choisir l'amplitude de l'arpège (de 1 'a 3 octaves)

6. Si l'on veut, appuyer sur REPEAT PER KEY et choisir le nombre de repetitions (1 a 16 ou aléatoire)

7. Choisir la vitesse de l'arpégiateur en nombre de notes a la minute (de 40 a 199)

8. Pour donner le contrOle a l'horloge MIDI, Appuyer sur **EXECUTE** quand RATE est allume.

10.Si l'on veut, selectionner TRANSPOSE. et choisir le mode voulu:

Affichage Signification

nL	Normal (les touches appuyees sont jouées)
AL	Auto Latch (blocage automatique :. memorise les notes tant qu'une d'entre elles est appuyee)
ET	Extend (Ajoute les notes A l'arpége au-fur et a mesure que vows les jouez)

11.Si l'on veut, sélectionner un point de partage du clavier avec SPLIT POINT de la fagon suivante

- Régler la valeur de "Off" au mode Normal ou inverse (".")
- .Appuyer sur la note ob. l'on veut inserer le point de partage.
- Appuyer sur **EXECUTE.**

SECTION 5
CONFIGURATIONS ET MODES DE CLAVIER

Ce chapitre explique comment utiliser les commander **MAPPING** et **BUILD PRESET** de la rangee n'l.

Les configurations ..expliguites.

Reportez-vous a la définition des Presets au chapitre 4. En plus des parametres de contrOle du jeu qui ont йтй exposes au chapitre 4, un preset comprend une configuration pour le canal gauche, une configuration pour le canal droit, le mode de clavier et les parametres de jeu, mais tous les presets partagent les memes sons et les configurations en memoire.

En sélectionnant les configurations, un préset peut faire appel a 2 sons ou plus, jusqu'A 16. Il y en a 8 dans chaque demie-memoire (A et B). Un son représente un echantillon, modifié ou non par ses parametres analogiques et digitaux. On peut choisir 16 confi-gurations. Les configurations 1 A 8 commandent les sons dans la moitié A de la mémoire, les configurations 9 A G commandent les sons de la moitie B. Les configurations portant un n' au dessus de 9 ont éte désignées par des lettres, pour pouvoir etre affichees avec un seul signe, sous SELECT MAP.

Un son peut etre n'importe quel son I I1 faut donc indiquer queue touche du clavier jouera quel son : c'est le role de la configuration **(MAP** en anglais). Elle affecte les sons A jouer a une zone spécifique du clavier, gérant celui-ci dans le sens horizontal ! Vous pouvez voir les effets de la configuration en mode PRESET : en jouant différentes notes sur le clavier, vous pourrez voir changer les numeros de sons. Par exemple, la configuration "d" affecte le son 13 a la première octave, le son 9 A la deuxiême, le son 16 A. la troisieme etc.. Le champ d'action d'une configuration n'est pas limité a l'octave : on peut affecter le son 7 aux 13 premières notes, le son 9 aux 20 suivantes etc.. La taille minimum est de 1 note, et la taille maximum est de 43 notes pour un son enregistre A 16 kHz.

On definit une configuration avec **BUILD KEYBOARD**, en jouant la note de base (racine), la touche la plus grave et la touche la plus aigue, qui définit la touche la plus grave de la zone de clavier suivante comme étant la touche immédiatement au dessus.
Le tableau ci-aprés, que vous pourrez photocopier, vous permettra de conserver une trace écrite de vos configurations.

II comporte

- Nom de la disquette
- Numero de configuration
- Description de la configuration
- numéro des presets utilises
- Un schema du clavier
- une grille pour voter l'étendue de chaque zone.
- les principaux parametres analogiques qui modifient les sons utilisés.

INSTRUCTIONS RESUMEES

Coupure des configuration de clavier

Pour effacer une configuration de clavier

1. Sélectionner SOUND NUMBER
2. Appuyer•sur **EXECUTE :** le point decimal s'allume.

   Vote : pour écouter un son avec la configuration actuelle du clavier quand SOUND NUMBER est selectionné, le point décimal doit etre óteint. Pour ecouter un son sans la configuration quand SOUND NUMBER est selectionne, le point decimal doit etre allumé.

Selection des configurations et balance.

1. **PRESET** étant allume, taper le numéro du Preset choisi.
2. Eteindre **PRESET.**
3. Selectionner SOUND NUMBER. Si nécessaire, autoriser les configurations et le mode de clavier (appuyer sur **EXECUTE** pour eteindre le point décimal).
4. Sélectionner SELECT MAPS.

   Le chiffre de gauche est le numero de configuration pour le canal gauche, le chiffre de droite le numéro de configuration pour le canal droit.
5. Utiliser le bouton **PARAMETER VALUE** ou **INC/DEC** pour sélectionner le numéro de configuration pour le canal gauche. Les configurations 1 a 8 contrOlent le canal gauche, les configuration 9 a G contrOlent le canal droit.
6. Pour regler le numéro de configuration pour 1'autre canal, appuyer sur **EXECUTE** et regler la valeur.
7. En jouant, réglez la balance de la configuration en utilisant le bouton **BALANCE.**

Construction d'une configuration de clavier.

1. Choisir le numéro de configuration en utilisant SELECT MAPS.
2. Sélectionner SOUND NUMBER et choisir le numéro des sons a inclure dans la configuration. (le point decimal doit etre éteint.

3. Selectionner MAP NUMBER et choisir le numéro de configuration.

4. Selectionner BUILD KEYBOARD MAP.

5. Pour definir la touche de base (la racine) :
   pour regler l'octave : **PARAMETER VALUE**
   pour accorder en demis-tons : **INC/DEC**
   L'accord fin de l'échantillon ne peut étre corrigé que dans le preset lui mfte avec TUNE SAMPLE.

La tessiture disponible dépend de la fréquence d'échantillonnage

Vitesse d' echantill.	Touches graves	Touches aigues	Etendue totale
16 kHz	18	24	43
31	18	12	31
42	23	7	31

6. Appuyer sur la touche qui représente la note /a plus pdgue de la zone.

7. Appuyer sur **EXECUTE**

8. Pour écouter la configuration, sélectionner MAP NUMBER et jouer.

9. Repeter cette procédure pour chaque son a configurer.

Effacement d'un son ou d'une configuration.

1. Sélectionner les sons et configurations voulus.

2. Selectionner BUILD KEYBOARD MAP.

3. Pour effacer un son d'une configuration, faire apparaitre "OF" en utilisant **PARAMETER VALUE** ou **INC/DEC**, puis appuyer sur **EXECUTE.**

4. Pour effacer tous les sons de la configuration choisie, séleotionner "CL" avec **PARAMETER VALUE** ou **INC/DEC**, puis appuyer sur **EXECUTE.** Cela remet egalement a zéro le patch, c'est a dire l'ensemble des modifications des parametres analogaques.

Mixage relatif

1. Taper le numéro de configuration

2. Sélectionner RELATIVE MIX

3. Jouer dans la zone de clavier voulu tout en réglant BALANCE jusqu'a l'obtention du mixage désiré.

Scaling de tout un- patch.'

1. Selectionner le numéro de configuration avec MAP NUMBER.

2. Appuyer sur **EXECUTE** (le point décimal s'allume). Choisir et regler les valeurs de REVERSE SAMPLE, VELOCITY SAMPLE START POINT, ou d'un autre parametre dans la rangée **ANALOG** va fixer ces parametres pour tous les sons de la configuration.

Affichage	Signification
+127	Scaling 200 %
+63	Scaling 150 %
0	Scaling 100 % (par défaut, pas de modi-fication).
– 63	Scaling 50%
127	Scaling 0%

Une valeur positive ou nulle n'affecte pas REVERSE SAMPLE.

Modes de clavier

Sélectionner KEYBOARD MODE et utiliser **PARAMETER VALUE** ou **INC/DEC :**

Modes 8 voix

Affichage	Significatjon
LO	Configuration gauche
r0	Configuration droite.
SP	Partage de clavier (regler le point de partage (SPLIT))
ME	Couplage des configurations droite et gauche (Merge)
.US	Interrupteur de velocite (régler le seuil)

Modes 9 voix

LA	Superposition des 2 sons (Layer)
PC	Fondu . de mixage (régler le point de transition)
UC	Fondu par la velocite (régler le seul de vélocité)

point de par tage.

Si l'on choisit le partage de clavier (SPLIT), sélectionner SPLIT POINT et jouer la note correspondant au point de partage. Appuyer sur EXECUTE pour valider la commande.

Seuil de vêlocite.

Si l'interrupteur VELOCITE est allume, sélectionner VELOCITY THRESHOLD et utiliser le bouton **PARAMETER VALUE** ou **INC/DEC** pour régler la sensibilite :

0 : Pas de sensibilite (valeur par defaut). 127 Sensibilite positive maximum

Transposition

Pour décaler tout le clavier de demi-ton en demi-ton, selectionner TRANSPOSE. Pour régler l'intervalle, utiliser **PARAMETER VALUE** ou **INC/DEC.**

Pour annuler la transposition, régler la valeur de l'intervalle sur 0.

Affectation dynamique.

On : Utilisation optimum des voix.
Off : Affectation stricte droite/gauche

Chap i t re 6
VUE D ENSEMBLE DE L ECHANT I LLONNAGE

Cr-6er un son complet sur le PROPHET-2000 demande 3 choses différentes :

'a/ Enregistrer et échantillonner un son

b/ Traiter l'échantillon sur le plan de sa longueur, de l'accord, des points de bouclage et de chute (y compris le mélange, le découpage et l'inversion).

c/ Lui appliquer des parametres de modification de type analogique comme le filtrage, les commandes d'enveloppe, le LFO etc..

En fait, on peut utiliser un èchantillon tel quel, sans le modifier en quoi que ce soit.

Comme indiquê dans le chapitre 4, le PROPHET 2000 presente de nombreuses similitudes avec le PROPHET 5. Le son produit par les sources audio passe dans le filtre et l'ampli, module par les enveloppes et le LFO. La différence essentielle réside dans la nature de la source audio : Dans le PROPHET 5, it s'agissait de 5 couples de 2 oscillateurs. Dans le 2000, c'est une mémoire qui stocke des codes numeriques, qui sont reconstitués en ondes sonores par le convertisseur digital/ analogique. Cette difference est Bien illustrée par la vogue des boites a rythmes digitales oU le son etait produit par des oscillateurs, des génêrateurs de bruits, des filtres et des generateurs d'enveloppes. La prolifération et le succês des boites a rythmes oU les sons sont enregistrés d'aprês nature et échantillonnes montre que ces sons se montrent beaucoup plus "convaincants" sur le plan de la qualité sonore.

L ' E CHANT ILLONNAGE

INSTRUCTIONS RESUMEES

Exemple de base

1. Eteindre **PRESET.**
2. Sélectionner DELETE
3. Régler la valeur au dessus du 16 sur **"A"**.
4. Appuyer sur **EXECUTE.**
5. Selectionner SOUND NUMBER et choisir le son n'l.
6. En mode SOUND NUMBER, appuyer sur **EXECUTE,** le point décimal s'allume.
7. Sélectionner SIZE en fonction de la taille prévue de l'echantillon

Temps d'echant.	Hombre de blocs
1/2 sec.	16
1 sec.	32
2	64
6	128

8. Appuyer sur EXECUTE.
9. Selectionner RECORD SAMPLE (Enregistrement de l'échantillon)
10. Envoyer le son a echantillonner dans le PROPHET 2000, regarder les diodes et ajuster le niveau (indiqué par les 4 diodes verticales) pour óviter l'écrAtage.
11. Diminuer le bouton **PARAMETER VALUE** jusqu'A ce que le "+" s'allume, le rebaisser légêrement pour que le "+" s'eteigne (pour un réglage manuel, régler au minimum).
12. Appuyer sur **EXECUTE.** Le détecteur de seuil d'enregistrement est maintenant "armé".
13. Envoyer le son "source", le PROPHET 2000 commence automatiquement l'enregistrement. Pendant l'échan-tillonnage, un"S" est affiche. A la fin de celui-ci, "SP" apparait.
14. Sélectionner SOUND NUMBER et jouer au clavier.
15. Pour ré-enregistrer, appuyer sur RECORD SAMPLE, **EXECUTE** etc..

Inhibition des modes Configuration et Clavier.

1. Sélectionner SOUND NUMBER
2. Appuyer sur **EXECUTE.**

1st fichage	Signification
.	Point décimal devant le n' de son : Les modest CONFIGURATION et Clavier sont inhibés. Seul le preset selectionné peut étre joué depuis le clavier. La base par défaut est le Do3.
	Pas de point decimal : les configurations et le, clavier sont autorises (mode normal)

Delete (effacement)

Effacer un échantillon libere tous les blocs ()coupes en memoire et ramêne les paramétres A leur valeur par défaut.

1. Sélectionner DELETE et regler l'option choisie :

Effacement	Signification
1-16	Son preselectionné.
A,b	Moities.de memoire.
AL	Tous les sons en mémoire.

2. Pour effacer le son ou la demie-memoire selectionné, appuyer sur **EXECUTE.**

Vitesse d'Ochantillonnage et bande passante

Note : Pour echantilonner un son A la vitesse d'origine (pari defaut), ignorer le réglage RATE.

1. Selectionner SOUND NUMBER et le régler sur le nombre(' d'échantillonnages désirés.

2. En mode SOUND SAMPLING, seleotionner RATE et régler la vitesse :

TESSITUR

Vitesse echantil	Touche graves	Touche aigues	Tessitur totale
16kHz	18	24	43
31	18	12	31
42	23	7	31

EANDE PASSANTE /

Vitesse nominale	Vitesse rel	Frequ. d'echant.	Fréqu. de	purée maximum
16kHz	15.625kHz	7.8kHz	6kHz	8'.38 se
31	31.25	16.6	12	4.19
42	41.667	20.833	16	3.14

Taille d'echantillon et de memoire allou6e

1. Sélectionner SOUND NUMBER et régler le nombre désire d'échantillons avec **PARAMETER VALUE** ou **INC/DEC.**

2. Sélectionner SIZE et regler la valeur:

Nombre de blocs Ilcessaires pour un temps d'echantillonnage a une vitesse donnee :

Vitesse kHz	Temps par portion de memoire (en secondes) 12. 1	2 2 A ..	
16	2 4 8	16 32 40 48 64	128 blocs
31	4 8 16	32 64 80 96 128	(par defaut)
42	6 11 21	41 82 102 128	

Si la taille maximum disponible est insuffisante, il faut effacer d'autres echantilons , effacer la moitie de mémoire ou activer RECOVER MEMORY (récupérer la mémoire) sur les echantillons desirés.

Il ne sera pas possible de modifier la taille une fois que l'echantillon aura été enregistré ou affecte. Pour changer l'affectation, utiliser DELETE puis fixer la nouvelle taille.

3. Appuyer sur **EXECUTE.**

Niveau d'enregistrement

1. Si nécessaire, sélectionner SOUND NUMBER et regler le nombre désire d'échantillons.

2. Selectionner RECORD SAMPLE.

Affichage	Signification
	Operation non valide. Revenir a SIZE, régler le nombre de blocs et appuyer sur **EXECUTE.**
SA	Echantillon affecté : la place est prete pour l'enregistrement.
SP	Echantillon dŭja enregistre. . Si lion continue l'enregistrement, on effacera le précédent.
	Seuil dépassé. Dépend de la position du bouton **PARAMETER VALUE.**

3. Ecouter le son a échantillonner et regler le niveau d'entrée avec INPUT LEVEL.

Reglage du seuil

• 1. Choisir si vous: voulez enregistrer .manuellement ou autOmatiquement en utilisant le detecteur de:seuil.

2. Regler le seuil en utilisant le bouton **PARAMETER VALUE.**

Si vous voulez enregistrer manuellement, regler le seuil au minimum (le "+" sera allume).

Pour un enregistrement automatique, monter tout doucement jusqu'au point al le "+" s'eteint.

Enregistrement d'un oichantillon

Regler le niveau et le seuil de detection comme indique plus/ haut.

2. Si necessaire, choisir un numero de son avec SOUND NUMBER.

3. Pour démarrer l'enregistrement, selectionner RECORD SAMPLE dt, SA ou SP étant affiche, appuyer sur **EXECUTE.**

Si vous avez regle le seuil au minimum, l'enregistrement commence tout de suite. Autrement, il commence des qu'un signal audio est détecte a l'entree.

Pendant l'enregistrement, un "S" est affiché.
Quand l'entregistrement est termin[g], "SP" apparait.

4. Pour ecouter l'échantillon, sélectionner SOUND NUMBER jouer la note de base au Do central.

Si le son n'est pas ban, reessayer.

Si le debut d'un enregistrement est trop abrupt, diminuer le seuil et recommencer.

5. Pour réenregistrer par dessus l'échantillon, selectionner RECORD SAMPLE et appuyer sur **EXECUTE.**

note : Quand vous étes satisfait d'un echantillon, sauvegardez-le sur disquette, cela vous óvitera bien des soucis ulterieurs en cas de panne, ou de coupure de courant..

6. Pour s'assurer que l'échantillon est bien accordé sur le La 440, utiliser TUNE SAMPLE.

Debut et fin de la lecture

1. Si necessaire, sélectionner le n' de son avec SOUND NUMBER

2. Sélectionner START pour le début ou END pour la fin.

   Dote : pour ecouter le début et la fin de l'enregistrement, jouer une note de fawn répétitive.

3. Utiliser **PARAMETER VALUE** pour le réglage grossier par bloc de memoire.(on ne peut pas croiser le points de bouclage).

4. Pour regler le point de début ou de fin sur un niveau de croisement du zero et d'une pente positive, utiliser **INC/DEC.**

Recuperation de memoire

Dote : La récupération de mémoire est irréversible. Elle consiste a tronquer l'échantillon en ne conservant que ce qui est entre les points de début et de fin.

1. Sélectionner RECOVER MEMORY et sélectionner le numéro du programme que l'on veut debarasser de la mémoire inutile.

2. Apppuyer sur **EXECUTE.**

Accordage d'un echantillon

note : l'accord d'un échantillon peut titre ensuite transpose par octaves et par demis-tons en utilisant BUILD KEYBOARD MAP. Seul l'accord fin est opéré ici.

1. Sélectionner le numéro d'échantillon avec SOUND NUMBER.

2. Sélectionner TUNE SAMPLE (accorder un échantillon)

3. Pour engager ou couper le La440 de référence interne, appuyer sur **EXECUTE.**

4. Pour ajuster le voleme de l'échantillon par rapport a la reference, utiliser le bouton **VOLUME.**

5. Pour choisir la touche de base pour jouer l'échantillon a sa fréquence originale, utiliser seulement **PARAMETER VALUE.**

6. Pour l'accord fin de l'échantillon, utiliser **/NC/DEC.**

Dote : pour entendre l'accord fin, jouer le note de fawn repétitive.

Dote : En mode TUNE SAMPLE, chaque fois que vous changez l'intervalle d'accord avec **PARAMETER VALUE**, l'accord fin est conservé et ne demande pas de reglage ultérieur.

Debut et fin do SUSTAIN

1. Si nécessaire, choisir un son avec SOUND NUMBER.

2. Si nécessaire, inhiber les configuration (MAPS) en appuyant sur **EXECUTE** pour allumer le point décimal.

3. Jouer les notes desirees.

4. Selectionner SUSTAIN START (début) ou SUSTAIN END (fin).

5. Pour engager ou inhiber une boucle de sustain, appuyer sur **EXECUTE** (en mode avant).

6. Utiliser **PARAMETER VALUE** pour le réglage grossier (par blocs de mémoire).

7. Utiliser **INC/DEC** pour un reglage fin permettant un raccor-dement avec une montée de signal au point d'amplitude nulle.

8. Pour déplacer le point de départ de sustain , tenir appuye l'interrupteur au dessous (PRESET 10) et utiliser **INC/DEC.**

9. Pour deplacer le point de fin de sustain , tenir appuye l'interrupteur au dessous (PRESET 11) et utiliser **INC/DEC.**

Debut et fin de RELEASE

1. Si necessaire, choisir un son avec SOUND NUMBER.

2. Si nécessaire, inhiber les configuration (MAPS) en appuyant sur **EXECUTE** pour allumer le point decimal.

3. Jouer les notes desirees.

4. Pour utiliser une boucle de RELEASE comme boucle de SUSTAIN (pour les modes avant/arrière), éteindre la boucle de sustain

5. Selectionner RELEASE START (debut) ou RELEASE END (fin).

6. Pour engager ou inhiber une boucle de release, appuyer sur **EXECUTE** .

7. Pour commuter la lecture avant/arrière, sélectionner MODE et regler la valeur sur "bF" (sans boucle de sustain).

8. Utiliser **PARAMETER VALUE** pour le réglage grossier (par blocs de mémoire).

9. Utiliser **INC/DEC** pour un réglage fin permettant un raccor-dement avec une montee de signal au point d'amplitude nulle (en avant) ou de pente nulle (avant/arriére).

10. Pour deplacer le point de départ de release , tenir appuye l'interrupteur au dessous (PRESET 12) et utiliser **INC/DEC.**

11. Pour déplacer le point de fin de release , tenir appuyé l'interrupteur au dessous (ARP ON/OFF) et utiliser **INC/DEC.**

12. Regler le temps d'extinction de l'enveloppe de 1-1ampli (RELEASE)

Combinaison d'echantillons

1. Selectionner SOUND NUMBER et choisir le n' déchantillon sous lequel la combinaison sera conservee.

2. Selectionner COMBINE SAMPLES et taper le n' de l'échantillon a combiner avec le premier.

3. Appuyer sur **EXECUTE.** Cela affiche la valeur du mélange.

4. Pour entendre le "mixage", jouer au clavier et agir sur le bouton **BALANCE** pour mixer les 2 sons.

5. Pour enregistrer le mixage comme un echantillon sous le 1' numéro selectionné, appuyer sur **EXECUTE.**

Copie - Mise bout a bout

1. Choisir SOUND SELECT et taper le numéro de destination. Si ce preset est vide, il y aura copie. S[i]il est utlilise, le 2'? son sera mis "au bout" de celui existant.

2. Sélectionner COPY/APPEND et taper le n' du son a copier.

3. Appuyer sur **EXECUTE.**

Inversion d'achantillon

1. Sélectionner le son que l'on désire inverser (lire de la fin vers le début).

2. Sélectionner REVERSE SAMPLE.

3. Utiliser **PARAMETER VALUE** pour commuter entre le mode avant (FO), ou arri6re (rE).

En mode inversion, les boucles s'inversent.

Point de depart de la velocite

Ce parametre permet de contraler par la vélocite le point de depart de la lecture d'un échantillon : on peut deplacer le point de départ (START) en avant ou en arriere du point de depart original en fonction de l'attaque su clavier, depuis le point de départ de l'échantillon en memoire, jusqu'au point de fin de sustain.

1. Si necessaire choisir un numero de son

2. Sélectionner VELOCITY SAMPLE START POINT.

3. Pour allumer ou eteindre VELOCITY SAMPLE START POINT, appuyer sur **EXEXUTE.**

4. Utiliser le bouton **PARAMETER VALUE** pour le réglage grossier et **/NC/DEC** pour le reglage fin.

CHAPITRE 7

VUE D ' ENSEMBLE DU TRATTEMENT ANALOGIQUE

Dans le chapitre 6, nous avons défini un son come l'ensemble d'un echantillon, de son traitement digital et de ses parametres analogiques.
Quand un son est effacé, les parametres qui lui sont attaches ne sont pas effacés, mais remis a leur valeur par défaut. cela vous permet d'écouter le prochain échantillon tel quel, avant d'entreprendre ses modifications.

Le systême analogique est très puissant, mais demande une certaine attention pour produire de bons résultats. Par exemple, i1 vous faut vous rappeler que, si vous étes en mode BUILD MAP et que vous modifiez par exemple la frequence de coupure, celle-ci sera modifiée pour l'ensemble des sons de la configuration. C'est une bonne raison pour neutraliser les configurations et modes de claviers quand vous "touchez" aux parametres analogiques d'un son.

Come nous l'avons vu dans le chapitre 5, chaque son peut avoir son propre jeu de parametres .Par contre une

sons ! Cela signifie que, quand on est en mode configuration (MAP NUMBER), c'est a dire quand le point décimal est allumé, toute modification affecte non pas un seul son mais tous les sons de la configuration.

Les parametres peuvent servir a attenuer des différences entre les échantillons, ou entre les notes d'un méme échantillon : par exemple, du aux phénomênes de "timing", les temps d'enveloppe seront plus longs pour une note grave que pour une note aigue du méme son. Ces différences seront d'autant plus audible que la tessiture sera etendue. Ii sera possible d'y remédier en substituant l'enveloppe analogique qui sera la méme pour toutes les notes.

Théoriquement, it n'y a pas de lien direct entre l'empla-cement du point de départ de la boucle de sustain et le niveau de sustain du generateur d'enveloppe. Dans la pratique, ces 2 données se recouvrent souvent : on peut dire que le timbre et le niveau de la boucle de sustain sont contrOlés par les parametres SUSTAIN du filtre et de l'ampli.

faut se souvenir que les circuits analogiques procèdent par synthèse **soustractiva**, c'est a dire qu'ils retranchent des harmoniques au niveau du filtre ou de la puissance au niveau de l'ampli. Si l'echantilon est un son doux, contenant peu d'harmoniques, le filtre ne pourra lui en ajouter ! Si vous disposez de plusieurs sons semblables et de timbre diférent, échantillonnez le plus brillant, vous pourrez toujours reconstituer les autres par filtrage commande soit par la molette, soit par le clavier, soit permanent.

Vous pourrez obtenir des sons de synth4se intéressanten partant de sons naturels et en modifiant leurs parametres : par exemple, donner une attaque lente a un son de piano .. Vous pourrez de méme corriger a volonté les parametres d'un son, y compris en cours de jeu (PARAMETER VALUE).

TECHNIQUE DU "PATCH"

Ce terme se réfère avec nostalgie aux systèmes utilisés "jadis" pour relier entre eux les circuits d'un synthé. Aujourd'hui, on designe par PATCHING les connexions qui se font par le tableau de commande et qui permettent de relier entre eux les circuits, et de donner a leurs réglages des valeurs precises pour obtenir un son desiré. Bien regarder le schéma d'une voix, et bien écouter l'effet de chaque modification de parametre sont les 2 ciès de l'apprentissage du patching.

Si vous avez tellement modifie un son que vous ne pouvez retrouver l'original, vous pourrez le reconstituer en recontituant le "patch de base", qui le ramêne dans les conditions oil it a été echantillonne, c'est a dire sans les modifications analogiques. Il sert egalement a vérifier, quand on n'obtient aucun son, si le filtre ou n'ont pas eté "fermés" par une fausse manoeuvre.

r4r-z-,-,7-------.7 7.7 i+ 7"1-7".'-177----- 7 7' •,,, --"---r- ,----"----. 7'---7 r"1",;-",r,,,,,-,-.."

PARAMETRES ANALOGIQUES

INSTRUCTIONS RESUMEES

Comme dans un synthé analogique, les sons "bruts" peuvent art etre modifies au niveau du timbre, de la dynamique etc.. par des circuits de contr6le : filtre, ampli, enveloppe etc. La difference est que le son brut est celui echantillonne au, lieu d'e-bre l'onde de forme définie par l'oscillateur du VCO.

Note : Souvenez-vous que les presets sont constructs A partir de configurations qui sont des ensembles de sons. Si vous modifiez ou remplacez un son, vous modifierez taus les presets qui utilisent ce son.

Note : Les parametres analogiques peuvent etre commandos individuellement pour chaque son ou globalement pour toute la configuration. La modification globale est expliquée au chapitre 5.

Filtre.

Frequence de coupure (Cutoff).

127 Frequence maximum (filtre ouvert)
0 Frequence minimum (filtre ferme)

Besonnance

127 Résonnance maximum
90 Seuil approximatif d'oscillation en resonnance
0 Pas de résonnance.

Couplage de clavier (Keyboard track)

127 Couplage double (la frequence monte de 2 octaves pour une au clavier) et les notes aigues sont plus brillantes.
63 Couplage exact
32 Couplage moitié (les notes graves sont plus brillantes).
0 Pas de couplage.

Couplage d'enveloppe (Envelope amount)

+127 Couplage positif maximum
0 Pas de couplage (valeur par défaut)
-127 Couplage négatif maximum

Genárateurs d' enveloppa **..-**

Attaque

1 Instantanée
64 Maximum.

Chute (Decay)

1 Instantanee.
'64 Duree maximum.
In Duree infinie. -

Sustain

0 Sustain nul 127 Niveau maximum.

Extinction (Release)

Memes donnees que pour la chute.

VELOCITE

Vitesse d'attaque (Attack rate}

+127 Vélocité positive maximum : jouer plus doucement ralentira l'attaque, jouer fort la rendra plus rapide. 0 Pas d'influence de la vélocitê sur le temps d'attaque. -127 Velocite négative maximum : une attaque plus rapide du clavier ralentit l'attaque de la note.

Ce réglage affecte egalement le temps de chute.

Vitesse d'extinction (Release rate)

+127 Vélocite positive maximum : jouer plus doucement allongera l'extinction, jouer fort la rendra plus rapide.
0 Pas d'influence de la velocite sur le temps d'extinction.
-127 Vélocité négative maximum : une attaque plus rapide du clavier ralentit l'extinction de la note.

Couplage du tjltre (Filter peak)

+127 Sensibilit[y] positive maximum a la vélocit[y] : jouer plus fort rendra le son plus brillant.
0 Pas d'effet de la velocity.
127 Sensibilit[y] nйgative maximum a la velocit[y] : jouer plus doucement rendra le son plus brillant.

Couplage de 1 'awn

+127 Sensibilit[y] positive maximum a la velocity.
0 La velocit[y] n'a aucun effet sur la dynamique
127 Sensibilit[y] negative maximum a la vélocity.

Chapitre 8
VUE D'ENSEMBLE du MIDI

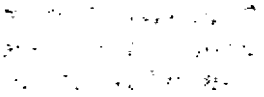

L'interface MIDI (Musical Instrument Digital Interface) du PROPHET 2000 est trés complet et d'une utilisation tres souple..I1 repond aux nouvelles normes MIDI.adoptées*par les constructeurs, et dont les principales•modifications portent sur 2 points

l'adoption d'un Standard pour la transmission et l'utilisation de donnees resultant d'un echantillonnage de son (les sons sons maintenant interchangeables entre synthétiseurs a echantillonnage a la norme MIDI)

- l'adoption d'une nouvelle vitesse de transfert qui double la vitesse de communication entre les instruments.

Les MODES

Le PROPHET 2000 accepte en particulier les modes 1, 3 et 4. En mode 1, l'instrument recoit les informations sur tous les canaux. En mode 3, it ne recoit les informations que sur un canal de numéro spécific. En mode 4, A chaque n' de son correspond un n' de canal, c'est a dire que le sons n' 1 ne réagit qu'aux instruction provenant du canal n' I etc..

En mode 3, un mode que nous appellerons 3B pour le distinguer du 3 standard permet de transmettre sur 2 canaux differents les informations des configurations droite et gauche.

INSTRUCTIONS RESUMEES

Modes

1. En utilisant les interrupteurs de la matrice, sélectionner MIDI MODE.

2. Sélectionner le mode désiré en utilisant **PARAMETER VALUE** ou **INC/DEC.**

	Affichage
Mode 0	0

Ne transmet et ne reçoit aucun message affecté a un canal, seulement l'identification du système et les messages système en temps réel.

Mode 1	1

Ne transmet que sur le canal sélectionne. Reçoit sur n'importe quel canal.

Mode 3A	3A

Transmet les messages exactment comme le mode 1. Regoit les messages comme le mode 1 mais sur le canal de base seulement.

Mode 3B	3B

Transmet et regoit les configurations de gauche sur le canal MIDI de gauche. Transmet et reçoit les configurations de droite sur le canal MIDI de droite. Toutes les modulations sont identifiees mais sur le canal gauche seulement (le canal droit ignore les modulations) Cependant, la modulation affecte toutes les voix, comme une molette. Les numéros de presets ne sont reconnus que sur le canal gauche.

Mode 4	4

Toutes les transmissions sont inhibees. Reçoit seulement les notes. Le numéro de canal est ĭgal au numéro du son joué.

Mode 1-Expansion.	1.

Transmet *les* messages comme le mode 1. En mode exmansio, aucun message de note n'est envoye tant que les 8 voies ne sont pas affectées. Quand on dépasse les 8 notes de la polyphonie du PROPHET 2000, au lieu de les "voler" (faire disparaitre les anciennes au profit des nouvelles), les nouvelles notes en excédent sont renvoyees sur la sortie MIDI OUT. Regoit sur n'importe quel canal.

La modulation locale est transmise comme d'habitude.
que l'option réception d'une modulation extérieure soit supprimée, toutes les modulations regues sont retransmises (en écho).

Mode 3A Expansion 3.A

Transpet exactement comme le mode 1 Expansion. Reçoit sur le canal de base comme le mode 3. Toute information MIDI reque en dehors du canal de base n'est pas retranpmise.

Mode 3B Expansion 3.B

Similaire au mode 3B. Les notes excédant la configuration de gauche apparaissent sur le canal gauche. La modulation locale est transmise comme d'habitude. A moms que l'option réception d'une modulation exterieure soit supprimée, toutes les modulations reçues sur le canal de base seulement sont retransmises. Les notes recues sur le canal gauche ne jouent que la configuration gauche du preset courant.-Les notes reçues sur le canal droit jouent la configuration droite. Les modulation extérieures sent reconnues sur le canal gauche et pas sur le droit. Cependant, la modulation affecte toutes les voix comme les molettes. Les sélections de numéros de presets ne sont reconnues que sur le canal gauche.

Mode 4 Expansion 4.

Semblable au mode 4, avec expansion canalisée. L'espansion ne joue que pour les informations provenant par MIDI IN. Ne recoit que les informations de notes. Le numéro de canal est identique a celui de l'échantillon joué. Les molettes sent inhibées.

Canal.

Regle les canaux de roite ou de gauche de 1 a 16.

1. Sélectionner MIDI CHANNEL.

2. Utiliser **PARAMETER VALUE** ou **INC/DEC** pour choisir le numéro de canal de base dйsirй.

3. Pour choisir le "coté" affecté par le réglage, appuyer sur **EXECUTE.**

Affichage	Signification
-1 a -16	Canal de base ou canal gauche pour le MIDI
+1 a +16	Canal MIDI de droite. (Mode 3B seulement).

Options

1. Selectionner MIDI OPTIONS.

2. Utiliser le bouton **PARAMETER VALUE** ou **INC/DEC** pour choisir I'option voulue :

Transmit/Receive

Pour commuter les options de transmission et de réceptions, utiliser **EXECUTE.**

Affichage	Signification
Transmission	
1	Transmission de la MOD WHEEL
2	Transmission de la PITCH WHEEL
3	Transmission de numéro de PRESET.
4	Transmission de la pression (MOD WHEEL).
Reception	
5	Réception de la modulation par la MOD WHEEL
6	Réception de la modulation par la PITCH WHEEL
7	Réception des numéros de Presets.
8	Réception de la pression (clavier sensitif ou MOD WHEEL)

Transferts

Quand on séleetionne les options de transferts suivantes, appuyer sur **EXECUTE** enverra via le MIDI les informations indiquees.

note : Pour plus grande rapidité et une meilleure securité des transferts, utiliser 2 cables (MIDI OUT -4MIDI IN et MIDI IN --MIDI OUT). Tous les échantillons sont transferés avec leur numéro et la vitesse d'echantilonage originale de l'esclave. Après une conversion de vitesse, il peut étre nécessaire de réaccorder l'échantillon avec TUNE SAMPLE.

Affichage	Significaiton
d1	Transfert de son (échantillon + parametres + configuration)
d2	Transfert des modification analogiques.
d3	Transfert de presets (modes de claviers, sélection des configurations).

Pendant le transfert en émission, un "d" est affiche. En réception, un "r" est affiché.

Baud rate (vitesse de transfert)

Pour changer la vitesse. de transfert, .sélectionner "bA". Pour passer en mode transfert a grande vitesse, appuyer sur **EXECUTE**, qui allumera le'signe "+"

Affichage	Signification
bA	Vitesse standard
+bA	Vitesse double

Arpfigiator clock out (sortie horloge de l'arpegiateur)

La mise en route de l'arpegiateur déclenche un message de demarrage. ARPEGIATOR. RATE contrOle la vitesse. Les impulsions MIDI sont envoyees A la cadence de.1/96' de noire soit 6 par triple croche. Arrfter l'arpégiateur envoie un message d'arret.

Arpegiator clock in

Pour donner le contrOle a une horloge MIDI extérieure, s6lectionner ARPEGIATOR RATE et appuyer sur **EXECUTE**. Les impulsions sont envoyées toutes les triples croches.

Si un message d'arrét est recu via le MIDI, cela arrète les notes, mais conserve l'arpégiateur qui ne joue plus mais continue d'envoyer des impulsions.

CHAP ITRE 10

DES PROBLEMES ?

Ce chapitre vous donne des conseils pour vous aider a resoudre les problemes que vous pourriez rencontrer avec votre PROPHET 2000.

SECTEUR ET FUSIBLE

Si le panneau avant ne s'allume pas, verifier la prise secteur, le cable, le branchement. Si necessaire, remplacer le fusible (le calibre du fusible est indiqué derrière).

PROBLEMES AUDIO

Allumez avec une disquette dans le lecteur. Cela charge un jeu de presets avec des reglages classiques. Le clavier doit alors se comporter normalement et produire des sons .. habituels.

Vérifier **VOLUME** et **BALANCE.** Le moyen le plus commode de verifier le circuit audio consiste a brancher un casque sur la prise **LEFT/PHONES.** Vérifier le système d'amplification et les branchements.

Si tout semble fonctionner normalement, vérifier RELATIVE MIX.

Si nécessaire, voir "Conditions minimum" dans le chapitre 7.

PROBLEMES DE CLAVIER.

Si une touche est muette, vérifier qu'elle fait bien partie de la configuration. Il est possible de constituer acciden-tellement des "blancs" sur le clavier.

PROBLEMES DE REGLAGES •

Si vous avez un probleme de blocage, ou simplement si vous ne savez pas ce que vous devez faire, essayez de vous en sortir en vous reportant aux instructions. 2teindre et rallumer ne solutionne pas votre problême, et vous fait perdre ce que vous-aviez en memoire (si vous-ne l'aviez pas -sauvegardó).
Si aprês consultation du manuel, le probléme se ±eproduit, parlez-en A votre revendeur. S'il n'y trouve pas remede, portez votre appareil au centre de service après-vente SEQUENTIAL le plus proche.

-Si' **VOUS** trouvez que la molette **PITCH** se comporte bizarrement,• verifiez la position de la molette de modulation qui pent influer parfois sur la hauteur du son (vibrato très lent, ou commande directe de la hauteur).

RESUME DES MESSAGES AFFICHES

Lettres

Affichage	Signification	Beference
A	Caté A	
AL	All memory	Option DELETE
AL	Auto-latch	Option DELETE
AS	Assign	Option TRANSPOSE de l'arpégiateur
b	Catй B	Mode Arpégiateur Option DELETE
bA	Baud	Vitesse standard option MIDI
+bA	Baud	Vitesse double option MIDI
bd	Blank Disk	Disquette vierge
bF	Back/forward	Avant/arriére boucle de release
CE	Compare entire disk	Option **SAVE**
CA	Compare A halves	
Cb	Compare B halves -CA	
Compare A half to -Cb		memory B
Compare B half to		memory A
d	Dumping	Transfert d'echantillons MIDI
do	Down	Mode Arpegiateur
dl-d3	Dump options	Option de transfert MIDI
Er	Error	Erreur de chargement Transposition
ET	Extend	de l'arpegiateur Option **SAVE.**
Fd	Format Disk	Boucle de sustain ou de release. Mode
FO	Forward	REVERSE SAMPLE
		Reservé
FOA		faut formater la disquette
IF	Invalid Format	Valeurs de Decay et de Release
in	Infinite	Polaritó du LFO
in	Inverted	Chargement de disquette
L	Load entire disk	

LA	Layer	Mode de clavier
LA	Load A half	Option de chargement.
Lb	Load B half	

-LA Load disk half A to mémory B -Lb
Load disk half B to memory A

LF	LFO	Phase normale du LFO
LO	Left Only	Mode de clavier
ME	Merge	Mode de clavier
nb	Not blank	Disquette pas vierge
nd	No disk	Pas de disquette
nF	Not formatted	Disquette pas formatee
nL	Normal	Transpotition de l'arpegiateur
nr	No room	place mémoire insuffisante
OF	Off	Destinations du LFO et boucles.
On	On	Allocation dynamique
PC	Positionnal Crossfade	Mode de clavier
pd	Protected disk	Disquette protégée
r	Receiving	Transfert MIDI en cours (recept.)
rA	Random	Mode aleatoire d'arpégiateur
rE	Reverse	Inversion d'echantillon
rO	Rignt Only	Mode de clavier
rO	Rom	Erreur de diagnostic (maintenance)
S	Save entire disk	Option de sauvegarde
SA	Sample Allocated	Reservation de mémoire pour l'echantillonnage
SA	Save A side	Option de sauvegarde
Sb	Save B side	Option de sauvegarde
SP	Sampled previously	L'échantillon courant a déja sauvegarde.
SP	Split	Mode de clavier
Tr	Transpose	Mode arpégiateur
Ud	Up/down	Mode arpegiateur
UP	Up	Mode arpégiateur
VC	Velocity Crossfade	Mode de clavier
VS	Velocity switch	Mode de clavier
w P	Write protected	Disquette protegée.

Symboles

/[1],ffichag_e	Signification	Reference
	Busy	Operation en cours
	Invalid operation	Commande incorrecte. Touche dièze accidentelle.
	Seuil depassé	Enregistrement d'échantillon
	Right	Sélection de canal MIDI
+/-	Positif/négatif	Valeurs de parametres
+/-	Dièze/bémol	Transposition de clavier.
+/-	Right/left	Canaux MIDI.
	Map/keyboard mode disabled	IV de sons
	Map parameter scaling	N* de configuration
	Voice expansion	Mode MIDI
	Inverted	Point de partage de l'arpegiateur