PROMIX100

4 CHANNEL + 2 MICROPHONE CHANNEL MIXING PANEL

STEREO MENGPANEEL – 4 KANALEN + 2 INGANGEN VOOR MICROFOON

TABLE DE MIXAGE STÉRÉO À 4 CANAUX + 2 ENTRÉES MICROPHONE

MESA DE MEZCLAS ESTÉREO DE 4 CANALES + 2 ENTRADAS DE MICRÓFONO

4-KANAL-STEREO-MISCHPULT + 2 MIKROFONEINGÄNGE



USER MANUAL	3
GEBRUIKERSHANDLEIDING	5
MODE D'EMPLOI	7
MANUAL DEL USUARIO	9
BEDIENUNGSANLEITUNG	11

Figure 1 – Figuur 1 – Illustration 1 – Figura 1 – Abbildung 1

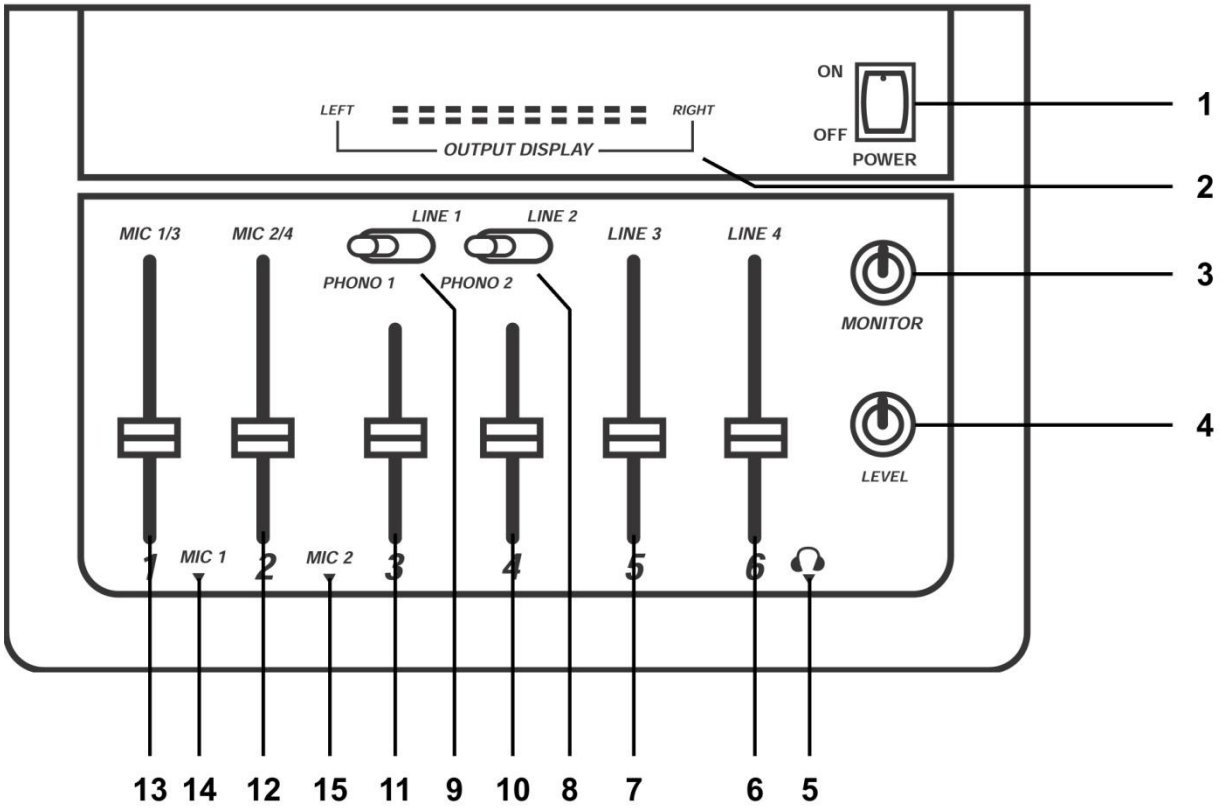

Figure 2 – Figuur 2 – Illustration 2 – Figura 2 – Abbildung 2

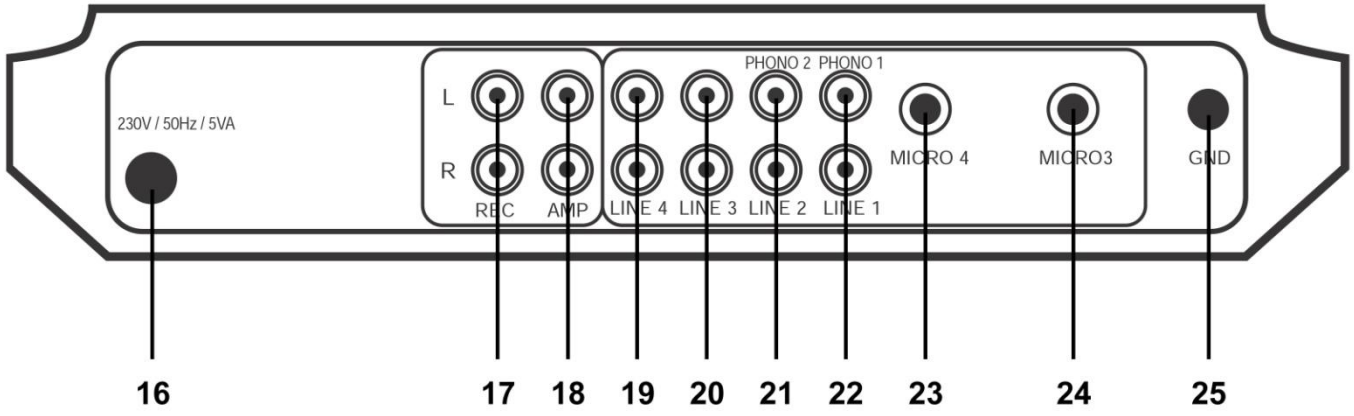

USER MANUAL

1. Introduction

To all residents of the European Union

Important environmental information about this product



This symbol on the device or the package indicates that disposal of the device after its lifecycle could harm the environment. Do not dispose of the unit (or batteries) as unsorted municipal waste; it should be taken to a specialized company for recycling. This device should be returned to your distributor or to a local recycling service. Respect the local environmental rules.

If in doubt, contact your local waste disposal authorities.

Thank you for choosing HQPower™! Please read the manual thoroughly before bringing this device into service. If the device was damaged in transit, don't install or use it and contact your dealer.

You have chosen an excellent multifunctional stereo mixer which meets the most stringent requirements for both home and professional applications. It is equipped with one control function per level allowing all connected components to be tuned individually. The output display will facilitate your choice of level.

2. Safety Instructions

Refer to the **Velleman® Service and Quality Warranty** on the last pages of this manual.

- This unit uses potentially lethal voltages. Do not open the cabinet in order to avoid electroshocks.
- Do not expose to the sun or other heat sources for any period of time.
- Handle the controls with care: avoid rough movements and do not drop or smash the set.
- The connections between the mixer and the rest of the equipment should be checked carefully. Faulty connections or defective shielding may cause buzzing sounds.

3. Front Panel and Controls (Fig. 1)

Refer to the illustrations on page 2 of this manual.

1	POWER switch	**9**	Input selector for PHONO 1 or LINE1
2	OUTPUT DISPLAY	**10**	Volume control for PHONO 2 or LINE 2
3	MONITOR switch	**11**	Volume control for PHONO 1 or LINE 1
4	Monitor LEVEL control	**12**	Volume control for MIKE 2 and MIKE 4
5	Headphone jack	**13**	Volume control for MIKE 1 and MIKE 3
6	Volume control for LINE 4	**14**	6.3 mm jack for MIKE 1
7	Volume control for LINE 3	**15**	6.3 mm jack for MIKE 2
8	Input selector for PHONO 2 or LINE 2		

4. Rear Panel and Controls (Fig. 2)

16	Power supply cable	**21**	Input jacks L/R PHONO 2 or LINE 2
17	Record output jacks L/R REC	**22**	Input jacks L/R PHONO 1 or LINE 1
18	Main output jacks L/R AMP	**23**	6.3 mm jack for MIKE 4
19	Input jacks L/R LINE 4	**24**	6.3 mm jack for MIKE 3
20	Input jacks L/R LINE 3	**25**	Earth terminal screw: counters humming sounds.

5. Connections

All connections have to be made correctly in order for the device to work properly.

1. If you wish to turn the device off, simply put the "POWER" switch (1) in the "off" position. All connections must be established when the device is off. In other words, make sure that all linear controls (4, 6, 7, 10-13) are at zero.
2. Insert the supply cable plug (20) into the current socket.
3. All necessary inputs are connected to cinch plugs through shielded cables. The output jacks are connected to a stereo unit, also through shielded cables.
4. Microphones: up to 4 microphones can be connected to this mixer through the 6.35 mm plugs (14, 15, 26, 28). Please use a suitable adapter if your microphones are equipped with a different type of plug.
5. Compact disc players, cassette recorders, video recorders, tape recorders and other high level audio signal sources as well as amplifiers should be connected to the cinch sockets (23, 24).

6. A record player with a magnetic pick-up can be connected to the cinch sockets (25, 26).

7. Output for amplifiers, tape recorders, etc.
Audio equipment with its personal input (such as tape recorders, VCRs and amplifiers) should be connected to the output socket "REC" (21) and "AMP" (22). Please verify that the input is always connected to the output.

8. Headphones
The headphones used for sound monitoring should be connected to the 6.35 mm socket (5).

6. Operation

1. Sound mixing controls
Press the "POWER" (1) switch when all connections have been completed and the sound sources have been adjusted and connected to the mixer. The sound is mixed through the LINE/PHONO selector (8, 9) and the 6 volume controls (6, 7, 10-13). These are used to obtain the desired mixing ratio and the final mixed sound through the amplifier output.

2. Monitoring
The monitor enables you to listen to individual input signals before sliding up the volume control. Select the control function in question by using the MONITOR (3) switch. The volume of the headphones for pre-fader listening has to be adjusted via the control LEVEL (4).

7. Technical Specifications

input functions	MICROPHONE	1.5 mV / 10 kΩ
	PHONO	3 mV / 47 kΩ
	LINE	150 mV / 22 kΩ
output functions	MASTER	0.775 V, 7 V max. / 600 Ω
	REC	0.775 V, 7 V max. / 600 Ω
frequency response	20 Hz - 20000 Hz ± 2 dB	
distortion	< 0.1 %	
S/N ratio	> 50 dB	
headphones	≥ 8 Ω	
dimensions	270 x 45 x 180 mm	

Use this device with original accessories only. Velleman nv cannot be held responsible in the event of damage or injury resulting from (incorrect) use of this device.

For more info concerning this product and the latest version of this manual, please visit our website www.hqpower.eu.

The information in this manual is subject to change without prior notice.

© COPYRIGHT NOTICE

The copyright to this manual is owned by Velleman nv. All worldwide rights reserved. No part of this manual may be copied, reproduced, translated or reduced to any electronic medium or otherwise without the prior written consent of the copyright holder.

GEBRUIKERSHANDLEIDING

1. Inleiding

Aan alle ingezetenen van de Europese Unie

Belangrijke milieu-informatie betreffende dit product



Dit symbool op het toestel of de verpakking geeft aan dat, als het na zijn levenscyclus wordt weggeworpen, dit toestel schade kan toebrengen aan het milieu. Gooi dit toestel (en eventuele batterijen) niet bij het gewone huishoudelijke afval; het moet bij een gespecialiseerd bedrijf terechtkomen voor recyclage. U moet dit toestel naar uw verdeler of naar een lokaal recyclagepunt brengen. Respecteer de plaatselijke milieuwetgeving.

Hebt u vragen, contacteer dan de plaatselijke autoriteiten betreffende de verwijdering.

Dank u voor uw aankoop! Lees deze handleiding grondig voor u het toestel in gebruik neemt. Werd het toestel beschadigd tijdens het transport, installeer het dan niet en raadpleeg uw dealer.

U hebt een uitstekende keuze gemaakt want deze multifunctionele stereo mixer voldoet aan de hoogste kwaliteitsnormen voor zowel professioneel gebruik als vrijetijdstoepassingen. Hij is uitgerust met één controlefunctie per niveau zodat alle componenten individueel kunnen worden afgesteld. Dankzij de output display kunt u gemakkelijk het gewenste niveau selecteren.

2. Veiligheidsinstructies

Raadpleeg de **Velleman® service- en kwaliteitsgarantie** achteraan deze handleiding.

- Dit apparaat gebruikt een potentieel dodelijk voltage: maak het niet open, zo vermijdt u elektroshocks.
- Stel het apparaat niet langdurig bloot aan zonnestralen of andere warmtebronnen.
- Behandel de knoppen en schakelaars voorzichtig: vermijd hevige bewegingen, laat het toestel niet vallen en sla er niet op.
- Zie de aansluiting tussen de mixer en de rest van de apparatuur zorgvuldig na. Slechte verbindingen of een beschadigde huls kunnen leiden tot zoemgeluiden.

3. Instrumentenbord (front) en bedieningsknoppen (zie fig. 1)

Raadpleeg de afbeeldingen op pagina 2 van deze handleiding.

1	Voedingsschakelaar (POWER)	**9**	Ingangs(keuze)schakelaar voor PHONO 1 of LINE 1
2	UITGANG DISPLAY	**10**	Volumeregelaar voor PHONO 2 of LINE 2
3	MONITOR schakelaar	**11**	Volumeregelaar voor PHONO 1 of LINE 1
4	Monitor niveauregeling	**12**	Volumeregelaar voor MICRO 2 en MICRO 4
5	Aansluiting voor koptelefoon	**13**	Volumeregelaar voor MICRO 1 en MICRO 3
6	Volumeregelaar voor LINE 4	**14**	6.3 mm aansluiting voor MICRO 1
7	Volumeregelaar voor LINE 3	**15**	6.3 mm aansluiting voor MICRO 2
8	Ingangs(keuze)schakelaar voor PHONO 2 of LINE 2		

4. Achterpaneel en aansluitingen (zie fig. 2)

16	Stroomkabel	**21**	Ingangsconnectoren L/R PHONO 2 of LINE 2
17	Opnameuitgangsconnector L/R REC	**22**	Ingangsconnectoren L/R PHONO 1 of LINE 1
18	Belangrijkste uitgangsconnectoren L/R AMP	**23**	6.3 mm aansluiting voor MICRO 4
19	Ingangsconnectoren L/R LINE 4	**24**	6.3 mm aansluiting voor MICRO 3
20	Ingangsconnectoren L/R LINE 3	**25**	Aardingklemschroef: afstellen bij zoemgeluiden.

5. Aansluitingen

Het apparaat werkt enkel zoals het hoort indien de aansluitingen correct zijn uitgevoerd.

1. Controleer of de "POWER" schakelaar (1) zich wel degelijk in de "uit"-stand bevindt. Enkel dan is het apparaat uitgeschakeld en kunnen de aansluitingen op een veilige manier worden uitgevoerd. Zorg er dus voor dat de lineaire schuifregelaars (4, 6, 7, 10-13) op 0 staan.
2. Stop de stekker van de voedingskabel (20) in de spanningsconnector.
3. Alle benodigde ingangen zijn aangesloten op cinchstekkers d.m.v. afgeschermde kabels. De uitgangsaansluitingen worden eveneens d.m.v. afgeschermde kabels aangesloten op een stereo-installatie.

4. Microfoons: u kunt maximum vier microfoons aansluiten op deze mixer via de 6.35 mm plugs (14, 15, 26, 28). Gebruik een geschikte adapter indien uw microfoons uitgerust zijn met een ander type plug.
5. Cassetterecorders, cd-spelers, videorecorders, bandrecorders en andere hoogwaardige geluidsbronnen en versterkers worden aangesloten op de cinchstekkers (23, 24).
6. U kunt een platenspeler met een magnetisch opname-element aansluiten op de cinchstekkers (25, 26).
7. Uitgangen voor versterkers, bandrecorders, enz.
   Audioapparatuur met eigen ingangen zoals bandrecorders, videorecorders en versterkers moeten worden aangesloten op de uitgangsstekker "REC" (21) en "AMP" (22). Zorg ervoor dat de ingang altijd verbonden is met de uitgang!
8. Koptelefoon
   De koptelefoon die u gebruikt om de kwaliteit van de geluidsweergave te controleren, moet aangesloten zijn op de 6.35 mm stekker (5).

6. Bediening

1. Afstelling van het mengpaneel
   Wanneer alle aansluitingen zijn uitgevoerd en de geluidsbronnen zijn afgesteld en aangesloten op de mixer, drukt u de "POWER" (1) knop in. Het geluid wordt gemixt d.m.v. de LINE/PHONO keuzeschakelaar (8, 9), en de 6 volumeregelaars (6, 7, 10-13). Deze regelaars worden gebruikt om de gewenste mixverhouding en de eindmix te regelen via de uitgangen van de versterker.
2. Monitor
   Dankzij de monitor kunt u elk ingangssignaal afzonderlijk beluisteren voordat u het volume opdrijft. Gebruik de MONITOR (3) schakelaar om de gewenste bedieningsfunctie te selecteren. Het volume van de koptelefoon die wordt gebruikt bij het voorbeluisteren, wordt geregeld via de bedieningsfunctie LEVEL (4).

7. Technische specificaties

ingangen	MICROFOON	1,5 mV / 10 kΩ
	PHONO	3 mV / 47 kΩ
	LINE	150 mV / 22 kΩ
uitgangen	MASTER	0,775 V; 7 V max. / 600 Ω
	REC	0,775 V; 7 V max. / 600 Ω
frequentierespons	20 Hz - 20000 Hz ± 2 dB	
vervorming	< 0,1 %	
S/R-verhouding	> 50 dB	
koptelefoon	≥ 8 Ω	
afmetingen	270 x 45 x 180 mm	

Gebruik dit toestel enkel met originele accessoires. Velleman nv is niet aansprakelijk voor schade of kwetsuren bij (verkeerd) gebruik van dit toestel.

Voor meer informatie over dit product en de laatste versie van deze handleiding, zie www.hqpower.eu.

De informatie in deze handleiding kan te allen tijde worden gewijzigd zonder voorafgaande kennisgeving.

© AUTEURSRECHT

Velleman nv heeft het auteursrecht voor deze handleiding. Alle wereldwijde rechten voorbehouden. Het is niet toegestaan om deze handleiding of gedeelten ervan over te nemen, te kopiëren, te vertalen, te bewerken en op te slaan op een elektronisch medium zonder voorafgaande schriftelijke toestemming van de rechthebbende.

MODE D'EMPLOI

1. Introduction

Aux résidents de l'Union européenne

Des informations environnementales importantes concernant ce produit



Ce symbole sur l'appareil ou l'emballage indique que l'élimination d'un appareil en fin de vie peut polluer l'environnement. Ne pas jeter un appareil électrique ou électronique (et des piles éventuelles) parmi les déchets municipaux non sujets au tri sélectif ; une déchèterie traitera l'appareil en question. Renvoyer cet appareil à votre fournisseur ou à un service de recyclage local. Il convient de respecter la réglementation locale relative à la protection de l'environnement.

En cas de questions, contacter les autorités locales pour élimination.

Nous vous remercions de votre achat ! Lire la présente notice attentivement avant la mise en service de l'appareil. Si l'appareil a été endommagé pendant le transport, ne pas l'installer et consulter votre revendeur.

Vous avez choisi une table de mixage polyvalente de haute qualité qui satisfait à toutes les conditions pour applications professionnelles et amateurs. Elle est équipé d'un réglage par niveau, ce qui permet de régler tous les composants reliés de façon individuelle. L'affichage de sortie vous aidera à choisir le niveau désiré.

2. Consignes de sécurité

Se référer à la **garantie de service et de qualité Velleman®** en fin de notice.

- L'appareil utilise des doses de voltage potentiellement mortelles. Ne l'ouvrez pas afin d'éviter des électrochocs.
- Ne pas exposer longuement au soleil ou toute autre source de chaleur.
- Traitez les réglages avec circonspection: évitez les mouvements violents, ne laissez pas tomber votre appareil et ne le frappez pas.
- Vérifiez méticuleusement les connexions entre le mélangeur et le reste de l'équipement. Du blindage endommagé ou des connexions incorrectes pourraient provoquer des signaux sonores.

3. Panneau frontal et réglages (voir ill. 1)

Se référer aux illustrations en page 2 de ce mode d'emploi.

1	INTERRUPTEUR d'alimentation	**9**	Sélecteur d'entrée pour PHONO 1 ou LINE1
2	AFFICHAGE DE SORTIE	**10**	Contrôle de volume pour PHONO 2 ou LINE 2
3	Commutateur MONITEUR	**11**	Contrôle de volume pour PHONO 1 ou LINE 1
4	Moniteur contrôle de NIVEAU	**12**	Contrôle de volume pour MICRO 2 et MICRO 4
5	Entrée casque d'écoute	**13**	Contrôle de volume pour MICRO 1 et MICRO 3
6	Réglage du volume pour LINE 4	**14**	Prise jack de 6.3 mm pour MICRO 1
7	Réglage du volume pour LINE 3	**15**	Prise jack de 6.3 mm pour MICRO 2
8	Sélecteur d'entrée pour PHONO 2 ou LINE 2		

4. Panneau arrière et connexions (voir ill. 2)

16	Câble d'alimentation	**21**	Fiches d'entrée L/R PHONO 2 ou LINE 2
17	Fiche de sortie enregistrement L/R REC	**22**	Fiches d'entrée L/R PHONO 1 ou LINE 1
18	Fiches principales de sortie L/R AMP	**23**	Prise jack de 6.3 mm pour MICRO 4
19	Fiches d'entrée L/R LINE 4	**24**	Prise jack de 6.3 mm pour MICRO 3
20	Fiches d'entrée L/R LINE 3	**25**	Etau de mise à la terre : régler en cas de signaux sonores.

5. Connexions

Afin de garantir un fonctionnement optimal, les connexions doivent être établies correctement.

1. Vérifiez si l'interrupteur d'alimentation (1) se trouve en position éteint (OFF). Toute connexion doit être établie pendant que l'appareil est éteint. En d'autres mots, assurez-vous que tous les graduateurs (4, 6, 7, 10-13) sont mis aux positions minimales.
2. Insérez la fiche du câble d'alimentation (20) dans le socle d'alimentation.
3. Toutes les entrées nécessaires sont raccordées aux socles cinch au moyen de câbles blindés. Le même type de câble est employé afin d'établir le lien entre les jacks de sortie et un élément spécifique de l'unité stéréo.

4. Microphones: un maximum de quatre microphones peut être branché sur cette table de mixage en utilisant les fiches jack de 6.35 mm (14, 15, 26, 28). Utilisez un adaptateur approprié si vos microphones sont équipés de fiches jacks différents.
5. Les lecteurs CD, les magnétophones, les magnétoscopes et d'autres sources sonores de haute qualité, ainsi que les amplificateurs sont reliés aux socles cinch (23, 24).
6. Un tourne-disque avec une cellule magnétique à aimant mobile peut être relié aux socles cinch (25, 26).
7. Sorties pour amplificateurs, magnétophones, etc.
   Tout appareil ayant son entrée personnelle, comme par exemple les magnétophones, les magnétoscopes et les amplificateurs, doit être raccordé aux socles de sortie "REC" (21) et "AMP" (22). Il est de la plus haute importance de vérifier si l'entrée est reliée à la sortie de façon permanente.
8. Casque
   Le casque dont l'utilisateur ce sert afin de contrôler le son doit être raccordé au jack de 6.35 mm (5).

6. Commandes

1. Réglage du mixage de son
   Quand toutes les connexions ont été établies et toutes les sources sonores ont été réglées et raccordées à la table de mixage, vous pouvez enfoncer le bouton de l'interrupteur (1) d'alimentation. Le son est mixé avec le sélecteur LINE/PHONO (8, 9) et les 6 contrôles de volume (6, 7, 10-13). Ces contrôles règlent le ratio du mixage et le mixage final au moyen des sorties de l'amplificateur.
2. Moniteur
   Grâce au moniteur, il est possible d'écouter chaque signal d'entrée séparément avant d'augmenter le volume. Sélectionnez la fonction de contrôle appropriée via le commutateur MONITEUR (3). Vous pouvez régler le volume du casque utilisé pour la pré-écoute au moyen du contrôle NIVEAU (4).

7. Spécifications techniques

entrées	MICROPHONE	1,5 mV / 10 kΩ
	PHONO	3 mV / 47 kΩ
	LINE	150 mV / 22 kΩ
sorties	MASTER	0,775 V; 7 V max. / 600 Ω
	REC	0,775 V; 7 V max. / 600 Ω
réponse en fréquence	20 Hz - 20000 Hz ± 2 dB	
distortion	< 0,1 %	
rapport S/B	> 50 dB	
casque	≥ 8 Ω	
dimensions	270 x 45 x 180 mm	

N'employer cet appareil qu'avec des accessoires d'origine. La SA Velleman ne peut, dans la mesure conforme au droit applicable être tenue responsable des dommages ou lésions (directs ou indirects) pouvant résulter de l'utilisation de cet appareil.

Pour plus d'information concernant cet article et la dernière version de cette notice, visiter notre site web www.hqpower.eu.

Les spécifications et le contenu de cette notice peuvent être modifiés sans avis préalable.

© DROITS D'AUTEUR

SA Velleman est l'ayant droit des droits d'auteur pour cette notice. Tous droits mondiaux réservés. Toute reproduction, traduction, copie ou diffusion, intégrale ou partielle, du contenu de cette notice par quelque procédé ou sur tout support électronique que ce soit est interdite sans l'accord préalable écrit de l'ayant droit.

MANUAL DEL USUARIO

1. Introducción

A los ciudadanos de la Unión Europea

Importantes informaciones sobre el medio ambiente concerniente a este producto



Este símbolo en este aparato o el embalaje indica que, si tira las muestras inservibles, podrían dañar el medio ambiente. No tire este aparato (ni las pilas, si las hubiera) en la basura doméstica; debe ir a una empresa especializada en reciclaje. Devuelva este aparato a su distribuidor o a la unidad de reciclaje local. Respete las leyes locales en relación con el medio ambiente.

Si tiene dudas, contacte con las autoridades locales para residuos.

¡Gracias por elegir HQPower™! Lea atentamente las instrucciones del manual antes de usar el aparato. Si ha sufrido algún daño en el transporte no lo instale y póngase en contacto con su distribuidor.

Ha seleccionado una mesa de mezclas multifunción de alta calidad que cumple con todas las condiciones para aplicaciones profesionales y amateur. El aparato está equipado con un ajuste por nivel, lo que permite ajustar todos los componentes conectados de manera individual. Gracias al display de salida puede seleccionar fácilmente el nivel deseado.

2. Instrucciones de seguridad

Véase la **Garantía de servicio y calidad Velleman®** al final de este manual del usuario.

- El aparato funciona con una tensión potencialmente mortal. No lo abra para evitar descargas eléctricas.
- No exponga el aparato mucho tiempo al sol ni a otra fuente de calor.
- ¡Trate los ajustes con cuidado!: evite movimientos violentos, no deje caer el aparato y no lo golpee.
- Verifique cuidadosamente las conexiones entre la mesa de mezclas y lo demás del equipo. Un blindaje dañado o conexiones incorrectas podrían causar zumbidos.

3. Panel frontal y ajustes (véase fig. 1)

Véase las figuras en la página 2 de este manual del usuario.

1	INTERRUPTOR de alimentación	**9**	Selector de entrada para PHONO 1 o LINE 1
2	DISPLAY DE SALIDA	**10**	Ajuste de volumen para PHONO 2 o LINE 2
3	Conmutador MONITOR	**11**	Ajuste de volumen para PHONO 1 o LINE 1
4	Monitor ajuste del NIVEL	**12**	Ajuste de volumen para MICRO 2 y MICRO 4
5	Entrada auriculares	**13**	Ajuste de volumen para MICRO 1 y MICRO 3
6	Ajuste de volumen para LINE 4	**14**	Conector jack de 6.3 mm para MICRO 1
7	Ajuste de volumen para LINE 3	**15**	Conector jack de 6.3 mm para MICRO 2
8	Selector de entrada para PHONO 2 o LINE 2		

4. Panel trasero y conexiones (véase fig. 2)

16	Cable de alimentación	**21**	Conectores de entrada L/R PHONO 2 o LINE 2
17	Conector de salida grabación L/R REC	**22**	Conectores de entrada L/R PHONO 1 o LINE 1
18	Conectores principales de salida L/R AMP	**23**	Conector jack de 6.3 mm para MICRO 4
19	Conectores de entrada L/R LINE 4	**24**	Conector jack de 6.3 mm para MICRO 3
20	Conectores de entrada L/R LINE 3	**25**	Regleta de conexión con tornillos puesta a tierra: se ajusta en caso de zumbidos.

5. Conexiones

Para garantizar un funcionamiento óptimo, conecte las conexiones correctamente.

1. Verifique si el interruptor de alimentación (1) está en la posición desactivada (OFF). Haga sólo las conexiones si el aparato está desconectado. En otras palabras, asegúrese de que todos los ajustes (4, 6, 7, 10-13) estén en la posición 0.
2. Enchufe el cable de alimentación (20).
3. Todas las entradas necesarias están conectadas por cables blindados a los conectores cinch. Las conexiones de salida se conectan también con cables blindados a una instalación estéreo.

4. Micrófonos: es posible conectar máx. cuatro micrófonos a la mesa de mezclas al utilizar los conectores jack de 6.35 mm (14, 15, 26, 28). Utilice un adaptador adecuado si los micrófonos están equipados con conectores jacks diferentes.
5. Lectores de CD, magnetófonos, videograbadoras, otras fuentes sonoras de alta calidad y amplificadores se conectan a los conectores cinch (23, 24).
6. Es posible conectar un tocadiscos con brazo magnético a los conectores cinch (25, 26).
7. Salidas para amplificadores, magnetófonos, etc.
   Conecte un equipo de audio con propia entrada, como por ejemplo magnetófonos, videograbadoras y amplificadores, a los conectores de salida "REC" (21) y "AMP" (22). Asegúrese de que la entrada siempre esté conectada a la salida.
8. Auriculares
   Conecte los auriculares que utiliza para controlar la calidad del sonido al conector jack de 6.35 mm (5).

6. Funcionamiento

1. Ajustar la mesa de mezclas
   Después de haber realizado las conexiones y después de haber ajustado y conectado las fuentes sonoras a la mesa de mezclas, pulse el botón del interruptor (1) de alimentación. El sonido se mezcla con el selector LINE/PHONO (8, 9) y los 6 ajustes de volumen (6, 7, 10-13). Los ajustes se utilizan para regular la razón de mezcla deseada y la mezcla final por las salidas del amplificador.
2. Monitor
   Gracias al monitor, es posible oír cada señal de entrada por separado antes de aumentar el volumen. Seleccione la función de control adecuada por el conmutador MONITOR (3). Puede ajustar el volumen de los auriculares utilizados para la pre-escucha con el ajuste del NIVEL (4).

7. Especificaciones

entradas	MICROPHONE	1,5 mV / 10 kΩ
	PHONO	3 mV / 47 kΩ
	LINE	150 mV / 22 kΩ
salidas	MASTER	0,775 V; 7 V máx. / 600 Ω
	REC	0,775 V; 7 V máx. / 600 Ω
respuesta en frecuencia	20 Hz - 20000 Hz ± 2 dB	
distorsión	< 0,1 %	
relación señal/ruido	> 50 dB	
auriculares	≥ 8 Ω	
dimensiones	270 x 45 x 180 mm	

Utilice este aparato sólo con los accesorios originales. Velleman NV no será responsable de daños ni lesiones causados por un uso (indebido) de este aparato.

Para más información sobre este producto y la versión más reciente de este manual del usuario, visite nuestra página www.hqpower.eu.

Se pueden modificar las especificaciones y el contenido de este manual sin previo aviso.

© DERECHOS DE AUTOR

Velleman NV dispone de los derechos de autor para este manual del usuario. Todos los derechos mundiales reservados. Está estrictamente prohibido reproducir, traducir, copiar, editar y guardar este manual del usuario o partes de ello sin previo permiso escrito del derecho habiente.

BEDIENUNGSANLEITUNG

1. Einführung

An alle Einwohner der Europäischen Union

Wichtige Umweltinformationen über dieses Produkt



Dieses Symbol auf dem Produkt oder der Verpackung zeigt an, dass die Entsorgung dieses Produktes nach seinem Lebenszyklus der Umwelt Schaden zufügen kann. Entsorgen Sie die Einheit (oder verwendeten Batterien) nicht als unsortiertes Hausmüll; die Einheit oder verwendeten Batterien müssen von einer spezialisierten Firma zwecks Recycling entsorgt werden. Diese Einheit muss an den Händler oder ein örtliches Recycling-Unternehmen retourniert werden. Respektieren Sie die örtlichen Umweltvorschriften.

Falls Zweifel bestehen, wenden Sie sich für Entsorgungsrichtlinien an Ihre örtliche Behörde.

Vielen Dank, dass Sie sich für HQPower™ entschieden haben! Lesen Sie diese Bedienungsanleitung vor Inbetriebnahme sorgfältig durch. Überprüfen Sie, ob Transportschäden vorliegen. Sollte dies der Fall sein, verwenden Sie das Gerät nicht und wenden Sie sich an Ihren Händler.

Sie haben sich entschieden für ein ausgezeichnetes Stereo-Mischpult, das die höchsten Bedingungen bezüglich Applikationen im Heim- oder Profibereich erfüllt. Es hat eine Steuerfunktion pro Niveau damit Sie alle angeschlossenen Geräte individuell steuern können.

2. Sicherheitshinweise

Siehe **Velleman® Service- und Qualitätsgarantie** am Ende dieser Bedienungsanleitung.

- Dieses Gerät verwendet möglich tödliche Spannungen. Öffnen Sie das Gehäuse nicht. So vermeiden Sie elektrische Schläge.
- Das Gerät keinem Sonnenlicht oder Wärmequellen aussetzen.
- Seien Sie vorsichtig mit den Bedienelementen: vermeiden Sie rohe Gewalt, Erschütterungen und Fälle.
- Die Verbindungen zwischen das Mischpult und dem Rest der Geräte müssen sorgfältig geprüft werden. Schlechte Anschlüsse oder fehlerhafte Abschirmung können ein Summen verursachen.

3. Frontplatte & Bedienelemente (Siehe Abb. 1)

Siehe Abbildungen, Seite 2 dieser Bedienungsanleitung.

1	EIN/AUS-Schalter	**9**	Eingangswahlschalter für PHONO 1 oder LINE 1
2	AUSGANGSDISPLAY	**10**	Lautstärkeregelung für PHONO 2 oder LINE 2
3	MONITOR-Schalter	**11**	Lautstärkeregelung für PHONO 1 oder LINE 1
4	Monitor LEVEL-Bedienelement	**12**	Lautstärkeregelung für MIKE 2 und MIKE 4
5	Kopfhöreranschluss	**13**	Lautstärkeregelung für MIKE 1 und MIKE 3
6	Lautstärkeregelung für LINE 4	**14**	6.3mm-Anschluss für MIKE 1
7	Lautstärkeregelung für LINE 3	**15**	6.3mm-Anschluss für MIKE 2
8	Eingangswahlschalter für PHONO 2 oder LINE 2		

4. Rückplatte & Bedienelemente (Siehe Abb. 2)

16	Stromversorgungskabel	**21**	Eingangsanschlüsse L/R PHONO 2 oder LINE 2
17	Ausgangsanschlüsse L/R REC (Aufnahme)	**22**	Eingangsanschlüsse L/R PHONO 1 oder LINE 1
18	Hauptausgangsanschlüsse L/R AMP	**23**	6.3mm-Anschluss für MIKE 4
19	Eingangsanschlüsse L/R LINE 4	**24**	6.3mm-Anschluss für MIKE 3
20	Eingangsanschlüsse L/R LINE 3	**25**	Erdungsanschluss: zum Ausgleichen von Gebrumm

5. Anschlüsse

Alle Anschlüsse müssen korrekt ausgeführt werden, damit das Gerät richtig funktioniert.

1. Wenn Sie das Gerät ausschalten wollen, stellen Sie den EIN/AUS-Schalter in die "AUS"-Position. Stellen Sie alle Verbindungen her wenn das Gerät ausgeschaltet ist. Mit anderen Worten, achten Sie darauf, dass alle lineare Bedienelemente (4, 6, 7, 10-13) auf Null stehen.
2. Stecken Sie das Versorgungskabel (20) in die Steckdose.
3. Alle notwendigen Eingänge werden mit Cinch-Anschlüssen und abgeschirmten Kabeln angeschlossen.

4. Mikrofone: bis zu 4 Mikrofone können an dieses Mischpult angeschlossen werden über die 6.35mm-Anschlüsse (14, 15, 26, 28). Bitte Benutzen Sie einen geeigneten Adapter wenn Ihre Mikrofone einen anderen Steckertyp haben.
5. CD-Player, Kassettenrecorder, Videorecorder, Tonbandgeräte und andere High-Level-Audiosignalquellen und Verstärker müssen an den Cinch-Anschlüsse (23, 24) angeschlossen werden.
6. Ein Aufnahmegerät mit einem magnetischen Aufnehmer kann an der Cinch-Anschlüsse (25, 26) angeschlossen werden.
7. Ausgang für Verstärker, Tonbandgeräte, usw.
   Audiogeräte mit einem eigenen Eingang (wie Tonbandgeräte, Videorecorder und Verstärker) müssen an den Ausgang "REC" (21) und "AMP" (22) angeschlossen werden. Kontrollieren Sie, ob der Eingang immer an den Ausgang angeschlossen ist.
8. Kopfhörer
   Die Kopfhörer für Soundmonitoring werden sollten an den 6.35mm-Anschluss (5) angeschlossen werden.

6. Betrieb

1. Tonmischungselemente
   Drücken Sie den EIN/AUS-Schalter (1) wenn alle Verbindungen hergestellt sind und die Tonquellen geregelt und an das Mischpult angeschlossen sind. Der Ton wird über den LINE/PHONO Wahlschalter (8, 9) und die Lautstärkeregler (6, 7, 10-13) gemischt. Diese werden verwendet um das gewünschte Mischverhältnis und den endgültigen gemischten Ton über den Verstärkersausgang zu bekommen.
2. Monitoring
   Der Monitor erlaubt Ihnen, individuelle Eingangssignale anzuhören bevor Sie die Lautstärke erhöhen. Wählen Sie die betreffende Funktion mit dem MONITOR (3)-Schalter. Die Lautstärke des Kopfhörers zum Pre-Fader-Anhören muss über das Bedienelement LEVEL (4) geregelt werden.

7. Technische Daten

Eingänge	MIKROFON	1,5 mV / 10 kΩ
	PHONO	3 mV / 47 kΩ
	LINE	150 mV / 22 kΩ
Ausgänge	MASTER	0,775 V; 7 V max. / 600 Ω
	REC	0,775 V; 7 V max. / 600 Ω
Frequenzbereich	20 Hz - 20000 Hz ± 2 dB	
Klirrfaktor	< 0,1 %	
Signal/Rauschabstand	> 50 dB	
Kopfhörer	≥ 8 Ω	
Abmessungen	270 x 45 x 180 mm	

Verwenden Sie dieses Gerät nur mit originellen Zubehörteilen. Velleman NV übernimmt keine Haftung für Schaden oder Verletzungen bei (falscher) Anwendung dieses Gerätes.

Für mehr Informationen zu diesem Produkt und die neueste Version dieser Bedienungsanleitung, siehe www.hqpower.eu.

Alle Änderungen ohne vorherige Ankündigung vorbehalten.

© URHEBERRECHT

Velleman NV besitzt das Urheberrecht für diese Bedienungsanleitung. Alle weltweiten Rechte vorbehalten. Ohne vorherige schriftliche Genehmigung des Urhebers ist es nicht gestattet, diese Bedienungsanleitung ganz oder in Teilen zu reproduzieren, zu kopieren, zu übersetzen, zu bearbeiten oder zu speichern.

EN

Velleman® Service and Quality Warranty

Since its foundation in 1972, Velleman® acquired extensive experience in the electronics world and currently distributes its products in over 85 countries.
All our products fulfil strict quality requirements and legal stipulations in the EU. In order to ensure the quality, our products regularly go through an extra quality check, both by an internal quality department and by specialized external organisations. If, all precautionary measures notwithstanding, problems should occur, please make appeal to our warranty (see guarantee conditions).

General Warranty Conditions Concerning Consumer Products (for EU):

• All consumer products are subject to a 24-month warranty on production flaws and defective material as from the original date of purchase.
• Velleman® can decide to replace an article with an equivalent article, or to refund the retail value totally or partially when the complaint is valid and a free repair or replacement of the article is impossible, or if the expenses are out of proportion.
You will be delivered a replacing article or a refund at the value of 100% of the purchase price in case of a flaw occurred in the first year after the date of purchase and delivery, or a replacing article at 50% of the purchase price or a refund at the value of 50% of the retail value in case of a flaw occurred in the second year after the date of purchase and delivery.

• Not covered by warranty:

- all direct or indirect damage caused after delivery to the article (e.g. by oxidation, shocks, falls, dust, dirt, humidity…), and by the article, as well as its contents (e.g. data loss), compensation for loss of profits;
- consumable goods, parts or accessories that are subject to an aging process during normal use, such as batteries (rechargeable, non-rechargeable, built-in or replaceable), lamps, rubber parts, drive belts… (unlimited list);
- flaws resulting from fire, water damage, lightning, accident, natural disaster, etc.…;
- flaws caused deliberately, negligently or resulting from improper handling, negligent maintenance, abusive use or use contrary to the manufacturer's instructions;
- damage caused by a commercial, professional or collective use of the article (the warranty validity will be reduced to six (6) months when the article is used professionally);
- damage resulting from an inappropriate packing and shipping of the article;
- all damage caused by modification, repair or alteration performed by a third party without written permission by Velleman®.

• Articles to be repaired must be delivered to your Velleman® dealer, solidly packed (preferably in the original packaging), and be completed with the original receipt of purchase and a clear flaw description.
• Hint: In order to save on cost and time, please reread the manual and check if the flaw is caused by obvious causes prior to presenting the article for repair. Note that returning a non-defective article can also involve handling costs.
• Repairs occurring after warranty expiration are subject to shipping costs.
• The above conditions are without prejudice to all commercial warranties.

The above enumeration is subject to modification according to the article (see article's manual).

NL

Velleman® service- en kwaliteitsgarantie

Velleman® heeft sinds zijn oprichting in 1972 een ruime ervaring opgebouwd in de elektronicawereld en verdeelt op dit moment producten in meer dan 85 landen. Al onze producten beantwoorden aan strikte kwaliteitseisen en aan de wettelijke bepalingen geldig in de EU. Om de kwaliteit te waarborgen, ondergaan onze producten op regelmatige tijdstippen een extra kwaliteitscontrole, zowel door onze eigen kwaliteitsafdeling als door externe gespecialiseerde organisaties. Mocht er ondanks deze voorzorgen toch een probleem optreden, dan kunt u steeds een beroep doen op onze waarborg (zie waarborgvoorwaarden).

Algemene waarborgvoorwaarden consumentengoederen (voor Europese Unie):

• Op alle consumentengoederen geldt een garantieperiode van 24 maanden op productie- en materiaalfouten en dit vanaf de oorspronkelijke aankoopdatum.
• Indien de klacht gegrond is en een gratis reparatie of vervanging van een artikel onmogelijk is of indien de kosten hiervoor buiten verhouding zijn, kan Velleman® beslissen het desbetreffende artikel te vervangen door een gelijkwaardig artikel of de aankoopsom van het artikel gedeeltelijk of volledig terug te betalen. In dat geval krijgt u een vervangend product of terugbetaling ter waarde van 100% van de aankoopsom bij ontdekking van een gebrek tot één jaar na aankoop en levering, of een vervangend product tegen 50% van de kostprijs of terugbetaling van 50 % bij ontdekking na één jaar tot 2 jaar.

• Valt niet onder waarborg:

- alle rechtstreekse of onrechtstreekse schade na de levering veroorzaakt aan het toestel (bv. door oxidatie, schokken, val, stof, vuil, vocht…), en door het toestel, alsook zijn inhoud (bv. verlies van data), vergoeding voor eventuele winstderving.
- verbruiksgoederen, onderdelen of hulpstukken die onderhevig zijn aan veroudering door normaal gebruik zoals bv. batterijen (zowel oplaadbare als niet-oplaadbare, ingebouwd of vervangbaar), lampen, rubberen onderdelen, aandrijfriemen… (onbeperkte lijst).
- defecten ten gevolge van brand, waterschade, bliksem, ongevallen, natuurrampen, enz.
- defecten veroorzaakt door opzet, nalatigheid of door een onoordeelkundige behandeling, slecht onderhoud of abnormaal gebruik of gebruik van het toestel strijdig met de voorschriften van de fabrikant.
- schade ten gevolge van een commercieel, professioneel of collectief gebruik van het apparaat (bij professioneel gebruik wordt de garantieperiode herleid tot 6 maand).
- schade veroorzaakt door onvoldoende bescherming bij transport van het apparaat.
- alle schade door wijzigingen, reparaties of modificaties uitgevoerd door derden zonder toestemming van Velleman®.

• Toestellen dienen ter reparatie aangeboden te worden bij uw Velleman®-verdeler. Het toestel dient vergezeld te zijn van het oorspronkelijke aankoopbewijs. Zorg voor een degelijke verpakking (bij voorkeur de originele verpakking) en voeg een duidelijke foutomschrijving bij.
• Tip: alvorens het toestel voor reparatie aan te bieden, kijk nog eens na of er geen voor de hand liggende reden is waarom het toestel niet naar behoren werkt (zie handleiding). Op deze wijze kunt u kosten en tijd besparen. Denk eraan dat er ook voor niet-defecte toestellen een kost voor controle aangerekend kan worden.
• Bij reparaties buiten de waarborgperiode zullen transportkosten aangerekend worden.
• Elke commerciële garantie laat deze rechten onverminderd.

Bovenstaande opsomming kan eventueel aangepast worden naargelang de aard van het product (zie handleiding van het betreffende product).

FR

Garantie de service et de qualité Velleman®

Depuis 1972, Velleman® a gagné une vaste expérience dans le secteur de l'électronique et est actuellement distributeur dans plus de 85 pays.
Tous nos produits répondent à des exigences de qualité rigoureuses et à des dispositions légales en vigueur dans l'UE. Afin de garantir la qualité, nous soumettons régulièrement nos produits à des contrôles de qualité supplémentaires, tant par notre propre service qualité que par un service qualité externe. Dans le cas improbable d'un défaut malgré toutes les précautions, il est possible d'invoquer notre garantie (voir les conditions de garantie).

Conditions générales concernant la garantie sur les produits grand public (pour l'UE) :

• tout produit grand public est garanti 24 mois contre tout vice de production ou de matériaux à dater du jour d'acquisition effective ;
• si la plainte est justifiée et que la réparation ou le remplacement d'un article est jugé impossible, ou lorsque les coûts s'avèrent disproportionnés, Velleman® s'autorise à remplacer ledit article par un article équivalent ou à rembourser la totalité ou une partie du prix d'achat. Le cas échéant, il vous sera consenti un article de remplacement ou le remboursement complet du prix d'achat lors d'un défaut dans un délai de 1 an après l'achat et la livraison, ou un article de remplacement moyennant 50% du prix d'achat ou le remboursement de 50% du prix d'achat lors d'un défaut après 1 à 2 ans.

• sont par conséquent exclus :

- tout dommage direct ou indirect survenu à l'article après livraison (p.ex. dommage lié à l'oxydation, choc, chute, poussière, sable, impureté…) et provoqué par l'appareil, ainsi que son contenu (p.ex. perte de données) et une indemnisation éventuelle pour perte de revenus ;
- toute pièce ou accessoire nécessitant un remplacement causé par un usage normal comme p.ex. piles (rechargeables comme non rechargeables, intégrées ou remplaçables), ampoules, pièces en caoutchouc, courroies… (liste illimitée) ;
- tout dommage qui résulte d'un incendie, de la foudre, d'un accident, d'une catastrophe naturelle, etc. ;
- out dommage provoqué par une négligence, volontaire ou non, une utilisation ou un entretien incorrect, ou une utilisation de l'appareil contraire aux prescriptions du fabricant ;
- tout dommage à cause d'une utilisation commerciale, professionnelle ou collective de l'appareil (la période de garantie sera réduite à 6 mois lors d'une utilisation professionnelle) ;
- tout dommage à l'appareil qui résulte d'une utilisation incorrecte ou différente que celle pour laquelle il a été initialement prévu comme décrit dans la notice ;
- tout dommage engendré par un retour de l'appareil emballé dans un conditionnement non ou insuffisamment protégé.
- toute réparation ou modification effectuée par une tierce personne sans l'autorisation explicite de SA Velleman® ; - frais de transport de et vers Velleman® si l'appareil n'est plus couvert sous la garantie.

• toute réparation sera fournie par l'endroit de l'achat. L'appareil doit nécessairement être accompagné du bon d'achat d'origine et être dûment conditionné (de préférence dans l'emballage d'origine avec mention du défaut) ;
• tuyau : il est conseillé de consulter la notice et de contrôler câbles, piles, etc. avant de retourner l'appareil. Un appareil retourné jugé défectueux qui s'avère en bon état de marche pourra faire l'objet d'une note de frais à charge du consommateur ;
• une réparation effectuée en-dehors de la période de garantie fera l'objet de frais de transport ;
• toute garantie commerciale ne porte pas atteinte aux conditions susmentionnées.

La liste susmentionnée peut être sujette à une complémentation selon le type de l'article et être mentionnée dans la notice d'emploi.

ES

Garantía de servicio y calidad Velleman®

Desde su fundación en 1972 Velleman® ha adquirido una amplia experiencia como distribuidor en el sector de la electrónica en más de 85 países. Todos nuestros productos responden a normas de calidad rigurosas y disposiciones legales vigentes en la UE. Para garantizar la calidad, sometemos nuestros productos regularmente a controles de calidad adicionales, tanto a través de nuestro propio servicio de calidad como de un servicio de calidad externo. En el caso improbable de que surgieran problemas a pesar de todas las precauciones, es posible recurrir a nuestra garantía (véase las condiciones de garantía).

Condiciones generales referentes a la garantía sobre productos de venta al público (para la Unión Europea):

• Todos los productos de venta al público tienen un período de garantía de 24 meses contra errores de producción o errores en materiales desde la adquisición original;
• Si la queja está fundada y si la reparación o sustitución de un artículo no es posible, o si los gastos son desproporcionados, Velleman® autoriza reemplazar el artículo por un artículo equivalente o reembolsar la totalidad o una parte del precio de compra. En este caso, usted recibirá un artículo de recambio o el reembolso completo del precio de compra si encuentra algún fallo hasta un año después de la compra y entrega, o un artículo de recambio al 50% del precio de compra o el reembolso del 50% del precio de compra si encuentra un fallo después de 1 año y hasta los 2 años después de la compra y entrega.

Por consiguiente, están excluidos entre otras cosas:

- todos los daños causados directa o indirectamente al aparato (p.ej. por oxidación, choques, caída,...) y a su contenido (p.ej. pérdida de datos) después de la entrega y causados por el aparato, y cualquier indemnización por posible pérdida de ganancias;
- partes o accesorios, que estén expuestos al desgaste causado por un uso normal, como por ejemplo baterías (tanto recargables como no recargables, incorporadas o reemplazables), bombillas, partes de goma, etc. (lista ilimitada);
- defectos causados por un incendio, daños causados por el agua, rayos, accidentes, catástrofes naturales, etc.;
- defectos causados a conciencia, descuido o por malos tratos, un mantenimiento inapropiado o un uso anormal del aparato contrario a las instrucciones del fabricante;
- daños causados por un uso comercial, profesional o colectivo del aparato (el período de garantía se reducirá a 6 meses con uso profesional);
- daños causados por un uso incorrecto o un uso ajeno al que está previsto el producto inicialmente como está descrito en el manual del usuario;
- daños causados por una protección insuficiente al transportar el aparato.
- daños causados por reparaciones o modificaciones efectuadas por una tercera persona sin la autorización explícita de Velleman®;
- se calcula gastos de transporte de y a Velleman® si el aparato ya no está cubierto por la garantía.

• Cualquier artículo que tenga que ser reparado tendrá que ser devuelto a su distribuidor Velleman®. Devuelva el aparato con la factura de compra original y transpórtelo en un embalaje sólido (preferentemente el embalaje original). Incluya también una buena descripción del fallo;
• Consejo: Lea el manual del usuario y controle los cables, las pilas, etc. antes de devolver el aparato. Si no se encuentra un defecto en el artículo los gastos podrían correr a cargo del cliente;
• Los gastos de transporte correrán a carga del cliente para una reparación efectuada fuera del período de garantía.
• Cualquier gesto comercial no disminuye estos derechos.

La lista previamente mencionada puede ser adaptada según el tipo de artículo (véase el manual del usuario del artículo en cuestión).

DE

Velleman® Service- und Qualitätsgarantie

Seit der Gründung in 1972 hat Velleman® sehr viel Erfahrung als Verteiler in der Elektronikwelt in über 85 Ländern aufgebaut.
Alle Produkte entsprechen den strengen Qualitätsforderungen und gesetzlichen Anforderungen in der EU. Um die Qualität zu gewährleisten werden unsere Produkte regelmäßig einer zusätzlichen Qualitätskontrolle unterworfen, sowohl von unserer eigenen Qualitätsabteilung als auch von externen spezialisierten Organisationen. Sollten, trotz aller Vorsichtsmaßnahmen, Probleme auftreten, nehmen Sie bitte die Garantie in Anspruch (siehe Garantiebedingungen).

Allgemeine Garantiebedingungen in Bezug auf Konsumgüter (für die Europäische Union):

• Alle Produkte haben für Material- oder Herstellungsfehler eine Garantieperiode von 24 Monaten ab Verkaufsdatum.
• Wenn die Klage berechtigt ist und falls eine kostenlose Reparatur oder ein Austausch des Gerätes unmöglich ist, oder wenn die Kosten dafür unverhältnismäßig sind, kann Velleman® sich darüber entscheiden, dieses Produkt durch ein gleiches Produkt zu ersetzen oder die Kaufsumme ganz oder teilweise zurückzuzahlen. In diesem Fall erhalten Sie ein Ersatzprodukt oder eine Rückzahlung im Werte von 100% der Kaufsumme im Falle eines Defektes bis zu 1 Jahr nach Kauf oder Lieferung, oder Sie bekommen ein Ersatzprodukt im Werte von 50% der Kaufsumme oder eine Rückzahlung im Werte von 50 % im Falle eines Defektes im zweiten Jahr.

• Von der Garantie ausgeschlossen sind:

- alle direkten oder indirekten Schäden, die nach Lieferung am Gerät und durch das Gerät verursacht werden (z.B. Oxidation, Stöße, Fall, Staub, Schmutz, Feuchtigkeit, ...), sowie auch der Inhalt (z.B. Datenverlust), Entschädigung für eventuellen Gewinnausfall.
- Verbrauchsgüter, Teile oder Zubehörteile, die durch normalen Gebrauch dem Verschleiß ausgesetzt sind, wie z.B. Batterien (nicht nur aufladbare, sondern auch nicht aufladbare, eingebaute oder ersetzbare), Lampen, Gummiteile, Treibriemen, usw. (unbeschränkte Liste).
- Schäden verursacht durch Brandschaden, Wasserschaden, Blitz, Unfälle, Naturkatastrophen, usw.
- Schäden verursacht durch absichtliche, nachlässige oder unsachgemäße Anwendung, schlechte Wartung, zweckentfremdete Anwendung oder Nichtbeachtung von Benutzerhinweisen in der Bedienungsanleitung.
- Schäden infolge einer kommerziellen, professionellen oder kollektiven Anwendung des Gerätes (bei gewerblicher Anwendung wird die Garantieperiode auf 6 Monate zurückgeführt).
- Schäden verursacht durch eine unsachgemäße Verpackung und unsachgemäßen Transport des Gerätes.
- alle Schäden verursacht durch unautorisierte Änderungen, Reparaturen oder Modifikationen, die von einem Dritten ohne Erlaubnis von Velleman® vorgenommen werden.

• Im Fall einer Reparatur, wenden Sie sich an Ihren Velleman®-Verteiler. Legen Sie das Produkt ordnungsgemäß verpackt (vorzugsweise die Originalverpackung) und mit dem Original-Kaufbeleg vor. Fügen Sie eine deutliche Fehlerbeschreibung hinzu.
• Hinweis: Um Kosten und Zeit zu sparen, lesen Sie die Bedienungsanleitung nochmals und überprüfen Sie, ob es keinen auf de Hand liegenden Grund gibt, ehe Sie das Gerät zur Reparatur zurückschicken. Stellt sich bei der Überprüfung des Gerätes heraus, dass kein Geräteschaden vorliegt, könnte dem Kunden eine Untersuchungspauschale berechnet.
• Für Reparaturen nach Ablauf der Garantiefrist werden Transportkosten berechnet.
• Jede kommerzielle Garantie lässt diese Rechte unberührt.

Die oben stehende Aufzählung kann eventuell angepasst werden gemäß der Art des Produktes (siehe Bedienungsanleitung des Gerätes).

Made in Hong Kong
Imported by Velleman nv
Legen Heirweg 33, 9890 Gavere, Belgium
www.velleman.eu