Futurelight®

DJ-Scan 200

Professional scanner

Service-Dokumente
Service-documents
Documents de service
Documentos de servicio

Version 1.0

Spare-parts DJ-Scan 200

No.	Designation - German	Designation - English	Designation - French	Designation - Spanish
E3126401	Sockel für DJ-Scan 200	Lampsocket for DJ-Scan 200	Douille pour DJ-Scan 200	Casquillo para DJ-Scan 200
E3126402	Shutter für DJ-Scan 200	Shutter for DJ-Scan 200	Shutter pour DJ-Scan 200	Shutter para DJ-Scan 200
E3126403	Farbrad für DJ-Scan 200	Colorwheel for DJ-Scan 200	Roue des couleurs pour DJ-Scan 200	Rueda de colores para DJ-Scan 200
E3126404	Starter für DJ-Scan 200	Ignitor for DJ-Scan 200	Starter pour DJ-Scan 200	Encendedor para DJ-Scan 200
E3126405	Steppermotor für DJ-Scan 200	Stepping-motor for DJ-Scan 200	Moteur à pas pour DJ-Scan 200	Motor a paso para DJ-Scan 200
E3126406	Quarz für DJ-Scan 200	Quartz for DJ-Scan 200	Quartz à pas pour DJ-Scan 200	Quartz a paso para DJ-Scan 200
E3126407	Spiegel für DJ-Scan 200	Mirror for DJ-Scan 200	Miroir pour DJ-Scan 200	Espejo para DJ-Scan 200
E3126408	Goborad für DJ-Scan 200	Gobo wheel for DJ-Scan 200	Roue des gobos pour DJ-Scan 200	Rueda de gobos para DJ-Scan 200
E3126409	Feststellschraube für Bügel f.DJ-Scan 200	Fixation screw f.mounting brack. DJ-Sc200	Vis de fixation pour lyre p. DJ-Scan 200	Tornillo de fijación p.lira p.DJ-Scan 200
E3126410	Trafo für DJ-Scan 200	Transformer for DJ-Scan 200	Transformateur pour DJ-Scan 200	Transformador para DJ-Scan 200
E3126411	Lüfter für DJ-Scan 200	Fan for DJ-Scan 200	Ventilateurr pour DJ-Scan 200	Ventilator para DJ-Scan 200
E3126412	Kaltgerätebuchse m. Sicherungsh. DJ-Sc200	IEC mounting-socket w. fuse-holder DJ-Sca	Prise de sortie CEI a. porte-fusib.DJ-Sca	Casquillo IEC con portafusible DJ-Scan200
E3126413	Objektivlinse für DJ-Scan 200	Objectiv-lens for DJ-Scan 200	Objectif pour DJ-Scan 200	Objetivo para DJ-Scan 200
E3126414	Linse 1te für DJ-Scan 200	First lens for DJ-Scan 200	1ière lentille pour DJ-Scan 200	1a lente para DJ-Scan 200
E3126415	Linse 2te für DJ-Scan 200	Second lens for DJ-Scan 200	2ième lentille pour DJ-Scan 200	2a lente para DJ-Scan 200
E3126416	Reflektor für DJ-Scan 200	Reflector for DJ-Scan 200	Réflecteur pour DJ-Scan 200	Reflector para DJ-Scan 200
E4000460	IC ULN 2803 A	IC ULN 2803 A	IC ULN 2803 A	IC ULN 2803 A

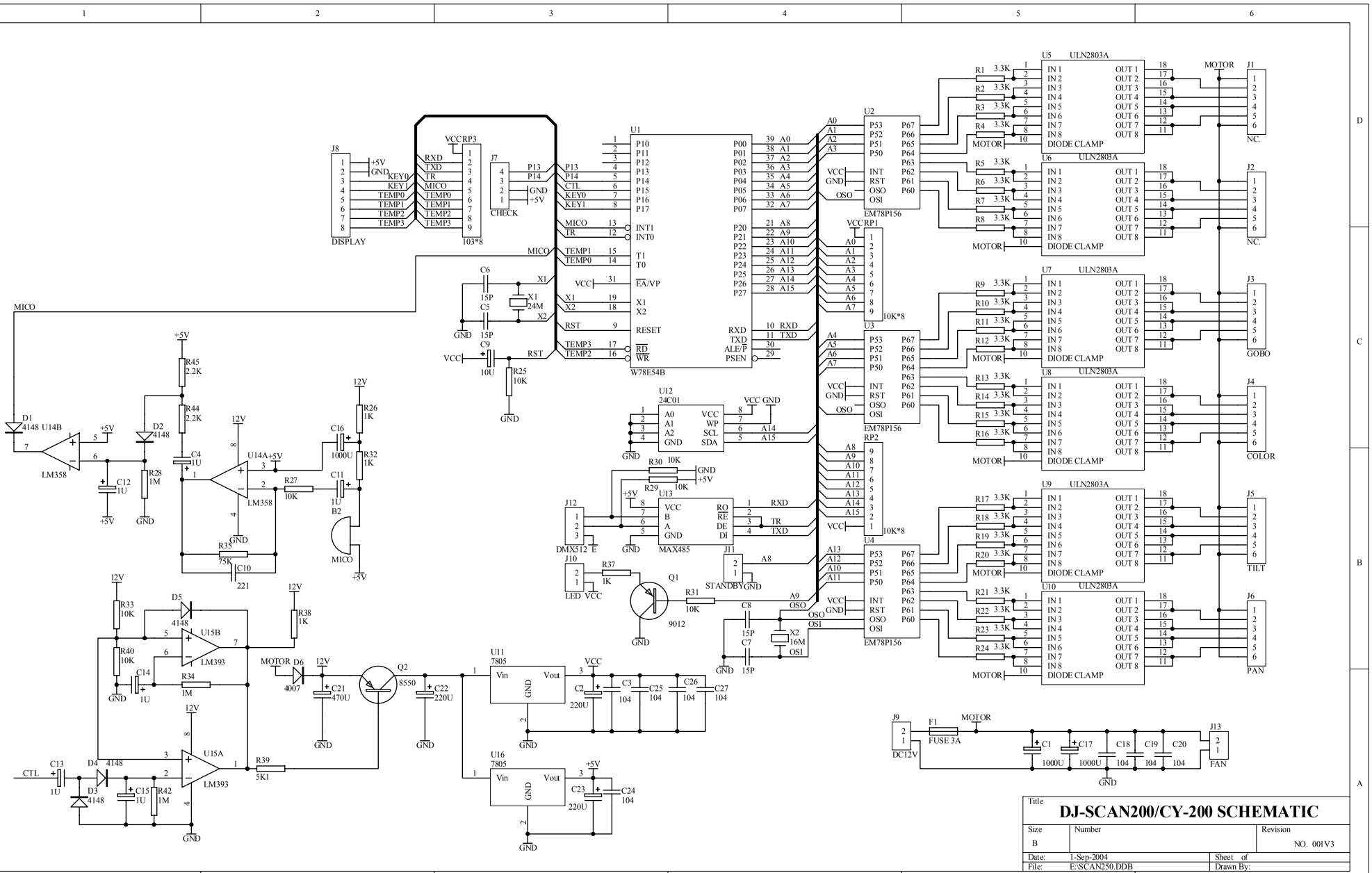

Title		
DJ-SCAN200/CY-200 SCHEMATIC		
Size: B	Number	Revision: NO. 001V3
Date: 1-Sep-2004		Sheet of
File: E:\SCAN250.DDB		Drawn By: