ese Zeichnung ist unser Eigentum. Jede Vervielfältigung,
erwertung oder Mitteilung an dritte Personen ist strafbar
nd wird gerichtlich verfolgt. (Urheberrechtsgesetz, Gesetz
gegen unlauteren Wettbewerb, BGB).

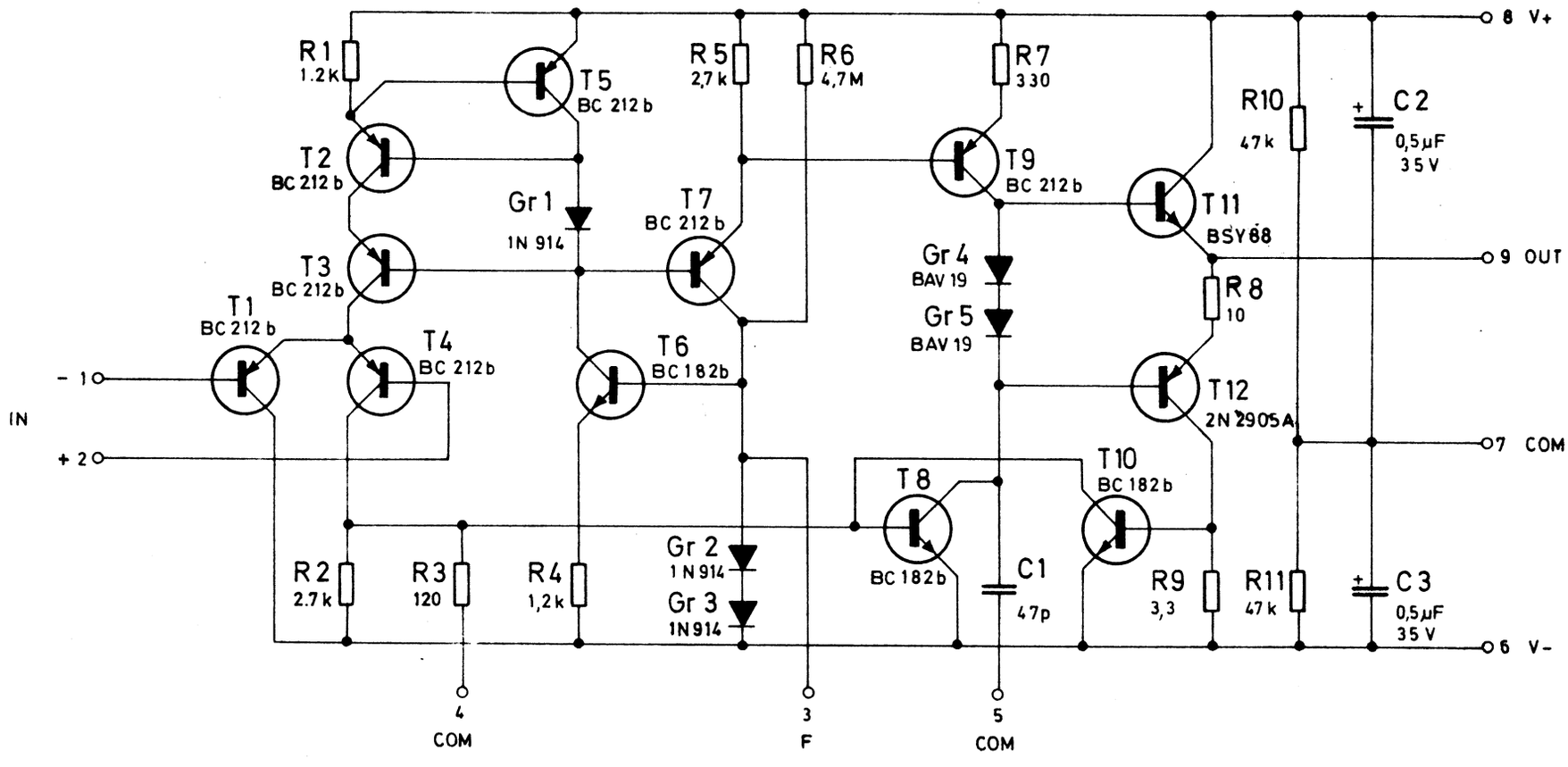


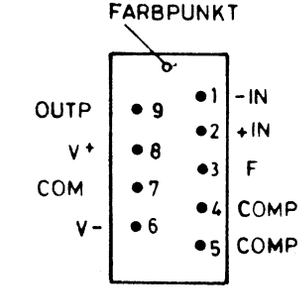


FARBPUNKT NEBEN BEZEICHNUNGSSCHILD

GRÜN: BC 337-25, BC 327-25, BAX 81

ROT: 2N 2219 A, 2N 2905 A, BAV 19

# OPERATIONSVERSTÄRKER OA 10
# OPERATIONAL AMPLIFIER OA 10

31710 901 03.7

GEORG NEUMANN GMBH
BERLIN
HAUSINTERN