BOUCLE DE BASE

Manuel d'utilisation

SÉRIE DE BASE

NUJ (

www.nuxefx.com

Nous vous remercions d'avoir choisi la **n! J (boucle de base** pédale!

Boucle de base vous permet d'enregistrer et de créer des phases de la musique et la lecture en boucle! Que vous pratiquez, Compose, ou jouer à des concerts live, vous gel inspiré des fonctions bien pensées de boucle de base!

S'il vous plaît prendre thelimelo readlhis gel manuel carefullylo le maximum de l'unité. Nous recommendlhat vous gardez le manuel à portée de main pour référence future.

TRAITS

- Enregistrement et overdub autant de couches que vous avez besoin.
- Upio 6 Heures recordinglime.
- Mono ou Stéréo enregistrement * (entrée stéréo uniquement via la prise AUX IN).

- 99 mémoires utilisateur.
- Intégré rythme! Racks avec 40 modèles.
- Changez le tempo de la lecture de vos phrases enregistrées sans changer la clé.

- Swilching phrases wilhout latence.
- Pédale d'extension (en option) pour plus de contrôle.
- Importation et sauvegarde des phrases avec PC.
- Fonctionne sur piles et adaptateur secteur.

droits d'auteur

Droit d'auteur 2013 Cherub Technology Co. *Ali droits réservés. Nux et LOOP CORE sont des marques* de *Chérubin Techno / logie* Co. *autres produits*

Les noms modélisés dans ce produit sont des marques commerciales de leurs sociétés respectives qui ne cautionne pas et ne sont pas associés ou affiliés

Cherub Technology Co.

Précision

Alors que tous les effort *a été fait ta garantir l'exactitude et le contenu* de ***ce Manua /, Cherub Technology* Co. *ne fait aucune déclaration ou garantie quant au contenu.***

WARNINGI-INSTRUCTIONS IMPORTANTES DE SÉCURITÉ

AVANT CONNECTER, LIRE LES INSTRUCTIONS AVERTISSEMENT: Pour

réduire la
risque d'incendie ou d'électrocution, faire ou de
appareil à la
la pluie ou à l'humidité.

MISE EN GARDE: Pour reducethe risque d'incendie
choc électrique, ne pas enlever pas exposer cet
des vis. Aucune pièce réparable par l'utilisateur
à l'intérieur. Adressez-vous à un personnel qualifié.

MISE EN GARDE: Cet équipement a été testé et foundlo conforme aux limites d'un au titre de l'appareil numérique de classe B o Partie 15 des règlements de la FCC. Son fonctionnement est soumis aux deux conditions suivantes: (1) Cet appareil ne peut pas causer d'interférences nuisibles et (2) cet appareil doit accepter toute interférence reçue, y compris les interférences qui peuvent entraîner un mauvais fonctionnement.

UNE

Le symbole de l'éclair à l'intérieur

un triangle signifie « Prudence électrique! » Elle indique la présence d'informations sur la tension d'exploitation et les risques de choc électrique Potentiel.

Le point d'exclamation dans un triangle signifie « Prudence! » S'il vous plaît lire les informations suivant ta tous les panneaux d'avertissement.

1. Utilisez uniquement le bloc d'alimentation ou le cordon d'alimentation. Si vous n'êtes pas! sûr du type d'alimentation disponible, consultez votre revendeur ou la compagnie d'électricité locale.

2. Ne placez pas de sources de chaleur telles que des radiateurs, des bouches de chaleur, ou tout autre appareil produisant de la chaleur.
3. Garde contre abjects ou liquides entrant dans l'enceinte.
4. Ne pas tenter ta réparer vous-même, car l'ouverture ou le retrait des couvercles peut vous exposer ta points de tension dangereux ou d'autres risques. Adressez-vous à un personnel qualifié.

5. Adressez-vous service ta personnel qualifié.
   Un entretien est nécessaire lorsque l'appareil a été endommagé d'une manière quelconque, par exemple lorsque le cordon d'alimentation ou la prise est endommagé, du liquide a été renversé ou 'objets sont tombés dans l'appareil, l'appareil a été exposé à la pluie ou à l'humidité, ne fonctionne pas normalement ou est tombé.

6. Le cordon d'alimentation doit être débranché lorsque l'appareil est inutilisé pendant o être de longues périodes.
7. Protéger le cordon d'alimentation de l'être piétiné ou pincé, en particulier au niveau des fiches, des prises et au point où ils sortent de l'appareil.

8. Une écoute prolongée à un niveau sonore élevé peut provoquer une perte auditive irréparable et / ou des dommages. Assurez-vous toujours ta pratique « écoute en toute sécurité ».

Suivez toutes les instructions et mises en garde tous les garde

CONSERVER CES INSTRUCTIONS!

INTERFACE DU PRODUIT

• • • À

<D, je M . a --- + 11! Hl-_,

,------**11 + 111 ---- ti 1

« " = M ROBINET ®

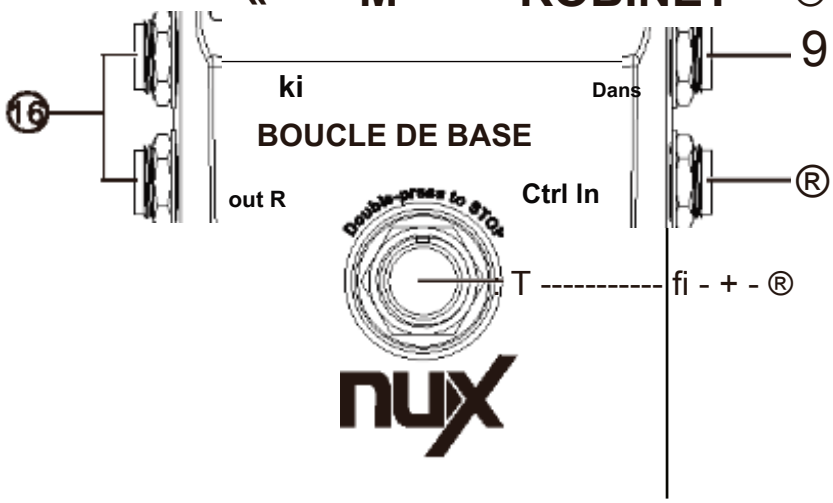

1. AFFICHAGE

Elle indique les souvenirs et le numéro de rythme et d'autres informations de vente.

2. Bouton LOOP

Pour régler le niveau du volume de lecture de l'audio enregistré.

3. Bouton RHYTHM

Pour régler le niveau du volume du rythme interne! Racks.

bouton 4.SAVE/DELETE

Pour enregistrer l'expression actuelle ou delele l'expression dans la mémoire actuelle.

5. Touche STOP MODES

Pour choisir la façon dont vous voulez arrêter pendant la lecture après avoir appuyé sur la pédale o arrêt. (Voir. 1.4 pour plus de détails.)

6. bouton RHTHM

Ceci est pour activer / désactiver le rythme ou la sélection de motifs rythmiques.

sept. Lumières LED

REC: La lumière rouge indique que vous enregistrez. DUB: La lumière orange indique que vous overdub. PLAY: Le voyant vert indique qu'il est en cours de lecture de la phase actuelle.

Pendant overdub, à la fois DUB et PLAY s'allument.

bouton 8.TAP

Presslhis severallimes à la chaux pour régler le tempo du rythme. Cela peut changer la vitesse de lecture d'une boucle enregistrée.

9. boutons Haut et Bas

Pour sélectionner les numéros de mémoire, des motifs rythmiques et d'autres options de réglage.

10. Foot Switch

Pour enregistrer, overdub, la lecture, et vous appuyez également sur cette pédale pour arrêter, Undo / Redo et l'enregistrement clair. (S'il vous plaît voir les instructions ci-dessous pour plus de détails)

11. Jack USB

Connec! la boucle de base à votre PC avec un câble mini-USB pour importer des données audio ou de sauvegarde. (Voir .4.7)

12. EN PUISSANCE

Boucle de base nécessite 9V DC / 300 mA avec centre négatif. Utilisez l'alimentation avec des spécifications identiques. (À savoir en option NUX AC-008A)

13. AUX IN (En stéréo)

Vou peut connecter un périphérique de lecture de musique à extensionnelle signal d'entrée de musique stéréo o boucle de base, et enregistrer la musique d'entrée comme une boucle stéréo.

Ou bien, vous pouvez utiliser un câble « Y » o entrée le signal stéréo de vos effets de guitare ou autres instruments o boucle de base.

14. Jack

Ceci est une entrée mono. Branchez votre guitare à cette prise.

15. Dans Ctrl

Ceci est pour connecter les pédales extensives o arrêt de la lecture, effacer une phrase, de commutation souvenirs, ou faire le tempo TAP. (Voir .3.7)

16.0ut LIOut R Stereo

Ces sortie le signal à votre ampli guitare ou un mélangeur. Out L est la principale sortie mono. Si vous ne saisissez votre guitare mono signal s'il vous plaît utiliser Out L.

AVIS IMPORTANT: Out L fonctionne comme déclencheur de puissance bien. Débranchez le câble de l'extérieur intercatif mettre hors tension de la boucle de base.

Si tu signal stéréo entrée fromAUX In, et le son est émis uniquement de Out L au système monaural, le son sera émis en mono signaux.

INSTALLATION DES PILES

La batterie est fournie avec l'appareil. La durée de vie de la batterie peut être limiled, cependant, le but principal était de permettre sincelheir tesling.

Insérez les piles comme indiqué dans la figure, en faisant attention à orienter correctement les piles.

1. Retirez l'ancien batlery du boîtier de la batterie et retirez le cordon pression connectedIo il.

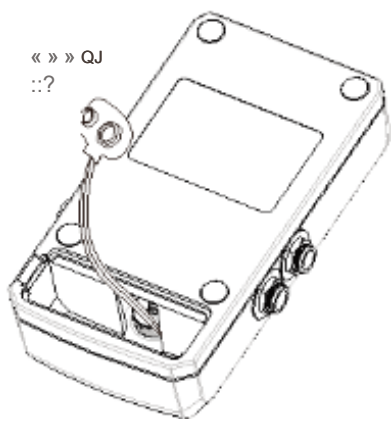

2. Connectez le composant logiciel enfichable Cordio la nouvelle batterie et placer la batterie dans le boîtier de la batterie.

3. Lorsque la batlery délabrée, le son des gels unitaires déforment. Si cela se produit, remplacer par une batterie neuve.

4. Autonomie de la batterie peut varier selon le type de batterie.

5. La puissance Cornes sur lorsque vous insérez la fiche de connecteur dans la prise OUT L.

6. L'utilisation d'un adaptateur secteur est recommandé que la consommation d'énergie du unil est relativement élevé.

CONNEXIONS

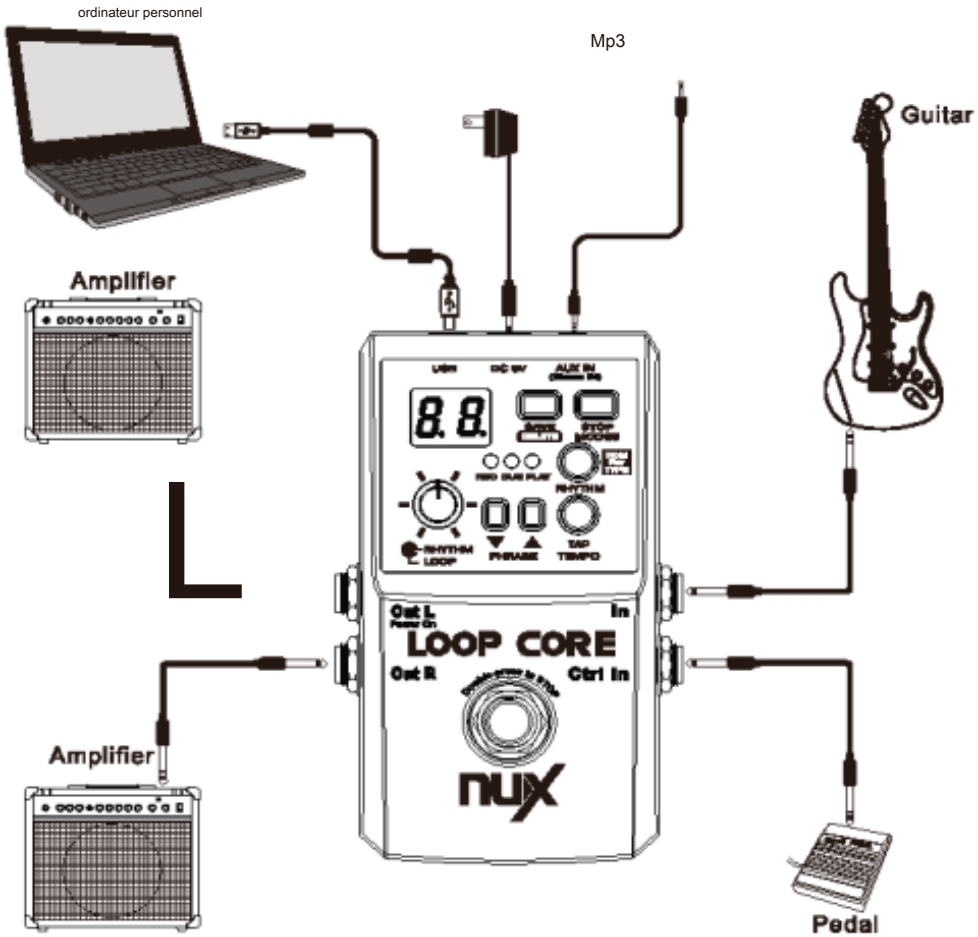

MARCHE / ARRÊT

Lors de l'exécution de l'unité de puissance de la batterie, l'insertion d'une fiche dans la **EN DEHORS** Ljack passera automatiquement l'appareil. Pour éviter tout dysfonctionnement et / ou endommager les enceintes ou d'autres appareils, baissez toujours le volume et mettez hors tension tous les appareils avant d'effectuer les branchements.

Une fois les branchements effectués, mettez sous tension o votre appareil différents dans l'ordre spécifié. En tournant sur l'appareil dans le mauvais ordre, vous risquez de provoquer malfunclion et / ou haut-parleurs damagelo et dispositifs olher.

Lors de la mise sous tension: Allumez o votre ampli guitare dernier. Lors de la mise hors tension: Mettez l'appareil hors tension o votre ampli guitare en premier.

REMARQUE: Boucle de base prendra quelques auto-test de fonctionnement secondslo et l'écran affiche « SC » afler llis sous tension. Ilwill retour
à l'état normal après l'auto-test.

INSTRUCTION D'OPÉRATION

1. ENREGISTREMENT ET CREAT À UNE BOUCLE PHRASE

1.1 ENREGISTREMENT NORMAL MODE (Défaut)

1.1.1 Sélectionnez un emplacement de mémoire emply en appuyant sur la **en haut** et **Vers le bas** flèches.

L'écran affiche le numéro de la mémoire en cours. Un point al le coin en bas droil des moyens d'affichage du numéro de mémoire currenl a déjà les données enregistrées. Iflhere est pas dol, ilmeans le numéro actuel de la mémoire n'a pas de données, et vous pouvez star! pour créer une nouvelle boucle et enregistrez-inlhis emplacement mémoire.

1.1.2 **RECORD:** Appuyez sur la pédale pour commencer à enregistrer une boucle.

1.1.3 **OVERDUB:** Afler une boucle a été enregistrée, vous pouvez enregistrer overdubs il. Eachlime vous appuyez sur la pédale, la séquence est: **Rec - Lecture - Overdub.**

REMARQUE: Vou pouvez modifier cette séquence: **Enregistrement Overdub - Lecture** en suivant ceci:

Wh ile maintenant la pédale, mettre sous tension par inserling DCjack et brancher un câble dans OUT Ljack. L'écran affiche " ***r d »*** ou " ***r P »,*** vous pouvez sélectionner l'un en appuyant sur les touches fléchées et appuyez sur la pédale onc11 pour confirmer.

"R d" pour **Jouer Overdub- - Record.**

« r P » pour **Enregistrement - Lecture - Overdub.**

REMARQUE: Pour overdub sur l'expression actuelle. boucle de base exige que le total restant recordinglime doit être plus longue que thelime de phrase currenl. Si le voyant clignote DUB lighl continue après avoir overdub, cela signifie que vous Cannai superposez sous ce statut.

Si l'écran affiche » ***FU »,*** ilmeans la mémoire est pleine et que vous êtes dossier net ablelo.

1.1.4 **ARRÊTEZ:** Pendant la lecture ou overdub, appuyez deux fois sur la pédale (presse la pédale deux fois dans 1 sec) pour arrêter.

1.2AUTO MODE ENREGISTREMENT

Vou peut d'ensemble temporaire de la boucle de base sur Auto mode d'enregistrement en suivant les étapes ci-dessous:

1.2.1 Sous un emplacement de mémoire vide, maintenir la touche enfoncée **ARRÊTEZ MODE** bouton pendant 2 secondes, « *rr* » clignote sur la écran, appuyez sur **MODE STOP** bouton dans les 2 secondes pour changer à " ***R r*** » pour activer le mode d'enregistrement automatique.

1.2.2 Dans ce mode, la première fois que vous appuyez sur la pédale d'enregistrement entrera état de veille et le REC LED clignote. Elle commence automatiquement l'enregistrement dès qu'il détecte le signal sonore d'entrée de AUX In ou prise d'entrée.

1.2.3 Superposition et la lecture sont les mêmes que le mode d'enregistrement normal.

REMARQUE: Changement de mode d'enregistrement automatique ne fonctionne que temporaires pour l'emplacement actuel de la mémoire. Le passage à numéro suivant de la mémoire va revenir en mode Enregistrement normal, qui est le mode par défaut pour la boucle de base.

1.3UNDO / REDO / UNDO EFFACER Pendant overdub ou la lecture, vous pouvez maintenir la pédale pendant 2 secondes pour annuler (annuler) la plus récente de la superposition.

REFAIRE Pendant la lecture, appuyez sur la pédale pendant 2 secondes peut restaurer l'overdub que vous venez annulé.

• Redo est seulement pour restaurer overdub. Il y aura un petit point affiché au milieu de theIwo chiffres Io indique que vous avez des données qui peuvent être remis en état.

CLAIR Vou pouvez effacer toutes les données d'enregistrement dans cette mémoire par maintenir le bas de la pédale pendant 2 s à l'arrêt. (Les données déjà enregistrées ne seront pas effacés de cette façon, ce qui est différent de SUPPRIMER (voir 1.8)

1.4 ARRET MODES

BOUCLE DE BASE dispose de trois modes d'arrêt que vous pouvez choisir de terminer la lecture.

1.4.1 Avant étoiles! jouer une boucle ou pendant la lecture, vous pouvez appuyer sur les boutons pour sélectionner ARRÊT MODES la façon dont vous voulez la fin looplo après avoir appuyez deux fois sur la pédale.

"St": arrête instantanément.

"Fn": arrêter à la fin de cette boucle.

"FR": disparaître et arrêter 1Osec.

1.4.21f vous choisissez " *Fn »* ou " *FR »,* Une fois que vous appuyez deux fois sur la pédale pendant la lecture, la LED PLAY sera la vedette! clignotant jusqu'à ce que des butées ilfinally. Si vous voulez toujours la boucle pour terminer instantanément pendant thelime lorsque le voyant PLAY clignote, appuyez rapidement sur la pédale une fois de plus.

1.5 NOMBRE DE MÉMOIRE COMMUTATION / BOUCLES Vous pouvez appuyer sur touches Haut et Bas pour les numéros de mémoire de commutation / boucles, ou en utilisant la pédale en option (voir extensionnelle 3).

Pendant la lecture, si vous passez à une autre boucle, le numéro de la phrase choisie sera la vedette! clignote, et quand la fin de la boucle de courant atteint, la boucle choisie sera la vedette! en jouant. La transition a NO GAP, il est donc parfait pour créer une piste de support complète qui a vers et chorusll

1.6 ENREGISTRER UNE BOUCLE DE MÉMOIRE

Une fois que vous avez créé une boucle de la musique, vous pouvez enregistrer ILTO mémoire. Vous pouvez enregistrer Upio 99 mémoires. Chaque mémoire peut être aussi longtemps que vous le souhaitez jusqu'à ce qu'il atteigne la limite de mémoire. La limite de mémoire de boucle de base est de 4 Go. recordinglime maximale est d'environ 6 heures.

1.6.1 bouton Appuyez brièvement sur SAVE et vous verrez le numéro de mémoire et " SR " clignote sur l'écran à son tour.

1.6.2 Appuyez sur Haut ou Bas pour choisir un emplacement mémoire vide (le coin en bas à droite de l'écran n'a pas de point), et appuyez sur SAVE againIo confirmer le stockage. Ou, vous pouvez appuyer sur une touche autre! Han SAVE et UP / DOWNIo abandonner l'épargne.

1.6.3 Toutes les données y compris les enregistrements, le mode d'arrêt, le tempo et le motif rythmique sélectionné sera enregistré. Mais le mode d'enregistrement ne sera pas enregistré. mode d'enregistrement automatique ne peut être réglé temporaire (voir **1.2).**

REMARQUE: Vous ne pouvez pas savelo un emplacement mémoire qui contient déjà des données. Lors de l'étape 1.6.2, si vous appuyez sur **Haut ou bas** bouton et le numéro suivant la mémoire contient déjà des données, il vous mènera à la ferme! emplacement de mémoire vide.

1.7 COPIE A BOUCLE PHRASE

Vous pouvez copier o une boucle enregistrée vers un autre emplacement de mémoire en suivant les étapes ci-dessous:

1.7.1Choose la looplhal mémoire vous wantlo copie.

appuyez sur 1.7.2Short **SAVE / SUPPRIMER** bouton et vous verrez la numéro de la mémoire sur l'étoile d'affichage! clignotant.

1.7.3Press **Haut ou bas** de choisir un emplacement mémoire vide (Le coin en bas à droite de l'écran n'a pas de point), et appuyez sur **SAVE / SUPPRIMER** pour confirmer le stockage.

REMARQUE: Si la mémoire restante ne suffit pas pour copier la boucle choisie, l'écran affiche " *FU ".*

1.8 SUPPRIMER UNE MEMOIRE

1.8.1 Maintenez la touche enfoncée la **SAVE / DEL ETE** bouton pour wo seconde, tu verras " *d L. "* clignote sur l'écran.

1.8.2Press **SAVE / SUPPRIMER** une fois againlo confirmation deleling. Ou, vous pouvez appuyer sur une touche autre! han **SAVE / DEL ETE** lo abandonner deleling.

1.8.3 Toutes les données y compris les enregistrements, le mode d'arrêt, le tempo et le motif rythmique sélectionné sera supprimé.

2. TRACKS RHYTHM

LOOP CORE a intégré le rythme! Rackslhal avec 40 modèles, allant de métronome cliquez pour tambour! Rackslhal couvrir différents styles de musique. Vous pouvez utiliser le rhythmlo guider votre enregistrement, ou même vous afler l'enregistrement terminé, vous pouvez activer le rythme! Racks et ilwill intelligemment immedialely trouver votre rythme et suivi!

Appuyez sur tempo bouton clignote pour indiquer le temps.

2.1 presse **RHYTHM ou TAP TEMPO** bouton pour allumer le
rythme. Le son par défaut est métronome clic. Le bouton RHYTHM clignote pour indiquer le tempo. Si tu star! le rythme après la boucle a été enregistrée, le Core boucle détecte automatiquement le tempo de la boucle.

2.2 TAP TEMPO bouton allume pour indiquer que vous pouvez utiliser
ceci pour définir le tempo. Si ce bouton ne se allume pas, cela signifie tap tempo n'est pas possible dans un tel état, par exemple lors de l'enregistrement ou overdub.

2.3 Maintenez la touche enfoncée **RYTHME** bouton pendant 2 secondes, et vous verrez
le numéro de motif clignotant sur l'affichage.

2.4 Utilisation **UP** et **VERS LE BAS** boutons pour choisir votre favori
modèle.

2,5 Utilisation **TAP TEMPO** pour régler le tempo désiré.

2.6 Le défaut **signature TIME** de la boucle de base est 4/4 battement. vou
peut changer à 3/4 temps par:
2.6.1 uniquement dans un emplacement mémoire vide, activez le rythme, appuyez et
maintenez la **TAP TEMPO** bouton jusqu'à ce que vous voyez « » ***je b »*** **ou** ***" 3b »*** clignote sur l'écran.
2.6.2 presse **Haut ou bas** bouton pour basculer entre « » ***kg"***
ou "] b".
2.6.3 presse **TAP TEMPO** à nouveau pour confirmer le réglage.

REMARQUE: Changinglime signature à 3/4 est uniquement valable pour les
mémoire de courant.
Vou ne peut signature changelime avant étoile! quoi que ce soit dossier. Il est impossible à la signature de changelime s'il est déjà l'enregistrement.

Rh hm			
01	Métronome	11	M; n_Mnn sept
02	Salut chapeau	12	Pon
03	Roche	13	Poo 2
04	rock 2	14	roche rapide
05	battage	15	Métal
06	Blues rock	16	Latin
07	Balançoire	17	Latin 2
08	pavs	18	Old TimesRock
09	pavs 2	19	Reaaae
dix	Hio-Hao	20	Danse

3.En CONTRÔLE PÉDALES extensionnelle

Vou peut brancher une pédale de commande d'extension o Ctrl Injack,
à savoir Chérubin WTB-004 Pédale (en option) pour avoir plus de contrôle à main levée pendant l'exécution en direct:

3.1 Brancher le WTB-004Io Ctrl En prise sur la boucle de base avec le WTB-004 PAS enfoncé pendant al moins 1 seconde, de sorte que la boucle de base peut reconnaître la pédale.

3.2 Arrêt: appuyez brièvement sur le WTB-004 une fois l'arrêt pendant l'enregistrement, overdub et la lecture. Identique à doublepress la pédale de boucle de base.

3.3 TAP TEMPO: appuyez sur WTB-004 severallimes à la chaux pour régler le tempo pendant les arrêts.

3.4 Effacer Loop: maintenez enfoncée la WTB-004 efface tous les enregistrements qui ne sont pas enregistrés.

3.5 Vou peut connecter deux WTB-004 pedalsIo boucle de base si vous utilisez un câble « V » comme ceci:



Puis, un WTB004 fonctionnera comme ci-dessus, l'autre WTB004 peut être utilisé pour passer des numéros de mémoire:

3.5.1 Appuyer brièvement sur la deuxième WTB-004, ilswitched au prochain numéro de la mémoire, même que d'appuyer sur le bouton Up.

Appuyez sur la seconde 3.5.2 WTB-004 deux fois en une seconde sera switchIo le numéro de la mémoire précédente, même que vous appuyez sur le bouton BAS.

NOTE: Ne pas SWITH la lame-swith WTB-004 après que vous connect boucle de ILTO de base.

4. CONNEXION USB

Connec! un câble USB (comme le câble USB pour appareils photo numériques) entre la boucle de base et votre PC et allumez la puissance de la boucle de base en connectant l'adaptateur secteur et branchez un câble dans Out L. L'affichage de la boucle de base Wilu (comment " " lorsqu'il est connecté avec succès. Maintenant, vous pouvez importer WAV fichiers à boucle de base, ou sauvegarder les phrases d'enregistrement de la boucle de base à votre PC:

4.1 Pour importer un fichier WAV à boucle de base

4.1.1 Cliquez et ouvrez le disque amovible de la boucle de base, et ouvrez le " **Chérubin"** dossier.

4.1.2 Ouvrez la **WAV** dossier, et il y aura 99 dossiers pour 99 numéros de mémoire: " **W001" , "W002" ... "W099".** Choisissez un dossier vide que vous voulez importer un WAV fichier. Par exemple: le dossier " **W031" .**

4.1.3 Copiez le WAV fichier de votre ordinateur o le dossier " **W031" , et Renommez ce fichier WAV « w031.wav ».**

Cette 4.1.4 WAV fichier est importé avec succès et peut être joué en boucle dans le numéro de mémoire 31 dans la boucle de base.

REMARQUE: Boucle de base accepte WAV fichier qui est 16 bits, chaîne hi-fi 44,1.

4.2 Pour sauvegarder et récupérer des phrases de la boucle de base à votre PC

4.2.1 Copiez le " **Chérubin"** dossier à votre PCIO sauvegarde.

4.2.2 Copiez le " **Chérubin"** dossier de votre PCIO remplacer le Chérubin dossier dans la boucle de base drivelo récupérer.

imprtant: le **SAVE / SUPPRIMER** bouton clignote lorsque des données étant le transfert. Ne pas CUL l'alimentation en débranchant le câble d'alimentation ou de débrancher le câble de sortie 1jack chaque fois que la boucle de base est en train de traiter les données.

5. MISE EN FORME DE BOUCLE DE BASE

Dans le cas où vous voulez o réinitialiser le Selting usine boucle de base backlo, vous pouvez formater la boucle de base par étapes détaillées ci-dessous:

5.1 Allumez le noyau en boucle tout en appuyant sur la pédale jusqu'à ce que l'affichage " ***r d »*** ou " ***r P ».***

5.2 Maintenez enfoncé le bouton vers le haut ou vers le bas pendant 2 secondes jusqu'à ce que l'affichage " *F o »*.

5.3 Appuyez sur la pédale une fois de plus pour confirmer le formatage. Ou, appuyez sur une autre touche autre que la pédale d'abandonner le formatage.

AVERTISSEMENT: Le formatage de la boucle de base essuiera tous les enregistrements de la boucle de base et tout ensemble aux réglages d'usine. Assurez-vous de sauvegarder toutes vos données avant de formater la boucle Corel Pendant le formatage, le noyau de boucle l'auto-contrôle et l'écran affiche " 5 [" jusqu'à ce que le formatage est terminé.

CARACTÉRISTIQUES

- Fréquence d'échantillonnage: 44.1K
- Convertisseur A / D: 20bit
- Traitement du signal: 16bit
- Réponse en fréquence: Ohz-20kHz
  impédance d'entrée: impédance 1Mohm
  AUX IN: impédance 33kohm DE SORTIE:
  1Okohm
- Affichage: LED
- Puissance: 9V OC Astuce négative (9V, ACD-008AAdapter)
- Dimensions: 122 (L) x 64 (W) x48 (H) mm
- Poids: 265g

PRÉCAUTIONS

- Environnement:
  1. Ne pas utiliser la pédale à haute température, humidité élevée ou des environnements sous zéro.
  2.Do PAS utiliser la pédale dans la lumière directe du soleil.
- S'il vous plaît ne pas démonter la pédale par vous-même.
- S'il vous plaît garder ce manuel pour référence future.

ACCESSOIRES

e Le manuel du propriétaire

e pile 9V

L'AVERTISSEMENT DE LA FCC
RÈGLEMENT (pour les USA)

Cet équipement a été testé et jugé conforme aux limites d'un appareil numérique de classe B, conformément à l'article 15 des règlements de la FCC. Ces limites sont conçues pour assurer une protection raisonnable contre les interférences nuisibles dans une installation résidentielle. Cet équipement produit, utilise et peut émettre de l'énergie de fréquence radio et, si non installé et utilisé conformément aux instructions, peut provoquer des interférences avec les communications radio. Cependant, rien ne garantit que des interférences ne se produiront pas dans une installation particulière. Si cet équipement cause des interférences nuisibles à la réception radio ou télévision, ce qui peut être déterminé en mettant l'appareil hors tension, l'utilisateur est invité à essayer de corriger l'interférence par une ou plusieurs des mesures suivantes:

- Réorienter ou déplacer l'antenne de réception.
- Increase la distance entre l'équipement et le récepteur.
- Connecter l'équipement à une prise située sur un autre circuit que celui sur lequel le récepteur est connecté.
- Consulter le revendeur ou un technicien radio / TV pour l'aide technicien.

Marquage CE pour les normes européennes harmonisées

Marque CE qui est attaché à notre société de produits de batterie secteur Le produit est entièrement conforme à la norme harmonisée (s) EN 61000-63: 2007 + A1: 2011 et EN 61000-6-1: 2007 En vertu de la directive 2004 / 108 / CE sur la compatibilité électromagnétique.

© 2013 Cherub Technology-Tous droits réservés. Aucune partie de cette publication ne peut être reproduite sous aucune forme sans autorisation écrite préalable de Cherub Technology.

www.nuxefx.com

CE Fe

Fait En Chine