

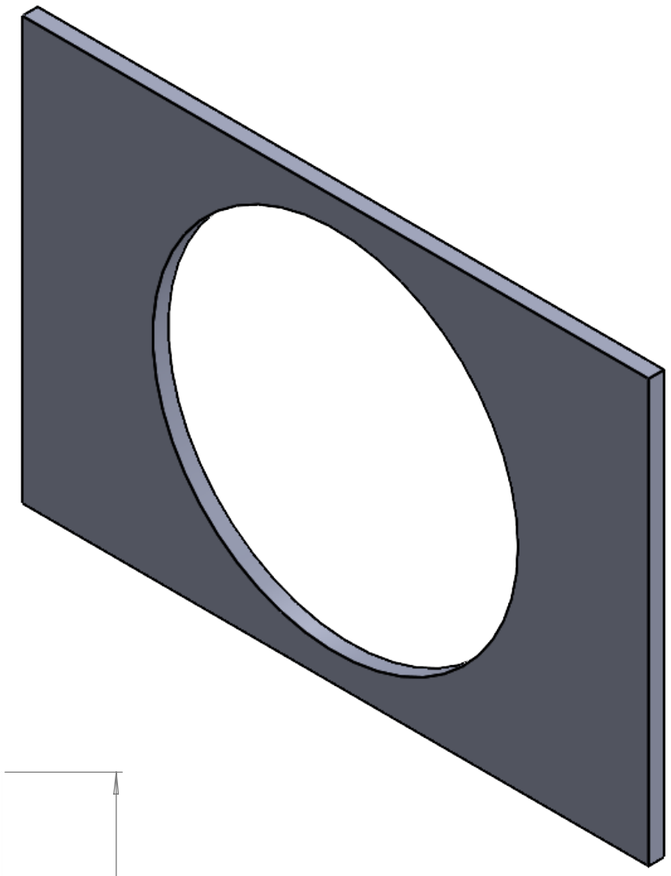

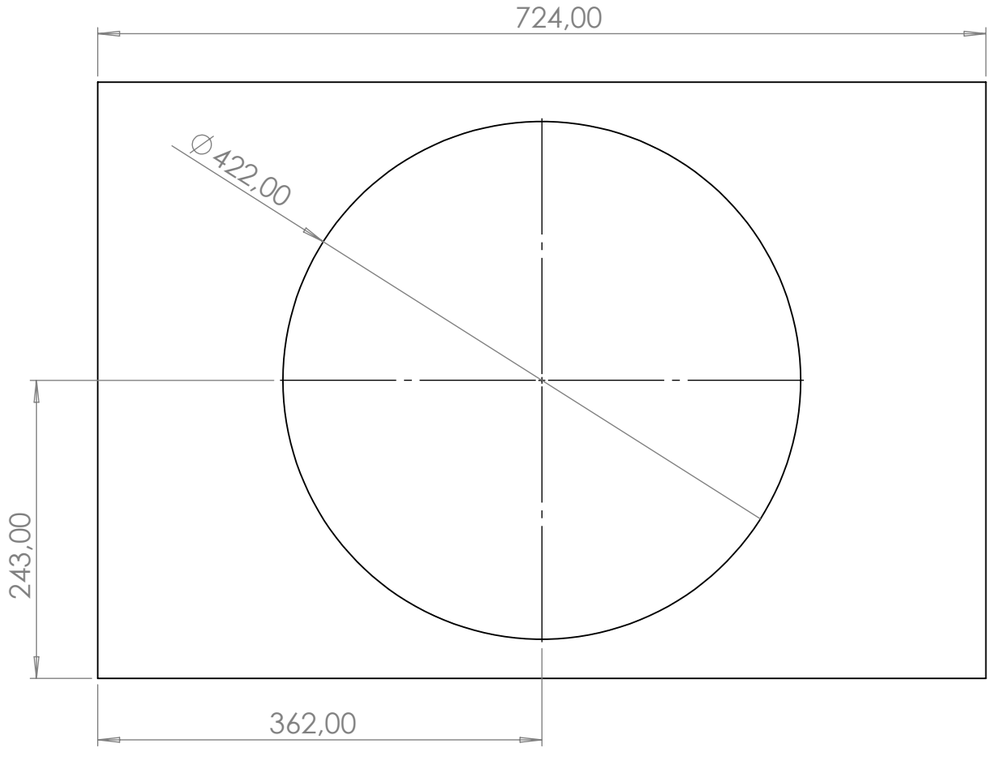

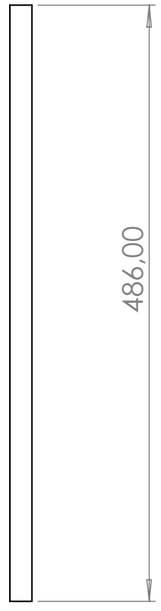

CP 18 Bouleau de finlande (x2)

	DATE:	**MATIERE:**	**Nombre d'exemplaires :**
		GROUPE :	
	Davidcab	EV MTL4 plaque HP2	
	Tél:		