MT-1200

TUNER MULTI TEMPERAMENT
Guide d'utilisation

KORG

Caractéristiques et modes

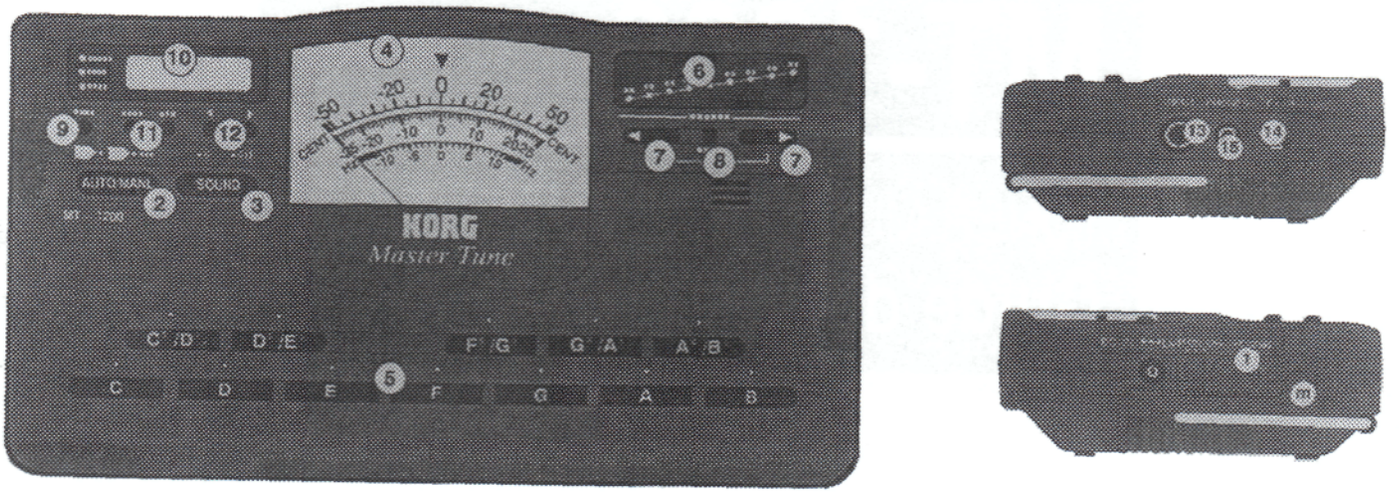

1. Interrupteur POWER
OFF : Pour couper l'alimentation.
ON : Pour mettre l'appareil sous tension.
LMP : Pour illuminer le vu-mètre lorsque l'appareil est sous tension.

2. Touche AUTO/MANL (METER) :
Appuyez pour sélectionner le mode Meter.
Cette touche sert à sélectionner le mode AUTO ou MANUAL (AUTO = mode + / - 50 centièmes / MANUAL = mode + / - 50 centièmes. MODE + / - 25 centièmes).

3. Touche SOUND : appuyer pour sélectionner le mode Sound. Cette touche sert à choisir entre les réglages SOFT (doux) et LOUD (fort).**4. Vu-mètre**
Il indique la hauteur de l'instrument entré.

5. Touches NOTE
Appuyez pour sélectionner la note à accorder.

6. Indicateur OCTAVE
Il indique l'octave de la note à accorder.

7. Touches
Appuyez pour augmenter ou diminuer l'octave de la note guide et le numéro d'octave dans le mode de programmation d'instrument.

8. Touche INST
Appuyez pour alterner entre le mode NORMAL SELECT et le mode INST lors de la sélection de la note à accorder.

9. Touche MODE
Utilisez pour sélectionner le mode de sélection de calibration, de sélection de tempérament ou de programmation d'instrument.

10. Affichage électroluminescent à 4 chiffres
Indique la valeur de calibration, le numéro de tempérament ou le numéro de canal

11. Touches CLEAR/SET
Appuyez en mode de sélection de tempérament ou de programmation d'instrument pour effacer (touche CLEAR) ou écrire (touche SET) des données.

12. Touches UP/DOWN
Appuyez pour spécifier une valeur numérique dans les modes de sélection de calibration, de sélection de tempérament ou de programmation d'instrument.

13. Prise INPUT
Sert à raccorder une guitare électrique ou un instrument de musique électronique . Lorsque cette prise est raccordée, le microphone intégré est désactivé.

14. Sélecteur MIC FRONT/REAR
Sert à choisir le microphone intégré avant et arrière. Le régler sur REAR (arrière) lorsque le vu-mètre est levé avec le panneau arrière vers une source sonore en face de vous.

15. Prise PHONES
Sert à connecter un amplificateur ou un casque pour écouter la sortie provenant de l'oscillateur guide en mode SOUND.

m. Vis de réglage
Pour assurer la précision d'accord, ajustez cette vis de manière à mettre à zéro une aiguille du vu-mètre qui s'est déplacée par rapport au centre ; comme suit :
Pour assurer la précision d'accord, ajustez cette vis de manière à mettre à zéro une aiguille du vu-mètre qui s'est déplacée par rapport au centre ; comme suit :

1 - Mettre l'appareil sous tension
2 - Appuyer une fois sur la touche SOUND
3 - Insérer un tournevis Phillips (+) ou lame (-) dans la fente de la vis de réglage du vu-mètre, et tourner jusqu'à ce que l'aiguille soit sur le zéro.

Pour faire ce réglage, le MT 1200 doit être posé à plat sur une surface stable.

PRECAUTIONS IMPORTANTES

Emplacement
Pour éviter un dérèglement de l'appareil, ne pas l'exposer :
- directement au soleil
- à des températures ou d'humidité extrêmes
- à du sable ou de la poussière
- à un magnétisme puissant.

Manipuler avec précautions !
Ne pas forcer sur les commandes ou laisser tomber l'appareil pour éviter de l'endommager.

Nettoyage des surfaces extérieures.
Essuyez doucement l'extérieur à l'aide d'un chiffon doux, sec et propre pour enlever la poussière et la saleté. Ne jamais utiliser d'essence, de diluant pour peinture ou autre solvant puissant, de tampon abrasif ou de produit à polir inflammable.

Sommaire

Caractéristiques et modes 3
Informations de base 4
Accord par vu-mètre (Mode Meter) 4
Accord automatique 4
Accord manuel 4
Accord par note guide (mode Sound) 5
Procédure de calibration (réglage de la hauteur standard) 5
Réglage du tempérament 6
Réglage par instrument 7
Mode secondaire d'accord d'instrument 7
Schéma des modes 7
Mémoire de protection 8
Remplacement des piles 8
Spécifications 9
Annexe 9

Informations de base

1. L'indication de centième.
Le centième est la plus petite unité de hauteur de son relative. 100 centièmes dont un demi-ton, et 1200 centièmes sont une octave.

2. Hauteur standard et fonction de calibration
Le A (la) moyen du piano (A4 = 440 Hz) sert de hauteur standard pour accorder les instruments. Cette hauteur standard varie suivant le lieu et l'époque. Ces dernières années, on utilise plutôt une hauteur de son légèrement plus élevée (A4 = 441 - 444 Hz). Vous pouvez régler une hauteur standard entre 390 et 470 Hz sur le MT 1200 par incréments de 0,1 Hz (le réglage de la hauteur standard est appelé « calibration »).

3. Plage sonore de divers instruments et plage de mesure du MT 1200

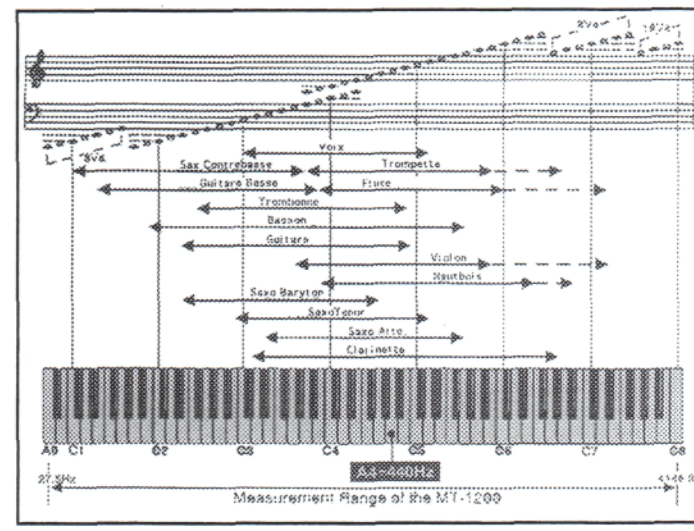

Accord par vu-mètre

(MODE METER)
Accord automatique

1. Mettre l'appareil sous tension. L'affichage donne la valeur de calibration et le numéro de tempérament pendant 1 seconde environ.

2. Il s'agit d'une guitare électrique ou d'un instrument de musique électronique, branchez l'instrument directement sur la prise input du MT 1200. Pour d'autres types d'instruments, placez l'instrument près du microphone intégré du MT 1200.

3. Jouez une seule note sur l'instrument. S'il s'agit d'un instrument à vent, essayez de la jouter sans vibrato. Le MT 1200 détecte automatiquement la note et affiche la note délectée la plus proche.

4. Si la note à accorder est la même que celle affichée, ajustez la hauteur jusqu'à ce que l'aiguille du vu-mètre soit centrée. Si la note à accorder est différente de celle affichée, ajustez la hauteur de l'instrument jusqu'à ce que la note appropriée soit affichée, puis ajustez la hauteur jusqu'à ce que l'aiguille du vu-mètre soit centrée.

REMARQUE : Certaines notes avec des harmoniques multiples peuvent être difficiles à accorder. Dans ce cas, modifier la sonorité de l'instrument, puis essayer de faire l'accord.

Accord manuel

(MODE METER)
Accord automatique

1. Mettre l'appareil sous tension.

2. S'il s'agit d'une guitare électrique ou d'un instrument de musique électronique, branchez l'instrument directement sur la prise INPUT du MT 1200. Pour d'autres types d'instruments, placez l'instrument près du microphone intégré du MT 1200.

3. Appuyer sur le bouton AUTO/MANL pour sélectionner le mode MANUEL.

4. Appuyer sur une touche NOTE jusqu'à ce que la note à accorder soit affichée. Au moment de la mise sous tension, la note précédemment accordée et l'octave sont affichées. Appuyez sur la touche ◀ pour diminuer l'octave, et sur la touche ▶ pour l'augmenter (par exemple, appuyez deux fois sur la touche ◀ pour baisser la note de deux octaves).

5. Jouez une seule note sur l'instrument. S'il s'agit d'un instrument à vent, essayez de la jouer sans vibrato.

6. Ajustez la hauteur jusqu'à ce que l'aiguille du vu-mètre soit centrée.

7. Pour un instrument à cordes, répétez les étapes 4 à 6 pour chaque corde.

REMARQUE : Certaines notes avec des harmoniques multiples peuvent être difficiles à accorder. Dans ce cas, modifiez la sonorité de l'instrument, puis essayez de faire l'accord.

O MODE + / - 50 CENTIEMES ET MODE + / - 25 CENTIEMES

Au moment de la mise sous tension, le MT 1200 est en mode AUTO (mode + / - 50 centièmes). Le fait d'appuyer sur la touche AUTO/MANL fait passer l'appareil en mode Manuel et la différence entre la hauteur standard et la hauteur de l'instrument est indiquée sur l'échelle supérieure du vu-mètre (mode + / - 50 centièmes). Pour réaliser un accord plus précis, appuyez de nouveau sur la touche AUTO/MANL pour sélectionner le mode + / - 25 centièmes et ajustez la hauteur. Dans ce mode, une gamme plus basse est utilisée. Le mode actuel est indiqué par la diode au-dessus de la touche AUTO/MANL : la diode rouge indique le mode + / - 50 centièmes, et la verte indique le mode + / - 25centièmes.

Accord par note guide

(MODE SOUND)

Remarque : Si vous n'utilisez pas le haut-parleur intégré du MT 1200, connectez un amplificateur externe ou un casque à la prise PHONES du MT 1200.

1. Mettez le MT 1200 sous tension.

2. Mettez l'amplificateur sous tension, en vous assurant d'abord que le réglage de volume est au minimum.

3. Appuyez sur la touche SOUND pour sélectionner le mode SOUND.

4. Appuyez sur la touche NOTE souhaitée pour afficher la note à accorder. Haussez le volume de l'amplificateur jusqu'à ce que la note soit audible (pour changer d'octave, appuyez sur la touche
▶ ou ◀ .
La plage de sortie fait quatre octaves, entre C 2 et B5.

5 . Tout en écoutant la note guide sélectionnée à l'étape 4, accordez votre instrument.

6. Procédez aux démarches 3 à 5 de la section « accord par vu-mètre » pour faire un accord fin.

O Réglages SOFT et LOUD.
Le mode SOUND du MT 1200 vous donne le choix entre SOFT (doux) et LOUD (fort).
Le réglage LOUD donne un niveau de sortie supérieur pour la note guide. Le réglage actuel est indiqué par une diode au-dessus de la touche SOUND.



O CONSEILS POUR UN ACCORD EFFICACE.

Pour faire un accord rapide et précis d'un instrument extrêmement désaccordé, faites d'abord un accord approximatif avec la note guide en mode Sound, puis faites l'accord fin d'après le vu-mètre en mode Meter.

- Appuyez sur la touche AUTO/ MANL pour passer du mode Sound au mode Meter.

- Au moment de la mise sous tension, le MT 1200 est en mode Auto.

Procédure de calibration

Réglage de la hauteur standard

1 . Mettez l'appareil sous tension.

2. Appuyez sur la touche MODE située sous l'affichage électroluminescent à quatre chiffres.

3. Une diode indiquant « CALIB » s'allume au-dessus de la touche de mode et la valeur de calibration apparaît sur l'affichage électroluminescent.



4. Appuyez sur les touches UP/DOWN pour régler la hauteur standard. La plage de réglage est entre 390 et 470 Hz, par incrément de Hz. Si vous appuyez sur la touche UP, la hauteur augmente de 1 Hz, si vous appuyez sur la touche DOWN, la hauteur diminue de 1 Hz .

En mode Meter, vous pouvez faire la calibration en même temps que l'accord. En mode Sound, vous pouvez calibrer tout en écoutant la note guide.

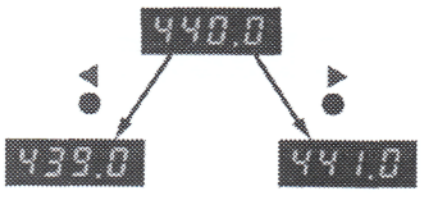

Si vous tenez la touche enfoncée, la hauteur augmente ou diminue en continu. La touche SET permet d'élever la hauteur de 0,1 Hz , la touche CLEAR la diminue de 0,1 Hz. Le fait de tenir la touche SET ou CLEAR enfoncée ne permet cependant pas d'augmenter ou de diminuer la hauteur en continu.

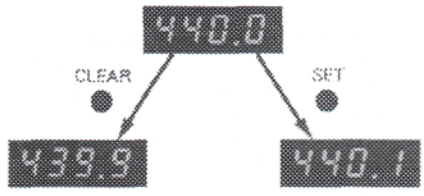

5. Lorsque la calibration est réglée, appuyez trois fois sur la touche MODE pour revenir au mode Meter/Sound.

Réglage du tempérament

(MODE DE SELECTION DU TEMPERAMENT)

Le MT 1200 offre de nombreux réglages du tempérament, pré-réglés, qui peuvent être sélectionnés pour accorder votre instrument.

1. Appuyez sur la touche MODE située sous l'affichage électroluminescent jusqu'à ce que la diode « TEMP » s'allume.



2. Le numéro de tempérament va s'afficher sur l'affichage électroluminescent.

TEMP N°	Temperament	Modulat.	Strech	0 Cent
1	Equal Temperament	O	O	O
2	Just Intonation	O	O	O
3	Just Intonation	O	O	O
4	Mean - tone	O	O	O
5	Pythagorean	O	O	O
6	Werkmeister III	O	O	O
7	Kinberger III	O	O	O
8	Vallotti & Young	O	O	O
9	Programmable(oct.)	-	O	-
0	Programmable(88 n)	-	-	-

Remarque : Pour un tempérament égal, la modulation se fait par unités de valeur égales.

* Dans le cas des tempéraments comportant un « O » dans la colonne de modulation, la touche NOTE peut servir à sélectionner la hauteur à moduler.



* Dans le cas des tempéraments comportant un « O » dans la colonne d'extension, la touche SET peut servir à sélectionner trois différentes extensions avec des niveaux ascendants de contraste (3 étant le niveau le plus haut) entre les hauteurs élevées et basses dans les plages élevées et basses pour produire des hauteurs à la sonorité plus authentique. Si vous appuyez sur la touche SET, vous pouvez modifier le réglage d'extension dans l'ordre suivant :

rien - 1 - 2 - 3 - rien



3. Utilisez les touches UP/DOWN pour modifier la sélection. Après avoir sélectionné un numéro de tempérament entre 1 et 8, appuyez sur une touche NOTE pour sélectionner la hauteur. En revenant au mode Meter ou Sound (appuyez deux fois sur la touche MODE), vous pouvez accorder votre instrument dans la clé sélectionnée.

Le fait de changer le numéro de tempérament annule l'extension sélectionnée et fait repasser la note à C.

4. Si vous sélectionnez un numéro de tempérament 9 ou O à l'étape 3, vous pouvez enregistrer vos tempéraments sur mesure (TEMP PROGRAM MODE). C'est pratique pour accorder des instruments folkloriques. Lorsque vous sélectionnez une note avec la touche NOTE, la différence entre la note sélectionnée et l'accord par tempérament égal en centièmes clignote sur l'affichage électroluminescent.



* Lorsque vous avez terminé les réglages pour une octave pour TEMPE N° 9, le MT 1200 règle automatiquement le même tempérament pour les autres octaves. Dans le cas du tempérament numéro O, vous pouvez régler le tempérament à chacun des 99 accords de AO à C8.

5. Le fait d'appuyer sur la touche UP augmente l'accord de la note spécifiée d'un centième basé sur l'accord par tempérament égal, le fait d'appuyer sur la touche DOWN le diminue d'un centième.

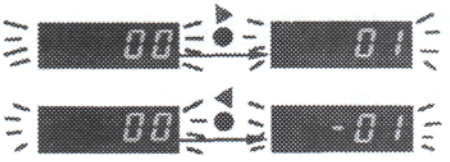

6. Pour régler la note spécifiée, appuyez sur la touche SET, sinon appuyez sur une autre touche de note pour remplacer la note précédente par une nouvelle. Lorsque la touche SET est actionnée, la note et l'indication de centième disparaissent et TEMPE N° 9 ou O s'allume. Pour enregistrer une autre note, répétez les étapes 5 et 6.

7. Lorsque tous les réglages sont terminés, appuyez deux fois sur la touche MODE pour revenir au mode Meter ou Sound. Vous pouvez maintenant accorder votre instrument avec les tempéraments enregistrés.

* Pour effacer vos tempéraments sur mesure (TEMPE N° 9 ou O), appuyez sur la touche CLEAR « CLEA » clignote sur l'affichage électroluminescent. Ensuite, appuyez sur la touche SET. Toutes les notes sont ramenées à + / - o centième. N'oubliez pas d'actionner la touche SET, car aucune autre commande ne peut affecter les notes enregistrées.



Réglage par instrument

(MODE DE PROGRAMMATION D'INSTRUMENT)

Le mode de programmation d'instrument vous permet d'utiliser le MT 1200 pour mémoriser les hauteurs que vous utilisez normalement pour accorder votre instrument. Par exemple, vous pouvez mémoriser G, D, A et E pour les quatre cordes d'un violon. Ainsi, vous n'avez plus besoin de spécifier chaque hauteur avec les touches NOTE ou ◀/▶ à chaque fois que vous accordez votre instrument. Dans ce mode, si vous appuyez sur la touche INST, puis sur les touches ◀/▶ vous pouvez rappeler les notes mémorisées et les numéros d'octave dans l'ordre pour faire l'accord. Un total de 15 hauteurs de son peuvent être mémorisées.

1. Appuyez sur la touche MODE située sur l'affichage électroluminescent jusqu'à ce que la diode pour « INST » s'allume.



2. Le numéro de canal (CH No) clignote sur l'affichage électroluminescent. Le numéro du canal correspond au numéro de la hauteur utilisée pour l'accord.



Par exemple, vous pouvez programmer G au N° 1, D au N° 2, au N° 3 et E au N° 4 pour les quatre cordes d'un violon. Ensuite, vous pouvez rappeler les notes dans l'ordre pour accorder vos cordes.

3. En appuyant sur la touche NOTE et sur les touches ◀/▶, spécifier la hauteur et l'octave attribuées au numéro de canal .

4. Appuyez sur la touche SET le MT 1200 attribue la note au numéro de canal spécifié puis affiche le numéro de canal suivant. Répétez les étapes 3 et 4 aussi souvent que nécessaire pour mémoriser d'autres hauteurs. Appuyez sur les touches UP/DOWN pour modifier le numéro de canal.

5. Lorsque tous les numéros de canal nécessaires sont programmés, appuyez une fois sur la touche INST pour revenir au mode Meter ou Sound.

Remarque 1 : Si vous appuyez sur la touche CLEAR, la mention « CLEA » se met à clignoter sur l'affichage électroluminescent. Si la touche SET est actionnée à ce moment, toutes les hauteurs actuellement mémorisées sont effacées et « CH-1 » clignote sur l'affichage. Assurez-vous d'actionner la touche SET, car aucune autre commande n'affecte les hauteurs mémorisées.



Remarque 2 : Ce mode ne permet de mémoriser que des notes et des octaves, et les réglages actuels de calibration et d'accord sont sauvegardés en mémoire même si l'appareil est mis hors tension.

MODE SECONDAIRE D'ACCORD D'INSTRUMENT

Une fois que les hauteurs souhaitées sont mémorisées, vous pouvez les rappeler pour accorder votre instrument. Appuyez sur la touche INST pendant que le MT 1200 est en mode INST. CH 1 apparaît sur l'affichage électroluminescent et la note et l'octave, pour le numéro de canal affiché, sont indiquées par la diode. Vous pouvez rappeler d'autres numéros de canal mémorisés en appuyant sur les touches ◀/▶ .



* Si aucune hauteur n'a été mémorisée, le numéro de canal clignote sur l'affichage électroluminescent comme indiqué ci-dessus. Après avoir mémorisé une hauteur en mode de programmation d'instrument , elle peut-être utilisée en mode secondaire d'accord d'instrument pour accorder votre instrument.



*Appuyez sur la touche INST pour annuler le mode secondaire d'accord d'instrument et revenir au mode Meter/Sound.

Schéma des modes

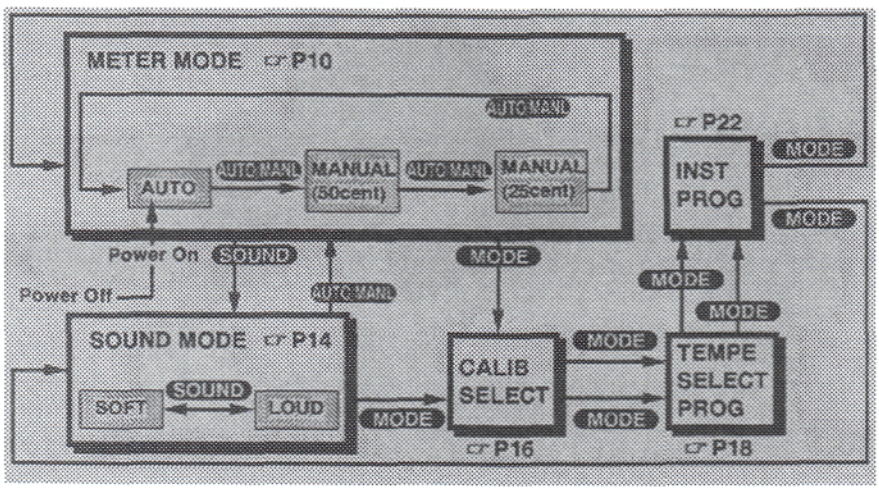

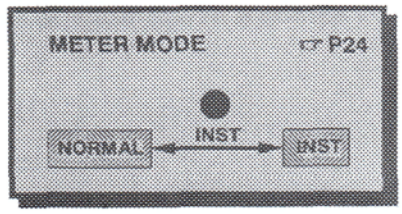

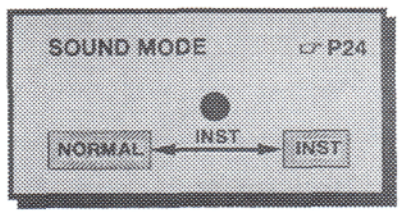

Mémoire de protection

Les réglages suivants dans les divers modes du MT 1200 sont conservés dans la mémoire, même si l'appareil est hors tension.

- Réglage de calibration
- Numéro de tempérament
- Données de programmation du tempérament (TEMPE n° 9 et O)
- Données de programmation d'instrument
- Réglages SOFT et LOUD en mode Sound
- Notes et octaves (dans les modes Meter et Sound)

Remplacement des piles

Si les piles faiblissent pendant l'utilisation de l'appareil, l'affichage électroluminescent se met à clignoter.



Bien que l'appareil continue de fonctionner, il ne peut plus assurer un accord précis. Dans ce cas, remplacez rapidement les piles.

* Les piles alimentent également la mémoire de protection. La mémoire est ainsi ramenée aux valeurs préréglées en usine lorsque :

- Les piles sont enlevées de l'appareil . Cependant les données mémorisées sont préservées si vous utilisez un adaptateur secteur.

- Les piles sont épuisées

- L'adaptateur secteur est débranché de la prise secteur pendant qu'il alimente l'appareil.

Valeurs préréglées en usine.
Valeur de calibration : A4 = 440 Hz
Octave : O
Note : A
TEMPE N° : 1
TEMPE N° 9 ou O : non programmé.

Pour remplacer les piles

1. Procurez-vous quatre piles AAA neuves. Pour préserver le contenu de la mémoire, utilisez l'adaptateur secteur pour raccorder l'appareil à une prise secteur.

2. Enlevez le couvercle du logement des piles.

3. Retirez les piles usagées.

4. Mettez les nouvelles piles en place. Assurez-vous que les bornes correspondent aux repères de polarité, sinon l'appareil risque de ne pas fonctionner correctement.

Remarque :

- Remplacez toujours toutes les piles en même temps. Si vous mélangez des piles usées et des piles neuves, l'appareil risque de ne pas fonctionner correctement et les piles risquent de fuir.

- Pour éviter tout dommage dû à une fuite d'électrolyte, nous vous recommandons de retirer les piles si vous n'avez pas l'intention d'utiliser l'appareil pendant longtemps.

- Le fait de laisser constamment la lampe du vu-mètre allumée diminue la durée utile des piles. Pour économiser les piles, il suffit d'éteindre la lampe lorsqu'elle n'est pas nécessaire.

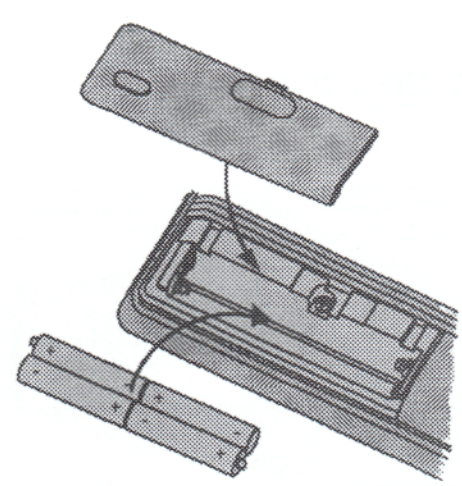

Spécifications

Modes Meter : Mode auto (mode + / - 50 centièmes ; mode manuel (mode + / - 50 & + / - 25 centièmes). Sound.

Modes : Sélection de calibration, sélection de tempérament (8 préréglages / 2 programmes utilisateur), programmation d'instrument.

Gammes : 12 - Note de tempérament, intonation (majeur/mineur) milieu - tonalité - Pythagoréen, Werckmeister, Kinberger, Valloti & Young, programmable x 2.

Vu-mètre : indication au centième (-50 à + 50 centièmes).

Plage de mesure : AUTO AO (27,5 Hz) C8 (4186 Hz), MANUAL : AO (27,5 Hz) à BO (30,8 Hz) (sensible aux harmoniques multiples) C1 (32,7 Hz) à C8 54186 Hz) (sensible aux notes de fond) 88 notes / (lorsque A4 = 440 Hz).

Précision de la mesure : en centième (sans tenir compte de la friction du vu-mètre).

Oscillateur de tonalité guide (en mode Sound) : C2 (65,4 Hz) à B5 (987,77 Hz), 4 octaves (lorsque A4 = 440 Hz).

Plage de calibration : A4 = 390 à 470 Hz (par incréments de O,1 Hz).

Prises : INPUT, PHONES.

Alimentation électrique : Piles AAA (x4), adaptateur secteur.

Durée utile des piles : 15 heures en mode Auto.

Dimensions : 184 (L) x 100 (P) x 35 (H) mm.

Poids : 400 g (avec les piles).

Accessoires fournis : Piles AAA x 4, sacoche de transport.

Accessoires optionnels : Adaptateur secteur, support monture flexible.

* Les spécifications peuvent être modifiées sans préavis.

Annexe

DONNEES DE TEMPERAMENT

TEMPERAMENT	C	.	D	.	E	F	.	G	.	A	.	B
1- Equal Temperament	0	0	0	0	0	0	0	0	0	0	0	0
2- Just Intonation (major)	+16	-14	+20	+31	+2	+14	-16	+18	-12	0	+33	+4
3- Just intonation (minor)	+16	+49	+20	+32	+2	+14	+47	+18	+30	0	+34	+4
4- Mean - tone	+10	-14	+3	+20	-3	+14	-10	+7	-17	0	+17	-7
5- Pythagorean	-6	+8	-2	-12	+2	-8	+6	-4	+10	0	-10	+4
6- Werkmeister III	+12	+2	+4	+6	+2	+10	0	+8	+4	0	+8	+4
7- Kirnberger III	+10	+1	+3	+4	-3	+8	+1	+7	+2	0	+6	-2
8- Vallotti & Young	+6	0	+2	+4	-2	+8	-2	+4	+2	0	+6	-4

8c	C	•	D	•	E	F	•	G	•	A	•	B
	+6	0	+2	+4	-2	+8	-2	+4	+2	0	+6	-4

	C	•	D	•	E	F	•	G	•	A	•	B
	+6	-4	+6	0	+2	+4	-2	+8	-2	+4	+2	0

8d	C	•	D	•	E	F	•	G	•	A	•	B
	+2	-8	+2	-4	-2	0	-6	+4	-6	0	-2	-4

EXTENSION

