G-LAB
GUITAR LABORATORY
www.glabfrance.com

GSC-2
Guitar
System
Controller



Mode d'emploi

Octobre 2008

Table des matières

INSTRUCTIONS DE SÉCURITÉ IMPORTANTES 4
EMC/EMI & CERTIFICAT DE CONFORMITÉ 4
CONTENU DU PACKAGE 5
STRUCTURE 6
SCHÉMA GLOBAL DE CONNEXION DES DIFFÉRENTS ÉLÉMENTS AU GSC-2 8
DIAGRAMME DU CIRCUIT DU SIGNAL 9
BANKS, PRESETS ET MODIFIERS 10
SÉLECTION DES PRESETS 10
SELECTION DES BANKS 10
ACCORDAGE SILENCIEUX (MUTE) 11
PROGRAMMATION DES PRESETS 11
PROGRAMMATION DES LOOPS (LOOP1 À LOOP6) 11
PROGRAMMATION DES RÉGLAGES DE L'AMPLI 11
PROGRAMMATION DES NUMÉROS DE PROGRAMMES MIDI 12
COPIE DE PRESETS 12
COPIE DE BANK 12
PROGRAMMER LA VALEUR DES CONTRÔLEURS CC 12
PROGRAMMATION DES MODIFIERS (MODIFICATEURS) 13
TAP TEMPO 14
RÉGLAGES 14
RÉGLAGES DU BOUTON LOOP 14
RÉGLAGES DU BOUTON SWITCH 15
RÉGLAGE DES CANAUX MIDI 15
CONNEXION AVEC L'AMPLI 16
CONNEXION DU G LAB WP WAH-PAD 16
CONNEXION DU G LAB TBWP TRUE BYPASS WAH-PAD 16
CONNEXION USB À UN PC 17
CONNECTEUR AUX 17
CONNEXION AU MIDI 2 X LOOP 17
PARAMÈTRES TECHNIQUES 17
TABLEAU D'IMPLÉMENTATION MIDI 18

Instructions de sécurité importantes

- Lisez et suivez ces instructions.
- Protéger le GSC-2 contre l'humidité et les liquides
- Ne nettoyer qu'avec un linge sec.
- Ne pas laisser le GSC-2 à proximité immédiate d'une source de chaleur.
- Protéger le cordon électrique de tout risque de coupure.
- N'utilisez que des éléments complémentaires conseillés par **G LAB**.
- Débrancher le GSC-2 en cas d'orage ou de non utilisation prolongée.
- Ne pas ouvrir le GSC-2 ou son boitier d'alimentation.
- La prise de l'alimentation connectée au GSC-2 doit être accessible.
- Pour débrancher le GSC-2, déconnecter d'abord la prise de courant de l'alimentation.

EMC/EMI & Certificat de conformité

EMC/EMI

Le GSC-2 a été conçu et fabriqué conformément aux directives et aux standards de sécurité liés aux interférences des champs électromagnétiques

Le GSC-2 utilise des ondes radio et doit être utilisé comme préconisé par le fabricant.

Il est possible que malgré une bonne utilisation, des interférences apparaissent. Si le GSC occasionne des problèmes de réception radio ou télé, ce qui peut être déterminé par sa mise en/hors tension, vous pouvez essayer une ou plusieurs des opérations suivantes :

- Ré-orienter ou déplacer l'antenne radio ou télé.
- Augmenter la distance entre le GSC et la radio/télé.
- Connecter l'appareil concerné sur une prise différente de celle du GSC
- Contacter G LAB France
- Contacter votre revendeur G LAB France agréé.

Certificat de Conformité

ELZAB S.A., ul. Kruczkowskiego 39, 41-813 Zabrze, Poland,
hereby declares on own responsibility that the following product:

GSC-2 – Guitar System Controller

that is covered by this certificate and marked with CE 07 label conforms with following standards:

PN-EN 60065:2004	Safety requirements for mains operated electronic and related apparatus for household and similar general use
PN-EN 55103-1:1998	Product family standard for audio, video, audio-visual and entertainment lighting control apparatus for professional use. Part 1: Emission.
PN-EN 55103-2:1998	Product family standard for audio, video, audio-visual and entertainment lighting control apparatus for professional use. Part 2: Immunity.

With reference to regulations in following directives:
73/23/EEC, 2004/108/EEC

Fait à Zabrze, juin 2008
Jerzy Biernat
President de ELZAB S.A. Board of Directors

Cher(e) ami(e) musicien(ne),
merci d'avoir choisi un produit **G LAB** !

Le Guitar System Controller-2 (GSC-2) est un pédalier de contrôle pour vos boucles d'effets (looper), pour le choix des canaux de votre ampli, ainsi que pour manager vos boitiers midi externes. En cliquant sur un simple interrupteur au pied (foot switch), le GSC 2 vous permet :

- D'activer une sélection d'effets (connectés sur les entrées LOOP1 à LOOP6),
- De choisir votre canal d'ampli (ou de pré ampli) ainsi que d'autres fonctions, habituellement contrôlées par le pédalier de l'ampli,
- De gérer par la commande “Program Change” les programmes de vos périphériques MIDI.

Les présélections (presets) sont mémorisés dans 10 banques (banks). En fonction de la méthode utilisée pour changer de banks, vous avez à votre disposition 8 à 10 presets pour chaque bank. Le GSC-2 a une fonction de programmation de presets et de copie de banks et de presets, ce qui vous permet d'organiser rapidement vos presets et vos banks. Le GSC-2 vous permet aussi d'assigner aux foot switches les fonctions suivantes à la place des presets :

- De switcher on/off le loop (changement de boucle d'effet),
- De sélectionner une fonction de l'ampli (par exemple sélectionner un canal),
- De sélectionner le n° de programme d'un ou de plusieurs boitiers MIDI.

Pour éviter un changement accidentel dans les presets, le GSC-2 est équipé d'un blocage d'accès mémoire.

Caractéristiques de base :

- Véritable signal true bypass, excepté la mémoire tampon (buffer),
- True bypass (relai), haute impedance pour l'entrée buffer,
- Sortie accordeur (TUNER) avec fonction silence, basée sur un circuit à très haute impedance (aucune influence sur le signal de la guitare),
- 6 loops TRUE BYPASS pour connecter les effets (utilisant des relais electro-mécaniques),
- 6 prises 9V DC (pour les effets) dans 2 sections séparées (500mA /section),
- 2 sorties (2 canaux chacune) permettant de gérer les canaux et fonctions de l'ampli,
- Sorties MIDI pour contrôler la sélection des programmes, comme par exemple un processeur d'effets externe (jusqu'à 3 unités MIDI),
- Envoi de commandes de type “Control Change” (maximum 7 commandes),
- Connecteur AUX pour brancher un module additionnel,
- Connecteur USB pour connexion à un PC, permettant de télécharger, éditer et sauver des presets et des réglages, ainsi que le téléchargement de nouveaux firmwares (upgrades),
- 10 foot switches silencieux, faciles à utiliser, rétro-éclairés et très résistants.
- 2 modes de sélection des banks (par les boutons BANK UP / BANK DOWN ou en appuyant et en maintenant la pression sur un foot switch) et mode sans bank,
- Entrée pour connecter un wah-pad pour contrôler votre pédale wah wah ou certains réglages en plaçant le pied sur la wah-wah,
- Alimentation externe dotée d'un long cable flexible (4 mètres), ce qui élimine la présence d'électricité au sol et augmente le niveau de sécurité général.

Contenu du package

1 GSC 2

1 alimentation

3 cables 9V 40 cm

3 cables 9V 80 cm

1 mode d'emploi

Structure

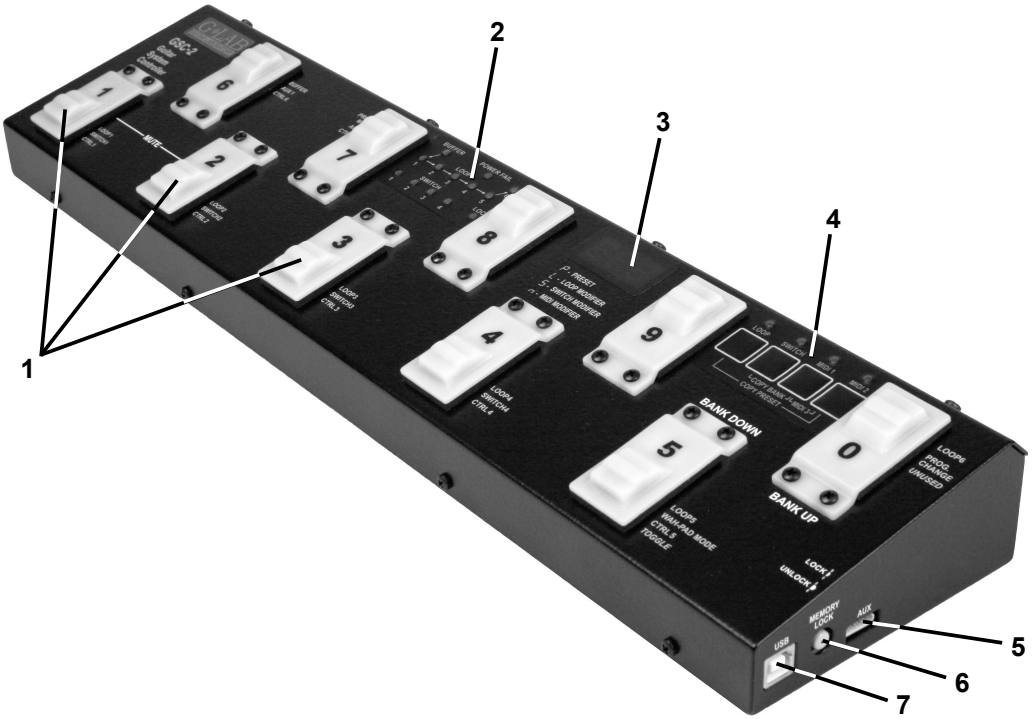

1 - Foot switches de sélection des presets

2 - Indicateurs à leds

3 - Ecran de contrôle

4 - Boutons de programmation

5 - Connecteur AUX

6 - Switch de blocage d'accès mémoire

7 - Connecteur USB

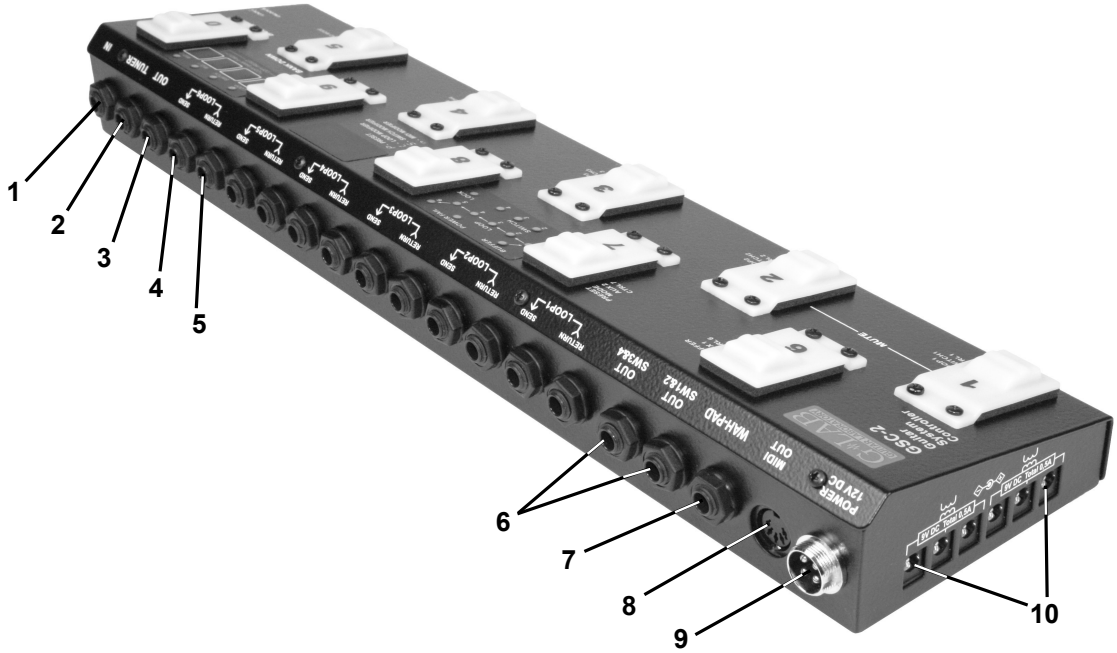

1 - IN – signal d'entrée guitare ou basse

2 - TUNER – connecteur pour accordeur

3 - OUT – signal de sortie ampli

4 - SEND – sortie de boucle d'effets

5 - RETURN – entrée de boucle d'effets

6 - OUT SW1&2 et SW3&4 – sorties vers l'entrée du pédalier de l'ampli

7 - WAH-PAD – connecteur wah-pad

8 - MIDI OUT – connecteur de sortie MIDI

9 - POWER 12V DC – connecteur d'alimentation générale 12V DC

10 - OUT 9V DC – 6 connecteurs d'alimentation pour les effets connectés aux Loop 1 à 6

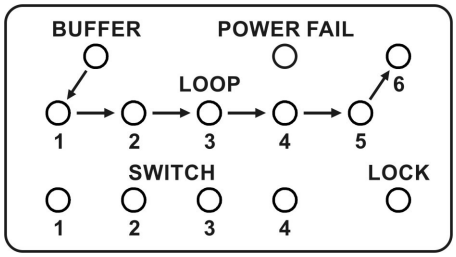

BUFFER – indicateur à led du Buffer (mémoire tampon)

LOOP 1 to 6 – Indicateurs signalant le branchement des LOOP (boucles d'effets)

POWER FAIL – Indicateur de tension électrique incorrecte (- de 11.2V ou + de 12,8V)

SWITCH 1 to 4 – Indicateurs de statuts des switches SW1 à SW4

LOCK – Indicateur de blocage d'accès mémoire

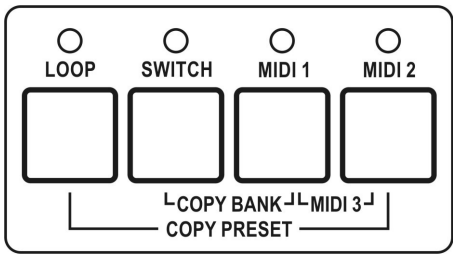

LOOP – bouton de programmation des loops et indicateur à led

SWITCH – bouton de contrôle de sortie ampli et indicateur à led

MIDI 1 – bouton et indicateur à led permettant d'éditer les programmes MIDI du boitier MIDI n°1

MIDI 2 – bouton et indicateur à led permettant d'éditer les programmes MIDI du boitier MIDI n°2

Schéma global de connexion des différents éléments au GSC-2

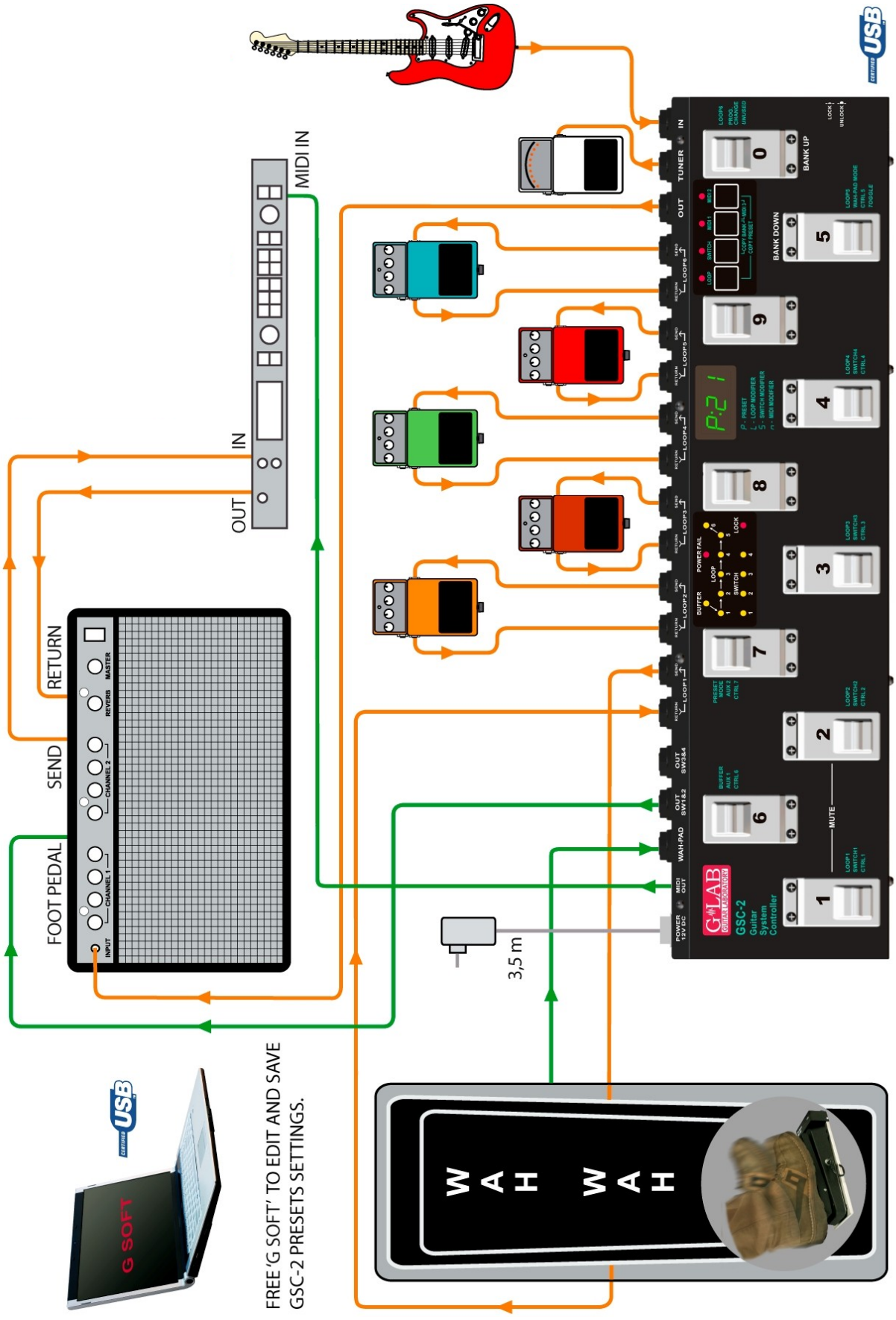

Diagramme du circuit du signal

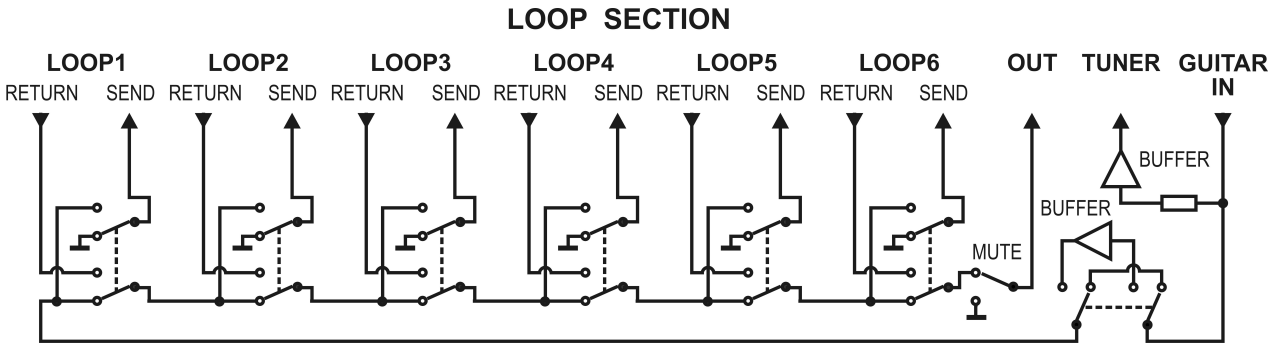

Le signal de la guitare, passant à travers un tuner à buffer à très haute impédance (>10 MΩ), est transmis à la sortie TUNER. Cela permet d'utiliser le tuner en jouant.

Le GSC-2 comprend un circuit d'entrée de buffer true bypass switchable. Ce buffer dont l'impédance d'entrée est équivalente à celle de l'ampli booste le signal de la guitare (sans augmenter le voltage).

Ajouter un buffer entre la guitare et l'effet peut améliorer le son de la guitare (à cause de la basse impédance de l'entrée, de nombreux effets changent la tonalité de la guitare) et dans le cas de l'utilisation de cables longs (entre le pédalier et l'ampli), cela permet d'éviter la perte d'aigus causée par la capacitance parasite des cables apparaissant quand tous les effets sont sur off.

Les sorties SEND doivent être connectées aux entrées IN des effets et les entrées RETURN doivent être connectées aux sorties OUT de ces mêmes effets. MUTE coupe le signal durant l'accordage.

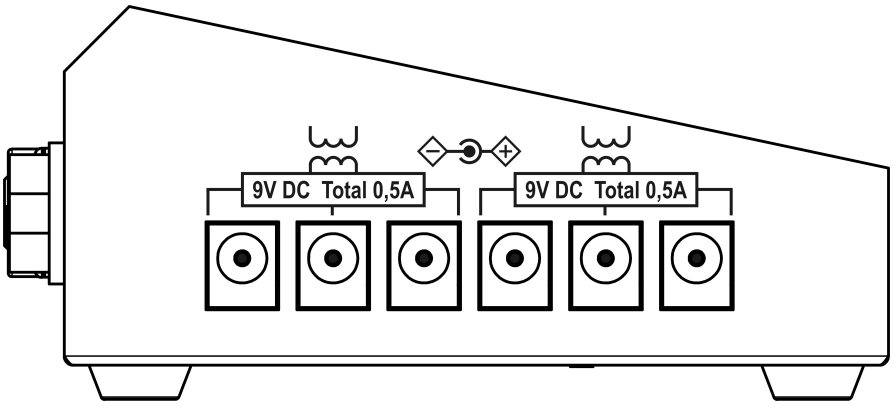

Le GSC-2 comprend 6 sorties 9V DC pour alimenter les pédales d'effets dans 2 sections complètement séparées (500mA chacune). Vous devez vérifier la compatibilité de la polarisation (-/+) de vos effets avant de les brancher sur les prises de l'alimentation.

Banks, presets et modifiers

Le GSC-2 permet de programmer 10 presets (ou 8) dans chacune des 10 banks. Vous disposez d'un écran de contrôle pour visualiser les n° de bank (premier n°) et de preset (second n°).



Le **P** devant les 2 points indique que le foot switch concerné est affecté à un preset. Le **L** indique que le foot switch concerné est affecté à un changement (*modifier*) de loop (le **S** pour un changement de SWITCH et le **n** pour un changement MIDI). Le changement de loop connecte ou déconnecte le loop d'effet sélectionné. Le changement de SWITCH règle le canal de l'ampli. Le modificateur de MIDI (*modifier*) gère les changements de programmes et/ou contrôle les changements de commandes MIDI des périphériques MIDI sélectionnés . Une telle solution permet de programmer des banks avec des presets, de switcher tout le système en pressant sur un simple foot switch et de programmer les banks dans lesquelles des foot switches particuliers déclenchent des fonctions précises (ex : switcher un simple effet, choisir le canal de l'ampli). Il est aussi possible de programmer des banks dans lesquelles une partie des foot switches sont des presets et les autres des modifiers.

Vous trouverez ci-dessous des exemples d'utilisations de presets et de modifiers

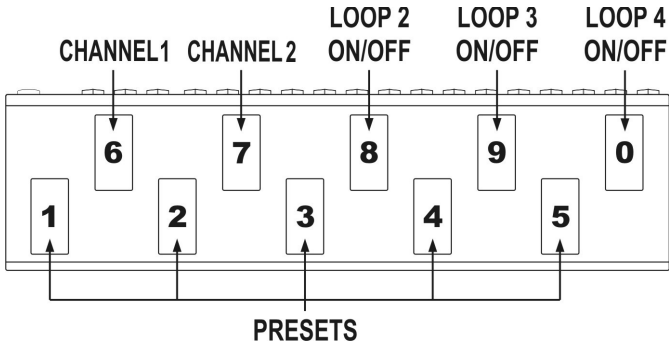

Sélection des presets

Appuyer rapidement (moins d'une seconde) sur le foot switch des presets numérotés de 1 à 5 (en mode cb1, les banks changent de 0 à 9; en mode cb2, les banks changent de 1 à 4 ou de 6 à 9).

Selection des banks

En mode **cb1** (appuyer et maintenir enfoncé le foot switch du preset).

Presser et maintenir (plus d'une seconde) le foot switch du preset choisi numéroté de 0 à 9.

Au moment du switch, le preset choisi sera activé pendant une seconde dans la bank sélectionnée.

Choisir cette méthode vous permet d'utiliser 10 presets dans chaque bank. Il est recommandé d'organiser les presets en banks afin de permettre que les presets utilisés dans un morceau soient programmé dans la même bank.

En mode **cb2** (utiliser les boutons BANK UP / BANK DOWN).

Sélectionner le numéro de la banque choisie en utilisant BANK UP (foot switch 0) ou BANK DOWN (foot switch 5) appuyer ensuite sur le foot switch de preset (de 1 à 4 ou de 6 à 9).

Jusqu'au moment où vous appuyez sur le foot switch de preset, le preset précédent reste actif. Cela permet de switcher les presets de banks différentes pendant un même morceau.

En choisissant cette méthode vous pourrez utiliser 8 presets dans chaque bank.

Pour quitter la sélection des banks, appuyer sur le foot switch n°0 ou n°5, pendant au moins une seconde.

Accordage silencieux (MUTE)

Presser simultanément les foot switches N° 1 et 2 (le texte **tun** apparaîtra à l'écran).

Pour sortir de la fonction MUTE cliquer sur le foot switch de n'importe quel preset.

Programmation des presets

Un preset est défini par :

– un groupe d' effets branchés (connectés du LOOP1 au LOOP6) et le buffer on ou off ;

– un réglage d'ampli (choix du canal et/ou choix de l'effet) controlé par les sorties SW1 à SW4 ;

– une affectation de n° de programmes MIDI (et les commandes de changement de contrôle) transmise à des périphériques MIDI.

Programmation des loops (LOOP1 à LOOP6)

a) Sélectionner bank et preset.

b) Mettre le blocage d'accès mémoire sur la position UNLOCK (indicateur LOCK éteint).

c) Appuyer sur un bouton LOOP (l'indicateur LOOP et le numéro de preset clignotent).

d) vérifier que la lettre **P** est affichée devant le double point (:). Si ce n'est pas le cas, réglez le en appuyant sur le foot switch n° 7 (PRESET MODE)

e) En mode presets, les foot switches 1 à 5 et 0 règlent les loops qui seront actifs. (le fait que les indicateurs LOOP 1 à 6 s'allument signifie que les effets sont activés). Switcher on/off le buffer en appuyant sur le foot switch N° 6 (l'indicateur BUFFER allumé signifie que le buffer est actif).

f) Appuyer sur le bouton LOOP pour sauver. Le texte **Stored** sur l'écran confirme la sauvegarde.

Si vous désirez quitter sans sauver, pendant les étapes d) ou e) vous devez appuyer sur un des boutons SWITCH, MIDI 1 ou MIDI 2.

REMARQUE :

Dans le cas où un RETURN n'est pas connecté au connecteur d'un loop d'effet particulier, le signal évitera ce loop même s'il est activé. Ceci permet d'utiliser des presets qui ne sont pas connectés à des effets.

Programmation des réglages de l'ampli

a) Sélectionner une bank et un preset.

b) Mettre le blocage d'accès mémoire sur la position UNLOCK (indicateur LOCK éteint).

c) Appuyer sur un bouton SWITCH (l'indicateur SWITCH et le numéro de preset clignotent).

d) Les foot switches 1 à 4 règlent les sorties SWITCH (les leds SW1 à SW4 signalent les réglages de l'ampli).

f) Appuyer sur le bouton SWITCH pour sauver. Le texte **Stored** sur l'écran confirme la sauvegarde.

Si vous désirez quitter sans sauver, pendant l'étape d) appuyez sur le bouton LOOP, MIDI 1 ou MIDI 2.

programmation des numéros de programmes MIDI

Le GSC-2 permet de contrôler 3 boitiers MIDI (MIDI 1, MIDI 2 et MIDI 3) grâce à la commande de changement de programme. Avant la programmation, les canaux MIDI doivent être réglés (voir : réglage des canaux MIDI).

a) Connecter le cable MIDI entre le connecteur de sortie MIDI OUT et le connecteur d'entrée MIDI IN du périphérique MIDI à contrôler.

b) Sélectionner 1 bank et 1 preset.

c) Mettre le blocage d'accès mémoire sur la position UNLOCK (indicateur LOCK éteint).

d) Appuyer sur le bouton MIDI 1 (la led MIDI 1 commence à clignoter). Le n° de programme ou le texte **unu**sed (signifiant que la commande n'est pas envoyée) apparait sur l'écran.

e) Entrer le n° deprogramme en utilisant les foot switches (ex : pour le programme n° 24 appuyer sur le foot switch N° 2 puis sur le foot switch N° 4). Si vous ne voulez pas envoyer une commande de changement de programme pour ce preset appuyez sur le foot switch N° 0 et le maintenir enfoncé au moins 1 seconde (le texte **unu** apparaitra sur l'écran).

Les n° de programmes disponibles vont de 1 à 128 (valeurs de 0 à 127). Le texte **Err** signifie que le n° est incorrect.

f) Appuyez sur le bouton MIDI 1 pour sauver. Le texte **Stored** sur l'écran confirme la sauvegarde.

Si vous désirez quitter sans sauver, pendant l' étape e), appuyez sur le bouton LOOP ou SWITCH.

Même chose pour le réglage du MIDI 2. Pour le MIDI 3, vous appuierez simultanément sur les boutons MIDI 1 et MIDI 2. Le n° de programme du MIDI 3 sera programmé de cette manière quand le bouton LOOP (foot switch n°6) est réglé sur **n3p** (MIDI 3, commande de changement de programme seule).

Copie de presets

a) Sélectionner le preset à copier.

b) Mettre le blocage d'accès mémoire sur la position UNLOCK (indicateur LOCK éteint).

c) Presser simultanément sur les boutons LOOP et MIDI 2 (Les leds LOOP et MIDI 2 commencent à clignoter et les leds SWITCH et MIDI 1 s'allument).

d) Choisir une bank (si nécessaire) et choisir le n° de preset où copier/coller le preset.

e) Presser simultanément sur les boutons LOOP et MIDI 2 pour sauver le preset. Le texte **Stored** sur l'écran confirme la sauvegarde

Si vous désirez quitter sans sauver, pendant l' étape d), appuyez sur le bouton SWITCH ou MIDI 1

Copie de bank

a) Sélectionner un preset de la bank à copier.

b) Mettre le blocage d'accès mémoire sur la position UNLOCK (indicateur LOCK éteint).

c) Presser simultanément sur les boutons SWITCH et MIDI 1 (les leds SWITCH et MIDI 1 commencent à clignoter et les leds LOOP et MIDI 2 s'allument).

d) Choisir une bank dans laquelle vous voulez copier la bank sélectionnée.

e) Presser simultanément sur les boutons SWITCH et MIDI 1 pour sauver la bank. Le texte **Stored** sur l'écran confirme la sauvegarde

Si vous désirez quitter sans sauver, pendant l' étape d), appuyez sur le bouton LOOP ou MIDI 2.

Programmer la valeur des contrôleurs CC

Le **GSC-2** peut contrôler le boitier MIDI 3 par les commandes “Control Change”. Avant de programmer des valeurs de réglage au bouton LOOP (foot switch n°6) régler les commandes “transmitting Control Change” et “Program Change” (**m3c**), et régler les valeurs du controleur (cf : réglage des valeurs du controleurs).

a) Connecter un cable MIDI entre le GSC-2 et le boitier MIDI 3.

b) Sélectionner un preset et une bank .

b) Mettre le blocage d'accès mémoire sur la position UNLOCK (indicateur LOCK éteint).

d) Presser simultanément sur les boutons MIDI 1 et MIDI 2 (les leds MIDI 1 et MIDI 2 commencent à clignoter). Le texte **ctl** apparaît sur l'écran.

e) Exercer des pressions courtes sur les foot switches n° 1 à 7 aura pour effet de faire apparaître à l'écran **CC** et les n° de controleurs. Ex : **81** et les valeurs suivantes du controleur seront à l'écran. Appuyer sur le foot switch n°0 montre le n° du programme transmis au boitier MIDI 3.

f) Presser et maintenir au moins 1 seconde le foot switch du controleur que l'on veut modifier (“0” clignotant apparaîtra à l'écran).

g) Entrer la valeur du controleur en utilisant les foot switches. La valeur du controleur doit être comprise entre 0 à 127 , **unu**sed ou **tog**gle. Presser et maintenir au moins 1 seconde le foot switch N° 0 pour régler le controleur **unu**sed (non transmis). Pour régler la fonction **tog**gle, presser et maintenir au moins 1 seconde le foot switch N° 5. La fonction **Tog**gle implique que des pressions successives sur le foot switch envoient des valeurs entre 0 et 127 et permet de switcher on/off un paramètre donné ou une fonction du boitier MIDI. Dand le cas où le foot switch est programmé comme modificateur MIDI et la seule commande transmise est le controleur de la valeur **tog**gle, alors le foot switch permet de switcher on et off un seul effet d'un périphérique multi-effets. Dans ce cas le foot switch fonctionne comme un modificateur de loop “modifier” (effet simple connecté à un loop).

h) Appuyer sur le bouton MIDI 1 (ou MIDI 2) pour accepter la valeur. Si vous voulez éditer la valeur d'un autre controleur, reprenez à partir des points f) et g)

i) Pour éditer les valeurs d'autres controleurs, suivre les points g) et h).

j) Presser simultanément sur les boutons MIDI 1 et MIDI 2 pour sauver. Le texte **Stored** sur l'écran confirme la sauvegarde

Si vous désirez quitter sans sauver, pendant l'étape d), appuyez sur le bouton LOOP ou SWITCH.

Programmation des modifiers (modificateurs)

Les modifiers permettent de programmer le GSC-2 de telle manière qu'un foot switch précis dans une bank choisie, aura, à la place des presets, les fonctions suivantes :

- switcher on et off un effet connecté à une boucle d'effet (LOOP MODIFIER)
- Régler l'ampli sur un canal choisi (SWITCH MODIFIER)
- Changer le programme et/ou Contrôler les commandes de changement MIDI pour sélectionner un périphérique MIDI (MIDI MODIFIER).

Pour finir, après avoir sélectionné une bank et un foot switch qui servira de modifier, vous devez intégrer la fonction de programmation des **Loops (LOOP1 to LOOP6)** et en utilisant le foot switch N°7 vous devez choisir le type de modifier: **L** – LOOP modifier, **S** – SWITCH modifier et **n** – MIDI modifier.

Pour un LOOP modifier vous devez sélectionner le loop qui sera switcher on et off (**tog**gled) par des pressions successives sur le foot switch. Cela veut dire que si un LOOP donné est sur off, appuyer sur ce foot switch enclenchera le LOOP (on). Quand le LOOP est sur on – appuyer sur ce foot switch arrêtera le LOOP (off). Il est recommandé de programmer les LOOP modifiers seulement pour des loops simples.

Pour un SWITCH modifier vous devez entrer la fonction **Amp settings programming** et régler SW1 à SW4 pour déterminer les réglages de l'ampli. SWITCH modifier mémorise les réglages d'ampli choisis. Donc, pour switcher entre 2 canaux, il est important de programmer 2 foot switches comme SWITCH modifiers.

Pour un MIDI modifier vous devrez appliquer la même procédure en considérant que vous pouvez programmer 1 foot switch pour contrôler un boitier MIDI (ou plus) et par les commandes de changement de contrôle, une des fonctions du boitier MIDI sélectionné. Ceci est possible en utilisant la fonction **unu**sed (commande non transmise) et la fonction **tog**gle (pour les commandes de changement de contrôle).

Tap tempo

Le GSC-2 permet d'envoyer un tempo à un boitier MIDI 1. Pour y arriver, la fonction tap tempo (réglages sur foot switch N°5) doit être mise sur **tt1**. Après avoir sélectionné un preset par une pression, une pression supplémentaire sur le foot switch aura pour effet de transmettre une commande CC (Control Change) avec le paramètre 80 et sa valeur **tog**gled comprise entre 0 et 127. Si ce foot switch est un LOOP modifier alors la commande ne sera pas transmise. Les autres modifiers transmettent des commandes. Pour le Tap Tempo, il faut cliquer sur ce foot switch 2 ou 3 fois. Il est possible de programmer un foot switch pour être utilisé uniquement en tap tempo. Dans ce cas, ce foot switch devra être programmé en MIDI modifier sans transmettre de numéro de programme (**unu**sed). N'oubliez pas dans ce cas de cliquer sur ce foot switch 2 ou 3 fois.

Réglages

Les paramètres de réglage ont été partagés entre les boutons LOOP et SWITCH. Les paramètres de réglage de la transmission des canaux MIDI sont assignés aux boutons MIDI. Dans le tableau ci-dessous, les réglages d'usine **sont indiqués en gras**.

Réglages du bouton LOOP

a) Mettre le blocage d'accès mémoire sur la position LOCK (indicateur LOCK allumé).

b) presser et maintenir le bouton LOOP jusqu'à ce que le blocage d'accès mémoire passe à la position UNLOCK (la led LOCK s'éteint). La led LOOP commence à clignoter et SWITCH, MIDI 1 et MIDI 2 s'allument. Le texte **SP1** apparaît sur l'écran.

c) la première pression sur le foot switch vous montrera le statut des réglages à l'écran, la pression suivante permettra de changer les réglages.

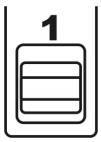	**cb0**	changement bank mode 0 – bank N°0 sélectionnée.
	cb1	**changement bank mode 1 – changement de bank en appuyant et en maintenant (plus d'1 seconde) la pression sur les foot switches;**
	cb2	changement bank mode 2 – Change la bank en utilisant le foot switch N° 0 (pour faire défiler les banks dans l'ordre croissant) ou le foot switch N°5 (pour faire défiler les banks dans l'ordre décroissant);
	**uP0**	**wah-pad 0 – wah-pad inactif**
	uP1	wah-pad 1 – wah-pad type WP connecté
	uP2	wah-pad 2 – wah-pad type TBWP connecté
	**uL1**	**wah loop 1 – wah-pad connecté à la boucle LOOP1**
	…	
	uL6	wah loop 6 – wah-pad connecté à la boucle LOOP6 Ce réglage est important pour ajouter à un preset un mode effet wah-wah (**Add**).
	**ot0**	**one time mode 0 – mode de transmission de commande des changements de programmes quand on clique sur un foot switch de preset**
	ot1	one time mode 1 - **mode de transmission de commande des changements de programmes seulement quand on clique sur un foot switch de preset pour la 1ère fois**
	**tt0**	**tap tempo 0 – fonction tap tempo inactive**
	tt1	tap tempo 1 –fonction tap tempo active (Control Change 50h 00h/7Fh)

	**m3p**	**midi 3 changement de programme – seule la commande de changement de programme peut être transmise au boitier MIDI 3.**
	m3c	midi 3 changement de contrôle – le changement de contrôle et la commande de changement de programme peut être transmise au boitier MIDI 3

	**tu1**	**tuner 1 – un accordeur de guitare est connecté à la sortie TUNER**
	tu2	tuner 2 – Le tuner intégré (processeur MIDI) est utilisé

d) Cliquer sur le bouton LOOP pour sauver. Le texte **Stored** sur l'écran confirme la sauvegarde.

En cas de nécessité de quitter sans sauver, pendant l' étape c), appuyez sur le bouton SWITCH, MIDI 1 ou MIDI 2.

Réglages du bouton SWITCH

.

a) Mettre le blocage d'accès mémoire sur la position LOCK (indicateur LOCK allumé).

b) Presser et maintenir le bouton SWITCH jusqu'à ce que le blocage d'accès mémoire passe à la position UNLOCK (la led LOCK s'éteint). La led SWITCH commence à clignoter et LOOP, MIDI 1 et MIDI 2 s'allument. Le texte SP2 apparaît sur l'écran.

c) Des pressions courtes sur les foot switches 1 à 7 aura pour effet de montrer le nombre du controller assigné à un foot switch particulier.

d) En appuyant pendant au moins 1 seconde sur le foot switch controller, cela vous permettra de le changer (un “0” clignotant apparaîtra sur l'écran). le nombre de controllers se situe entre 0 et 127. Répéter l'opération pour d'autres foot switches.

e) Appuyer sur le bouton SWITCH confirme le nombre choisi. Pour éditer les nombres d'autres controllers vous devez suivre les points d) and e).

f) Appuyer sur le bouton SWITCH pour sauver les réglages (le texte **Stored** confirmera la sauvegarde)

Si vous désirez quitter sans sauver, pendant l' étape c) ou e), appuyez sur le bouton LOOP, MIDI 1 ou MIDI 2.

Réglage des canaux MIDI

Le GSC-2 permet le contrôle (par une commande de changement de programme) de 3 boitiers MIDI, nommés MIDI 1, MIDI 2 et MIDI 3. Pour connecter un élément MIDI au GSC-2 vous devez choisir un canal MIDI identique pour les deux appareils.

Réglage des canaux du boitier MIDI 1 :

a) Mettre le blocage d'accès mémoire sur la position LOCK (indicateur LOCK allumé).

b) Presser et maintenir le bouton MIDI 1 jusqu'à ce que le blocage d'accès mémoire passe à la position UNLOCK (la led LOCK s'éteint, la led MIDI 1 clignote). Le n° du canal utilisé apparaîtra à l'écran.

c) Entrer le nouveau n° de canal en utilisant les foot switches.

d) Appuyer sur le bouton MIDI 1 pour sauver les réglages (le texte **Stored** confirmera la sauvegarde).

Si vous désirez quitter sans sauver, pendant l' étape c) appuyez sur le bouton LOOP ou SWITCH.

Les étapes sont identiques pour régler le MIDI 2 . Pour le MIDI 3, vous appuierez simultanément sur les boutons MIDI 1 et MIDI 2.

connexion avec l'ampli

Les sorties SW1 à SW4 sont utilisées pour contrôler un ampli par son entrée pédalier. En fonction des possibilités offertes par votre ampli, cela permet de changer de canal, brancher ou éteindre la reverb, la boucle d'effets, un booster, etc ....

Vous trouverez ci-dessous le schéma du circuit des sorties SW1&2 et SW3&4.

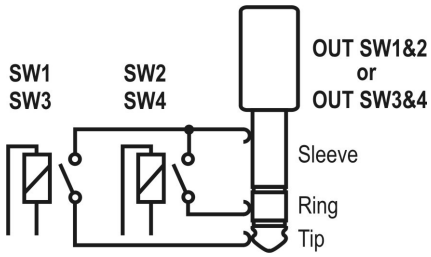

Les leds SW1 à SW4 vous indiquent le bon fonctionnement du branchement de votre cable (circuit fermé). Ce circuit est séparé des autres circuits du GSC-2. Il est recommandé d'utiliser des prises recouvertes de plastique, pour éviter une incidence de la masse sur le signal. De nombreux amplis sont équipés d'une entrée pédalier. Si c'est bien le cas pour votre ampli, vous devrez contacter le fabricant pour savoir si une telle connexion est possible. En fonction du modèle de votre ampli, cette connexion se fera à l'aide d'un cable jack/jack mono ou stéréo, d'un cable Y (Jack stereo – 2 x Jack mono) ou en utilisant un cable proposé par G LAB. Vous trouverez sur www.glabfrance.com, la liste des cables et adaptateurs actuellement disponibles.

connexion du G LAB WP Wah-Pad

Le wah-pad permet de déclencher l'effet wah-wah en posant un pied dessus et de l'interrompre en retirant le pied du wah-pad. Le wah-pad doit être placé sous une pédale wah-wah et le connecteur du wah-pad doit être branché dans le connecteur du GSC-2 (WAH-PAD). L'entrée et la sortie de la pédale wah-wah doivent être connectées à une boucle du GSC-2 (LOOP1 à LOOP6). Les réglages du Wah-pad sont décrits dans “réglages du LOOP”. Dans réglage du LOOP foot switch N° 2 régler sur **uP1** et régler le n° du loop sur lequel votre pédale wah-wah est connectée au foot switch N° 3.

En fonction des paramètres du WAH PAD MODE, le wah-pad permet d'activer pour tout preset d'une bank donnée, le loop avec lequel votre wah-wah est connectée (mode “adding a wah-wah” ou “ajout de wah wah”) ou de switcher sur le preset n°9 de la banque (mode “changing preset”). Pour programmer les paramètres du WAH PAD MODE appuyer sur le bouton SWITCH (fonction “Amp settings programming”) et utiliser le foot switch N° 5. **Add** signifie mode “adding wah-wah” , **Pr9** signifie mode “changing preset”. Si vous utilisez le mode “changing preset” you need to set at a loop to which a wah-wah effect is connected in a No. 9 preset of a given bank. . Une telle solution permet de contrôler simultanément d'autres effets et l'ampli, en plaçant un pied sur le Wah Pad. Il est recommandé d'utiliser le mode “changing preset” seulement pour les presets, ou presets et modifiers en excluant les modifiers transmettant des commandes de type Control Change.

connexion du G LAB TBWP True Bypass Wah-Pad

Le TBWP est équipé d'une sortie mini Jack qui permet de le connecter au GSC-2 (voir schéma ci-dessous).

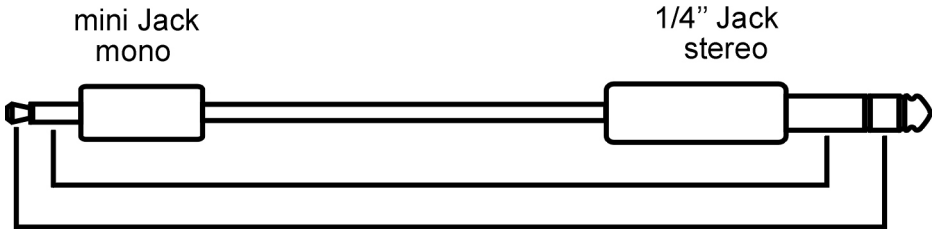

Le connecter permet pour des banks données de changer le preset en cours pour le preset n°9 quand votre wah-wah est active. Pour régler le LOOP, le foot switch N°2 doit être réglé sur **uP2** et dans les banks que vous comptez utiliser ainsi, le paramètre du WAH PAD MODE doit être réglé sur **Pr9**.

connexion USB à un PC

Le GSC-2 a une interface USB pour le connecter à un PC, ce qui autorise une programmation rapide du pédalier.

Vous trouverez sur le site web www.glabfrance.com le logiciel **G2SOFT** qui permet de lire et d'écrire sur le controleur, de sauver des fichiers, lire un ou tous les presets, banks et réglages ainsi que l'édition de tous les paramètres, la copie des banks et des presets, l'impression des tables de presets, etc ...

Ce software fonctionne sous Windows 98/ME/XP/2000/VISTA. Le GSC-2 doit être connecté à un PC par un cable USB A-B. Ce Software et les outils nécessaires à la procédure d'installation sont à votre disposition sur www.glabfrance.com.

La connexion PC permet aussi un upgrade du firmware du GSC-2. Il est recommandé de vérifier régulièrement sur le site si de nouvelles versions du firmware sont disponibles, de les télécharger et de les installer.

Connecteur AUX

Le GSC-2 a un connecteur AUX pour des modules additionnels permettant d'étendre les fonctionnalités du controleur. ex : AUX A/B SWITCH (pour switcher le signal d'entrée de 2 guitares). Vous trouverez la liste des modules dans les accessoires du GSC-2 sur www.glabfrance.com

connexion au MIDI 2 X LOOP

Le MIDI 2 X LOOP permet au GSC-2 de contrôler 2 boucles d'effets additionnels connectés par exemple à la boucle d'effets de l'ampli. Le Looper a un circuit de signal passif (relai true bypass et circuit de switch silencieux) et MIDI INPUT et MIDI THRU. De plus, il est controlé par un Program Change et/ou les commandes de Control Change. Ceci permet de rappeler un programme de réglage des loops ou de séparer le switching des loops choisis par la commande de Control Change.

Paramètres techniques

Dimensions:	largeur	441 mm
	profondeur	125 mm (sans les connecteurs)
	hauteur	60 mm
Poids		1.9 kg
Impédance d'entrée Buffer		1 MΩ
Signal transmis Buffer		15 dBu
Impédance de sortie Buffer		3 kΩ
Impédance d'entrée accordeur buffer		10 MΩ
Alimentation électrique		12V DC 2A

Tableau d'implémentation MIDI

G LAB Guitar System Controller GSC-2 rev. 2.10

Function	Transmitted	Recognised
Basic Channel		
Default	1,2,3	X
Changed	1-16	X
Mode		
Default		
Messages	X	X
Altered		
Note Number	X	X
True Voice	X	X
Velocity		
Note ON	X	X
Note OFF	X	X
After Touch		
Keys	X	X
Channels	X	X
Pitch Bend	X	X
Control Change	X	
Prog Change	O	X
System Excl.	X	X
System Common		
Song Pos	X	X
Song Sel	X	X
Tune	X	X
System real time		
Clock	X	X
Commands	X	X
Aux Messages		
Local ON/OFF	X	X
All Notes OFF	X	X
Active Sense	X	X
Reset	X	X

O: YES
X: NO

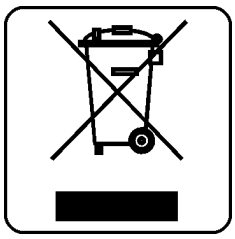

NE PAS JETER CE PRODUIT DANS UNE POUBELLE !

This device is marked with a cross-lined waste container symbol according to 2002/96/EU Directive on Waste Electric and Electronic Equipment.
Such marking informs that after usage equipment can not be trashed together with other household waste.
An user obligation is to return wasted equipment to a party collecting wasted electric and electronic equipment. Parties collecting such equipment organise a system, including local collection points, shops and other units, allowing to return such equipment. This Directive assures an user free of charge utilisation of such delivered equipment.
This device is made of materials which can be recycled or utilised after becoming out of use. Proper handling of wasted electric and electronic equipment reduce demand for row materials and contribute in avoiding harmful consequences for environment and health of people caused by dangerous components and not proper storing and utilising of such equipment.