Roland

ROM-079

MIDI

GUITAR EFFECTS PROCESSOR GP-8

Mode d'Emploi

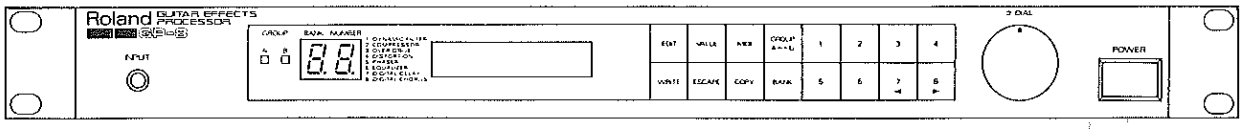





The lighting flash with arrowhead symbol, within an equilateral triangle, is intended to alert the user to the presence of uninsulated "dangerous voltage" within the product's enclosure that may be of sufficient magnitude to constitute a risk of electric shock to persons.



The exclamation point within an equilateral triangle is intended to alert the user to the presence of important operating and maintenance (servicing) instructions in the literature accompanying the product.

INSTRUCTIONS PERTAINING TO A RISK OF FIRE, ELECTRIC SHOCK OR INJURY TO PERSONS.

IMPORTANT SAFETY INSTRUCTIONS

WARNING When using electric products, basic precautions should always be followed, including the following;

1. Read all the instructions before using the product.
2. To reduce the risk of injury, close supervision is necessary when a product is used near children.
3. Do not use this product near water- for example, near a bathtub, washbowl, kitchen sink, in a wet basement, or near a swimming pool, or the like.
4. This product should be used only with a cart or stand that is recommended by the manufacture.
5. This product, either alone or in combination with an amplifier and headphones or speakers, may be capable of producing sound levels that could cause permanent hearing loss.
   Do not operate for a long period of time at a high volume level or at level that is uncomfortable. If you experience any hearing loss or ringing in the ears, you should consult an audiologist.
6. The product should be located so that its location or position does not interfere with its proper ventilation.
7. The product should be located away from heat sources such as radiators, heat registers or other products that produce heat.
8. The product should avoid using in where it may be effected by dust.
9. The product should be connected to a power supply only of the type described in the operating instructions or as marked on the product.
10. The power-supply cord of the product should be unplugged from the outlet when left unused for a long time.
11. Do not tread on the power-supply cord.
12. Do not pull the cord but hold the plug when unplugging.
13. When setting up with any other instruments, the procedure should be followed in accordance with instruction manual.
14. Care should be taken so that objects do not fall and liquids are not spilled into the enclosure through openings.
15. The product should be serviced by qualified service personnel when:
    A: The power-supply cord or the plug has been damaged; or
    B: Objects have fallen, or liquid has been spilled into the product; or
    C: The product has been exposed to rain; or
    D: The product does not appear to operate normally or exhibits a marked change in performance: or
    E: The product has been dropped, or the enclosure damaged.
16. Do not attempt to service the product beyond that described in the user-maintenance instructions. All other servicing should be referred to qualified service personnel.

SAVE THESE INSTRUCTIONS

ADVARSEL!

Lithiumbatteri. Eksplosionsfare.
Udskiftning må kun foretages af en sagkyndig, og som beskrevet i servicemanual.

VARNING!

Lithiumbatteri. Explosionsrisk.
Får endast bytas av behörig servicetekniker.
Se instruktioner i servicemanualen.

ADVARSEL!

Lithiumbatteri. Fare for eksplotion.
Må bare skiftes av kvalifisert tekniker som beskrevet i servicemanualen.

VAROITUS!

Lithiumparisto. Räjähdysvaara.
Pariston saa vaihtaa ainoastaan alan ammottimies.

WARNING

THIS APPARATUS MUST BE EARTH GROUNDED.

The three conductors of the mains lead attached to this apparatus are identified with color as shown in the table below, together with the matching terminal on the UK type power plug. When connecting the mains lead to a plug, be sure to connect each conductor to the correct terminal, as indicated.
"This instruction applies to the product for United Kingdom."

MAINS LEADS		PLUG
Conductor	Color	Mark on the matching terminal
Live	Brown	Red or letter L
Neutral	Blue	Black or letter N
Grounding	Green-Yellow	Green, Green-Yellow, letter E or symbol

RADIO AND TELEVISION INTERFERENCE

"Warning — This equipment has been verified to comply with the limits for a Class B computing device pursuant to Subpart J, of Part 15, of FCC rules. Operation with non-certified or non-verified equipment is likely to result in interference to radio and TV reception."

The equipment described in this manual generates and uses radio frequency energy. If it is not installed and used properly, that is, in strict accordance with our instructions, it may cause interference with radio and television reception.

This equipment has been tested and found to comply with the limits for a Class B computing device in accordance with the specifications in Subpart J, of Part 15, of FCC Rules. These rules are designed to provide reasonable protection against such interference in a residential installation. However, there is no guarantee that the interference will not occur in a particular installation. If this equipment does cause interference to radio or television reception, which can be determined by turning the equipment on and off, the user is encouraged to try to correct the interference by the following measures:

- Disconnect other devices and their input/output cables one at a time. If the interference stops, it is caused by either the other device or its I/O cable.

These devices usually require Roland designated shielded I/O cables. For Roland devices, you can obtain the proper shielded cable from your dealer. For non-Roland devices, contact the manufacturer or dealer for assistance.

If your equipment does cause interference to radio or television reception, you can try to correct the interference by using one or more of the following measures:

- Turn the TV or radio antenna until the interference stops.
- Move the equipment to one side or the other of the TV or radio.
- Move the equipment farther away from the TV or radio.
- Plug the equipment into an outlet that is on a different circuit than the TV or radio. (That is, make certain the equipment and the radio or television set are on circuits controlled by different circuit breakers or fuses.)
- Consider installing a rooftop television antenna with coaxial cable lead in between the antenna and TV.

If necessary, you should consult your dealer or an experienced radio/television technician for additional suggestions. You may find helpful the following booklet prepared by the Federal Communications Commission:

"How to Identify and Resolve Radio-TV Interference Problems."

This booklet is available from the U.S. Government Printing Office, Washington, D.C., 20402, Stock No. 004-000-00345-4.

Prière de lire le manuel séparé "MIDI" avant de lire ce mode d'emploi.

Copyright © 1987 par ROLAND CORPORATION

Tout droit réservé. Aucune partie de cette publication ne peut être reproduite sous quelque forme que ce soit sans l'autorisation écrite de ROLAND CORPORATION.

DESCRIPTION DU PANNEAU

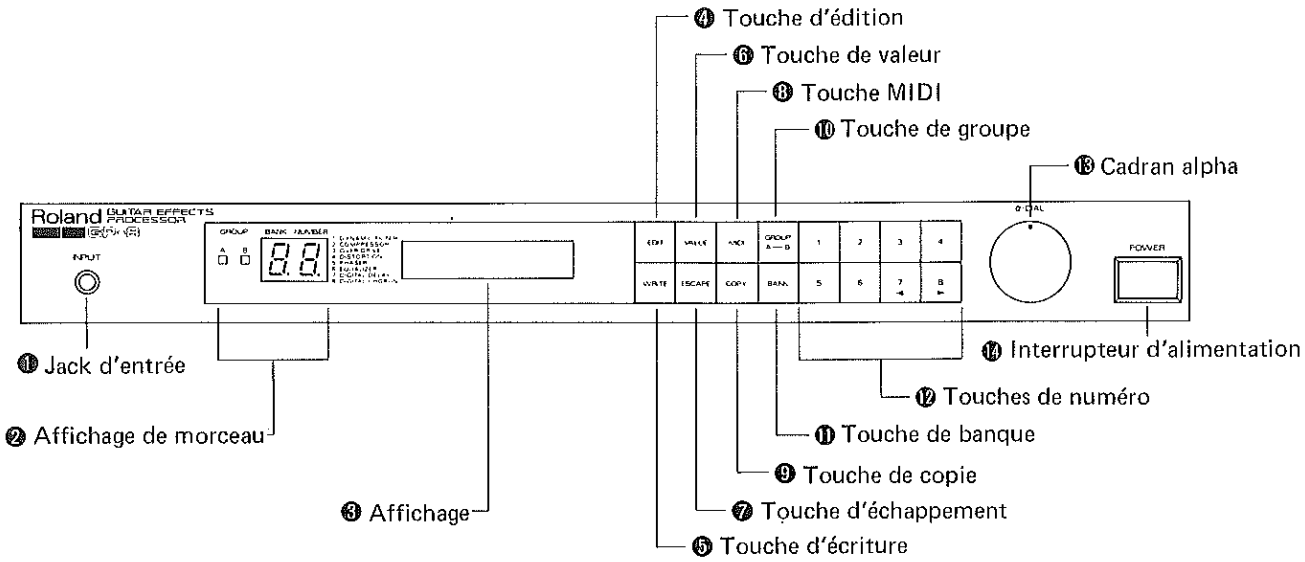

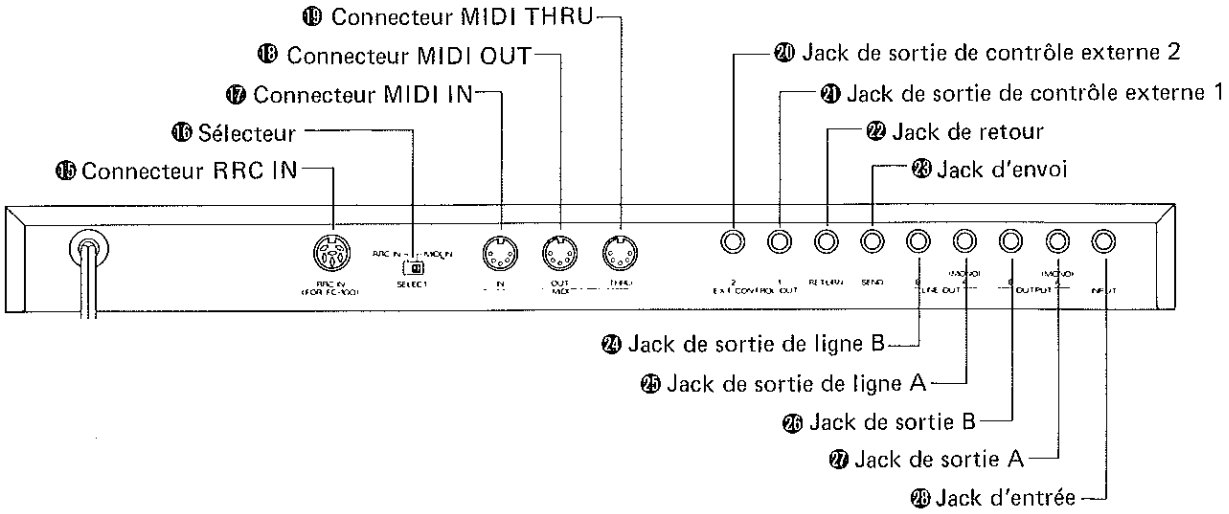

CONSEILS D'UTILISATION DU GP-8

Comment sauvegarder les 128 programmes d'effet

Le GP-8 peut sauvegarder jusqu'à 128 programmes d'effet différents et ils peuvent être instantanément rappelés en utilisant un contrôleur au pied (en option) même pendant une performance en direct. Il peut être intéressant d'arranger ces programmes d'effet comme suit.

p.e.) Rassembler tous les effets utilisés pour la performance en direct dans le Groupe A et les effets pour la librairie de sons dans le Groupe B.

☞ Dans une banque du Groupe A (p.e. 1—1 à 1—8), l'on peut rassembler huit effets différents qui doivent être utilisés dans un morceau. Un son normal (sans effet) stocké dans le dernier numéro (numéro 8) peut être pratique.

☞ Dans le Groupe B, l'on peut stocker les effets originaux que l'on a créés et copier ceux que l'on veut utiliser dans le Groupe A. Dans le Groupe B, l'on peut également rassembler le même type de sons (type solo, type accompagnement, etc.) dans une Banque.

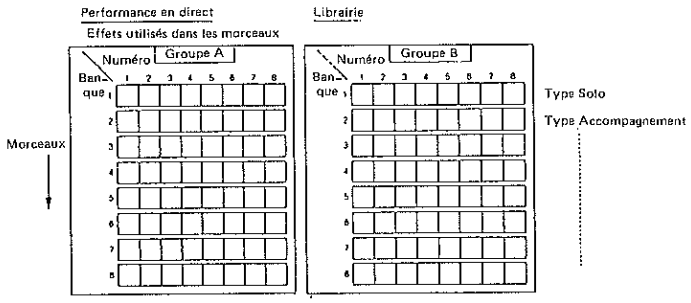

*64 différents programmes d'effet sont préprogrammés dans le Groupe A (dans un ordre aléatoire) et exactement les mêmes effets sont stockés dans le Groupe B dans un ordre différent en fonction du type de son.

Détails concernant la synthèse des sons

☞ Régler SENS de filtre de dynamique à 0. DOWN/UP sur UP et la fréquence de coupure à une certaine valeur. Ceci créé un effet tel que lorsque la pédale de wah est fixée à une certaine position. Et maintenant, un son de guitare unique peut être obtenu en ajustant la commande Q.

Un choeur numérique de grande qualité est incorporé dans le GP-8. Ce choeur numérique est une partie importante dans la synthèse des sons. En particulier, le réglage du pré-retard doit varier beaucoup en fonction du son que l'on veut créer.

☞ Lors de l'utilisation du choeur numérique comme choeur, régler la rétroaction à 0 et le pré-retard à plus de 10. En réglant le pré-retard à une valeur relativement longue, un effet de choeur spacieux peut être obtenu.

☞ Lors de l'utilisation du choeur numérique comme flanger, régler le taux entre 0 et 10, la profondeur entre 0 et 15. Le réglage de pré-retard à 1 créé alors un son similaire à celui du BOSS High-Band Flanger (HF-2) et un réglage sur 2 ou 3 créé un son similaire à celui du BF-2.

POUR MINIMISER LE BRUIT ET LE SOUFFLE

- Le GP-8 contient des unités à gain important telles qu'un overdrive et une distorsion et, en conséquence, il faut faire attention au fait que même un bruit ou bourdonnement léger est amplifié.

- Lors de la connexion de deux GP-8, s'assurer qu'ils ne se touchent pas car une boucle électrique serait causée entre les unités, générant un bourdonnement.

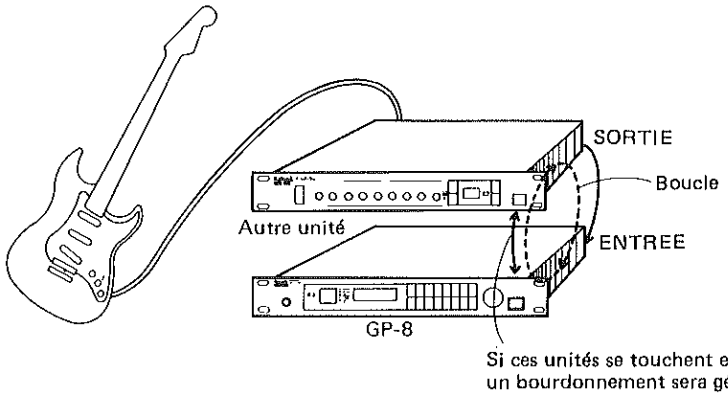

- Lors de l'utilisation du GP-8 avec le convertisseur GR-MIDI "GM-70", connecter la sortie du son normal de guitare directement dans le jack d'entrée du GP-8, sans la faire passer dans le GM-70. De cette manière, le bruit de bourdonnement sera minimisé.

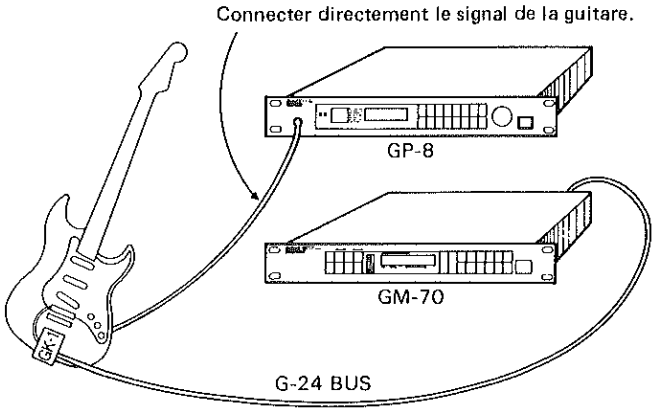

◇ NOTES IMPORTANTES ◇

- L'alimentation appropriée à cet appareil est indiquée sur sa plaque nominale. Prière de s'assurer que la tension de ligne locale correspond bien aux spécifications de cet appareil.

- Avant de monter cet appareil avec d'autres dispositifs, mettre cet appareil et tous les autres appareils hors circuit.

- Si cet appareil n'est pas utilisé pendant une longue période, débrancher le cordon d'allmentation de la prise secteur.

- L'utilisation de cet appareil près d'un éclairage au néon ou d'une lampe fluorescente peut provoquer des interférences parasites. Modifier, dans ce cas, l'angle ou la position de l'appareil.

- Eviter d'utiliser cet appareil dans un endroit où la chaleur ou l'humidité est extrême ou là où il peut être affecté par de la poussière.

- Eviter de placer ou de laisser quelque chose de lourd tomber sur le cordon d'alimentation.

- Utiliser un chiffon doux pour le nettoyage de l'appareil. Ne pas utiliser de solvants, comme un diluant pour peinture.

- Le GP-8 possède un système de sauvegarde de la mémoire conservant les données même lorsque l'appareil est éteint. **La pile supportant le circuit de sauvegarde doit être remplacée tous les cinq ans.** Appeler Roland pour le remplacement de la pile. (Le premier remplacement peut être nécessaire avant cinq ans, en fonction du nombre de mois écoulés avant l'achat de l'appareil.)

- Pour éviter tout effacement accidentel ou perte de données, nous vous conseillons de les enregistrer sur un appareil MIDI externe (MC-500) ou de faire un mémo des programmes d'effet. En cas d'effacement des données pendant une réparation, il n'est pas possible de les récupérer.

- Il est normal que cet appareil chauffe au cours du fonctionnement.

- Ne pas essayer de démonter cet appareil à moins d'être un Centre de Service Roland autorisé.

- **Pendant environ cinq secondes après la mise sous tension de l'appareil, le circuit d'assourdissement est activé et aucun son d'effet n'est entendu.**

Le GP-8 est un dispositif d'effet polyvalent comprenant huit effets différents. Nous vous recommandons de lire attentivement ce mode d'emploi pour profiter au maximum des possibilités du GP-8.

PARTICULARITES

- La capacité de mémoire du GP-8 permet de stocker le "ON/OFF" des huit effets incorporés et jusqu'à 128 programmes d'effets différents.
- Chaque programme d'effet peut être nommé avec 16 lettres.
- En raison du fait que le jack de sortie possède les caractéristiques d'un amplificateur de guitare, le GP-8 peut être directement connecté à un mixeur, et est en conséquence extrêmement utile pour les performances en direct et les enregistrements multipistes.
- Le GP-8 peut même activer ou désactiver l'effet de dispositif d'effet non-MIDI connecté au GP-8.
- Ayant les connecteurs MIDI, le GP-8 peut contrôler un appareil MIDI externe et également être contrôlé par lui. De plus, les programmes d'effet du GP-8 peuvent être enregistrés dans un séquenceur MIDI.
- En utilisant un contrôleur au pied en option FC-100, il est possible de changer plus facilement et plus rapidement les programmes d'effet. La pédale d'expression EV-5 permet même de changer la valeur de réglage d'effet. Une unité d'accord peut être utilisée pour un accord rapide.

TABLE DES MATIERES

[1] Description du GP-8 8

[2] Connexion 9

[3] Fonctionnement 10
1. Sélection de morceau 10
   a. Sélection de morceau avec le panneau avant 11
   b. Sélection de morceau avec un contrôleur au pied 11
2. Edition d'un morceau 12
   a. Sélection des effets et édition des paramètres 12
   b. Ecriture en mémoire 12
   c. Renomination d'un morceau 12
   d. Copie d'un morceau 12
3. Utilisation d'un contrôleur au pied 16
   a. Utilisation d'une pédale de contrôle . . . 16
   b. Utilisation d'une pédale d'expression . . 16
   c. Sortie de signal pour un tuner 16
4. Autres fonctions 17
   a. ON/OFF du dispositif externe 17
   b. Envoi/Retour 17
   c. Sortie de ligne 17

[4] Tableau de paramètre 18

[5] MIDI 27
1. Connexions MIDI 27
2. Canal MIDI et OMNI ON/OFF 28
3. Transfert de données 28
4. Sélection de morceau avec MIDI 29

[6] Caractéristiques 30

1 DESCRIPTION DU GP-8

Le processeur d'effets de guitare Roland GP-8 est un dispositif d'effet polyvalent comprenant huit unités d'effet. Le GP-8 peut se rappeler si chacun des huit effets est actif ou inactif et comment chaque effet a été programmé.

La capacité de mémoire du GP-8 peut conserver jusqu'à 128 programmes d'effet pouvant être rappelés à tout moment. 128 programmes d'effet sont préprogrammés dans le GP-8 par le fabricant.

Adresses de mémoire des 128 programmes d'effet . . . . .

Les 128 programmes d'effet résident séparément dans 128 adresses. Chaque adresse est représentée par Groupe A ou B, Banque 1 à 8 et Numéro 1 à 8. Par exemple, une adresse de Groupe A, banque 3 et Numéro 5 est représentée sous la forme A-3-5. Dans ce manuel, nous appelons le programme d'effet ou l'adresse où un programme d'effet est stocké un **MORCEAU.**

Pour produire un son d'effet désiré . . . . .

Premièrement, sélectionner le programme d'effet que l'on peut effacer. Activer ensuite les effets que l'on veut utiliser et régler les **paramètres** composants chaque effet, en faisant le son d'effet désiré.

Pour écrire le programme d'effet en mémoire . . .

Le programme d'effet que l'on vient de faire n'est pas automatiquement écrit en mémoire; il sera effacé lorsque l'appareil est éteint ou qu'un autre programme d'effet est rappelé, à moins que la procédure d'écriture appropriée ne soit effectuée. Lorsqu'il a été écrit en mémoire, le programme d'effet peut être rappelé à tout moment.

2 CONNEXION

*Avant la connexion ou la déconnexion des cordons, toujours couper l'alimentation de tous les appareils.

(Panneau arrière du GP-8)

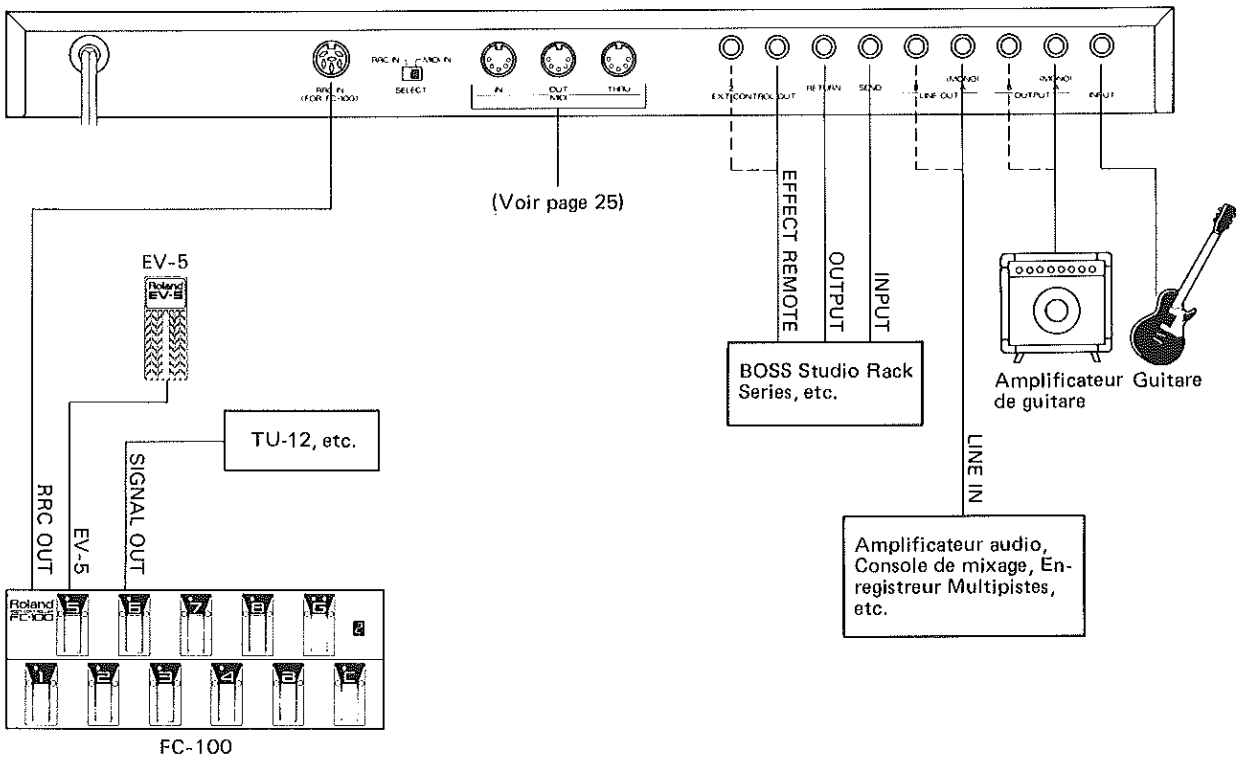

*Deux jacks d'entrée sont prévus sur le GP-8, un sur le panneau avant et l'autre sur le panneau arrière. Le jack d'entrée sur le panneau avant a priorité sur celui sur le panneau arrière; lorsque celui sur le panneau avant est utilisé, celui sur le panneau arrière ne fonctionne pas.

*Pour une connexion monaurale, prière d'utiliser le jack de sortie A.

*Lors de la connexion du FC-100 au GP-8, placer le sélecteur sur chaque panneau arrière comme indiqué cidessous:

GP-8 ➡ RRC IN
FC-100 ➡ MODE 1

*Ne pas connecter des dispositifs autres que le FC-100 au connecteur RRC IN sur le GP-8 et toujours insérer le FC-100 à fond jusqu'à ce que le connecteur se verrouille.

3 FONCTIONNEMENT

S'assurer que le GP-8 est correctement et fermement connecté aux appareils externes tels qu'un amplificateur et une console de mixage. Le mettre alors sous tension; il sera prêt à fonctionner après quelques secondes.

1. SELECTION DE MORCEAU

Le GP-8 peut sauvegarder jusqu'à 128 morceaux différents. Les données de morceau comprennent la sélection des unités d'effets incorporés actifs et la manière dont les effets sont réglés.
Un morceau est représenté par une combinaison de **Groupe** (A ou B), **Banque** (1 – 8) et **Numéro** (1 – 8) et peut être facilement appelé pendant une performance en direct.

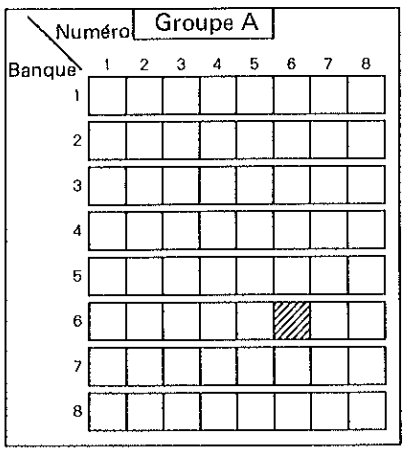

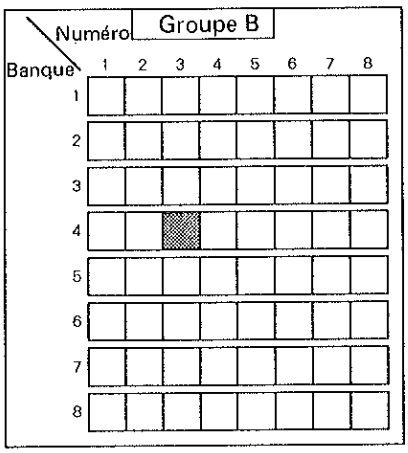

: Groupe A, Banque 6, Numéro 6

: Groupe B, Banque 4, Numéro 3

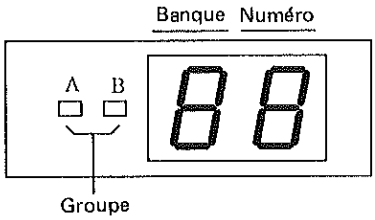

A sa mise sous tension, le GP-8 est réglé sur Groupe A, Banque 1 et Numéro 1.

a. Sélection de morceau avec le panneau avant

1) Sélection d'un Groupe

Sélectionner le groupe d'un morceau que l'on désire en appuyant sur la touche de groupe. Chaque fois que l'on appuie sur la touche, le Groupe A et le Groupe B sont alternativement sélectionnés.

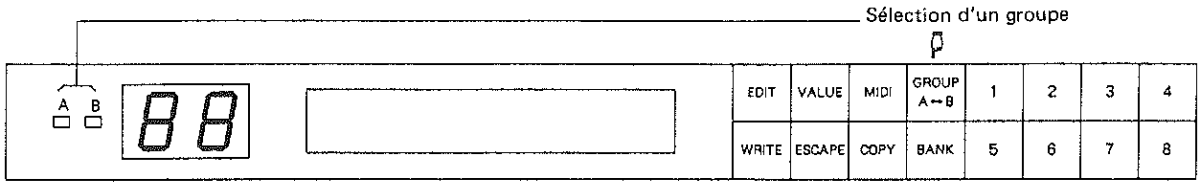

2) Sélection d'une Banque

Appuyer sur la touche de banque et l'affichage de morceau (de l'indication de banque) se met à clignoter. Appuyer ensuite sur la touche de numéro (1 – 8) pour sélectionner la banque désirée.

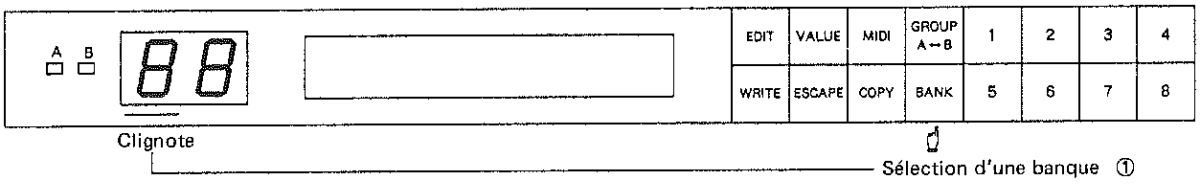

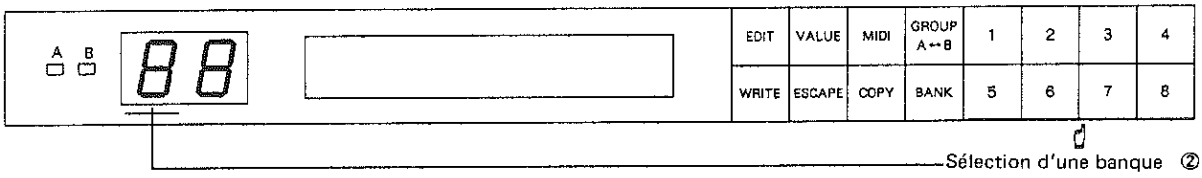

***Pour annuler le mode de sélection de banque, appuyer simplement de nouveau sur la touche de banque lorsque la section de banque de l'affichage de morceau est en train de clignoter.**

3) Sélection d'un Numéro

Appuyer sur la touche de numéro correspondant pour sélectionner un numéro désiré (1 – 8).

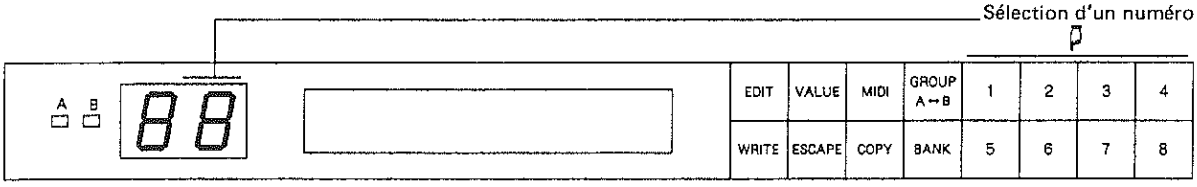

b. Sélection de morceau avec un contrôleur au pied

En connectant le contrôleur au pied en option FC-100, il est possible de sélectionner un morceau en utilisant la pédale.
La sélection d'un morceau avec un contrôleur au pied se fait de la même manière qu'avec les touches sur le panneau avant du GP-8. (Pour une explication détaillée, se reporter au mode d'emploi du FC-100).

***Lorsque le FC-100 est connecté au GP-8, l'affichage du FC-100 indique Groupe A, Banque 1 et Numéro 1, mais ceci n'a rien à voir avec le numéro du morceau actuel du GP-8. L'affichage changera et indiquera le numéro de morceau correct lorsqu'un nouveau morceau est sélectionné avec le FC-100. La sélection d'un morceau avec les touches sur le GP-8 n'affecte pas l'affichage du FC-100.**

***Voir page 14 pour une explication détaillée de la manière d'utiliser la pédale de contrôle du FC-100.**

2. EDITION D'UN MORCEAU

Etant différent des unités d'effet du passé, le GP-8 ne possède pas de boutons et de commutateurs tangibles servant au réglage des effets. A la place, il possède des fenêtres d'affichage et un cadran alpha qui permettent à l'utilisateur d'appeler chaque paramètre de l'effet et d'en régler la valeur.

a. Sélection des effets et édition des paramètres

1) Sélection d'un morceau

Pour editer un morceau existant.
Sélectionner le morceau à éditer.

Pour programmer un morceau à partir de rien.
Sélectionner un morceau que l'on peut effacer.

2) Sélection des effets

Il y a huit unités d'effet différentes incorporées dans le GP-8. Activer les effets que l'on désire utiliser de la manière indiquée page 12.

Chaque unité d'effet possède un numéro (1–8). En appuyant sur la touche de numéro correspondant, sélectionner les effets à utiliser. Chaque fois que l'on appuie sur la touche de numéro, l'effet correspondant est alternativement activé et désactivé.

*** Il est possible d'activer en même temps les huit effets, mais le Compresseur, la Distorsion et l'Over Drive peuvent être le cause de bruit ou d'oscillation car ils ont de hauts niveaux de gain.**

3) Réglage des paramètres

Tourner le cadran alpha, les paramètres de l'effet sélectionné seront indiqués séquentiellement dans l'affichage.

*** Pour une explication détaillée de chaque paramètre, voir page 17 " 4 TABLEAU DE PARAMETRES".**

Comme indiqué dans l'illustration de la page 13, régler chaque paramètre pour créer le son d'effet désiré.

b. Ecriture en mémoire

Le morceau édité ne reécrit pas automatiquement le morceau précédent et est donc effacé lorsque l'appareil est éteint ou lorsque la touche d'échappement est enfoncée. Pour conserver les données éditées, il faut les écrire dans la mémoire de la manière indiquée dans l'illustration de la page 13.

c. Renomination d'un morceau

Chaque morceau possède un nom de 16 lettres (Voir page 14). Lorsque l'on a terminé l'édition d'un morceau, il est possible d'en changer le nom.

d. Copie d'un morceau

Un morceau (morceau source) peut être copié à une autre adresse (morceau destination). Voir l'illustration de la page 14).

*** Il n'est pas possible d'affecter un morceau destination en utilisant un appareil externe tel qu'un contrôleur au pied.**

Tableau de fonctionnement de base du GP-8

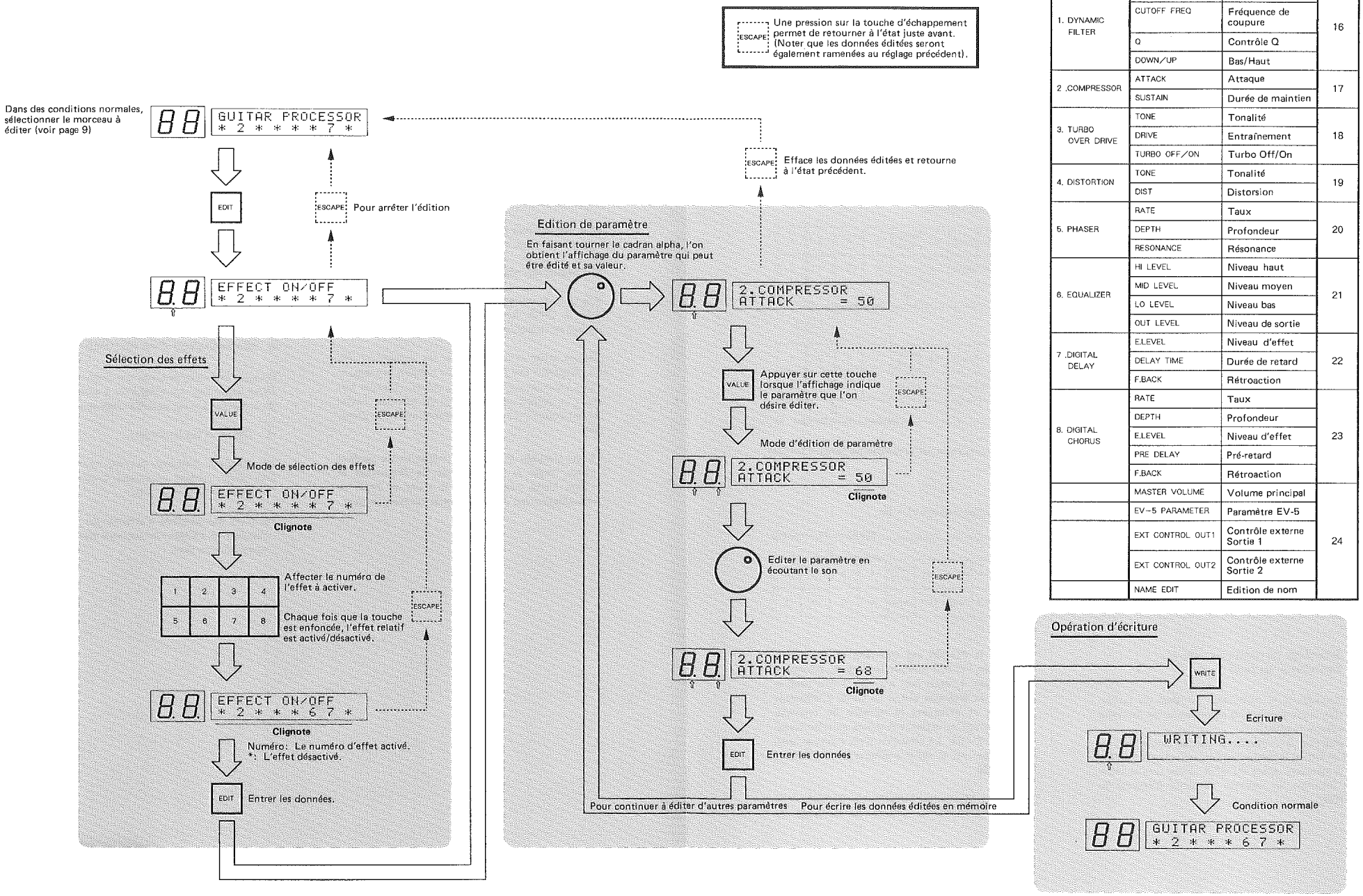

Tableau de paramètres

Effet	Paramètre		Page
1. DYNAMIC FILTER	SENS	Sensibilité	16
	CUTOFF FREQ	Fréquence de coupure	
	Q	Contrôle Q	
	DOWN/UP	Bas/Haut	
2 .COMPRESSOR	ATTACK	Attaque	17
	SUSTAIN	Durée de maintien	
3. TURBO OVER DRIVE	TONE	Tonalité	18
	DRIVE	Entraînement	
	TURBO OFF/ON	Turbo Off/On	
4. DISTORTION	TONE	Tonalité	19
	DIST	Distorsion	
5. PHASER	RATE	Taux	20
	DEPTH	Profondeur	
	RESONANCE	Résonance	
6. EQUALIZER	HI LEVEL	Niveau haut	21
	MID LEVEL	Niveau moyen	
	LO LEVEL	Niveau bas	
	OUT LEVEL	Niveau de sortie	
7 .DIGITAL DELAY	E.LEVEL	Niveau d'effet	22
	DELAY TIME	Durée de retard	
	F.BACK	Rétroaction	
8. DIGITAL CHORUS	RATE	Taux	23
	DEPTH	Profondeur	
	E.LEVEL	Niveau d'effet	
	PRE DELAY	Pré-retard	
	F.BACK	Rétroaction	
	MASTER VOLUME	Volume principal	24
	EV-5 PARAMETER	Paramètre EV-5	
	EXT CONTROL OUT1	Contrôle externe Sortie 1	
	EXT CONTROL OUT2	Contrôle externe Sortie 2	
	NAME EDIT	Edition de nom	

Pour renommer un morceau

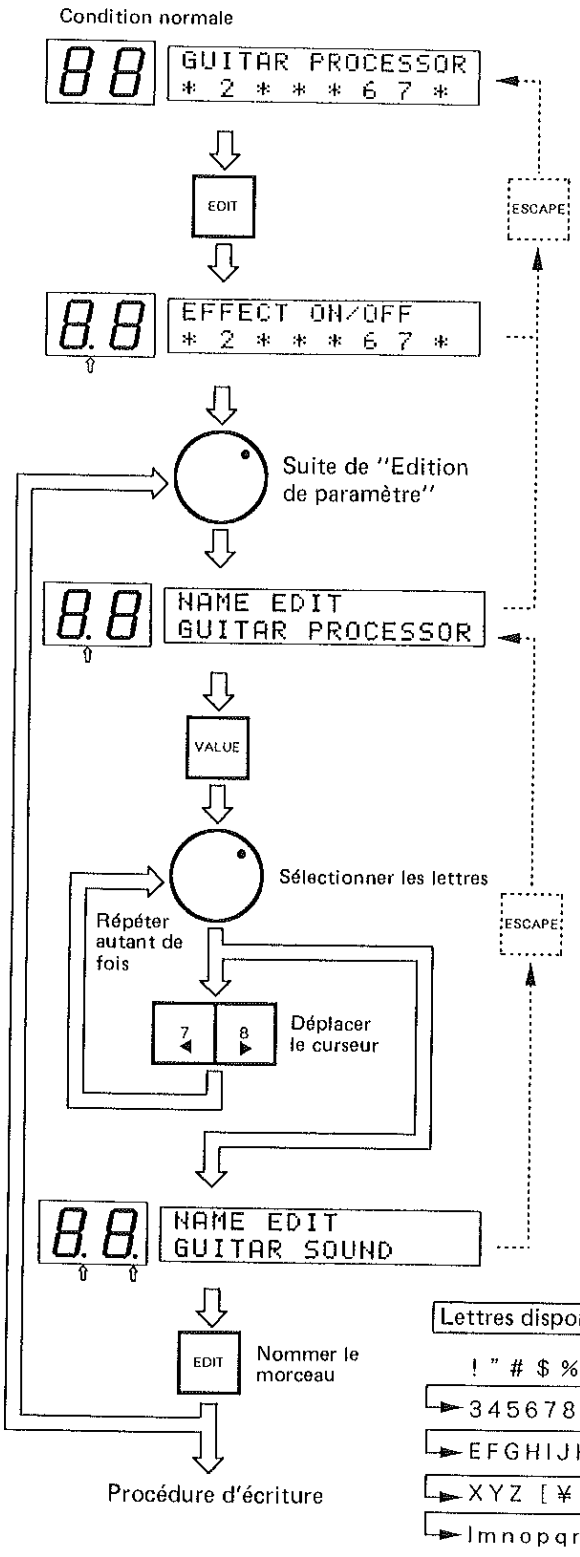

Copie d'un morceau

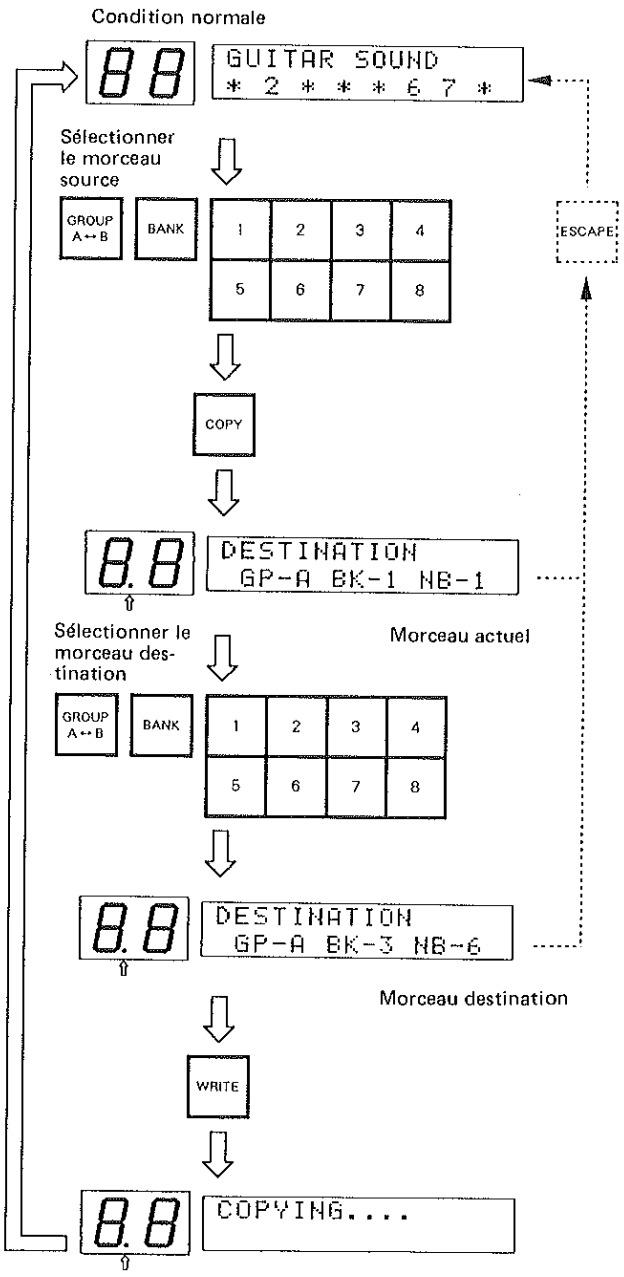

Lettres disponibles

```
! " # $ % & ' ( ) * + , - . / 0 1 2
3 4 5 6 7 8 9 : ; < = > ? @ A B C D
E F G H I J K L M N O P Q R S T U V W
X Y Z [ ¥ ] ^ _ ` a b c d e f g h i j k
l m n o p q r s t u v w x y z { | } → ←
```

3. UTILISATION D'UN CONTROLEUR AU PIED

En utilisant un contrôleur au pied FC-100 en option, l'on peut changer les morceaux sans se servir de ses mains. Cette fonction est particulièrement pratique pendant une performance en direct (Voir page 10).

a. Utilisation d'une pédale de contrôle

Lorsque la pédale de contrôle est enfoncée, le temoin de contrôle est allumé et il n'y a pas de signal envoyé du jack de sortie A ou B ou du jack de sortie de ligne A ou B. Lorsque la guitare n'est pas jouée, une pression sur la pédale peut assourdir le bruit capté par les prises de la guitare. De plus, lors de l'accord par la sortie du tuner, un accord rapide peut être effectué en appuyant sur la pédale à la place d'utiliser un amplificateur. Une nouvelle pression sur la pédale ou la sélection d'un morceau avec les pédales de numéro permet de quitter ce mode.

b. Utilisation d'une pédale d'expression

En utilisant une pédale d'expression EV-5, l'on peut élargir la variation des sons d'effet. Le paramètre sélectionné dans "PARAMETRE EV-5" de la page 12 peut être changé avec la pédale EV-5. Il est possible de sélectionner l'un des paramètres inclus dans les effets activés et le volume principal.

*** Lorsque le "pré-retard" de Choeur est sélecitonné, un bruit peut être généré en changeant le volume.**

Lorsque la pédale EV-5 est complètement enfoncée, la valeur du paramètre est à son maximum. Lorsque la pédale est ramenée à sa position d'origine (relevée), la valeur est égale au volume minimum de la pédale EV-5.

c. Sortie de signal pour un tuner

Par le jack de sortie de signal de tuner sur le FC-100, un signal de guitare pour accord est constamment envoyé de manière à pouvoir, à tout moment, accorder la guitare.

*** Le jack de sortie de signal est strictement pour la connexion d'un tuner: ne pas connecter un autre appareil tel qu'un amplificateur.**

*** La manière de connecter une pédale d'expression et un tuner est indiquée dans "CONNEXION", page 8.**

4. AUTRES FONCTIONS

a. ON/OFF du dispositif externe

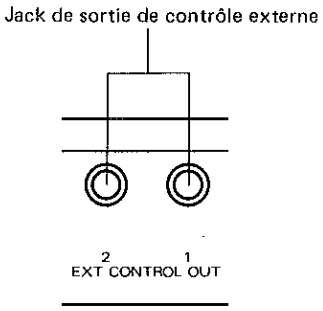

Le GP-8 possède deux systèmes de contrôle ON/OFF pour des dispositifs externes: Sorties de contrôle externe 1 et 2. Ces deux sorties permettent d'activer et de désactiver l'effet de dispositifs non-MIDI.

Comme cela est indiqué dans l'illustration de la page 12, régler la sortie de contrôle externe sur ON ou OFF dans chaque morceau.

*** La manière de connecter le GP-8 et les dispositifs externes est indiquée dans "CONNEXION", page 8.**

b. Envoi/Retour

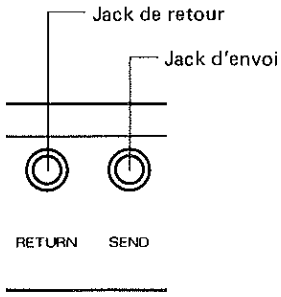

Un appareil externe tel qu'une unité d'effet peut être connecté entre l'Egaliseur et le Retard Numérique.

*** Il est plus efficace d'utiliser les deux sorties de contrôle externe 1 et 2.**

*** La manière de connecter le GP-8 et le dispositif externe est indiquée dans "CONNEXION", page 8.**

c. Sortie de ligne

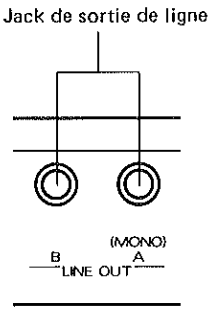

Les jacks de sortie de ligne A et B sont les jacks de sortie possédant les caractéristiques d'un amplificateur. A ces jacks, un appareil tel qu'un amplificateur peut être directement connecté. Ceci est, en conséquence, extrêmement effectif pour les performances en direct et les enregistrements multipistes.

*** La manière de connecter la GP-8 et les jacks de sortie de ligne est indiquée dans "CONNEXION", page 8.**

4 TABLEAU DE PARAMETRE

Le son d'effet du GP-8 est déterminé par les paramètres de chaque effet. Voici une description de ces paramètres.

1.DYNAMIC FILTER — Filtre de dynamique

Fonction: Permet de changer la fréquence de coupure du filtre en fonction de l'intensité du jeu. Produit en conséquence un effet "wah" doux.

- SENS (Sensibilité)

  Permet d'ajuster la sensibilité du jeu.

PARAMETRE	VALEUR
SENS	0~100

Une valeur plus grande augmente la sensibilité.

- CUTOFF FREQ (Fréquence de coupure)

  Permet de contrôler la fréquence de coupure du filtre.

PARAMETRE	VALEUR
CUTOFF FREQ	0~100

Une valeur plus grande augmente la fréquence.

- Q (Contrôle Q)

  Permet de contrôler la caractéristique du filtre.

PARAMETRE	VALEUR
Q	0~100

Une valeur plus grande rend le filtre plus caractéristique.

- DOWN/UP

  Permet de régler la manière dont le niveau d'entrée affecte le filtre.

PARAMETRE	VALEUR
UP/DOWN	DOWN↔UP

DOWN = Un niveau d'entrée plus élevé diminue la fréquence de coupure.
UP = Un niveau d'entrée plus élevé augmente la fréquence de coupure.

2. COMPRESSOR

Compresseur

Fonction: Cet effet permet d'obtenir un long maintien en coupant l'entrée la plus haute et en accentuant l'entrée la plus basse.

- ATTACK (Attaque)

  Permet d'ajuster l'intensité de l'attaque du jeu.

PARAMETRE	VALEUR
ATTACK	0~100

Une valeur plus élevée applique une attaque à chaque note, même dans une manière de jouer plus rapide, produisant un son clair.

- SUSTAIN (Maintien)

  Permet d'ajuster la durée de maintien.

PARAMETRE	VALEUR
SUSTAIN	0~100

Une valeur plus élevée augmente la durée de maintien. A une valeur très basse, l'effet ne fait que couper l'entrée la plus haute et fonctionne donc comme un limiteur.

3.OVER DRIVE

Over Drive Turbo

Fonction: Cet effet est un overdrive pouvant fidèlement exprimer la nuance subtile du joueur et la force de jeu, et de plus, il fonctionne comme une distorsion.

- TONE (Tonalité)

  Permet de contrôler le timbre du son.

PARAMETRE	VALEUR
TONE	0~100

Une valeur plus élevée accentue les fréquences les plus hautes.

- DRIVE

  Permet d'ajuster l'intensité de l'effet d'overdrive.

PARAMETRE	VALEUR
DRIVE	0~100

Une valeur plus élevée approfondit l'effet.

- TURBO ON/OFF

  Permet de sélectionner l'un des deux effets d'overdrive.

PARAMETRE	VALEUR
TURBO	OFF↔ON

OFF = Un son d'overdrive normal, fin peut être obtenu.
ON = Un nouveau type de son d'overdrive aussi puissant que la distorsion.

4.DISTORTION

Distorsion

Fonction: Cet effet permet toutes sortes de son de distorsion de doux et simple à une distorsion dure.

- TONE (Tonalité)

  Permet de contrôler le timbre du son.

PARAMETRE
TONE

VALEUR
0~100

Une valeur plus élevée accentue les fréquences les plus hautes, produisant ainsi un son plus clair.

- DIST (Distorsion)

  Permet de régler la profondeur de la distorsion et en même temps la durée de maintien.

PARAMETRE
DIST

VALEUR
0~100

Une valeur plus élevée approfondit l'effet de distorsion, augmentant ainsi la durée de maintien.

5. PHASER

Phaseur

Fonction: Une grande variété d'effets de mise en phase précis peut être obtenue: d'un taux extrêmement bas à un taux élevé. La résonance accentue l'effet de mise en phase.

- RATE (Taux)

  Permet d'ajuster le taux de l'effet de mise en phase.

PARAMETRE	VALEUR
RATE	0~100

Une valeur plus élevée accélère le taux.

- DEPTH (Profondeur)

  Permet d'ajuster la profondeur de l'effet de mise en phase.

PARAMETRE	VALEUR
DEPTH	0~100

Une valeur plus élevée approfondit l'effet.

- RESONANCE

  Permet d'ajuster la quantité de rétroaction.

PARAMETRE	VALEUR
RESONANCE	0~100

Une valeur plus élevée accentue plus intensivement l'effet de mise en phase, créant un effet plus caractéristique.

6. EQUALIZER

Egaliseur

Fonction: Un égaliseur à 3 gammes.

- HI LEVEL (Niveau haut)

  Permet d'ajuster le volume des aiguës

PARAMETRE
HI. LEVEL

VALEUR
-50~+50

"–" = Coupe (= affaiblit) le son aigu.
"+" = Accentue (augmente) le son aigu.

- MID LEVEL (Niveau moyen)

  Permet d'ajuster le volume des sons moyens

PARAMETRE
MID. LEVEL

VALEUR
-50~+50

"–" = Coupe (= affaiblit) le son moyen.
"+" = Accentue (augmente) le son moyen.

- LO LEVEL (Niveau bas)

  Permet d'ajuster le volume des sons graves.

PARAMETRE
LO. LEVEL

VALEUR
-50~+50

"–" = Coupe (= affaiblit) le son grave.
"+" = Accentue (augmente) le son grave.

- OUT LEVEL (Niveau de sortie)

  Permet d'ajuster le volume du son égalisé.

PARAMETRE
OUT LEVEL

VALEUR
0~100

Un volume plus élevé augmente le volume.

*** L'accentuation du son peut être la cause d'une distorsion. Pour résoudre ce problème, abaisser le niveau de sortie.**

7.DIGITAL DELAY — Retard numérique

Fonction: La durée de retard maximum est de 1000 msec. et la réponse en fréquence de 12 kHz (+0dB, –3dB).

- E.LEVEL (Niveau d'effet)

Permet d'ajuster le niveau de mixage des sons retardé et direct.

PARAMETRE	VALEUR
E.LEVEL	0~100

Une valeur plus élevée augmente le niveau du son retardé. A "100", le son retardé est égal au son direct.

- D.TIME (Durée de retard)

Permet d'ajuster la durée du retard.

PARAMETRE	VALEUR
D.TIME	0ms↔1000ms

La durée du retard peut être réglée en étape de 1 ms.

- F.BACK (Rétroaction)

Permet d'ajuster le nombre de répétition du retard.

PARAMETRE	VALEUR
F.BACK	0~100

Une valeur plus élevée augmente le nombre de répétitions. A"0", un retard simple est obtenu.

8.DIGITAL CHORUS — Choeur numérique

Fonction: Des circuits de choeur de type à sorties doubles permettent un choeur spacieux. Une modulation de choeur idéale est obtenue grâce à son système de modulation numérique.

- RATE (Taux)

Permet d'ajuster le taux de la modulation de choeur.

PARAMETRE	VALEUR
RATE	0~100

Une valeur plus élevée accélère le taux de modulation.

- DEPTH (Profondeur)

Permet d'ajuster la profondeur de la modulation de choeur.

PARAMETRE	VALEUR
DEPTH	0~100

Une valeur plus élevée approfondit la modulation.

- E.LEVEL (Niveau d'effet)

Permet d'ajuster le niveau de mixage des sons avec effet et direct.

PARAMETRE	VALEUR
E.LEVEL	0~100

Une valeur plus élevée augmente le niveau du son avec effet. A "0", seul le son direct est obtenu (pas d'effet de choeur). A "70", le niveau du son avec effet est égal à celui du son direct.

- PRE DELAY (Pré-retard)

Permet d'ajuster l'effet de retard court qui vient avant l'effet de choeur.

PARAMETRE	VALEUR
PRE DELAY	0~100

Une valeur plus élevée augmente la durée, créant après un effet de doublage.

- F.BACK (Rétroaction)

Permet d'ajuster la quantité de rétroaction de l'effet de choeur.

PARAMETRE	VALEUR
F.BACK	0~100

Une valeur plus élevée augmente la quantité de rétroaction, créant un effet similaire à un "flanger".

AUTRES PARAMETRES

Le GP-8 contient les paramètres suivants dans chaque morceau en plus des paramètres d'effet déjà décrits.

MASTER VOLUME — Volume principal

Permet de contrôler le volume du son d'effet.

PARAMETRE	VALEUR
LEVEL	0~100

Une valeur plus élevée augmente le volume du son d'effet.

EV-5 PARAMETER — Paramètre EV-5

Permet de sélectionner le paramètre à contrôler avec la pédale d'expression EV-5.

VALEUR
****

N'importe quel paramètre des effets activés.

EXT CONTROL OUT1 — SORTIE DE CONTROLE EXTERNE 1

EXT CONTROL OUT2 — SORTIE DE CONTROLE EXTERNE 2

Permettent de déterminer l'activation/désactivation (ON/OFF) d'appareil externe (tels que le BOSS Micro Studio Series).

VALEUR
OFF↔ON

NAME EDIT — Edition de nom

Permet de nommer le son que l'on vient de créer.

NOM
****

5 MIDI

1. CONNEXIONS MIDI

Le GP-8 possède trois connecteurs MIDI, comme suit:

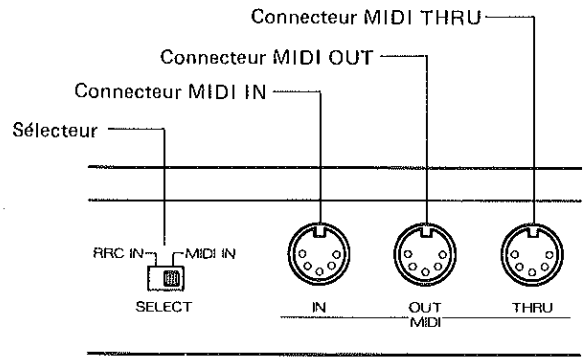

- Connecteur MIDI IN

Pour changer les morceaux sur le GP-8 en actionnant un appareil MIDI externe tel qu'un clavier MIDI ou un séquenceur MIDI, connecter le connecteur MIDI OUT de l'appareil externe au connecteur MIDI IN du GP-8.

***Le connecteur MIDI IN et le contrôleur au pied ne peuvent pas être utilisés en même temps. Lors de l'utilisation du connecteur MIDI IN, placer le sélecteur sur le GP-8 sur la position MIDI IN.**

- Connecteur MIDI OUT

Pour envoyer des messages de changement de programme (messages de sélection de morceau) à un appareil MIDI externe, connecter le connecteur MIDI OUT du GP-8 au connecteur MIDI IN de l'appareil externe.

***Le connecteur MIDI OUT n'envoie pas les signaux MIDI alimentés dans le connecteur MIDI IN.**

- Connecteur MIDI THRU

Par le connecteur MIDI THRU, la copie exacte du signal MIDI alimenté dans le connecteur MIDI IN est envoyée. En conséquence, plus d'un appareil MIDI peut être contrôlé par un appareil en même temps.

***D'un point de vue technique, un nombre illimité d'appareils MIDI peut être contrôlé par les connecteurs MIDI THRU. Ce n'est toutefois pas le cas en pratique; pour la connexion de plus de trois appareils, utiliser le sélecteur de sortie MIDI MPU-105.**

2. CANAL MIDI ET OMNI ON/OFF

Pour régler le canal MIDI et le mode OMNI ON ou OFF, utiliser la touche MIDI à la place de la touche d'édition. Les autres opérations sont les mêmes que pour "Edition des paramètres" de la page 10.

- Canal MIDI

Permet de régler le canal MIDI. Les canaux de transmission et de réception ne peuvent être réglés sur des canaux différents.

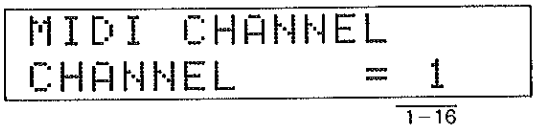

- OMNI ON/OFF

Le mode OMNI ON permet de recevoir les messages MIDI envoyés sur tous les canaux, quel que soit le canal MIDI actuellement réglé.

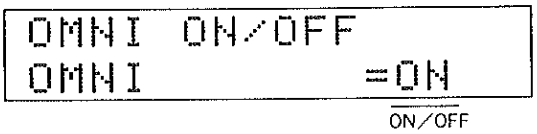

3. TRANSFERT DE DONNEES

Les données écrites dans le GP-8 peuvent être transférées à un autre GP-8 ou à un séquenceur MIDI au moyen des messages exclusifs du système MIDI.
L'envoi des données est appelé Envoi en vrac et la lecture des données est appelée Chargement en vrac.

a) Envoi en vrac

Régler tout d'abord le canal MIDI du GP-8 au même numéro que l'appareil MIDI de réception Appuyer ensuite sur la touche MIDI et faire tourner le cadran alpha jusqu'à ce que l'affichage réponde comme indiqué ci-dessous. Appuyer ensuite sur la touche de valeur et sélectionner soit CURRENT soit ALL avec le cadran alpha, puis appuyer sur la touche MIDI. Les données relatives (en fonction de la sélection CURRENT ou ALL) seront transférées à l'appareil externe.

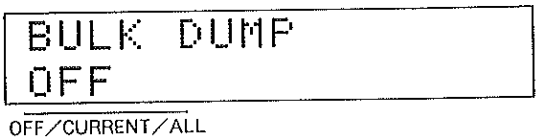

CURRENT : Transfère les données du morceau actuellement sélectionné.
ALL : Transfère les 128 morceaux.

b) Chargement en vrac

Les données transmises de l'appareil MIDI externe seront automatiquement chargées en vrac dans le GP-8 comme message exclusif, réécrivant les données précédemment écrites dans le GP-8. Pendant le chargement en vrac, l'affichage indique "Ld" (Chargement).

*** Lorsqu'un morceau est envoyé d'un émetteur (= dans le mode CURRENT) au GP-8, le même numéro de morceau sera remplacé avec ce morceau.**

Opération MIDI

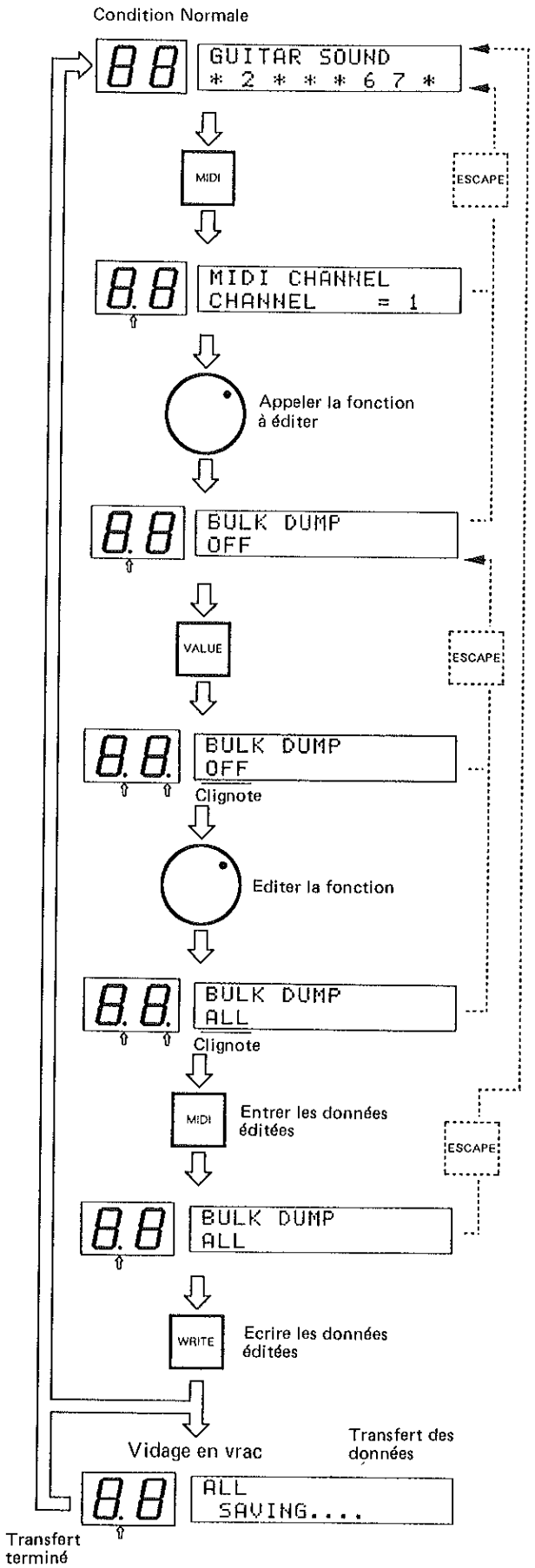

4. SELECTION DE MORCEAU AVEC MIDI

Les morceaux sur le GP-8 peuvent être changés extérieurement avec les messages de changement de programme envoyés à partir de l'appareil MIDI connecté.

*** Dans ce cas, régler le sélecteur sur le panneau arrière du GP-8 dans la position MIDI IN.**

Les numéros de changement de programme correspondent aux numéros de morceau (Groupe/Banque/Numéro) du GP-8 comme indiqué ci-dessous.

Groupe	Numéro / Banque	1	2	3	4	5	6	7	8
A	1	1	2	3	4	5	6	7	8
	2	9	10	11	12	13	14	15	16
	3	17	18	19	20	21	22	23	24
	4	25	26	27	28	29	30	31	32
	5	33	34	35	36	37	38	39	40
	6	41	42	43	44	45	46	47	48
	7	49	50	51	52	53	54	55	56
	8	57	58	59	60	61	62	63	64
B	1	65	66	67	68	69	70	71	72
	2	73	74	75	76	77	78	79	80
	3	81	82	83	84	85	86	87	88
	4	89	90	91	92	93	94	95	96
	5	97	98	99	100	101	102	103	104
	6	105	106	107	108	109	110	111	112
	7	113	114	115	116	117	118	119	120
	8	121	122	123	124	125	126	127	128

Lorsque les morceaux sur le GP-8 sont changés, le numéro de changement de programme correspondant est envoyé de MIDI OUT.

6 CARACTERISTIQUES

- **Effets incorporés**

1. **Filtre de dynamique**
   Sens (Sensibilité)
   Cutoff Frequency (Fréquence de coupure)
   Q Control (Contrôle Q))
   Down/Up (Bas/Haut)
2. **Compresseur**
   Attack (Attaque)
   Sustain (Maintien)
3. **Over Drive Turbo**
   Tone (Tonalité)
   Drive
   Turbo (ON/OFF)
4. **Distorsion**
   Tone (Tonalité)
   Distorsion (Distorsion)
5. **Phaseur**
   Rate (Taux)
   Depth (Profondeur)
   Resonance (Résonance)
6. **Egaliseur**
   High Level (Niveau haut)
   Middle Level (Niveau moyen)
   Low Level (Niveau bas)
   Out Level (Niveau de sortie)
7. **Retard numérique**
   Effect Level (Niveau d'effet)
   Delay Time (Durée de retard)
   Feedback (Rétroaction)
8. **Choeur numérique**
   Rate (Taux)
   Depth (Profondeur)
   Effect Level (Niveau d'effet)
   Pre-delay (Pré-retard)
   Feedback (Rétroaction)

- **Capacité de mémoire**
  Sauvegarde de 128 morceaux (y compris les noms)

- **Edition**
  31 paramètres et noms (y compris effet ON/OFF)

- **Commutateurs et touches de panneau**
  Edition
  Valeur
  MIDI
  Copie
  Echappement
  Groupe A/B
  Banque
  Numéro 1–8
  Cadran Alpha

- **Témoins**
  Groupe A
  Groupe B

- **Affichage**
  Banque Numéro
  Affichage à cristaux liquides (16 chiffres, deux lignes, illumination arrière)

- **Panneau arrière (Connecteurs et commutateur)**
  Entrée
  Sortie A (Monaurale)
  Sortie B
  Sortie de ligne A (Monaurale)
  Sortie de ligne B
  Sortie de contrôle externe 1
  Sortie de contrôle externe 2
  Envoi
  Retour
  MIDI IN
  MIDI OUT
  MIDI THRU
  Sélecteur
  Entrée RRC IN (DIN 6 broches, avec verrou)

[Caractéristiques électriques]

- **Entrée**
  Niveau d'entrée . . . . . 20 dBm
  Impédance d'entrée . . . . . 1 MΩ

- **Sortie et sortie de ligne**
  Niveau de sortie (volume principal 70) 20 dBm
  Impédance de sortie . . . . . 2 kΩ
  Impédance de charge de sortie . . plus de 10 kΩ

- **Envoi d'effet**
  Niveau de sortie (nominal). . . . . 20 dBm
  Impédance de charge de sortie . . plus de 10 kΩ

- **Retour d'effet**
  Niveau d'entrée . . . . . 20 dBm
  Impédance d'entrée . . . . . 1 MΩ

- **Compresseur**
  Gamme de compression . . . . . 35 dB

- **Egaliseur**
  Niveau haut . . . . . ±15 dB
  Niveau moyen . . . . . ±15 dB
  Niveau bas . . . . . ±15 dB

- **Retard numérique**
  Compression logarithmique analogue et système de quantification 12 bit
  Durée de retard . . . . . 0–1000 ms
  Caractéristiques de fréquence
  . . . . . 40 Hz à 12 kHz (+0 dB, –3 dB)

- **Choeur numérique**
  Compression logarithmique analogue et système de quantification 12 bit
  Modulation numérique
  Fréquence d'échantillonnage . . . . . 50 kHz
  Caractéristiques de fréquence
  . . . . . 40 Hz à 12 kHz (+0 dB, –3 dB)

- **Consommation:** 34 W

[Autres]

- **Dimensions**
  482 (L) x 282 (P) x 44 (H) mm

- **Poids:** 4 kg

- **Accessoires**
  Mode d'emploi
  Guide pour MIDI

- **Options**
  Contrôleur au pied FC-100
  Pédale d'expression EV-5

MEMO DE REGLAGE

Groupe		Banque		Numéro	

Effet	Paramètre		Valeur
1. DYNAMIC FILTER	SENS	Sensibilité	
	CUTOFF FREQ	Cutoff Frequency (Fréquence de coupure)	
	Q	Q Control (Contrôle Q)	
	DOWN/UP	Down/Up (Bas/Haut)	
2. COMPRESSOR	ATTACK	Attack (Attaque)	
	SUSTAIN	Sustain Time (Durée de Maintien)	
3. TURBO OVER DRIVE	TONE	Tone (Tonalité)	
	DRIVE	Drive	
	TURBO OFF/ON	Turbo (ON/OFF)	
4. DISTORTION	TONE	Tone (Tonalité)	
	DIST	Distorsion (Distorsion)	
5. PHASER	RATE	Rate (Taux)	
	DEPTH	Depth (Profondeur)	
	RESONANCE	Resonance (Résonance)	
6. EQUALIZER	HI LEVEL	High Level (Niveau haut)	
	MID LEVEL	Middle Level (Niveau moyen)	
	LO LEVEL	Low Level (Niveau bas)	
	OUT LEVEL	Output Level (Niveau de sortie)	
7. DIGITAL DELAY	E. LEVEL	Effect Level (Niveau d'effet)	
	DELAY TIME	Delay Time (Durée de retard)	
	F. BACK	Feedback (Rétroaction)	
8. DIGITAL CHORUS	RATE	Rate (Taux)	
	DEPTH	Depth (Profondeur)	
	E. LEVEL	Effect Level (Niveau d'effet)	
	PRE DELAY	Pre delay (Pré-retard)	
	F. BACK	Feedback (Rétroaction)	

VOLUME PRINCIPAL	
PARAMETRE EV-5	
SORTIE DE CONTROLE EXTERNE 1	
SORTIE DE CONTROLE EXTERNE 2	
NOM	

MEMO DE REGLAGE

Groupe		Banque		Numéro	

Effet	Paramètre		Valeur
1. DYNAMIC FILTER	SENS	Sensibilité	
	CUTOFF FREQ	Cutoff Frequency (Fréquence de coupure)	
	Q	Q Control (Contrôle Q)	
	DOWN/UP	Down/Up (Bas/Haut)	
2. COMPRESSOR	ATTACK	Attack (Attaque)	
	SUSTAIN	Sustain Time (Durée de Maintien)	
3. TURBO OVER DRIVE	TONE	Tone (Tonalité)	
	DRIVE	Drive	
	TURBO OFF/ON	Turbo (ON/OFF)	
4. DISTORTION	TONE	Tone (Tonalité)	
	DIST	Distorsion (Distorsion)	
5. PHASER	RATE	Rate (Taux)	
	DEPTH	Depth (Profondeur)	
	RESONANCE	Resonance (Résonance)	
6. EQUALIZER	HI LEVEL	High Level (Niveau haut)	
	MID LEVEL	Middle Level (Niveau moyen)	
	LO LEVEL	Low Level (Niveau bas)	
	OUT LEVEL	Output Level (Niveau de sortie)	
7. DIGITAL DELAY	E. LEVEL	Effect Level (Niveau d'effet)	
	DELAY TIME	Delay Time (Durée de retard)	
	F. BACK	Feedback (Rétroaction)	
8. DIGITAL CHORUS	RATE	Rate (Taux)	
	DEPTH	Depth (Profondeur)	
	E. LEVEL	Effect Level (Niveau d'effet)	
	PRE DELAY	Pre delay (Pré-retard)	
	F. BACK	Feedback (Rétroaction)	

VOLUME PRINCIPAL	
PARAMETRE EV-5	
SORTIE DE CONTROLE EXTERNE 1	
SORTIE DE CONTROLE EXTERNE 2	
NOM	

SI VOTRE GP-8 EST EN PANNE

Si aucun son n'est entendu.

☞ Vérifier si les connexions sont correctement faites de la manière indiquée dans "CONNEXION", page 8.

☞ Vérifier si le GP-8 et l'amplificateur sont allumés.

☞ Vérifier si le volume de l'amplificateur n'est pas abaissé.

☞ Vérifier si le câble de connexion n'est pas endommagé.

☞ Vérifier si le niveau de sortie de l'égaliseur ou le volume principal est réglé à "0".

☞ Vérifier si "Paramètre EV-5" est réglé sur "Equalizer Out Level" ou "Master Volume" avec la pédale EV-5 ramenée à la position d'origine (= relevée).

☞ Vérifier si le dispositif externe connecté au jack Envoi/Retour fonctionne correctement.

Si l'on ne peut changer les morceaux avec les touches sur le panneau avant

☞ Vérifier si un décimal n'est pas allumé dans l'affichage de morceau.

Si l'on ne peut changer les morceaux avec le FC-100.

☞ Vérifier si le câble correct est utilisé pour la connexion.

☞ Vérifier si le câble RRC est correctement fixé.

☞ Vérifier si le sélecteur est placé à la position RRC IN.

La pédale de contrôle du FC-100 ne fonctionne pas.

☞ Vérifier si le sélecteur de mode sur le FC-100 est réglé à la position MODE I.

Le GP-8 ne fonctionne pas avec MIDI.

☞ Vérifier si le sélecteur sur le GP-8 est réglé à la position MIDI IN.

☞ Vérifier si le canal MIDI du GP-8 est réglé au même numéro que celui du dispositif connecté.

GUITAR EFFECTS PROCESSOR

MODELE GP-8 Implémentation MIDI

Date:29 Janv. 1987
Version:1:00

1. TRANSMITTED DATA

Status	Second	Third	Description
1100 nnnn	0ppp pppp		Program Change ppppppp = 0 ~ 127
1111 0000	.....	1111 0111	System exclusive

2. RECOGNIZED RECEIVE DATA

Status	Second	Third	Description
1100 nnnn	0ppp pppp		Program Change ppppppp = 0 ~ 127
1011 nnnn	0001 0000	0vvv vvvv	Controls the parameter selected with EV-5 PARAMETER vvvvvvv=0~127
1011 nnnn	0101 0000	0vxx xxxx	Controls the Control Pedal v=1 (Control Pedal ON) v=0 (Control Pedal OFF)
1111 0000	.....	1111 0111	System Exclusive

3. EXCLUSIVE COMMUNICATION

All exclusive communications are based on the following structure (Roland Exclusive Format Type IV).

	Byte	Description	
a	1111 0000	Exclusive status	
b	0100 0001	Roland ID #	
c	0000 nnnn	Device ID # = MIDI basic channel where nnnn + 1 = channel #	
d	0001 0011	Model-ID # (GP-8)	
e	0aaa aaaa	Command-ID #	
[f	0bbb bbbb	Address MSB }	[] depend on Command-ID
[g	0ddd dddd	Address LSB]	
[h	0eee eeee	Data]	
[:		]	
[i	0fff ffff	Checksum]	
j	1111 0111	End of System Exclusive	

Summed value of the all bytes between Command-ID and EOX must be 00H (7 bits). It does not include Command-ID and EOX.

4. COMMUNICATION FORMAT

4.1 Request (One way) RQ1 11H
(Recognized only)

Byte		Description
a	1111 0000	Exclusive status
b	0100 0001	Roland ID #
c	0000 nnnn	Device-ID # = MIDI basic channel where nnnn + 1 = channel #
d	0001 0011	Model-ID # (GP-8)
e	0001 0001	Command-ID # (RQ1)
f	0aaa aaaa	Address MSB
g	0ccc cccc	Address LSB
h	0ddd dddd	Size MSB
i	0eee eeee	Size LSB
j	0fff ffff	Checksum
k	1111 0111	End of System Exclusive

4.2 Data set (One way) DT1 12H
(Transmitted and recognized)

Byte		Description
a	1111 0000	Exclusive status
b	0100 0001	Roland ID #
c	0000 nnnn	Device ID # = MIDI basic channel where nnnn + 1 = channel #
d	0001 0011	Model-ID # (GP-8)
e	0001 0010	Command-ID # (DT1)
f	0aaa aaaa	Address MSB
g	0bbb bbbb	Address LSB
h	0ccc cccc	Data
:		
i	0ddd dddd	Checksum
j	1111 0111	End of System Exclusive

Notes :

Data of one parameter is sent at one time.
Data of only one parameter is recognized at one time.

5. ADDRESS MAPPING OF PARAMETERS

Address of parameter

0000 Temporary parameter

0	0000 aaaa	EFFECT ON/OFF (MSB)	
		*BIT0 --> PHASER	(0=OFF,1=ON)
		*BIT1 --> EQUALIZER	(0=OFF,1=ON)
		*BIT2 --> DELAY	(0=OFF,1=ON)
		*BIT3 --> CHORUS	(0=OFF,1=ON)
1	0000 bbbb	EFFECT ON/OFF (LSB)	
		*BIT0 --> D.FILTER	(0=OFF,1=ON)
		*BIT1 --> COMPRESSOR	(0=OFF,1=ON)
		*BIT2 --> TURBO O.D	(0=OFF,1=ON)
		*BIT3 --> DISTORTION	(0=OFF,1=ON)

DYNAMIC FILTER

2	0aaa aaaa	SENS	(0~100)
3	0aaa aaaa	CUTOFF FREQ	(0~100)
4	0aaa aaaa	Q	(0~100)
5	0aaa aaaa	UP/DOWN	(0=DOWN,100=UP)

COMPRESSOR

6	0aaa aaaa	ATTACK	(0~100)
7	0aaa aaaa	SUSTAIN	(0~100)

TURBO OVER DRIVE

8	0aaa aaaa	TONE	(0~100)
9	0aaa aaaa	DRIVE	(0~100)
0A	0aaa aaaa	TURBO ON/OFF	(0=OFF,100=ON)

DISTORTION

0B	0aaa aaaa	TONE	(0~100)
0C	0aaa aaaa	DIST	(0~100)

PHASER

0D	0aaa aaaa	RATE	(0~100)
0E	0aaa aaaa	DEPTH	(0~100)
0F	0aaa aaaa	RESONANCE	(0~100)

EQUALIZER

10	0aaa aaaa	HI.LEVEL	(0~100)
11	0aaa aaaa	MID.LEVEL	(0~100)
12	0aaa aaaa	LO.LEVEL	(0~100)
13	0aaa aaaa	OUT LEVEL	(0~100)

DIGITAL DELAY

14	0aaa aaaa	E.LEVEL	(0~100)
15	0000 0aaa	D.TIME (MSB)	(0~1000)
16	0bbb bbbb	D.TIME (LSB)	
17	0aaa aaaa	F.BACK	(0~100)

DIGITAL CHORUS

18	0aaa aaaa	RATE	(0~100)
19	0aaa aaaa	DEPTH	(0~100)
1A	0aaa aaaa	E.LEVEL	(0~100)
1B	0aaa aaaa	PRE DELAY	(0~100)
1C	0aaa aaaa	F.BACK	(0~100)
1D	0aaa aaaa	MASTER VOLUME	(0~100)
1E	000a aaaa	EV-5 PARAMETER	(0~27) ; 0=OFF
1F	0aaa aaaa	EXT CONTROL OUT1	(0=OFF,100=ON)
20	0aaa aaaa	EXT CONTROL OUT2	(0=OFF,100=ON)
21	0aaa aaaa	NAME (1)	(32~127)
22	0aaa aaaa	NAME (2)	(32~127)
23	0aaa aaaa	NAME (3)	(32~127)
24	0aaa aaaa	NAME (4)	(32~127)
25	0aaa aaaa	NAME (5)	(32~127)
26	0aaa aaaa	NAME (6)	(32~127)
27	0aaa aaaa	NAME (7)	(32~127)
28	0aaa aaaa	NAME (8)	(32~127)
29	0aaa aaaa	NAME (9)	(32~127)
2A	0aaa aaaa	NAME (10)	(32~127)
2B	0aaa aaaa	NAME (11)	(32~127)
2C	0aaa aaaa	NAME (12)	(32~127)
2D	0aaa aaaa	NAME (13)	(32~127)
2E	0aaa aaaa	NAME (14)	(32~127)
2F	0aaa aaaa	NAME (15)	(32~127)
30	0aaa aaaa	NAME (16)	(32~127)
31	0000 0000	End of String	(0)

```
2000   Memory parameter      1
   :   GROUP    A
   :   BANK     1
   :   NUMBER   1
 31

2040   Memory parameter      2
   :   GROUP    A
   :   BANK     1
   :   NUMBER   2
 71
   :
   :
   :   Memory parameter      (3 - 127)
   :
   :
   :
3FC0   Memory parameter      128
   :   GROUP    B
   :   BANK     8
   :   NUMBER   8
 F1
```

Notes :

```
ADDRESS
00mg  bbbn  nnpp  ppppB
 |    |     |     |
 |    |     |     |____ parameter number (0-31H)
 |    |     |__________ program number (0-7fh)
 |    |                  Group, Bank, Number
 |    |________________ 0 : Temporary parameter
 |                       1 : Memory parameter
```

6. TRANSMITTED EXCLUSIVE MESSAGE IN MIDI BULK DUMP MODE

6.1 One way transfer

6.1.1 Data set DT1 12H

Byte		Description
a	1111 0000	Exclusive status
b	0100 0001	Roland ID #
c	0000 nnnn	Device-ID # = MIDI basic channel where nnnn + 1 = channel #
d	0001 0011	Model-ID # (GP-8)
e	0001 0010	Command ID # (DT1)
f	0aaa aaaa	Address MSB
g	0bbb bbbb	Address LSB
h	0ccc cccc	Data
	:	
i	0ddd dddd	Checksum
j	1111 0111	End of System Exclusive

7. RECOGNIZED EXCLUSIVE MESSAGES

7.1 One way receive

7.1.1 Data set DT1 12H

Byte		Description
a	1111 0000	Exclusive status
b	0100 0001	Roland ID #
c	0000 nnnn	Device-ID # = MIDI basic channel where nnnn + 1 = channel #
d	0001 0011	Model-ID # (GP-8)
e	0001 0010	Command-ID # (DT1)
f	0aaa aaaa	Address MSB
g	0bbb bbbb	Address LSB
h	0ccc cccc	Data
	:	
i	0ddd dddd	Checksum
j	1111 0111	End of System Exclusive

8. SEQUENCE OF COMMUNICATION

8.1 When 'WRITE' button is pressed in BULK DUMP (All) mode.

```
this unit---------- (message) ---------- objective unit

        DT1 (SOUND DATA) ---------------->

        * time interval about 20 ms

        DT1 (SOUND DATA) ---------------->
                 :
                 :
        DT1 (SOUND DATA) ---------------->
```

*All the programs and temporary parameters are transmitted sequencially

8.2 When 'WRITE' button is pressed in BULK DUMP (Current) mode.

```
this unit---------- (message) ---------- objective unit

        DT1 (SOUND DATA) ---------------->

        * time interval about 20 ms

        DT1 (SOUND DATA) ---------------->
```

*The current program and temporary parameters are transmitted.

8.3 When one way data set is received

```
this unit---------- (message) ---------- objective unit

        <---------------- DT1 (SOUND DATA)

        * wait time more than 20 ms

    [   <---------------- DT1 (SOUND DATA)   ]
                 :
                 :
    [   <---------------- DT1 (SOUND DATA)   ]
```

8.4 When one way Request data is received

```
this unit---------- (message) ---------- objective unit
                <---------- RQ1

        DT1 (SOUND DATA) ---------------->

        * time interval about 20 ms

    [   DT1 (SOUND DATA) ---------------->   ]
                 :
                 :
    [   DT1 (SOUND DATA) ---------------->   ]
```

Notes :

*In DTI, the data is written the moment the data is received, therefore,Checksum is not recognized.

*In RQ1, even when Address is located in the middle of one sound parameter, or Size does not show one whole sound, data of one sound is output.

GUITAR EFFECTS PROCESSOR

MODELE GP-8 Tableau d'implémentation MIDI

Date: 29 Janv. 1987
Version: 1.00

Function...		Transmitted	Recognized	Remarks
Basic	Default	×	1−16	Memorized
Channel	Changed	×	1−16	
Mode	Default	×	OMNI ON/OFF	Memorized
	Messages	×	×	
	Altered	*********	×	
Note Number		×	×	
	True Voice	*********	×	
Velocity	Note ON	×	×	
	Note ON	×	×	
After Touch	Key's	×	×	
	Ch's	×	×	
Pitch Bender		×	×	
Control Change	16	×	○ EV−5	
	80	×	○ Control Pedal	
Prog Change		○ (0−127)	○ (0−127)	
	True #	*********	0−127	
System Exclusive		○	○	*
System common	Song Pos	×	×	
	Song sel	×	×	
	True	×	×	
System Real Time	Clock	×	×	
	Commands	×	×	
Aux Message	Local ON/OFF	×	×	
	All Notes OFF	×	×	
	Active Sense	×	×	
	Reset	×	×	
Note		*Bulk Dump/Bulk Load (Roland "One Way" Format)		

Mode 1 : OMNI ON, POLY
Mode 2 : OMNI ON, MONO
Mode 3 : OMNI OFF, POLY
Mode 4 : OMNI OFF, MONO

○ : Yes
× : No

GP-8 プリセット・セッティング(グループA)/GP-8 PRESET SETTING(GroupA)

＊工場出荷時には以下の設定が記憶されています。/ ＊The GP-8's parameters are set as shown below at the manufacturer.

G-B-N	NAME	D.FILTER				COMP		TURBO OD			DIST		PHASER			EQUARIZER				D.DELAY			DIGITAL CHORUS								
		SNS ①	FRQ ②	Q ③	UD ④	ATK ⑤	SUS ⑥	TON ⑦	DRV ⑧	T ⑨	TON ⑩	DST ⑪	RAT ⑫	DEP ⑬	RES ⑭	HI ⑮	MID ⑯	LOW ⑰	OUT ⑱	LEV ⑲	DTIM ⑳	FBK ㉑	RAT ㉒	DEP ㉓	LEV ㉔	PRE ㉕	FBK ㉖	MST ㉗	EV	EX1	EX2
A-1-1	Tune Up?	—	—	—	—	100	100	—	—	—	—	—	—	—	—	20	10	-3	73	74	251	57	52	40	75	100	62	19	—	×	×
A-1-2	Rock Out !	—	—	—	—	71	20	—	—	—	51	85	—	—	—	-6	20	17	70	62	300	55	26	15	100	65	27	35	—	×	×
A-1-3	Funky !	93	41	44	U	100	30	—	—	—	—	—	—	—	—	20	13	0	70	49	175	50	—	—	—	—	—	54	—	×	×
A-1-4	Passing Phase	—	—	—	—	100	27	—	—	—	—	—	38	52	64	20	20	-4	68	49	200	51	—	—	—	—	—	54	—	×	×
A-1-5	Lead Guiter 2	—	—	—	—	87	36	53	61	○	—	—	—	—	—	21	13	20	60	52	276	53	7	38	100	78	0	50	—	×	×
A-1-6	Mellow Lead	—	—	—	—	79	78	—	—	—	—	—	—	—	—	11	-7	7	70	59	284	52	26	37	92	35	31	33	—	×	×
A-1-7	HEAVY METAL 1	—	—	—	—	—	—	—	—	—	50	89	—	—	—	15	3	8	70	55	307	53	8	12	100	2	60	40	—	×	×
A-1-8	60's Tremolo	—	—	—	—	40	56	—	—	—	—	—	—	—	—	18	0	0	100	64	90	57	61	73	100	61	0	63	—	×	×
A-2-1	Chorused Wah	100	69	71	U	86	62	—	—	—	—	—	—	—	—	—	—	—	—	50	238	47	31	49	100	0	41	47	—	×	×
A-2-2	Country Pickin	—	—	—	—	0	13	—	—	—	—	—	—	—	—	20	4	-13	100	43	206	48	—	—	—	—	—	70	—	×	×
A-2-3	Blaster !	—	—	—	—	47	30	66	86	○	—	—	—	—	—	-1	10	20	80	56	449	51	29	26	100	100	25	22	—	×	×
A-2-4	60's Fuzz Tone	—	—	—	—	—	—	54	100	○	100	0	—	—	—	6	0	1	100	68	121	31	—	—	—	—	—	32	—	×	×
A-2-5	Chorus Strat	—	—	—	—	85	78	—	—	—	—	—	—	—	—	6	11	-6	70	47	316	51	31	61	100	74	0	44	—	×	×
A-2-6	Vocoder Guitar	—	—	—	—	0	32	—	—	—	—	—	—	—	—	8	20	-8	65	62	70	37	30	0	100	73	65	50	—	×	×
A-2-7	Doubled Strat	—	—	—	—	86	67	—	—	—	—	—	—	—	—	6	6	1	100	74	40	56	40	56	100	100	0	35	—	×	×
A-2-8	Southern Rock	—	—	—	—	100	31	100	0	×	—	—	—	—	—	20	4	-2	75	58	150	44	—	—	—	—	—	24	—	×	×
A-3-1	Fuzzy Heart	—	—	—	—	—	—	44	100	○	—	—	—	—	—	0	0	-2	65	47	318	46	2	43	100	100	1	40	—	×	×
A-3-2	Filter Repeat	82	65	69	D	0	25	—	—	—	—	—	—	—	—	—	—	—	—	73	315	28	—	—	—	—	—	78	—	×	×
A-3-3	Lead Guiter 3	0	65	48	U	—	—	—	—	—	50	90	—	—	—	8	9	16	71	54	281	53	—	—	—	—	—	60	—	×	×
A-3-4	Underwater?	94	19	77	D	88	68	—	—	—	—	—	100	89	0	6	14	0	100	57	125	43	41	85	100	72	55	100	—	×	×
A-3-5	Chorus Overtone	—	—	—	—	80	54	63	32	○	—	—	—	—	—	10	8	20	65	55	272	51	33	53	100	100	60	21	—	×	×
A-3-6	Tube Overdrive	—	—	—	—	64	33	100	51	×	—	—	—	—	—	20	4	6	70	52	225	51	24	29	68	85	28	23	—	×	×
A-3-7	60's Metal	—	—	—	—	40	21	—	—	—	38	65	—	—	—	7	11	-1	100	64	90	57	61	73	100	61	0	33	—	×	×
A-3-8	Rhythm Cutting 1	—	—	—	—	83	84	—	—	—	—	—	20	80	90	15	-5	0	65	—	—	—	—	—	—	—	—	28	—	×	×
A-4-1	Wah Pedal (EV5)	0	95	100	U	100	29	—	—	—	—	—	—	—	—	20	12	0	100	49	257	52	—	—	—	—	—	59	②	×	×
A-4-2	Phaser Rate (EV5)	—	—	—	—	100	38	—	—	—	—	—	70	52	80	20	6	-2	100	45	315	42	—	—	—	—	—	46	⑫	×	×
A-4-3	E.Q.Swell (EV5)	—	—	—	—	35	52	—	—	—	—	—	—	—	—	10	4	6	87	45	301	42	—	—	—	—	—	51	⑩	×	×
A-4-4	Volume Pedal (EV5)	—	—	—	—	100	20	—	—	—	—	—	—	—	—	4	18	6	70	52	267	52	28	29	100	55	57	52	㉗	×	×
A-4-5	Dist.Pedal (EV5)	—	—	—	—	61	15	—	—	—	53	85	—	—	—	7	16	17	67	64	257	52	—	—	—	—	—	40	⑪	×	×
A-4-6	Delay Time (EV5)	—	—	—	—	51	43	—	—	—	—	—	—	—	—	10	4	12	86	100	267	56	32	49	100	86	59	40	⑳	×	×
A-4-7	F.back Level (EV5)	—	—	—	—	74	45	88	81	×	—	—	—	—	—	7	9	6	86	100	267	85	—	—	—	—	—	18	㉑	×	×
A-4-8	Fantasy (EV5)	—	—	—	—	100	80	—	—	—	—	—	20	100	100	0	10	-5	100	60	400	55	60	70	100	10	0	30	⑱	×	×
A-5-1	"Wah-ed"Lead	57	31	43	U	15	33	100	90	×	—	—	—	—	—	20	4	-2	70	65	248	44	—	—	—	—	—	22	—	×	×
A-5-2	Phasorus＊	—	—	—	—	100	62	—	—	—	—	—	38	50	62	20	8	0	70	49	250	51	29	26	100	19	53	54	—	×	×
A-5-3	Heavy Background	—	—	—	—	—	—	73	33	○	—	—	—	—	—	3	8	11	65	49	237	44	2	43	100	100	1	45	—	×	×
A-5-4	Phased Delay	—	—	—	—	87	89	—	—	—	—	—	16	75	100	—	—	—	—	52	407	61	—	—	—	—	—	26	—	×	×
A-5-5	Straight Ahead	—	—	—	—	89	14	—	—	—	—	—	—	—	—	0	20	-3	70	39	233	45	29	26	100	100	28	60	—	×	×
A-5-6	Metal Delay	—	—	—	—	84	25	—	—	—	35	100	—	—	—	4	20	20	65	66	441	0	23	26	55	0	0	45	—	×	×
A-5-7	Tubular Rock	—	—	—	—	73	6	72	97	○	—	—	—	—	—	-2	20	15	65	78	56	61	65	71	100	100	57	27	—	×	×
A-5-8	Synced Res/Dly	—	—	—	—	86	36	27	79	○	—	—	52	100	41	20	8	3	100	74	409	60	—	—	—	—	—	36	—	×	×
A-6-1	Lead Guiter 1	—	—	—	—	—	—	58	95	○	—	—	—	—	—	11	7	33	70	53	308	55	—	—	—	—	—	26	—	×	×
A-6-2	Slightly Dirty	—	—	—	—	89	13	97	9	×	—	—	—	—	—	20	18	9	65	46	233	45	29	26	68	19	28	25	—	×	×
A-6-3	Jazz Standerd	—	—	—	—	0	27	—	—	—	—	—	—	—	—	-10	-1	20	100	50	40	60	—	—	—	—	—	76	—	×	×
A-6-4	Modulated Lead	—	—	—	—	100	25	93	100	×	—	—	—	—	—	4	10	8	60	65	401	53	26	100	100	100	62	40	—	×	×
A-6-5	Rhythm Cutting 2	—	—	—	—	89	75	—	—	—	—	—	—	—	—	15	5	0	64	—	—	—	28	65	100	68	0	28	—	×	×
A-6-6	Tekno Guiter	—	—	—	—	64	64	—	—	—	—	—	—	—	—	20	4	-2	70	56	250	51	23	52	100	35	33	42	—	×	×
A-6-7	HEAVY METAL 3	0	69	40	U	—	—	—	—	—	50	90	—	—	—	40	20	50	100	—	—	—	0	5	70	5	0	15	—	×	×
A-6-8	Lead Guiter 4	—	—	—	—	100	50	50	50	×	—	—	—	—	—	30	50	30	100	—	—	—	40	40	70	5	0	8	—	×	×
A-7-1	HEAVY METAL 2	—	—	—	—	92	26	—	—	—	66	90	—	—	—	9	-3	15	60	72	40	36	—	—	—	—	—	71	—	×	×
A-7-2	Oowww Lead	81	69	68	D	67	45	34	67	○	—	—	—	—	—	-3	16	14	65	62	369	53	38	36	90	100	55	45	—	×	×
A-7-3	Lead Guiter 5	—	—	—	—	—	—	—	—	—	100	30	—	—	—	0	15	0	100	35	350	60	—	—	—	—	—	40	—	×	×
A-7-4	Dynamic Filter	100	35	69	U	—	—	—	—	—	—	—	—	—	—	—	—	—	—	—	—	—	—	—	—	—	—	70	—	×	×
A-7-5	Compressor	—	—	—	—	100	71	—	—	—	—	—	—	—	—	—	—	—	—	—	—	—	—	—	—	—	—	44	—	×	×
A-7-6	Turbo Over Drive	—	—	—	—	—	—	66	92	○	—	—	—	—	—	—	—	—	—	—	—	—	—	—	—	—	—	30	—	×	×
A-7-7	Distortion	—	—	—	—	—	—	—	—	—	53	95	—	—	—	—	—	—	—	—	—	—	—	—	—	—	—	48	—	×	×
A-7-8	Phaser	—	—	—	—	—	—	—	—	—	—	—	40	60	100	—	—	—	—	—	—	—	—	—	—	—	—	70	—	×	×
A-8-1	Short Delay	—	—	—	—	—	—	—	—	—	—	—	—	—	—	—	—	—	—	68	125	49	—	—	—	—	—	75	—	×	×
A-8-2	Tight Double	—	—	—	—	—	—	—	—	—	—	—	—	—	—	—	—	—	—	100	40	55	—	—	—	—	—	70	—	×	×
A-8-3	Long Delay	—	—	—	—	—	—	—	—	—	—	—	—	—	—	—	—	—	—	82	815	50	—	—	—	—	—	70	—	×	×
A-8-4	Slapack Echo	—	—	—	—	—	—	—	—	—	—	—	—	—	—	—	—	—	—	59	300	42	—	—	—	—	—	70	—	×	×
A-8-5	Digital Chorus	—	—	—	—	—	—	—	—	—	—	—	—	—	—	—	—	—	—	—	—	—	38	58	100	35	0	65	—	×	×
A-8-6	Vibrato	—	—	—	—	—	—	—	—	—	—	—	—	—	—	—	—	—	—	—	—	—	78	100	100	35	0	65	—	×	×
A-8-7	Flange	—	—	—	—	—	—	—	—	—	—	—	—	—	—	—	—	—	—	—	—	—	14	7	100	1	80	60	—	×	×
A-8-8	BYPASS	—	—	—	—	—	—	—	—	—	—	—	—	—	—	—	—	—	—	—	—	—	—	—	—	—	—	70	—	×	×

○=ON
×=OFF

×=OFF

The number marked under each parameter is shown here. The number represents the parameter which can be controlled by the EV-5.

この番号は各パラメーターの下に記されている番号を表わし、番号に該当するパラメーターがEV-5でコントロールできることを示します。

GP-8 プリセット・セッティング(グループB)/GP-8 PRESET SETTING(GroupB)

＊工場出荷時には以下の設定が記憶されています。/ ＊The GP-8's parameters are set as shown below at the manufacturer.

G-B-N	NAME	D.FILTER				COMP		TURBO OD			DIST		PHASER			EQUARIZER				D.DELAY			DIGITAL CHORUS								
		SNS ①	FRQ ②	Q ③	UD ④	ATK ⑤	SUS ⑥	TON ⑦	DRV ⑧	T ⑨	TON ⑩	DST ⑪	RAT ⑫	DEP ⑬	RES ⑭	HI ⑮	MID ⑯	LOW ⑰	OUT ⑱	LEV ⑲	DTIM ⑳	FBK ㉑	RAT ㉒	DEP ㉓	LEV ㉔	PRE ㉕	FBK ㉖	MST ㉗	EV	EX1	EX2
B-1-1	Dynamic Filter	100	35	69	U	—	—	—	—	—	—	—	—	—	—	—	—	—	—	—	—	—	—	—	—	—	70	—	×	×
B-1-2	Compressor	—	—	—	—	100	71	—	—	—	—	—	—	—	—	—	—	—	—	—	—	—	—	—	—	—	44	—	×	×
B-1-3	Turbo Over Drive	—	—	—	—	—	—	66	92	○	—	—	—	—	—	—	—	—	—	—	—	—	—	—	—	—	30	—	×	×
B-1-4	Distortion	—	—	—	—	—	—	—	—	—	53	95	—	—	—	—	—	—	—	—	—	—	—	—	—	—	48	—	×	×
B-1-5	Phaser	—	—	—	—	—	—	—	—	—	—	—	40	60	100	—	—	—	—	—	—	—	—	—	—	—	70	—	×	×
B-1-6	Short Delay	—	—	—	—	—	—	—	—	—	—	—	—	—	—	—	—	—	—	68	125	49	—	—	—	—	75	—	×	×
B-1-7	Tight Double	—	—	—	—	—	—	—	—	—	—	—	—	—	—	—	—	—	—	100	40	55	—	—	—	—	70	—	×	×
B-1-8	Long Delay	—	—	—	—	—	—	—	—	—	—	—	—	—	—	—	—	—	—	82	815	50	—	—	—	—	70	—	×	×
B-2-1	Slapback Echo	—	—	—	—	—	—	—	—	—	—	—	—	—	—	—	—	—	—	59	300	42	—	—	—	—	70	—	×	×
B-2-2	Digital Chorus	—	—	—	—	—	—	—	—	—	—	—	—	—	—	—	—	—	—	—	—	—	38	58	100	35	0	65	—	×	×
B-2-3	Vibrato	—	—	—	—	—	—	—	—	—	—	—	—	—	—	—	—	—	—	—	—	—	78	100	100	35	0	65	—	×	×
B-2-4	Flange	—	—	—	—	—	—	—	—	—	—	—	—	—	—	—	—	—	—	—	—	—	14	7	100	2	80	60	—	×	×
B-2-5	Wah Pedal (EV5)	0	95	100	U	100	29	—	—	—	—	—	—	—	—	20	12	0	100	49	257	52	—	—	—	—	—	59	②	×	×
B-2-6	Phaser Rate (EV5)	—	—	—	—	100	38	—	—	—	—	—	70	52	80	20	6	-2	100	45	315	42	—	—	—	—	—	46	⑫	×	×
B-2-7	E.Q. Swell (EV5)	—	—	—	—	35	52	—	—	—	—	—	—	—	—	10	4	6	87	45	301	42	—	—	—	—	—	51	⑱	×	×
B-2-8	Volume Pedal (EV5)	—	—	—	—	100	20	—	—	—	—	—	—	—	—	4	18	6	70	52	267	52	28	29	100	55	57	52	㉗	×	×
B-3-1	Dist. Pedal (EV5)	—	—	—	—	61	15	—	—	—	53	85	—	—	—	7	16	17	67	64	257	52	—	—	—	—	—	40	⑪	×	×
B-3-2	Delay Time (EV5)	—	—	—	—	51	43	—	—	—	—	—	—	—	—	10	4	12	86	100	267	56	32	49	100	86	'59	40	⑳	×	×
B-3-3	F. back Level (EV5)	—	—	—	—	74	45	88	81	×	—	—	—	—	—	7	9	6	86	100	267	85	—	—	—	—	—	18	㉑	×	
B-3-4	Fantasy (EV5)	—	—	—	—	100	80	—	—	—	—	—	20	100	100	0	10	-5	100	60	400	55	60	70	100	10	0	30	⑱	×	
B-3-5	Lead Guitar 1	—	—	—	—	—	—	58	95	○	—	—	—	—	—	11	7	33	70	53	308	55	—	—	—	—	—	26	—	×	×
B-3-6	Lead Guitar 2	—	—	—	—	87	36	53	61	○	—	—	—	—	—	21	13	20	60	52	276	53	7	38	100	78	0	50	—	×	×
B-3-7	Lead Guitar 3	0	65	48	U	—	—	—	—	—	50	90	—	—	—	8	9	16	71	54	281	53	—	—	—	—	—	60	—	×	×
B-3-8	Lead Guitar 4	—	—	—	—	100	50	50	50	×	—	—	—	—	—	30	50	30	100	—	—	—	40	40	70	5	0	8	—	×	×
B-4-1	Lead Guitar 5	—	—	—	—	—	—	—	—	—	100	30	—	—	—	0	15	0	100	35	350	60	—	—	—	—	—	40	—	×	×
B-4-2	Mellow Lead	—	—	—	—	79	78	—	—	—	—	—	—	—	—	11	-7	7	70	59	284	52	26	37	92	35	31	33	—	×	×
B-4-3	HEAVY METAL 1	—	—	—	—	—	—	—	—	—	50	89	—	—	—	15	3	8	70	55	307	53	8	12	100	2	60	40	—	×	×
B-4-4	HEAVY METAL 2	—	—	—	—	92	26	—	—	—	66	90	—	—	—	9	3	15	60	72	40	36	—	—	—	—	—	71	—	×	×
B-4-5	HEAVY METAL 3	0	69	40	U	—	—	—	—	—	50	90	—	—	—	40	20	50	100	—	—	—	0	5	70	5	0	15	—	×	×
B-4-6	Ryhthm Cutting 1	—	—	—	—	83	84	—	—	—	—	—	20	80	90	15	-5	0	65	—	—	—	—	—	—	—	—	28	—	×	×
B-4-7	Rhythm Cutting 2	—	—	—	—	89	75	—	—	—	—	—	—	—	—	15	5	0	64	—	—	—	28	65	100	68	0	28	—	×	×
B-4-8	Rock Out !	—	—	—	—	71	20	—	—	—	53	85	—	—	—	-1	20	17	70	59	300	54	23	17	100	88	27	35	—	×	×
B-5-1	Tune Up♀	—	—	—	—	100	100	—	—	—	—	—	—	—	—	20	10	-3	73	74	251	57	52	40	75	100	62	19	—	×	×
B-5-2	Southern Rock	—	—	—	—	100	31	100	0	×	—	—	—	—	—	20	4	-2	75	58	150	44	—	—	—	—	—	24	—	×	×
B-5-3	"Wah-ed"Lead	57	31	43	U	15	33	100	90	×	—	—	—	—	—	20	4	-2	70	65	248	44	—	—	—	—	—	22	—	×	×
B-5-4	Chorus Over tone	—	—	—	—	80	54	63	32	○	—	—	—	—	—	10	8	20	65	55	0	51	33	45	100	100	60	24	—	×	×
B-5-5	60's Tremolo	—	—	—	—	40	56	—	—	—	—	—	—	—	—	18	0	0	100	64	90	57	61	73	100	61	0	63	—	×	×
B-5-6	60's Metal	—	—	—	—	40	21	—	—	—	38	65	—	—	—	7	11	-1	100	64	90	57	61	73	100	61	0	33	—	×	×
B-5-7	Tube Overdrive	—	—	—	—	64	33	100	51	×	—	—	—	—	—	20	4	6	70	52	225	51	24	29	68	85	28	23	—	×	×
B-5-8	Blaster !	—	—	—	—	47	30	66	86	○	—	—	—	—	—	-1	10	20	80	56	449	51	29	26	100	100	25	22	—	×	×
B-6-1	Tekno Guitar	—	—	—	—	64	64	—	—	—	—	—	—	—	—	20	-4	-2	70	56	250	51	23	52	100	35	33	42	—	×	×
B-6-2	Chorus Strat	—	—	—	—	65	78	—	—	—	—	—	—	—	—	6	11	-6	70	47	316	51	31	61	100	74	0	44	—	×	
B-6-3	Passing Phase	—	—	—	—	100	27	—	—	—	—	—	38	52	64	20	20	-4	70	49	200	51	—	—	—	—	—	54	—	×	
B-6-4	Funky !	93	41	44	U	100	30	—	—	—	—	—	—	—	—	20	13	0	70	49	175	50	—	—	—	—	—	54	—	×	×
B-6-5	Phasorus＊	—	—	—	—	100	62	—	—	—	—	—	38	50	62	20	8	0	70	49	250	51	29	26	100	19	53	54	—	×	×
B-6-6	Slightly Dirty	—	—	—	—	89	13	97	9	×	—	—	—	—	—	20	18	9	65	46	233	45	29	26	68	19	28	25	—	×	×
B-6-7	Straight Ahead	—	—	—	—	89	14	—	—	—	—	—	—	—	—	0	20	-3	70	39	233	45	29	26	100	100	28	60	—	×	×
B-6-8	Heavy Background	—	—	—	—	—	—	73	33	○	—	—	—	—	—	3	8	11	65	49	237	44	2	43	100	100	1	45	—	×	×
B-7-1	Oowww Lead	81	69	68	D	67	45	34	67	○	—	—	—	—	—	-3	16	14	65	62	369	53	38	36	90	100	55	45	—	×	×
B-7-2	Vocoder Guiter	—	—	—	—	0	32	—	—	—	—	—	—	—	—	8	20	-8	65	62	70	37	30	0	100	73	65	50	—	×	×
B-7-3	Underwater ♀	94	19	77	D	88	68	—	—	—	—	—	100	89	0	6	14	0	100	57	125	43	41	85	100	72	55	100	—	×	×
B-7-4	Modulated Lead	—	—	—	—	100	25	93	100	×	—	—	—	—	—	4	10	8	60	65	401	53	26	100	100	100	62	40	—	×	×
B-7-5	Phased Delay	—	—	—	—	87	89	—	—	—	—	—	16	75	100	—	—	—	—	52	407	61	—	—	—	—	—	26	—	×	×
B-7-6	Doubled Strat	—	—	—	—	86	67	—	—	—	—	—	—	—	—	-6	6	1	100	82	40	56	40	56	100	100	0	35	—	×	×
B-7-7	Metal Delay	—	—	—	—	84	25	—	—	—	35	100	—	—	—	4	20	20	65	66	441	0	23	26	55	0	0	45	—	×	×
B-7-8	60's Fuzz Tone	—	—	—	—	—	—	54	100	○	100	0	—	—	—	6	0	1	100	68	121	31	—	—	—	—	—	32	—	×	×
B-8-1	Fuzzy Heart	—	—	—	—	—	—	44	100	○	—	—	—	—	—	0	0	-2	65	47	318	46	2	43	100	100	1	40	—	×	×
B-8-2	Filter Repeat	82	65	69	D	0	25	—	—	—	—	—	—	—	—	—	—	—	—	73	315	28	—	—	—	—	—	78	—	×	×
B-8-3	Chorused Wah	100	69	71	U	86	62	—	—	—	—	—	—	—	—	—	—	—	—	50	238	47	31	49	100	0	41	47	—	×	×
B-8-4	Synced Res/Dly	—	—	—	—	86	36	27	79	○	—	—	52	100	41	20	8	3	100	74	409	60	—	—	—	—	—	36	—	×	×
B-8-5	Tubular Rock	—	—	—	—	73	6	72	97	○	—	—	—	—	—	-2	20	15	60	78	56	61	65	71	100	100	57	27	—	×	×
B-8-6	Country Pickin	—	—	—	—	0	13	—	—	—	—	—	—	—	—	20	4	-13	100	43	206	48	—	—	—	—	—	70	—	×	×
B-8-7	Jazz Standard	0	0	0	D	—	—	—	—	—	—	—	—	—	—	—	—	—	—	—	—	—	—	—	—	—	—	76	—	×	×
B-8-8	BYPASS	—	—	—	—	—	—	—	—	—	—	—	—	—	—	—	—	—	—	—	—	—	—	—	—	—	—	70	—	×	×

○=ON
×=OFF

×=OFF

The number marked under each parameter is shown here. The number represents the parameter which can be controlled by the EV-5.

この番号は各パラメーターの下に記されている番号を表わし、番号に該当するパラメーターがEV-5でコントロールできることを示します。