Français

MJC8

SYSTEME DE CONTROLE DE CONNEXIONS MIDI

MANUEL D'UTILISATION

Félicitations pour l'acquisition de ce système de contrôle des connexions MIDI MJC8. Le MJC8 a été spécialement conçu pour répondre aux exigences des musiciens d'aujourd'hui, tant en concert qu'en enregistrement. Il permet de relier jusqu'à 16 appareils MIDI différents. Grâce au MJC8, vous pouvez vous consacrer entièrement à l'essentiel - la musique!

CARACTERISTIQUES

- Le MJC8 peut traiter jusqu'à 8 instruments MIDI maîtres et 8 instruments MIDI esclaves.
- 50 systèmes de connexions peuvent être programmés et stockés en mémoire de manière permanente. Aucun branchement manuel n'est nécessaire! Il vous suffit d'affecter les numéros de borne MIDI IN adéquats aux numéros de borne MIDI THRU (bornes de sortie) correspondants.
- Les connexions s'effectuent instantanément, lorsqu'un numéro de système de connexions pré-programmé est sélectionné.
- Le MJC8 est livré dans un solide boîtier standard de 19", encastrable.

PANNEAU AVANT

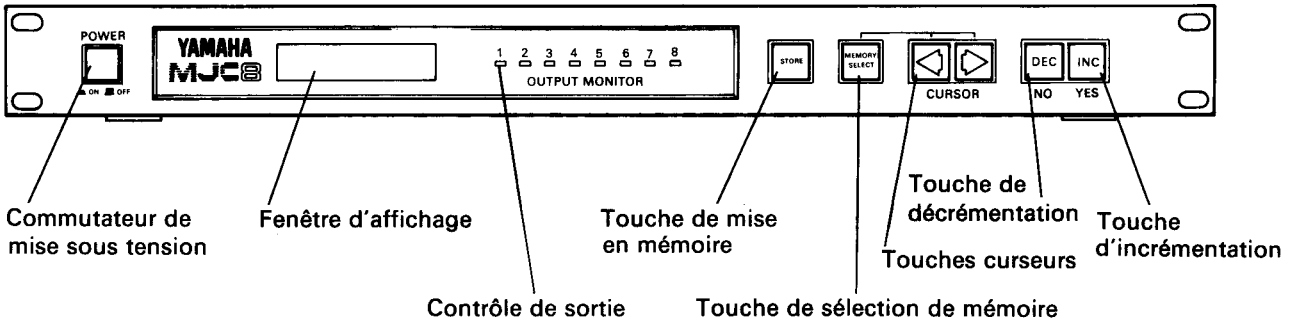

PANNEAU ARRIERE

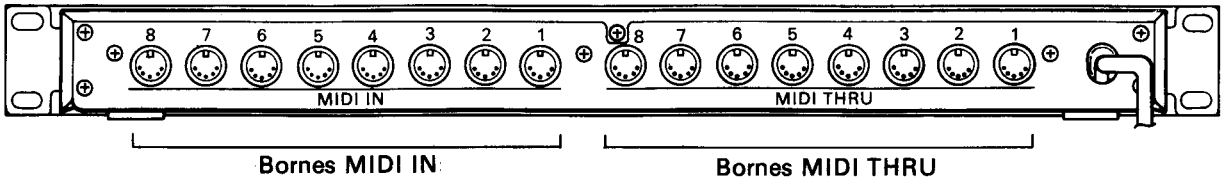

INSTALLATION DU SYSTEME

1. Connectez tous vos instruments MIDI (par exemple, les synthétiseurs DX, les générateurs de son TX, les séquenceurs QX, les programmateurs de rythmes numériques RX et les ordinateurs musicaux) au MJC8.

REMARQUE:

Prenez note de l'ordre des connexions en utilisant le tableau des connexions fourni à la page 18, afin de pouvoir vous y retrouver plus facilement par la suite.

2. Mettez sous tension. Le système de connexions affiché est le dernier à avoir été utilisé avant la mise hors tension.

SPECIFIER VOS PROPRES BRANCHEMENTS

1. Sélectionnez le numéro du système de connexions souhaité en maintenant la touche [MEMORY] enfoncée tout en appuyant sur l'une des touches curseurs [←] ou [→]. La touche curseur [←] décrémente le numéro et la touche [→] l'incrémente.
2. Effectuez les branchements souhaités en affectant les bornes MIDI IN (Patch) aux bornes MIDI THRU (Output).

REMARQUE:

Les numéros de sortie (Output) sont fixes, de sorte que les connexions ne peuvent être modifiées qu'en intervertissant les numéros de borne MIDI IN (Patch).

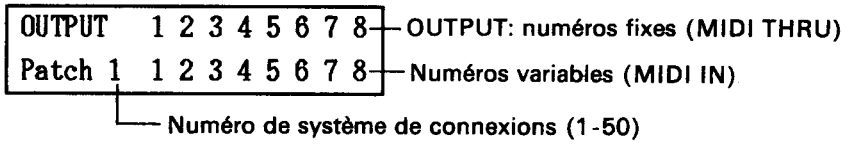

Appuyez sur les touches [←] ou [→] de manière à amener le curseur (clignotant) au niveau du numéro à modifier. Appuyez sur [DEC] ou [INC] pour sélectionner le numéro de borne MIDI IN souhaité. La touche [DEC] décrémente le numéro de borne d'entrée et la touche [INC] l'incrémente. Maintenez la touche [DEC] ou [INC] enfoncée jusqu'à ce que vous atteigniez le numéro de borne d'entrée adéquat. Effectuez toutes les connexions de la même manière.

IMPORTANT:

Ne jamais sélectionner ou modifier le numéro du système de connexions, sauf lors d'un tacet. Un changement de numéro correspond à l'insertion ou au retrait d'un câble MIDI en cours de fonctionnement.

3. Stockage des systèmes de connexions complets
Les systèmes de connexions sont mémorisés en assignant un numéro à chaque système.
Procédez de la manière suivante:
Appuyez sur la touche [STORE]. L'affichage passe à:

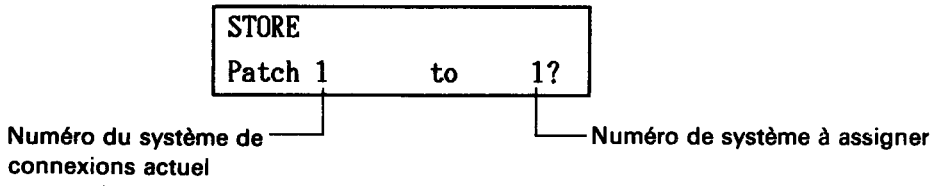

Maintenez la touche [MEMORY] enfoncée et appuyez sur [←] ou sur [→] jusqu'à atteindre le numéro de mémoire souhaité. Par exemple,

STORE
Patch 1 to 2?

signifie que le système de connexions 1 sera mémorisé sous le numéro 2. Pour effectuer le stockage, appuyez sur [INC] (YES). L'affichage

Stored!
Patch 1 to 2?

apparaît pendant un instant.
Programmez tous vos systèmes de connexions de la même manière, dans l'ordre qui vous convient.

REMARQUE:

Pour renoncer à la mise en mémoire, appuyez sur [DEC] ou sur [STORE].

4. Les LED OUTPUT MONITOR.
Ces LED signalent les sorties utilisées dans vos connexions. Dès qu'une sortie est connectée, le voyant correspondant se met à clignoter (détection de déconnexions). Lorsque le voyant reste allumé, cela signifie que des données MIDI sont en train d'être transmises.

EXEMPLES DE SYSTEMES

Ces exemples ne sont que quelques-uns des nombreux systèmes de connexions réalisables au moyen du MJC8.

Système 1

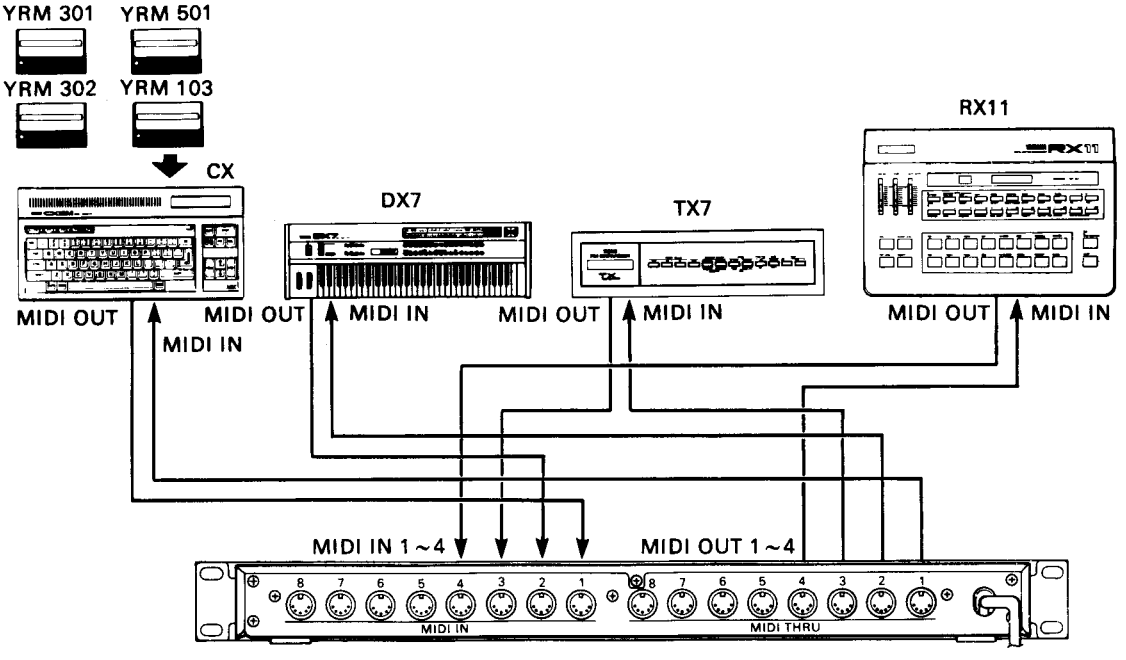

(1)

OUTPUT	1	2	3	4	5	6	7	8
Patch 1	2	1	1	1	*	*	*	*

(2)

OUTPUT	1	2	3	4	5	6	7	8
Patch 2	*	3	2	1	*	*	*	*

(1) Utilisez une cartouche "Music Composer II (YRM501)" pour composer vos morceaux. Les données sont entrées via le clavier du DX7. La reproduction est assurée par les DX7, TX7 et unité de synthèse SFG. Le RX11 est synchronisé par l'ordinateur musical. Si vous utilisez la cartouche "MIDI RECORDER (YRM301), cependant, vous pourrez enregistrer en temps réel et rendre ainsi vos enregistrements plus vivants.

(2) Sélectionnez le système de connexions 2 pour jouer manuellement du DX7 et du TX7 (la mémoire de fonction du TX commande les fonctions du DX), tandis que le RX est synchronisé par le CX (SFG joue également).

(3)

OUTPUT	1	2	3	4	5	6	7	8
Patch 3	4	*	*	1	*	*	*	*

(4)

OUTPUT	1	2	3	4	5	6	7	8
Patch 4	2	1	2	*	*	*	*	*

(3) Avec ce système de connexions, vous pouvez utiliser l'ordinateur musical pour écrire vos motifs de rythme sur le RX11. Utilisez la cartouche "RX Editor (YRM 302)".

(4) Le MJC8 vous permet de programmer à la fois le DX7 et le TX7. Il vous suffit d'utiliser la cartouche "DX7 Voicing Program (YRM 103)".

Système 2 (plus élaboré)

Dans ce système, les modules 2,3 et 4,5 du TX816 sont combinés. Le RX est directement connecté à la borne "COMMON THRU" du TX816. Le KX88 fait fonction de clavier de commande, soit pour entrer les données dans le QX1, soit pour commander le TX816 et le DX5 (le DX5 peut également être utilisé comme clavier de commande). Voir les exemples de systèmes de connexions suivants:

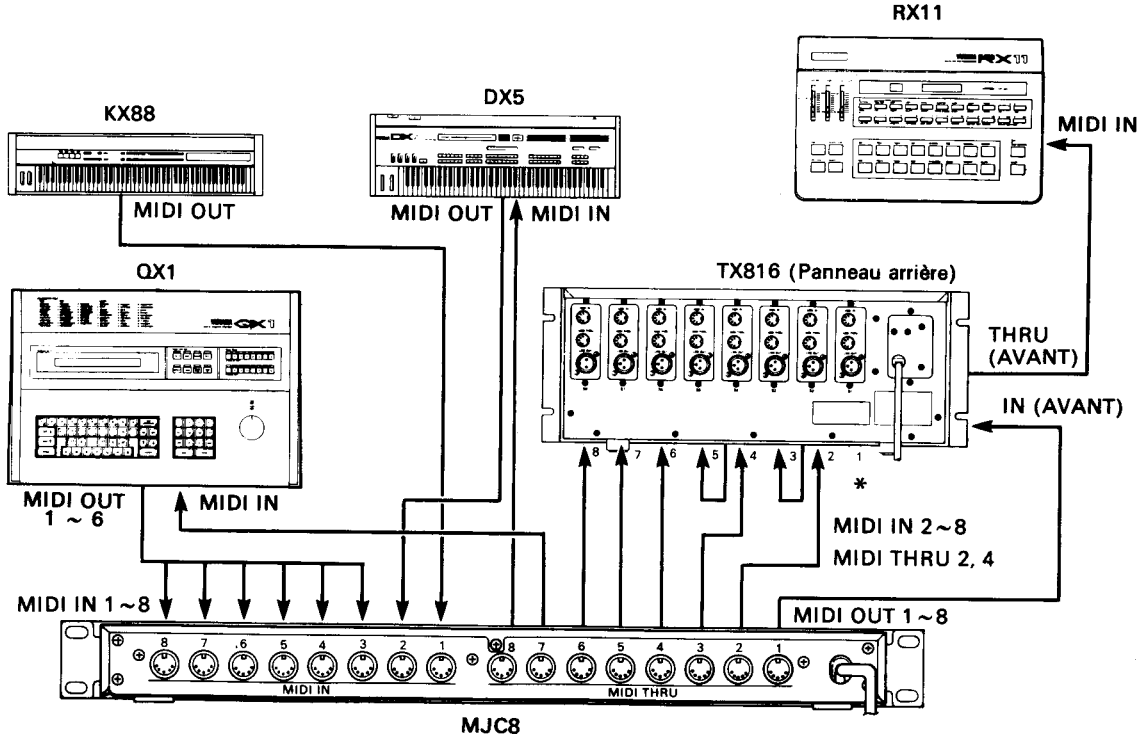

* REMARQUE: Le module 1 doit toujours être commuté sur "COMMON".

OUTPUT	1	2	3	4	5	6	7	8
Patch 1	1	1	1	1	1	1	*	*

Avec ce système de connexions, le KX88 commande le TX816, ce qui vous permet de profiter pleinement de la souplesse de votre système (particulièrement utile pour le direct). Il vous suffit de sélectionner ce système de connexions pour commuter tous les modules sur "COMMON", sans devoir vous déplacer.
De plus, les sons du RX11 sont accessibles via la borne "COMMON THRU" du TX816.

OUTPUT	1	2	3	4	5	6	7	8
Patch 2	3	4	5	6	7	8	1	*

Le KX88 sert à entrer les données sur les pistes 1 à 6 du QX1, qui commande respectivement les modules 1 à 8 (les modules 2, 3 et 4, 5 sont combinés). Le RX11 est synchronisé par le QX1 ou peut être déclenché par le KX88.

OUTPUT	1	2	3	4	5	6	7	8
Patch 3	2	3	4	5	6	7	*	*

Le DX5 déclenche le module 1 du TX816 tandis que les pistes 1 à 5 du QX1 déclenchent les modules 2 et 3 (combinés), 4 et 5 (combinés), 6, 7 et 8 du TX816. Le RX11 est synchronisé avec le QX1. Ce système vous permet d'ajouter un aspect humain à votre piste séquencée ou de jouer par vous-même. Si vous le souhaitez, vous pouvez spécifier qu'une piste du QX1 envoyent des signaux MIDI à la borne COMMON MIDI IN de sorte que chaque module du TX816 puisse recevoir ces signaux MIDI s'il est réglé sur l'entrée MIDI commune.

REMARQUE:

Vous trouverez un "Tableau des connexions" à la page 18. Faites en une photocopie et prenez note de vos connexions de manière à pouvoir vous les remémorer en un coup d'oeil.

ARACTERISTIQUES TECHNIQUES

Nombre de mémoires	50
Fenêtre d'affichage	16 caractères LCD x 2 (éclairés par l'arrière) LED Output Monitor x 8
Touches du panneau avant	6 touches (STORE, MEMORY SELECT, Curseurs, DEC/NO, INC/YES.
Bornes du panneau arrière	MIDI IN x 8, MIDI THRU x 8
Alimentation (consommation)	Modèle pour le Canada et les USA: 120V ± 15% (10W) Modèle standard: 220 ~ 240V ± 15% (10W)
Coffret	Rack type 1 U, noir
Dimensions	480(L)x45,2(H)x274(P)mm (18,9"x1,8"x10,8")
Poids	3,250kg (7,17lb)

CONNECTION SETTING CHART

Please photocopy this page and note order of connections for future reference.
The following example is based on the system example setup 1 explained on pages 3 and 4.

TABLEAU DES CONNEXIONS

Photocopiez cette page et inscrivez-y l'ordre de vos connexions afin de pouvoir vous le rappeler ultérieurement. L'exemple qui suit correspond au système 1 décrit aux pages 9 et 10.

ANSCHLUSSÜBERSICHT

Photokopieren Sie bitte diese Seite und zeichnen Sie die Anschlußanordnung zur späteren Bezugnahme sorgfältig auf. Das folgende Beispiel entspricht dem Anschlußbeispiel 1 auf Seite 15 und 16.

EXAMPLE **EXEMPLE** **BEISPIEL**

	1	2	3	4	5	6	7	8
OUTPUT	CX	DX7	TX7	RX11				

	1	2	3	4	5	6	7	8
INPUT	CX	DX7	TX7	RX11				

Title	OUTPUT	1	2	3	4	5	6	7	8
YRM501 Composer	patch	1	2	1	1	1	*	*	*	*

Title	OUTPUT	1	2	3	4	5	6	7	8
RX Editor	patch	3	4	*	*	1	*	*	*	*

	1	2	3	4	5	6	7	8
OUTPUT								

	1	2	3	4	5	6	7	8
INPUT								

Title	OUTPUT	1	2	3	4	5	6	7	8
	patch								

Title	OUTPUT	1	2	3	4	5	6	7	8
	patch								

Title	OUTPUT	1	2	3	4	5	6	7	8
	patch								

Title	OUTPUT	1	2	3	4	5	6	7	8
	patch								

Title	OUTPUT	1	2	3	4	5	6	7	8
	patch								

Title	OUTPUT	1	2	3	4	5	6	7	8
	patch								

SPECIAL MESSAGE SECTION

ELECTROMAGNETIC INTERFERENCE (RFI): Your Yamaha Digital Musical Instrument Product has been type tested and found to comply with all applicable regulations. However, if it is installed in the immediate proximity of other electronic devices, some form of interference may occur. For additional RFI information see FCC information section located in this manual.

IMPORTANT NOTICE: This product has been tested and approved by independent safety testing laboratories in order that you may be sure that when it is properly installed and used in its normal and customary manner, all foreseeable risks have been eliminated. DO NOT modify this unit or commission others to do so unless specifically authorized by Yamaha. Product performance and/or safety standards may be diminished. Claims filed under the expressed warranty may be denied if the unit is/has been modified. Implied warranties may also be affected.

SPECIFICATIONS SUBJECT TO CHANGE: The information contained in this manual is believed to be correct at the time of printing. Yamaha reserves the right to change or modify specifications at any time without notice or obligation to update existing units.

NOTICE: Service charges incurred due to a lack of knowledge relating to how a function or effect works (when the unit is operating as designed), are not covered by the manufacturer's warranty. Please study this manual carefully before requesting service.

NAME PLATE LOCATION: The graphic below indicates the location of the Name Plate on your Yamaha Digital Musical Instrument. The Model, Serial Number, Power requirements, etc., are indicated on this plate. You should note the model, serial number and the date of purchase in the spaces provided below and retain this manual as a permanent record of your purchase.

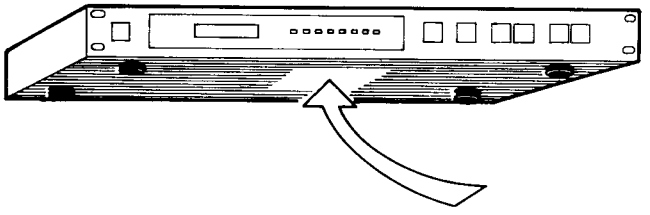

STATIC ELECTRICITY CAUTION: Some Yamaha Digital Musical Instrument products have modules that plug into the unit to perform various functions. The contents of a plug-in module can be altered/damaged by static electricity discharges. Static electricity build-ups are more likely to occur during cold winter months (or in areas with very dry climates) when the natural humidity is low. To avoid possible damage to the plug-in module, touch any metal object (a metal desk lamp, a door knob, etc.) before handling the module. If static electricity is a problem in your area, you may want to have your carpet treated with a substance that reduces static electricity build-up. See your local carpet retailer for professional advice that relates to your specific situation.

Model _____

Serial No. _____

Purchase Date _____

This information on safety is provided to comply with U.S.A. laws, but should be observed by users in all countries.

FCC INFORMATION

While the following statements are provided to comply with FCC Regulations in the United States, the corrective measures listed below are applicable worldwide.

This series of Yamaha professional music equipment uses frequencies that appear in the radio frequency range and if installed in the immediate proximity of some types of audio or video devices (within three meters), interference may occur. This series of Yamaha combo equipment have been type tested and found to comply with the specifications set for a class B computing device in accordance with those specifications listed in subpart J of part 15 of the FCC rules. These rules are designed to provide a reasonable measure of protection against such interference. However, this does not guarantee that interference will not occur. If your professional music equipment should be suspected of causing interference with other electronic devices, verification can be made by turning your combo equipment off and on. If the interference continues when your equipment is off, the equipment is not the source of interference. If your equipment does appear to be the source of the interference, you should try to correct the situation by using one or more of the following measures:

Relocate either the equipment or the electronic device that is being affected by the interference. Utilize power outlets for the professional music equipment and the device being affected that are on different branch (circuit breaker or fuse) circuits, or install AC line filters.

In the case of radio or TV interference, relocate the antenna or, if the antenna lead-in is 300 ohm ribbon lead, change the lead-in to co-axial type cable.
If these corrective measures do not produce satisfactory results, please contact your authorized Yamaha professional products dealer for suggestions and/or corrective measures.
If you cannot locate a franchised Yamaha professional products dealer in your general area contact the Electronic Service Department, Yamaha Music Corporation, 6600 Orangethorpe Ave., Buena Park, CA 90620, U.S.A.

If for any reason, you should need additional information relating to radio or TV interference, you may find a booklet prepared by the Federal Communications Commission helpful:
"How to Identify and Resolve Radio — TV Interference Problems". This booklet is available from the U.S. Government Printing Office, Washington D.C. 20402 — Stock No. 004-000-00345-4.

Litiumbatteri!
Bör endast bytas av servicepersonal.
Explosionsfara vid felaktig hantering.

VAROITUS!
Lithiumparisto, Räjähdysvaara.
Pariston saa vaihtaa ainoastaan alan ammattimies.

ADVARSEL!
Lithiumbatteri!
Eksplosionsfare. Udskiftning må kun foretages af en sagkyndig, — og som beskrevet i servicemanualen.

YAMAHA

YAMAHA CORPORATION
P.O.Box 1, Hamamatsu, Japan

VD68810 88 04 0.2 R3 CR Printed in Japan