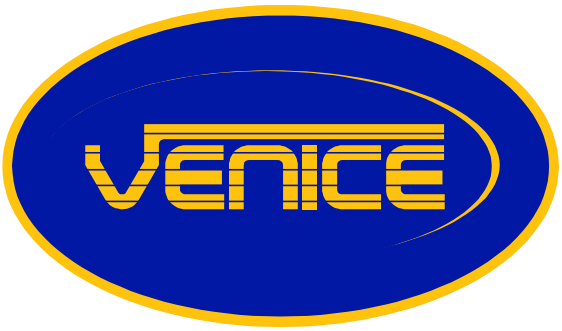

OPERATORS MANUAL

Midas,
Klark Teknik Building,
Walter Nash Road,
Kidderminster.
Worcestershire.
DY11 7HJ.
England.

Tel:+44 (0) 1562 741515
Fax:+44 (0) 1562 745371

Email: info@uk.telex.com
Website: midasconsoles.com

(359 941)

IMPORTANTES INFORMATIONS DE SÉCURITÉ

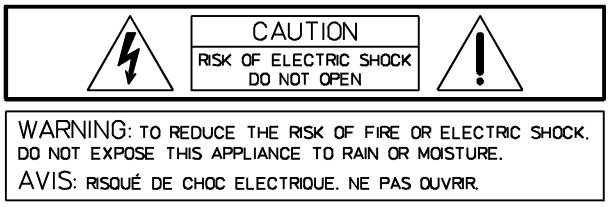



Le symbole «éclair» à l'intérieur d'un triangle signale à l'utilisateur la présence dans l'appareil de câbles et de contacts qui ne sont pas isolés, dans lesquels circule un courant électrique à haute tension, et qu'on ne doit en aucun cas toucher afin d'éviter de recevoir une décharge électrique qui pourrait être mortelle.



Le symbole «point d'exclamation» à l'intérieur d'un triangle signale à l'utilisateur les consignes importantes concernant la maintenance et l'emploi de l'appareil, il vous invite à lire le mode d'emploi accompagnant cet appareil.

1. Lisez ces instructions.
2. Conservez ces instructions.
3. Tenez compte des avertissements.
4. Respectez toutes les instructions.
5. N'utilisez pas cet appareil près de points d'eau.
6. Nettoyez-le uniquement avec un chiffon humide.
7. Ne bloquez aucun des orifices de ventilation.
   Installez-le en respectant les instructions du fabricant.
8. Ne l'installez pas près de sources de chaleur telles que radiateurs, poêles, ou autres appareils produisant de la chaleur.
9. Utilisez uniquement les accessoires spécifiés par le fabricant.
10. Adressez-vous toujours à un personnel qualifié pour toutes les réparations. Une révision est nécessair lorsque l'appareil a été endommagé d'une manière quelconque : sa prise ou son cordon d'alimentation sont abimés, du liquide a été renversé ou des objets sont tombés à l'intérieur, l'appareil a été exposé à la pluie ou à l'humidité, son fonctionnement est anormal ou il a subit une chute.
11. Pour déconnecter complètement cet appareil du secteur, il faut débrancher le cordon d'alimentation.

INSTRUCTIONS DE RÉPARATION IMPORTANTES

ATTENTION : Ces instructions de maintenance s'adressent uniquement à des techniciens qualifiés. Pour réduire le risque d'électrocution, n'effectuez aucune opération de maintenance autre que celles contenues dans les instructions d'utilisation, à moins d'être qualifié pour le faire. Confiez toutes ces interventions à un personnel qualifié.

1. Les règles de sécurité telles qu'elles sont spécifiées par les directives EN 60065 (VDE 0860 / IEC 65) et CSA E65 - 94 doivent être observées lors de la réparation de l'appareil.
2. L'usage d'un transformateur d'isolation est obligatoire pendant la maintenance lorsque l'appareil est ouvert, qu'il doit fonctionner et est branché sur le secteur.
3. Mettez hors tension avant de brancher toute extension, changer la tension secteur ou celle de sortie en fonction.
4. La distance minimum entre les éléments sous tension secteur et toute pièce de métal accessible (boîtier métallique), doit être de **3 mm** entre phase. Ceci doit être respecté en permanence. La distance minimum entre les éléments sous tension secteur et tout commutateur ou interrupteur non connecté au secteur (éléments secondaires) doit être de **6 mm**. Ceci doit être respecté en permanence.
5. Le remplacement de composants spéciaux qui sont marqués d'un symbole de sécurité (Remarque) sur le schéma de principe n'est autorisé qu'en utilisant des pièces d'origine.
6. La modification des circuits sans autorisation ou avis préalable n'est pas permise.
7. Toutes les règlementations concernant la sécurité du travail en vigueur dans le pays où l'appareil est réparé doivent être strictement observées. Ceci s'applique également aux règlementations concernant le lieu de travail lui-même.
8. Toutes les instructions concernant la manipulation de circuits **MOS** doivent être respectées.

REMARQUE:  **COMPOSANT DE SÉCURITÉ (NE DOIT ÊTRE REMPLACÉ QUE PART UNE PIÈCE D'ORIGINE)**

VENICE CONNECTORS

VENICE 160



VENICE 240

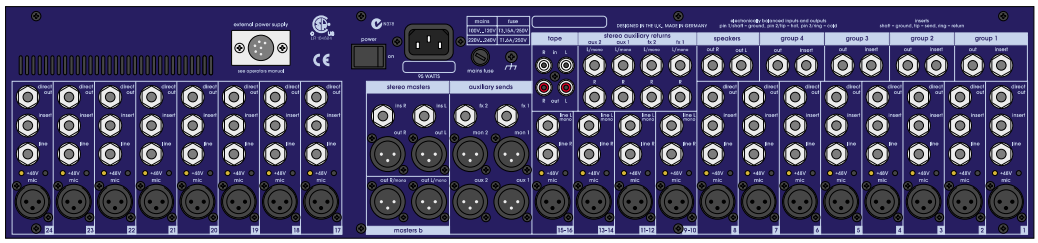

VENICE 320

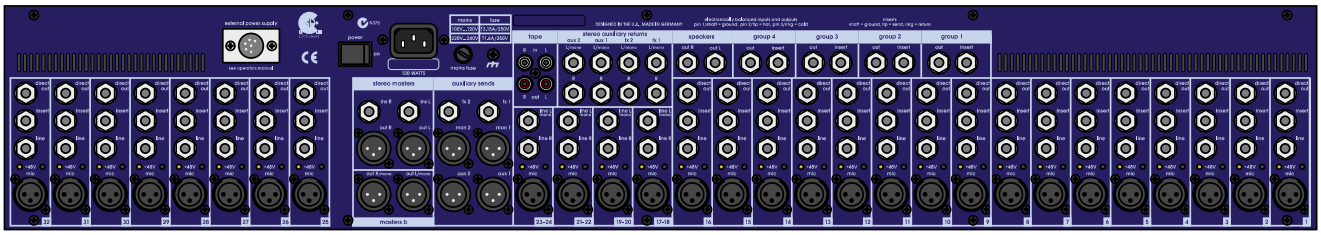

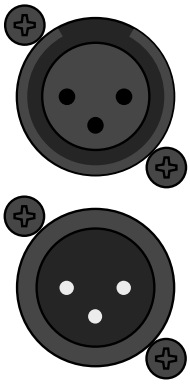

Input / Output XLR
Pin 1: Ground
Pin 2: Hot
Pin 3: Cold

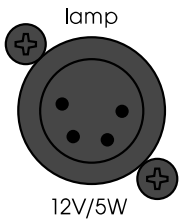

Lamp out
Pin 1: Chassis
Pin 2: n.c.
Pin 3: Ground
Pin 4: +12V

Tape IN / OUT

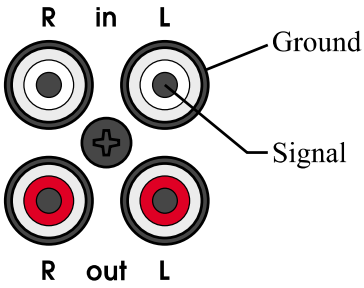



Insert
Tip: Send
Ring: Return
Sleeve: Ground



Input / Output
Tip: Hot
Ring: Cold
Sleeve: Ground

External Power Supply

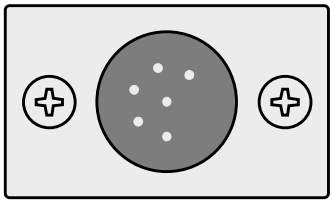

ATTENTION !

Les limitations spécifiques suivantes s'appliquent à la console et doivent être observées afin de maintenir son niveau de sécurité et de compatibilité électromagnétique :

BRANCHEMENT SECTEUR

La console ne doit fonctionner que sur un branchement secteur relié à la terre via la prise secteur.

CONNEXIONS AUDIO

La console ne doit fonctionner qu'avec des câbles audio de qualité munis de paires torsadées blindées. Toutes les prises doivent être de construction métallique afin de fournir un blindage lorsqu'elles sont branchées dans la console. Toutes les prises de connecteur JACK doivent être reliées au blindage du câble. Tous les connecteurs XLR doivent avoir leur broche 1 reliée au blindage du câble.

CHAMPS ÉLECTRIQUES

Si la console est utilisée dans un champ électromagnétique dont l'amplitude est modulée par un signal audio, le rapport signal/bruit peut être affecté et dégradé. Une dégradation pouvant aller jusqu'à 60 dB peut même se produire dans des conditions extrêmes (3 V/m, modulation 90%).

INSTALLATION

Il y a un certain nombre de points à prendre en considération lors de l'installation d'une console de mixage. La plupart d'entre eux doivent être pris en compte avant même le déballage de la console, mais il vaut mieux les répéter ici.

POSITION

La console doit être située dans un espace de dimensions suffisantes et adapté à l'usage qui doit en être fait. L'idéal étant un endroit frais, pas trop proche d'un tableau de répartition du courant ou de toute autre source potentielle d'interférences. Il doit aussi y avoir suffisamment de surface plane disponible autour de la console afin d'éviter de déposer des objets sur la console elle-même.

ALIMENTATION INTERNE

La console est équipée d'une alimentation interne. Celle-ci doit être réglée sur la tension secteur appropriée et branchée sur le secteur au moyen du câble fourni.

RÉGLAGE DE LA TENSION SECTEUR

A la livraison, la console est réglée sur une tension secteur spécifique (voir le marquage à l'arrière). Si la tension secteur doit être modifiée au moyen du sélecteur de tension situé en bas de la console, le fusible secteur doit aussi être changé afin de correspondre à la tension sélectionnée (correspondance indiquée sur l'étiquette).

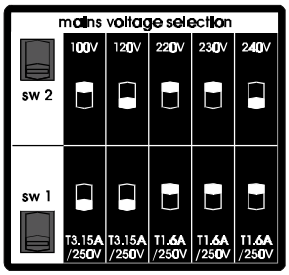

ALIMENTATION SECTEUR EXTERNE SUPPLÉMENTAIRE POUR VENICE 240/320

L'alimentation secteur doit être éloignée de la console autant que le permet la longueur du câble. Elle doit être réglée sur la tension secteur appropriée et branchée sur le secteur au moyen du câble fourni. L'alimentation secteur externe prend le relai de l'alimentation secteur interne après la mise sous tension. L'alimentation secteur interne agit dans ce cas comme une alimentation de secours.

LA CONSOLE ET L'ALIMENTATION SECTEUR EXTERNE NE DOIVENT JAMAIS FONCTIONNER SANS ETRE RELIÉES À LA TERRE

Notez que l'alimentation secteur produit des tensions pouvant être MORTELLES, ainsi que des courants importants pouvant entraîner la destruction des câbles et des composants en cas de court-circuit. Tous les tests et toute la maintenance doivent être confiés UNIQUEMENT à des ingénieurs qualifiés.

TABLE DES MATIÈRES

Voie d'entrée mono . . . . . Page 46
Voie d'entrée stéréo . . . . . Page 50
Groupes . . . . . Page 55
Effets . . . . . Page 56
Moniteur . . . . . Page 57
AUX . . . . . Page 58
Généraux A/B Tape In . . . . . Page 59
Circuit d'ordre / Casque & Speak . . . . . Page 60
Affichage / Lampe / Casques . . . . . Page 61
Schémas de principe . . . . . Page 62
Caractéristiques techniques . . . . . Page 65
Dimensions . . . . . Page 68
Mountage en rack . . . . . Page 71

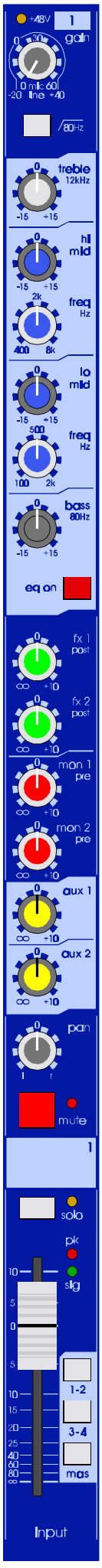

VOIE D'ENTREE MONO DE LA CONSOLE MIDAS VENICE

La voie d'entrée mono de la console Venice est équipée d'une entrée XLR, pouvant servir aux signaux de niveau Micro ou Ligne jusqu'à +22 dBu. Une autre prise Jack 6,35 mm fournit une entrée pour les signaux de niveau ligne, nécessitant une protection contre une connexion accidentelle de 48 volts. L'entrée Ligne fournit 20 dB d'atténuation permanente du signal d'entrée, ce qui autorise la connexion de signaux de niveau ligne extrêmement élevés pouvant atteindre +42 dBu.

Le commutateur HI PASS raccorde le filtre passe-haut 80Hz au parcours du signal avant le point d'insert et l'égaliseur

Le contrôle HI MID permet un réglage continu de l'accentuation (boost) et de la réduction (cut) de + 15 dB à - 15 dB avec un cran central à 0 dB.

Le contrôle LO MID permet un réglage continu de l'accentuation (boost) et de la réduction (cut) de + 15 dB à - 15 dB avec un cran central à 0 dB.

Le contrôle BASS permet un réglage continu de l'accentuation (boost) et de la réduction (cut) de + 15 dB à - 15 dB avec un cran central à 0 dB. Cette égalisation des basses agit à 80 Hz avec une réponse de type shelving traditionnelle à MIDAS.



Les témoins à LED +48V indiquent qu'une alimentation fantôme a été assignée. Le commutateur +48V de chaque voie se trouve à l'arrière de la console. Il connecte une alimentation fantôme de +48V au connecteur d'entrée XLR. Ce qui convient parfaitement pour un microphone à condenseur ou une boîte de direct

Le contrôle de GAIN permet un réglage continu du gain de l'amplificateur d'entrée allant de 0 dB à +60 dB pour l'entrée Mic et de - 20 dB à + 40 dB pour l'entrée Line (Ligne).

Le contrôle TREBLE permet un réglage continu de l'accentuation (boost) et de la réduction (cut) de + 15 dB à - 15 dB avec un cran central à 0 dB. Cette égalisation des aigus agit à 12 kHz avec une réponse de type shelving traditionnelle à MIDAS.

Le contrôle HI MID FREQ permet un réglage continu de la bande de fréquences sur laquelle agit l'égaliseur medium-aigu, de 400 Hz à 8 kHz avec une bande passante de 1 octave.

Le contrôle LO MID FREQ permet un réglage continu de la bande de fréquences sur laquelle agit l'égaliseur medium-basse, de 100 Hz à 2 kHz avec une bande passante de 1 octave.

Le commutateur EQ relie l'égaliseur au parcours du signal de la voie d'entrée.

Les contrôles FX permettent un réglage continu du niveau post-fader envoyé de la voie d'entrée vers les bus FX. Le réglage du niveau va de + 10dB à Off, le 0dB se trouvant en position centrale du potentiomètre rotatif.

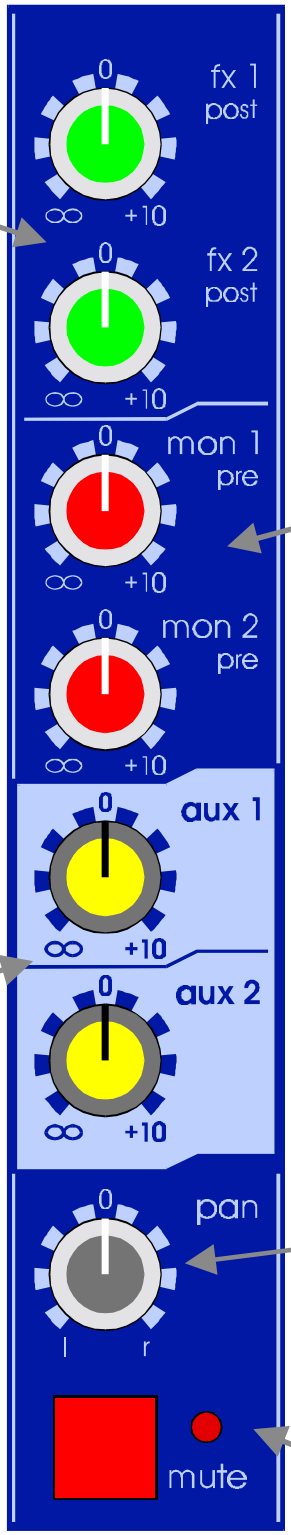

Les contrôles MON permettent un réglage continu du signal pré-fader et pré-égaliseur envoyé de la voie d'entrée vers les bus MON. Le réglage du niveau va de + 10 dB à Off, le 0 dB se trouvant en position centrale du potentiomètre rotatif.

Les contrôles AUX permettent un réglage continu du niveau envoyé de la voie d'entrée vers les bus AUX. Le réglage du niveau va de + 10 dB à Off, le 0 dB se trouvant en position centrale du potentiomètre rotatif. AUX 1 et 2 peuvent être configurés globalement pour un fonctionnement pré ou post-fader en appuyant sur le sélecteur PRE/POST situé sur la voie AUX appropriée dans la section des généraux (Master).

Le panoramique (PAN) contrôle le placement de la voie dans le signal stéréo général - ou le mixage du groupe. Ce contrôle est à puissance constante (constant power law) et réagit de la façon suivante : par ex. - 3 dB en position centrale et 0 dB ou Off à chacune des extrémités.

Le commutateur MUTE rend muette la voie d'entrée en tous points situés après le départ d'insert (insert send), incluant tous les départs auxiliaires..

Le commutateur SOLO envoie le signal de la voie d'entrée aux bus PFL/mono et AFL/stéréo. Si ce commutateur est engagé, les vu-mètres Mon 1/2 sont automatiquement utilisés pour le contrôle de la voie solo.

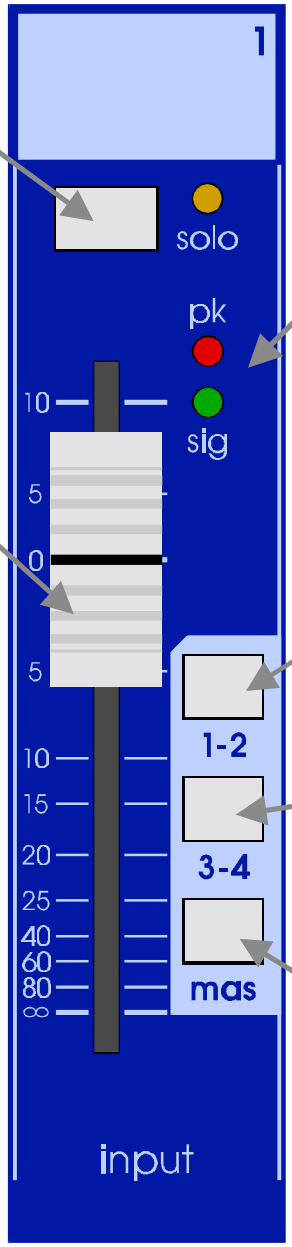

L'afficheur SIGNAL (-16 dBu) / PEAK (+16 dBu) contrôle le niveau de crêtre du signal de la voie d'entrée pré-fader.

Le FADER permet un réglage continu du niveau de la voie d'entrée de +10 dB à Off.

Le sélecteur 1-2 relie le signal de la voie post-fader aux bus du groupe 1-2 via le contrôle de panoramique

Le sélecteur 3-4 relie le signal de la voie post-fader aux bus du groupe 3-4 via le contrôle de

Le sélecteur MAS relie le signal de la voie post-fader au bus Master stéréo via le contrôle de panoramique.

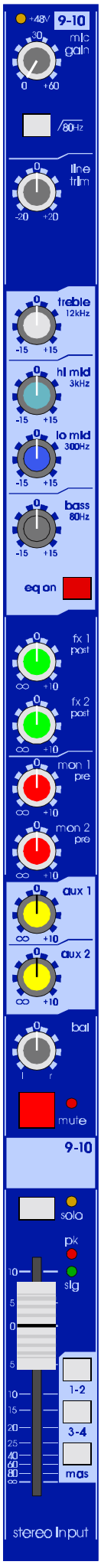

VOIE D'ENTRÉE STÉRÉO DE LA CONSOLE MIDAS VENICE

La voie d'entrée stéréo de la console Venice est équipée d'une entrée XLR, pouvant servir aux signaux de niveau Micro ou Ligne jusqu'à +22 dBu. Deux autres prises Jack 6,35 mm fournissent une entrée pour les signaux Stéréo ou Mono de niveau ligne jusqu'à +28 dBu. La voie stéréo dispose du même pré-ampli microphone que la voie mono. Comme la voie d'entrée stéréo utilise des circuits indépendants pour les entrées Mic et Stereo Line, il est possible d'avoir toutes les entrées connectées simultanément, sans interférences.



Le commutateur +48V de chaque voie se trouve à l'arrière de la console. Il connecte une alimentation fantôme de +48V au connecteur d'entrée XLR. Ce qui convient parfaitement pour un microphone à condenseur ou une boîte de direct.

Le contrôle MIC GAIN permet un réglage continu du gain de l'amplificateur d'entrée allant de 0 dB à +60 dB pour l'entrée Mic.

Le commutateur HI PASS raccorde le filtre passe-haut 80 Hz au parcours du signal juste après l'amplificateur d'entrée micro.

Le contrôle LINE TRIM permet un réglage continu du gain de l'amplificateur d'entrée allant de -20 dB à + 20 dB pour l'entrée Stereo Line.

Le contrôle TREBLE permet un réglage continu de l'accentuation (boost) et de la réduction (cut) de +15 dB à -15 dB avec un cran central à 0 dB. Cette égalisation des aigus agit à 12 kHz avec une réponse de type shelving traditionnelle à MIDAS.

Le contrôle HI MID permet un réglage continu de l'accentuation (boost) et de la réduction (cut) de +15 dB à -15 dB avec un cran central à 0 dB. Cette égalisation des medium-aigus agit à 3 kHz avec une bande passante de 1,4 octave.

Le contrôle LO MID permet un réglage continu de l'accentuation (boost) et de la réduction (cut) de + 15dB à - 15dB avec un cran central à 0dB. Cette égalisation des medium-basses agit à 300Hz avec une bande passante de 1,4 octave.

Le contrôle BASS permet un réglage continu de l'accentuation (boost) et de la réduction (cut) de + 15dB à - 15dB avec un cran central à 0dB. Cette égalisation des basses agit à 80 Hz avec une réponse de type shelving traditionnelle à MIDAS.

Le commutateur EQ relie l'égaliseur au parcours du signal de la voie d'entrée.

Les contrôles FX permettent un réglage continu du niveau envoyé de la voie d'entrée vers les bus FX. Le réglage du niveau va de + 10dB à Off, le 0dB se trouvant en position centrale du potentiomètre rotatif. Les contrôles FX sont reliés post-fader et envoient le signal gauche/droite mixé aux bus FX.

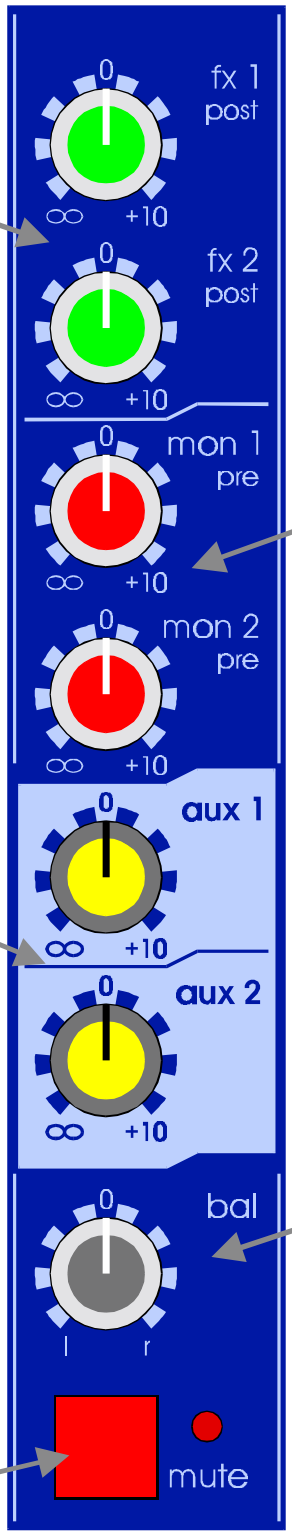

Les contrôles MON permettent un réglage continu du niveau envoyé de la voie d'entrée vers les bus MON. Le réglage du niveau va de + 10 dB à Off, le 0 dB se trouvant en position centrale du potentiomètre rotatif. Les contrôles MON sont reliés pré-fader, pré-égaliseur et envoient le signal gauche/droite mixé aux bus MON.

Les contrôles AUX permettent un réglage continu du niveau du signal gauche/droite mixé envoyé de la voie d'entrée vers les bus AUX. Le réglage du niveau va de + 10 dB à Off, le 0 dB se trouvant en position centrale du potentiomètre rotatif. AUX 1 et 2 peuvent être configurés globalement pour un fonctionnement pré ou post-fader en appuyant sur le sélecteur PRE/POST situé sur la voie AUX appropriée dans la section des généraux (Master).

Le contrôle BAL (panoramique) sert à équilibrer les niveaux relatifs des signaux des voies gauche et droite qui sont envoyés aux généraux ou aux groupes. Ce contrôle est à puissance constante (constant power law) et réagit de la façon suivante : par ex. - 3 dB en position centrale et 0 dB ou Off à chacune des extrémités. Si la voie Stéréo est utilisée comme entrée mono, les contrôles BALANCE (panoramique) agissent sur le placement de la voie dans le signal stéréo général - ou le mixage du groupe.

Le commutateur MUTE rend muette la voie d'entrée en tous points, incluant tous les départs auxiliaires.

Le commutateur SOLO envoie le signal de la voie d'entrée aux bus PFL/mono et AFL/stéréo. Si ce commutateur est engagé, les vumètres Mon 1/2 sont automatiquement utilisés pour le contrôle de la voie solo.

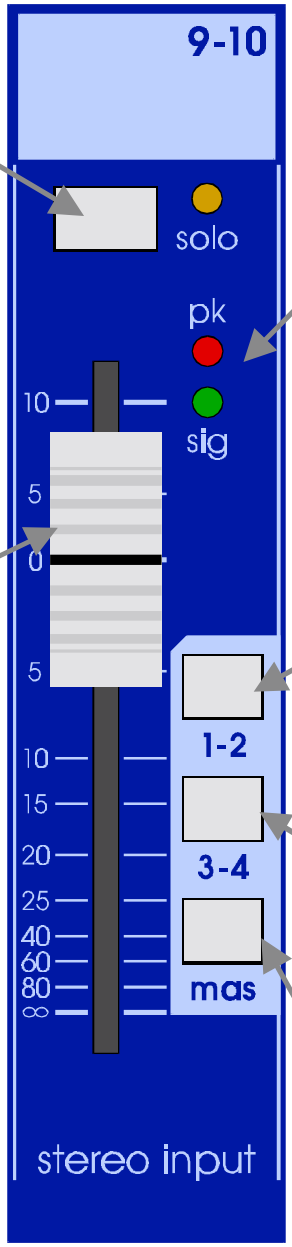

L'afficheur SIGNAL (-16 dBu) / PEAK (+16 dBu) contrôle le niveau de crêtre du signal de la voie d'entrée pré-fader.

Le FADER permet un réglage continu du niveau de la voie d'entrée de +10 dB à Off.

Le sélecteur 1-2 relie le signal de la voie post-fader aux bus du groupe 1-2 via le contrôle BAL (panoramique).

Le sélecteur 3-4 relie le signal de la voie post-fader aux bus du groupe 3-4 via le contrôle BAL (panoramique).

Le sélecteur MAS relie le signal de la voie post-fader au bus Master stéréo via le contrôle BAL (panoramique).

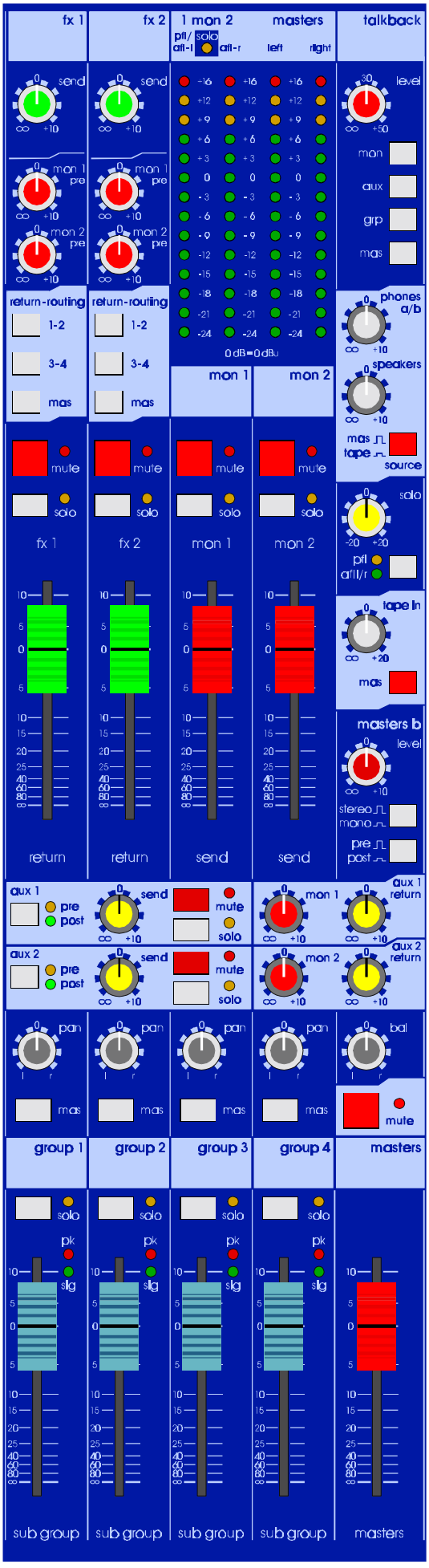

MIDAS VENICE MASTER SECTION

Le panoramique (PAN) contrôle le placement du groupe dans le mixage stéréo général. Ce contrôle est à puissance constante (constant power law) et réagit de la façon suivante : par ex. - 3 dB en position centrale et 0 dB ou Off à chacune des extrémités.

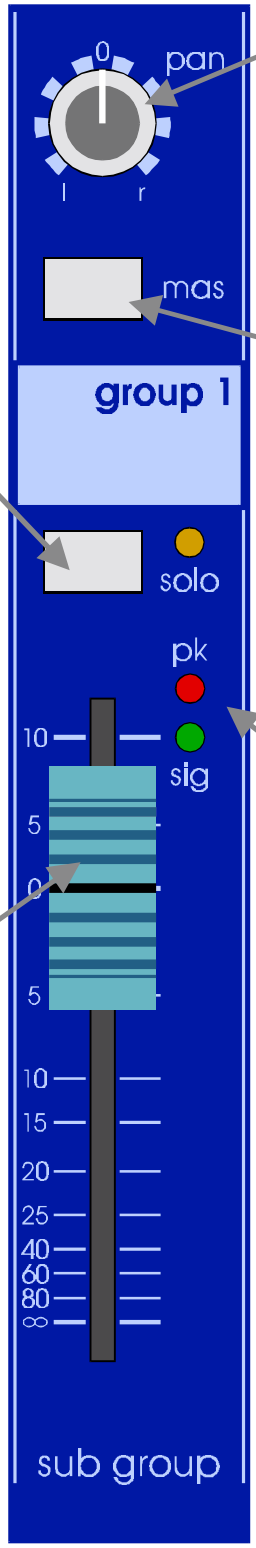

Le commutateur MAS relie les signaux du groupe post-fader au bus Master stéréo via le contrôle de panoramique.

Le commutateur SOLO envoie le signal du groupe aux bus PFL/mono et AF /stéréo. Si ce commutateur est engagé, les vumètres Mon 1/2 sont automatiquement utilisés pour le contrôle du solo.

L'afficheur SIGNAL (-16 dBu) / PEAK (+16 dBu) contrôle le niveau du bus de groupe.

Les faders GROUP permettent un réglage continu des niveaux de sortie du sous-groupe de +10 dB à Off

Le contrôle FX SEND permet un réglage continu du niveau de sortie départ FX de +10 dB à Off, le 0 dB se trouvant en position centrale du potentiomètre rotatif.

Les contrôles MON permettent un réglage continu du signal pré-fader envoyés de la voie retour-FX aux MON. Le réglage du niveau va de + 10 dB à Off, le 0 dB se trouvant en position centrale du potentiomètre rotatif.

Le sélecteur 1-2 relie le signal gauche retour-FX post-fader au bus Groupe 1 et le signal droit au bus Groupe 2.

Le sélecteur 3-4 relie le signal gauche retour-FX post-fader au bus Groupe 3 et le signal droit au bus Groupe 4.

Le commutateur MAS relie le signal stéréo retour-FX post-fader au bus Master stéréo.

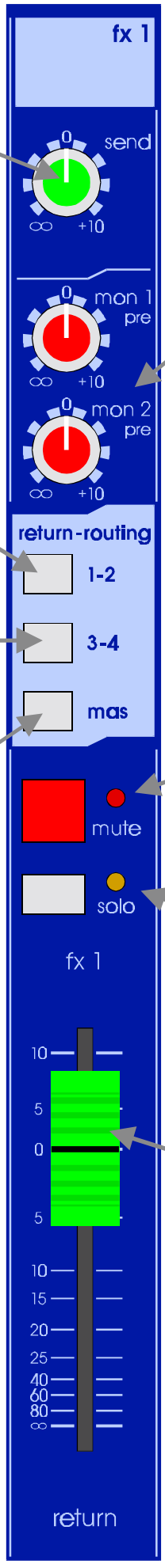

Le commutateur MUTE rend muets le retour-FX en tous points.

Le commutateur SOLO envoie le signal retour-FX aux bus PFL/mono et AFL/stéréo. Si ce commutateur est engagé, les vumètres Mon 1/2 sont automatiquement utilisés pour le contrôle du solo..

Le FADER permet un réglage continu du niveau de retour-FX de +10 dB à Off.

Le commutateur MUTE rend muets le signal de sortie départ-monitor.

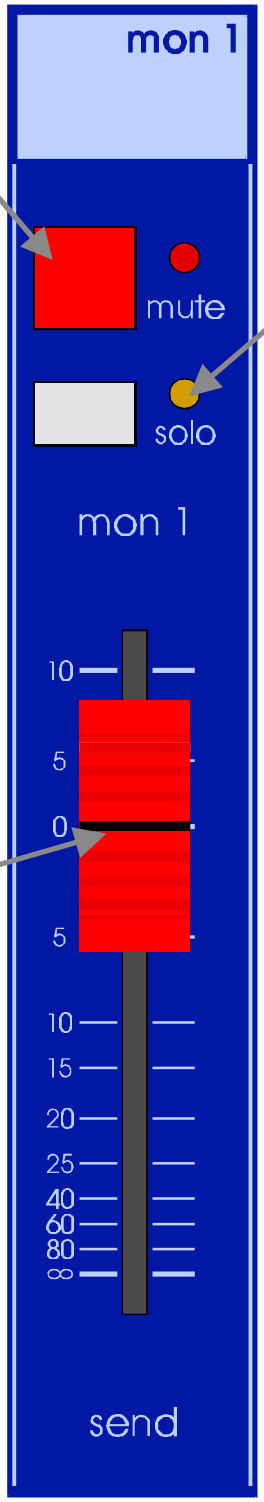

Le commutateur SOLO dirige le signal départ-monitor vers les bus PFL/mono et AFL/stéréo. Si ce commutateur est engagé, les vumètres Mon 1/2 sont automatiquement utilisés pour le contrôle du solo.

Le fader MON SEND permet un réglage continu du signal départ-monitor de +10 dB à Off.

Le commutateur global AUX PRE/POST configure le bus AUX soit en fonctionnement pré-fader (mon) soit en post-fader (fx). Les témoins situés à côté de ce commutateur donne une indication de son état..

Le commutateur MUTE rend muets le signal de sortie Départ-Aux (Aux Send). Il n'affecte pas le signal Retour-Aux (Aux Return).

Le contrôle AUX SEND permet un réglage continu du niveau de sortie Départ-Aux (Aux Send) de +10 dB à Off, le 0 dB se trouvant en position centrale du potentiomètre rotatif.

Le contrôle AUX RETURN permet un réglage continu du niveau Retour-Aux (Aux Return) stéréo de +10 dB à Off, le 0 dB se trouvant en position centrale du potentiomètre rotatif. Les signaux Retour-Aux sont directement dirigés vers les bus L/R Master (Généraux G/D).

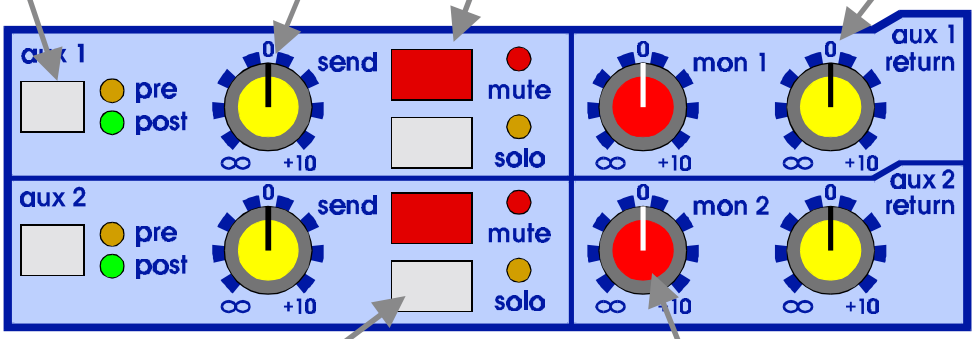

Le commutateur SOLO dirige le signal Départ-Aux (Aux Send) vers les bus PFL/mono et AFL/stéréo. Lorsqu'un commutateur solo est engagé, l'afficheur Mon 1/2 sert automatiquement au contrôle du solo.

Les contrôles MON permettent un réglage continu du signal envoyé des Retour-Aux (Aux Return) aux bus MON. Le réglage du niveau va de +10 dB à Off, le 0 dB se trouvant en position centrale du potentiomètre rotatif.

Les entrées TAPE envoient un signal provenant d'une source audio non symétrique de type "phono" aux bus Master stéréo ou aux sorties casque et haut-parleurs. Le contrôle de niveau TAPE IN permet un réglage nominal allant de +20 dB à Off, le 0 dB se trouvant en position centrale du potentiomètre rotatif.

Le potentiomètre rotatif MASTERS B permet un réglage continu du niveau de sortie Master B (stéréo/mono) allant de +10 dB à Off, le 0 dB se trouvant en position centrale du poten-

Grâce au commutateur STEREO/MONO les sorties Master B peuvent être configurées selon deux modes. En mode STEREO, les sorties Master B reçoivent les signaux stéréo gauche et droit. En mode Mono, elles reçoivent la "somme" des signaux gauche et droit.

Le commutateur MUTE rend muets tous les signaux envoyés aux sorties Master et Master B. Seul le signal Tape In vers Masters n'est pas affecté par le commutateur MUTE.

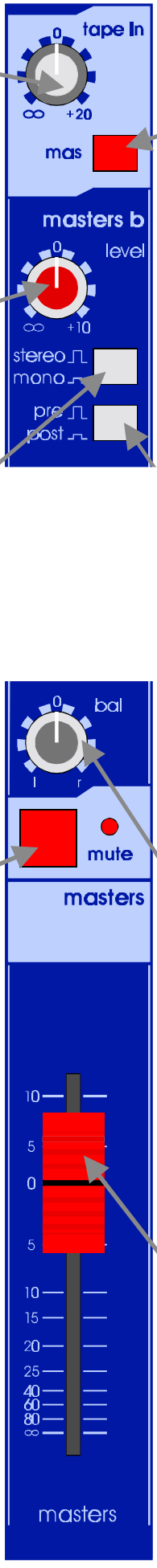

Le commutateur MAS relie le signal TAPE IN aux bus Master L/R juste après le commutateur Master Mute. Ceci permet entre autres d'avoir une musqiue de fond pendant un spectacle, même lorsque le commutateur Master Mute est engagé. Le commutateur MAS doit être sur Off pendant un enregistrement via TAPE OUT.

Le commutateur PRE/POST change les signaux envoyés vers les sorties Master B de Pré Master Fader à Post Master Fader.

Le contrôle BAL sert à équilibrer les niveaux relatifs des signaux Master gauche et droit qui sont envoyés aux sorties Master. Ce contrôle est à puissance constante (constant power law) et réagit de la façon suivante : par ex. - 3 dB en position centrale et 0 dB ou Off à chacune des extrémités.

Le Fader stéréo permet un réglage continu des niveaux du mixage gauche/droit de +10 dB à Off.

Le contrôle LEVEL Talkback permet un réglage continu du niveau du signal du circuit d'ordre allant de +50 dB à Off. L'entrée Talkback accepte un niveau d'entrée maximum de +8 dBu.

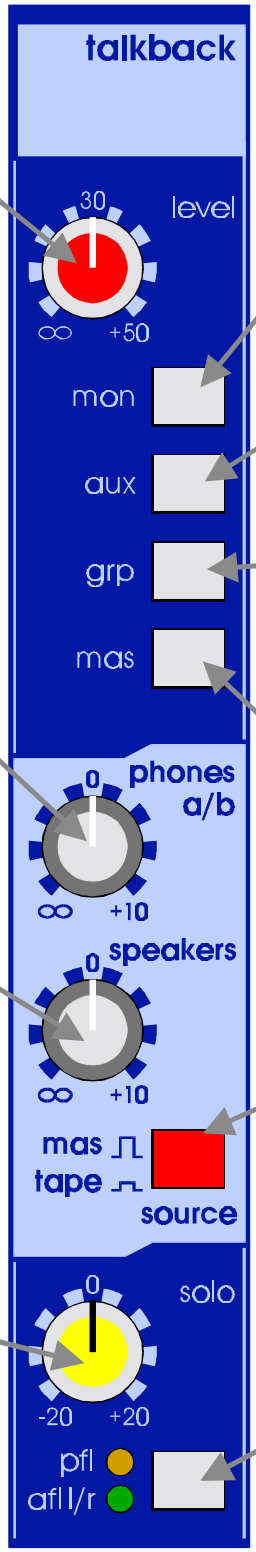

Le commutateur à position instable MON relie le micro du circuit d'ordre aux bus Mon 1 et Mon 2.

Le commutateur à position instable AUX relie le micro du circuit d'ordre aux pré-bus Aux 1 et Aux 2.

Le commutateur à position instable GRP relie le micro du circuit d'ordre à tous les bus de groupe.

Le commutateur à position instable MAS relie le micro du circuit d'ordre aux bus Master gauche et droit.

Le contrôle de niveau casque PHONES permet un réglage continu du niveau allant de +10 dB à Off aux sorties casque A & B.

Le contrôle de niveau haut-parleurs SPEAKERS permet un réglage continu du signal aux sorties haut-parleurs gauche et droite, allant de +10 dB à Off, le 0 dB se trouvant en position centrale du potentiomètre rotatif.

Le commutateur SOURCE contrôle si le signal Tape In ou Master est présent sur les sorties casque et haut-parleurs de la salle de contrôle, si aucun bouton Solo n'est engagé.

Le contrôle SOLO règle le niveau solo reçu avant de l'envoyer aux sorties casque et haut-parleurs. Le niveau se règle de -20 dB à +20 dB avec 0 dB en position centrale.

Si un bouton Solo est engagé le commutateur PFL/AFL contrôle si le signal Pre Fader Listen mono ou After Fader Listen stéréo est présent sur les sorties casque et haut-parleurs de la salle de contrôle.

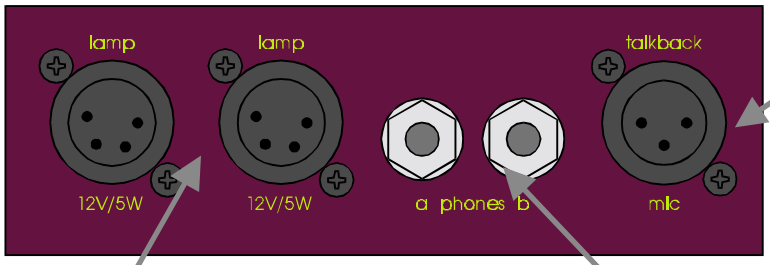

L'entrée pour micro d'ordre (TALKBACK) est équipée d'un connecteur XLR femelle 3 broches. Une alimentation fantôme de +48 V est connectée en permanence ce qui permet le branchement de micro-phones à condenseur.

Une connexion très pratique pour deux lampes de bureau 12V est disponible grâce aux deux connecteurs XLR femelle 4 broches (LAMP). La puissance maximale est de 5 W par sortie et ne doit pas être dépassée.

Les prises Jack 6,35 mm fournissement des sorties stéréo pour deux écouteurs (PHONES). Ces deux sorties sont contrôlées via le potentiomètre rotatif Phones.

A chaque fois qu'un bouton Solo est engagé le témoin SOLO s'allume et le vu-mètre Mon 1/2 est automatiquement utilisé comme vu-mètre Solo.

En mode PFL le vu-mètre Mon 1 indique le niveau du signal en dBu de la source solo sélectionnée en position pré-fader.

En mode AFL les vu-mètres Mon 1 (Afl-L) et Mon 2 (Afl-R)sont actifs et indiquent les niveaux en dBu dans l'image stéréo en position après-fader.

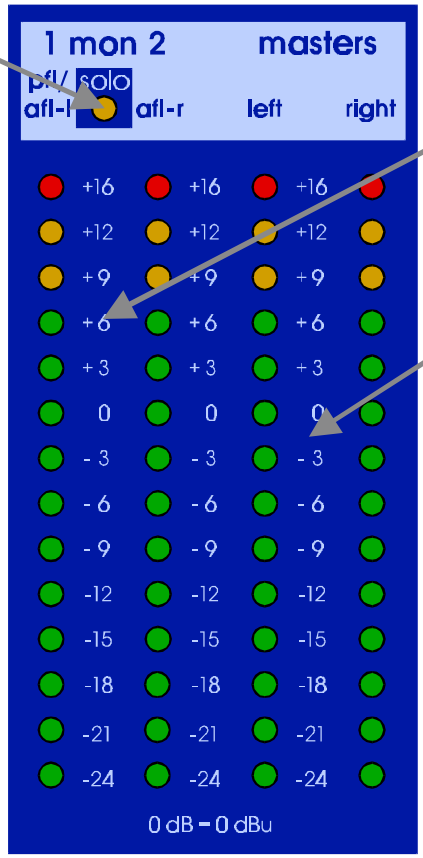

Les vu-mètres MON indiquent les niveaux de crête post-fader des sorties Monitor. A chaque fois qu'un bouton Solo est engagé le vu-mètre indique le niveau de crête de la source solo PFL ou AFL sélectionnée.

Les vu-mètres MASTER indiquent les niveaux de crête des sorties générales (Master) gauche et droite (post-fader).

BLOCK DIAGRAMS

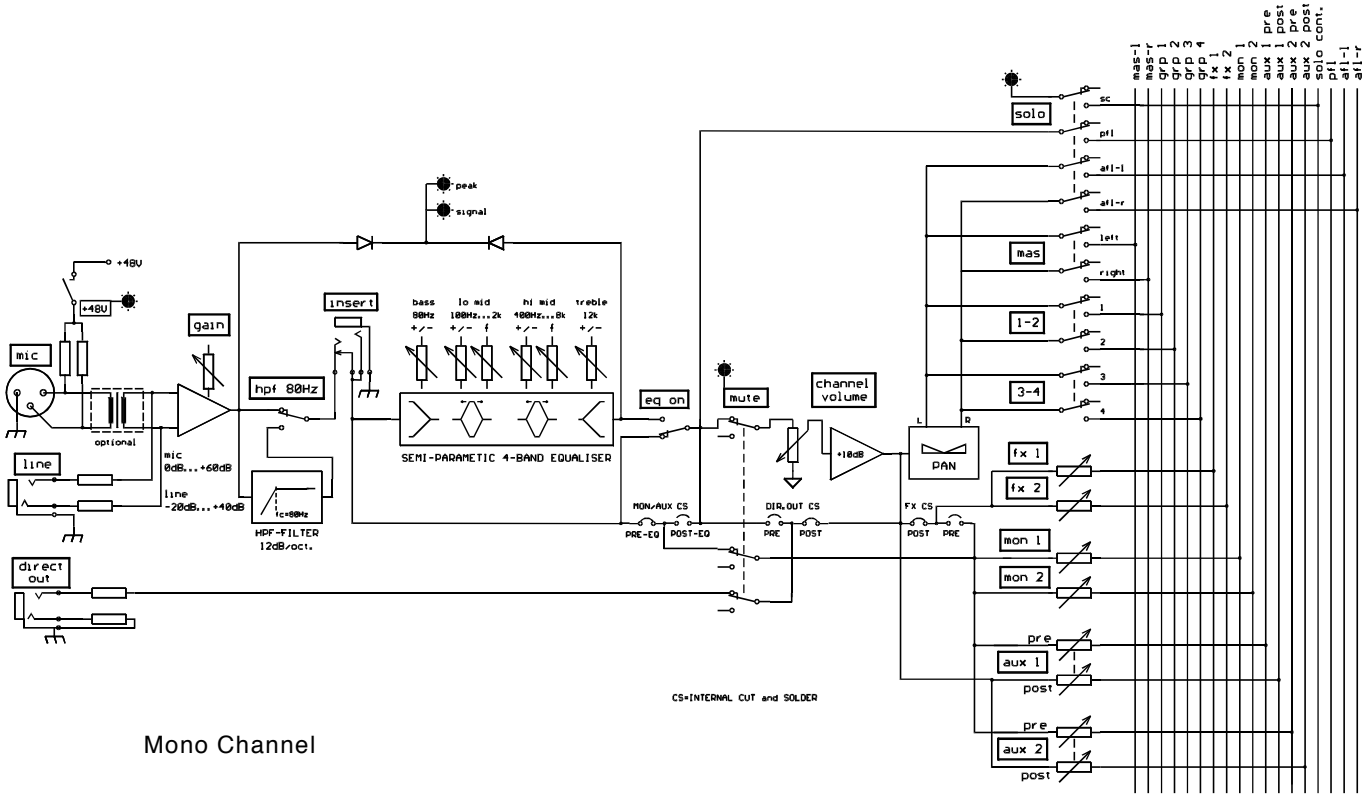

Mono Channel

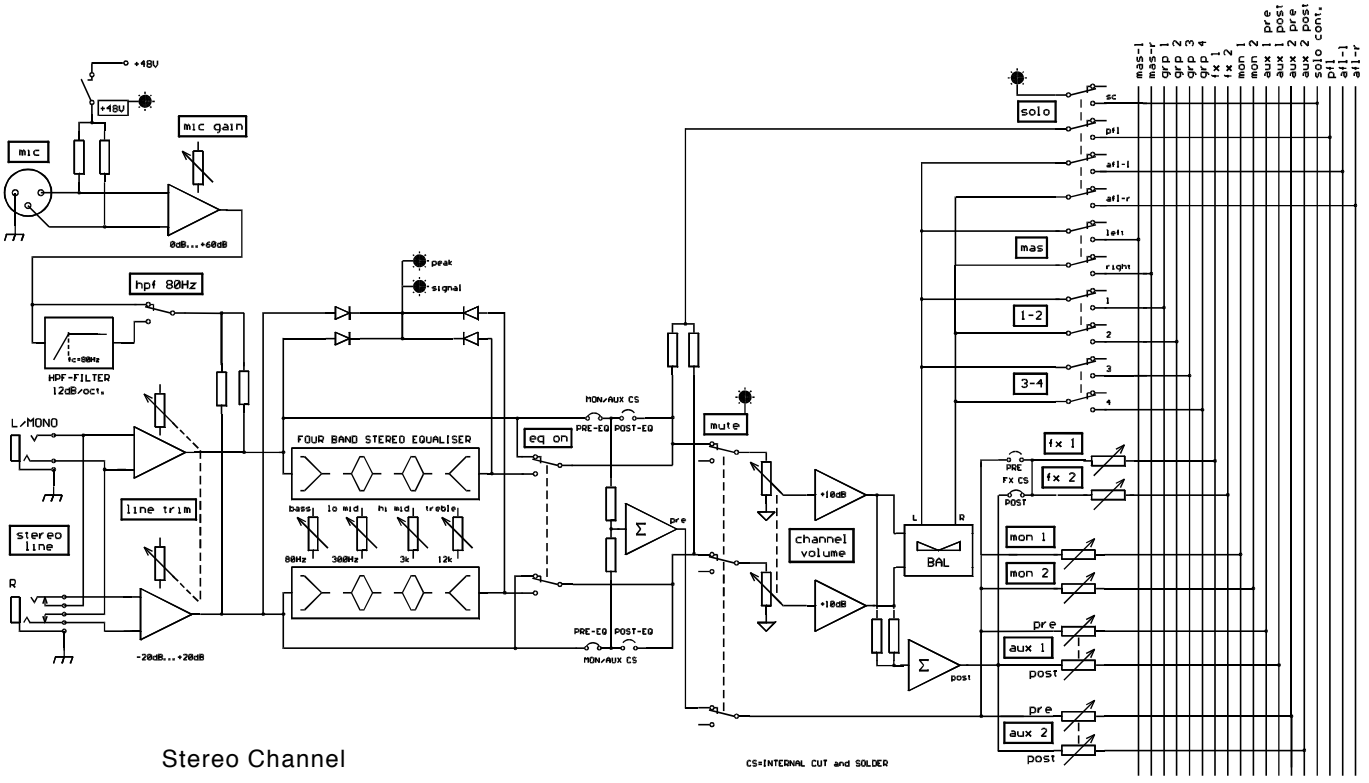

Stereo Channel

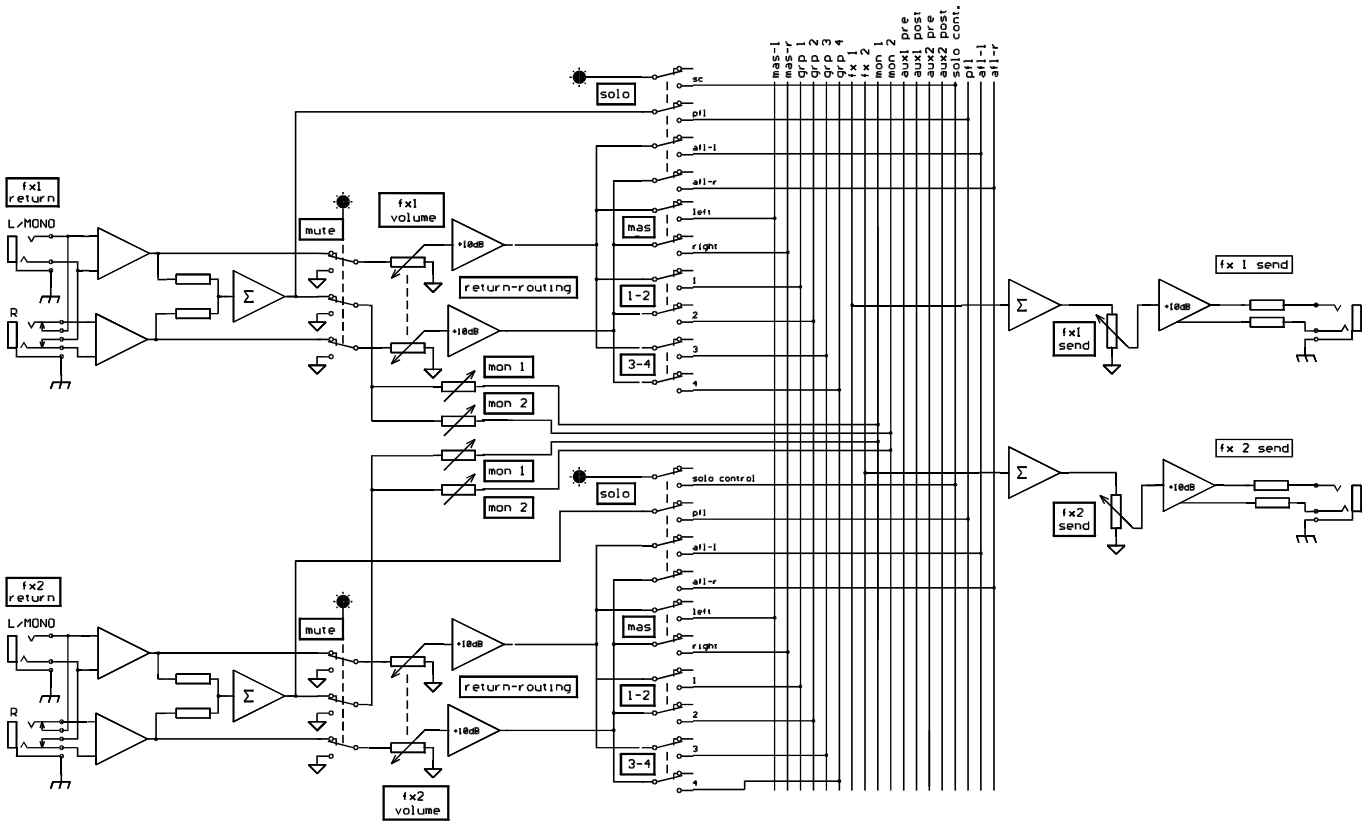

FX-send, FX-return

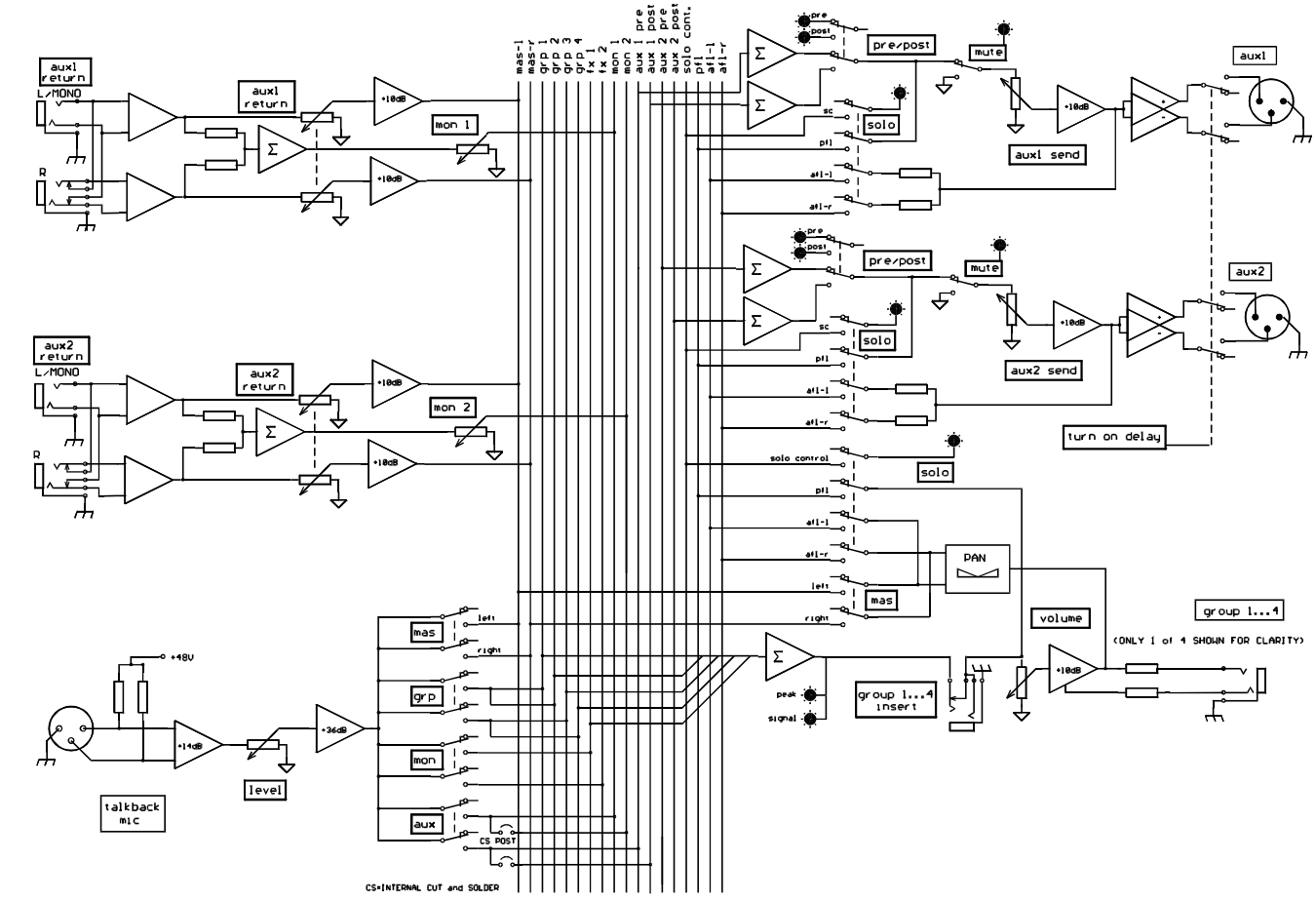

Aux, Groups and Talkback

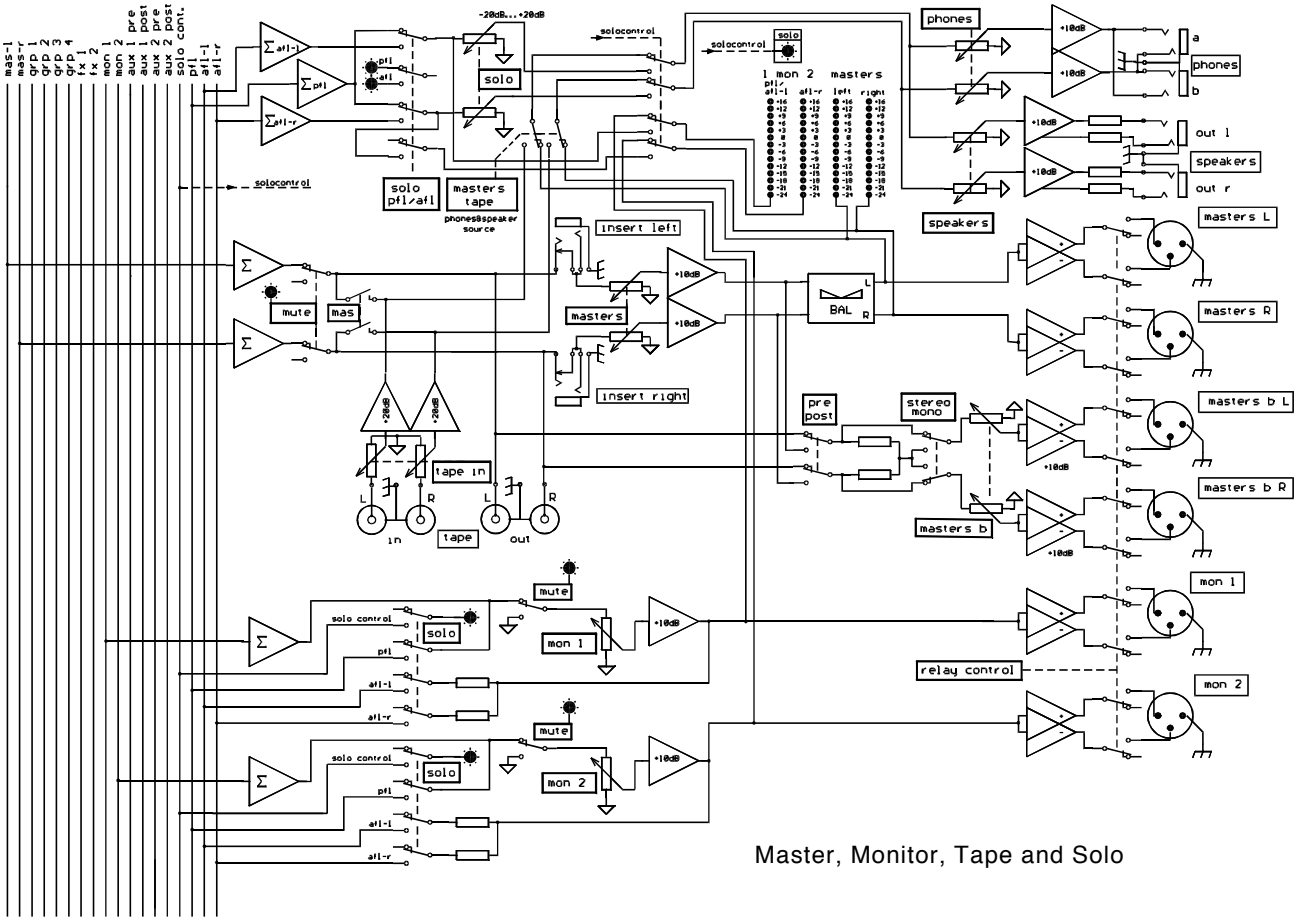

Master, Monitor, Tape and Solo

MIDAS VENICE SERIES PERFORMANCE SPECIFICATIONS

Features and Specifications	Venice 160	Venice 240	Venice 320
Inputs (total)	30	38	46
Mono-Inputs (Mic/Line) with Inserts	8	16	24
Stereo-Line/Mono-Mic-Input Channels	4/4	4/4	4/4
Stereo-Effect-Returns (Line)	4	4	4
Stereo-Tape-Return (Line)		1 left/right	
Busses		15	
Subgroups		4	
Aux Pre-Fader (Monitor)		2	
Aux Post-Fader (Effects)		2	
Aux switchable Pre/Post-Fader		2	
Master L/R		2	
Mono-PFL		1	
Stereo-AFL		2	
Outputs			
Subgroups (with Inserts)	4 impedance balanced 1/4 inch jacks		
Aux Pre-Fader (Monitor)	2 XLR (balanced)		
Aux Post-Fader (Effects)	2 impedance balanced 1/4 inch jacks		
Aux switchable Pre/Post-Fader	2 XLR (balanced)		
Master (with Inserts)		2 XLR (balanced)	
Master B Out		2 XLR (balanced)	
(switchable Mono/Stereo, pre-post Fader)			
Tape Send (Recording)		1 Stereo (Phono)	
Direct Outputs (1/4 inch Jack)	8	16	24
Stereo-Headphones		2 Stereo-1/4 inch jack	
Stereo-Speakers	2 impedance balanced 1/4 inch jacks		
Size (mm/inch)			
Width	490 / 19.3“	698 / 27.5“	906 / 35.7“
Depth	568 / 22.4“	568 / 22.4“	568 / 22.4“
Heights	194 / 7.6“	194 / 7.6“	194 / 7.6“
Weight (kg/lbs)	16,4 / 36.2	21,1/ 46.5	25,8 / 56.9
Power Consumption	75W	95W	120W
Mains Voltage	110V/120V/220V/230V/240V, 50-60Hz		
Additional Features			
Connector for desk lamps		2 x 12V/5W (4-Pin XLR)	
19“-rack-mounting- kit,	yes	-	-
rotatable connector panel	yes	-	-
External Power Supply (EPS 1200, not included)	-	yes	yes
Accesories		Dust Cover (included) 12 V Desk Lamp (not included) Input Transformer (not included)	

Venice Technical Specifications

Input Impedance	Mic Line	2k Balanced 20k Balanced
Input Gain	Mic	Continuously variable from 0dB to + 60dB
	Line Mono Channel	Continuously variable from - 20dB to + 40dB
	Line Stereo Channel	Continuously variable from - 20dB to + 20dB
	Line Level Inputs	0dB
Maximum Input Level	Mic Line Level Inputs Line Mono Channel Line Stereo Channel	+ 22dBu + 22dBu + 42dBu + 28dBu
CMR at 100Hz	Mic (gain + 40dB)	Typ. 75dB
CMR at 1kHz	Mic (gain + 40dB) Line	> 85dB > 45dB
Frequency Response (20 to 20kHz)	Mic to Mix (gain + 60dB)	+ 0dB to - 1dB
Noise (20 to 20kHz)	Mic EIN ref. 150ohms (gain + 60dB)	- 129dBu
System Noise (20 to 20kHz)		
	Summing Noise (16 channels routed with faders down)	- 90dBu
	Line to Mix Noise (16 channels routed at 0dB, pan centre)	- 86dBu
Distortion at 1kHz	Mic to Insert (+ 30dB gain, + 20dBu output)	Typ 0.0007%
	Mic to Mix (+30dB gain, + 20dBu output)	< 0.009%
Crosstalk at 1kHz	Channel to Channel Mix to Mix Channel to Mix Fader Attenuation Switch Rejection	< - 80dB < - 80dB < - 80dB > 100dB > 100dB
Output Impedance	All Line Outputs Headphones	75 Ohms Balanced Source To drive 32ohms
Maximum Output Level	Master Outputs on XLR All other Outputs on XLR All Outputs on 1/4 inch jacks Headphones	+ 25dBu + 22dBu + 22dBu + 22dBu/600ohms
Nominal Signal Level	Mic Line	- 60dBu to 0 dBu 0dBu

Equaliser Mono Channel	Hi Pass Slope	12dB / Oct
	Hi Pass Frequency	80Hz
	Treble Gain	Continuously variable + 15 dB to - 15 dB Centre detent = 0dB
	Treble Frequency	12k
	Hi Mid Gain	Continuously variable + 15 dB to - 15 dB Centre detent = 0dB
	Hi Mid Frequency	Continuously variable Centre from 400Hz to 8k
	Hi Mid Bandwidth	1 Oct. (Q = 1.4)
	Lo Mid Gain	Continuously variable + 15 dB to - 15 dB Centre detent = 0dB
	Lo Mid Frequency	Continuously variable Centre from 100Hz to 2k
	Lo Mid Bandwith	1 Oct. (Q = 1.4)
	Bass Gain	Continuously variable + 15 dB to - 15 dB Centre detent = 0dB
	Bass Shelving Frequency	80Hz
Equaliser Stereo Channel	Hi Pass Slope	12dB / Oct
	Hi Pass Frequency	80Hz
	Treble Gain	Continuously variable + 15 dB to - 15 dB Centre detent = 0dB
	Treble Frequency	12k
	Hi Mid Gain	Continuously variable + 15 dB to - 15 dB Centre detent = 0dB
	Hi Mid Frequency	3k
	Hi Mid Bandwidth	1.4 Oct. (Q = 1)
	Lo Mid Gain	Continuously variable + 15 dB to - 15 dB Centre detent = 0dB
	Lo Mid Frequency	300Hz
	Lo Mid Bandwidth	1.4 Oct. (Q = 1)
	Bass Gain	Continuously variable + 15 dB to - 15 dB Centre detent = 0dB
	Bass Shelving Frequency	80Hz

DIMENSIONS

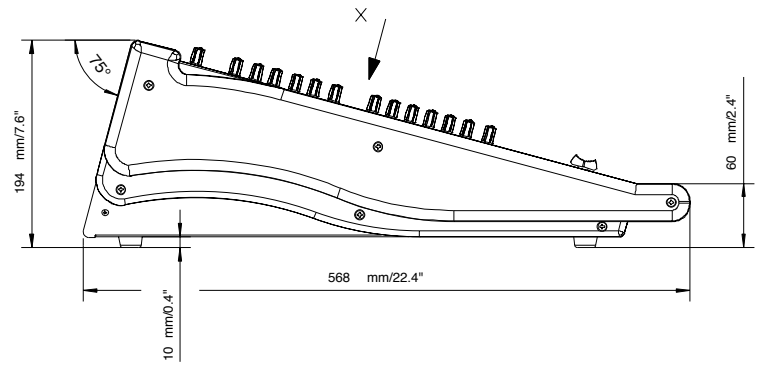

VENICE 160 = 490mm/19.3"
VENICE 240 = 698mm/27.5"
VENICE 320 = 906mm/35.7"

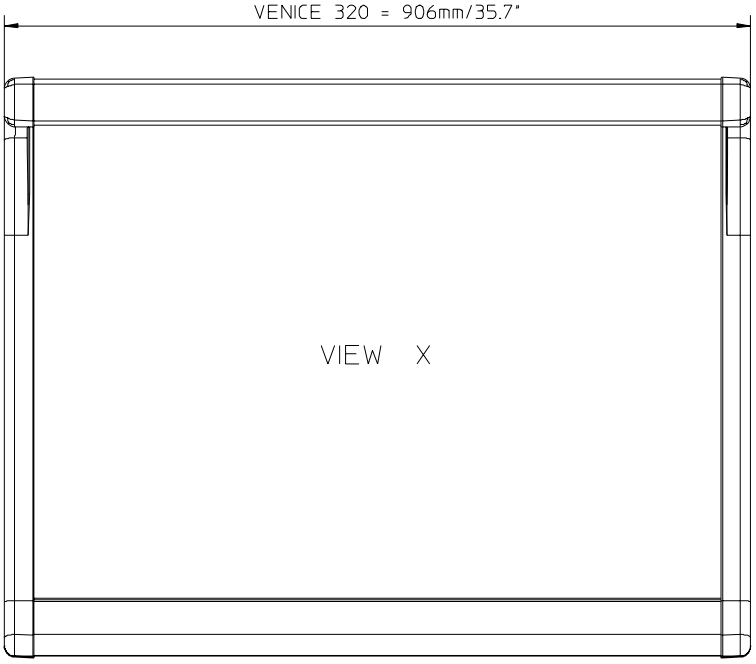

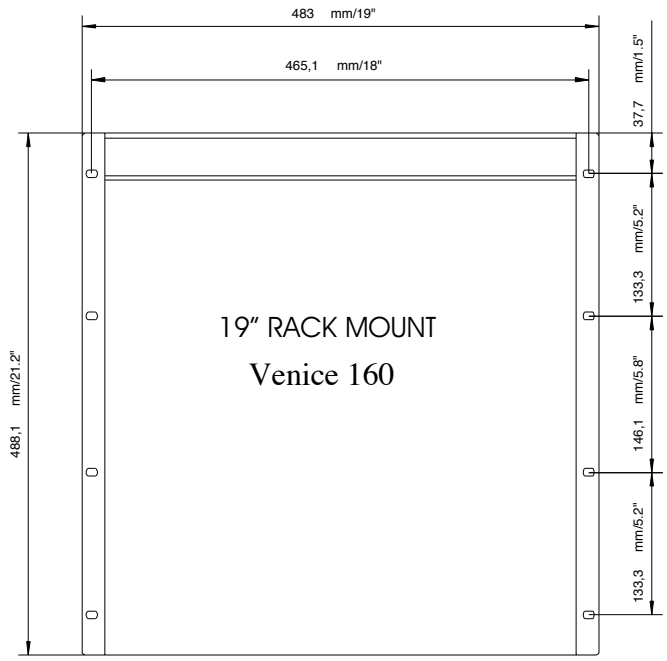

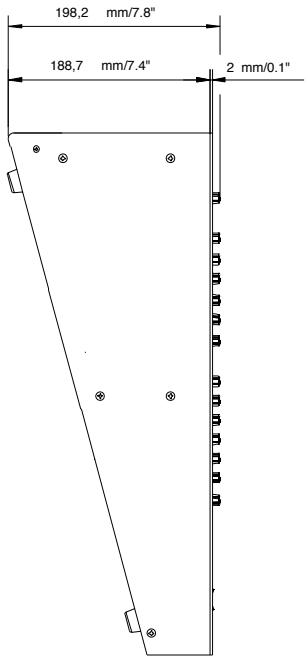

Modification pour le Mountage en Rack de la Venice 160

La console Venice 160 est fournie avec des cornières pour le montage en rack. Pour effectuer cette modification vous aurez besoin d'un tournevis Torx de type T20 (fig.1) et des tournevis cruciformes de type Ph1 (fig. 2) et Ph2 (fig.3). Pour modifier la console Venice 160 en vue d'un montage en rack suivez ces étapes :



fig. 1 fig. 2 fig. 3

1. Déconnectez l'appareil du secteur par tous les moyens. Débranchez tous les câbles (secteur, audio, lampe, etc.).
2. Dévissez les 16 vis montrées sur la fig. 4 à l'aide du tournevis Torx et enlevez les deux montants en plastique ainsi que les repose-bras. Conservez ces pièces et les vis pour un usage ultérieur.

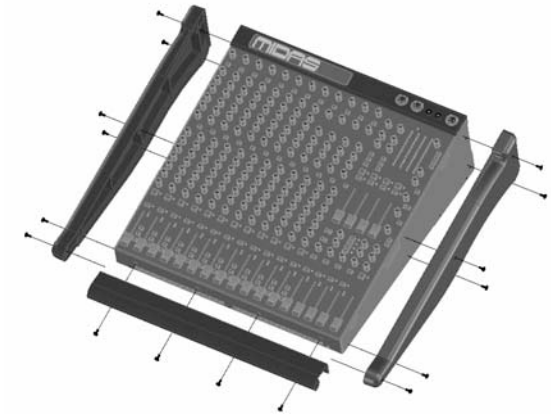

fig. 4

Attention : Si vous désirez faire pivoter le panneau de connexion en plus du montage en rack (fig. 6), effectuez les étapes 3 à 8. Sinon passez directement à l'étape 9.

3. Retournez l'appareil et posez-le doucement sur une surface absorbant les chocs.
4. Desserrez les 8 vis fixant le capot et le panneau de connexion sur les côtés de l'appareil (fig. 5) à l'aide du tournevis cruciforme de type Ph1.
5. Puis démontez le panneau de connexion maintenu par 6 vis (fig. 5). Veillez à ne pas débrancher par erreur les connecteurs de câble. Enfin enlevez le capot maintenu par 3 autres vis.

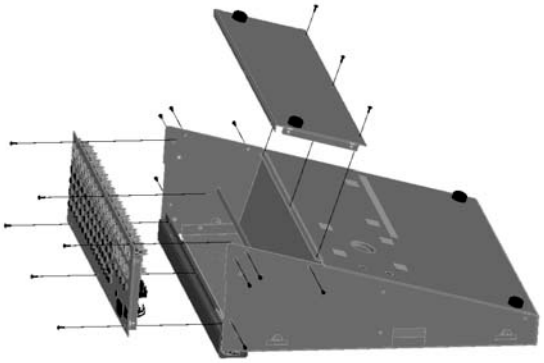

fig. 5

6. Le capot doit être monté en plaçant le côté angulaire vers le haut, comme indiqué fig. 6. Le panneau de connexion est alors monté afin que la prise secteur soit placée à gauche et en haut de l'appareil (fig. 6).
7. Fixez le capot et le panneau de connexion sur les côtés de l'appareil à l'aide des 8 vis.
8. Remettez la console à l'endroit.
9. Enfin fixez les cornières à l'aide des vis fournies avec le kit de montage en rack (fig. 7) au moyen du tournevis cruciforme de type Ph2.

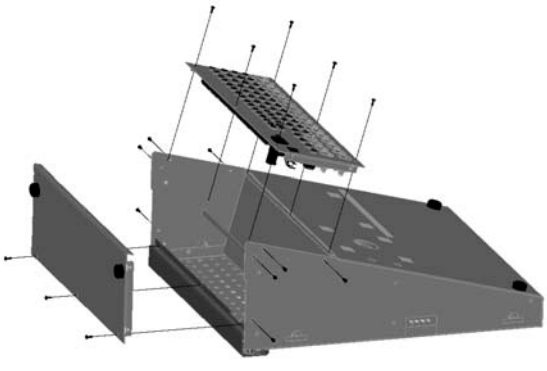

fig. 6

Avertissement : N'utilisez que les vis d'origine ou des vis semblables à celles fournies avec le kit de montage en rack.



fig. 7