Microphone à ruban M 130

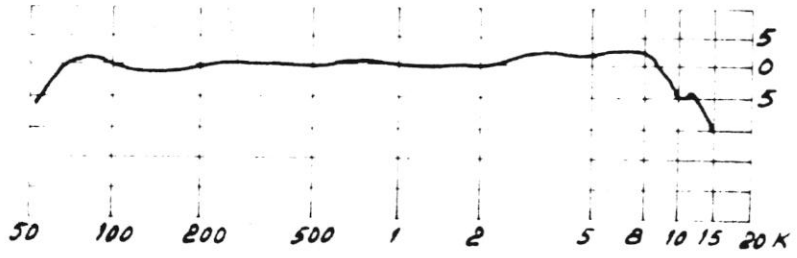

Directivité

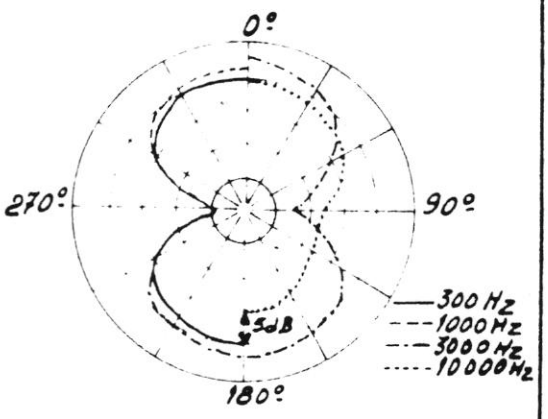

CARACTERISTIQUES TECHNIQUES

Directivité	: Huit
Réponse en fréquence	: 50 + 16 000 Hz
Distorsion en fréquence	: ≦ ± 2,5 dB
Impédance (à 1.000 Hz)	: 200 Ω $^{+20\%}_{-10\%}$
Sensibilité (chargé par 1 KΩ)	: 0,07 mV/µbar ou bien −83 − 2 dB (0dB = 1V/dyn. x cm^{-2})
Embase	: a.) T 3262 (3-broches) b.) T 3402 (6-broches)
Branchement	: a.) 1,3 = Modulation 2 = Masse b.) 1,5 = Modulation 3 = Masse
Longueur max	: 118 mm
Largeur	: 38 mm
Poids	: 140 gr.



Microphone BEYER M 130