ROCKTRON

TECHNOLOGY FOR GUITARISTS

VooDu Valve™



Manuel d'utilisation

Distribution France par **TECHNIC IMPORT** BP586 - 68008 Colmar cedex - 03 89 20 33 00

TABLE DES MATIERES

1.Introduction 2
2.Démarrage rapide 4
3.Face Avant 5
4.Face Arrière 7

5.Connexions 9
Utilisation avec une amplification guitare 9
Utilisation avec une console de mixage 10

6.Mode de fonctionnement 11
Description des paramètres et fonctions 12
Fonction GLOBAL 13
Fonction MIXER 14
Fonction HIGH GAIN 15
Fonction LOW GAIN 16
Fonction HUSH 17
Fonction PRE EQ (EXPERT) 18
Fonction POST EQ (EXPERT) 19
Fonction COMPRESSOR 20
Fonction SPEAKER SIMULATOR 21
Fonction WAH-WAH 22
Fonction PHASER 23
Fonction FLANGER 24
Fonction TREMOLO 25
Fonction PITCH SHIFT 26
Fonction CHORUS 28
Fonction DELAY 30
Fonction REVERB 32

7.Configurations du Voodu Valve 33
H-GAIN, CRS, DLY, REV 33
H-GAIN, FLAN, DLY, REV 36
H-GAIN, TREM, DLY, REV 39
H-GAIN, PSHF, DLY, REV 42
WAH, H-GAIN, DLY, REV 45
PHAS, H-GAIN, DLY, REV 48
L-GAIN, CRS, DLY, REV 51
L-GAIN, FLAN, DLY, REV 54
L-GAIN, TREM, DLY, REV 57
L-GAIN, PSHF, DLY, REV 60
WAH, L-GAIN, DLY, REV 63
PHAS, L-GAIN, DLY, REV 66

8.Utilisation du Voodu Valve 69
Sélection d'un preset 69
Modification des paramètres 70
Mémorisation des modifications 71
Sélection d'une configuration 73
Edition du titre d'un preset 75
Assignations de contrôleur 77
Tap Delay 80
Program Changes 83
Canaux MIDI 85
MIDI Dump / Load 87
Réinitialisation 93
Sélection d'un preset de "mise en route" 97
Utilisation du Voodu Valve avec l'accessoire de commande All Access 98

9.Appendice 101
Messages d'erreur 101
Implémentation MIDI 102
Données techniques 103
Liste des presets d'usine 104

1.INTRODUCTION

Félicitations pour votre achat du Voodu Valve Online Rocktron!
Le Voodu Valve Online contient des presets créés et transmis par les utilisateurs Rocktron du monde entier sur notre site Internet. Ces presets peuvent être facilement mis à jour à partir de la rubrique "Patch Bay" de notre site. De plus, vous pouvez transmettre et ainsi partager vos propres presets avec les autres utilisateurs du site. Pour plus de détails sur le chargement et la transmission des presets du Voodu Valve, nous vous invitons à visiter notre site Internet "http://www.rocktron.com" à la rubrique "Patch Bay".
Le Voodu Valve Online est un préampli guitare à lampe professionnelle 24-bit avec 12 algorithmes d'effets et une superbe qualité sonore jamais entendue auparavant dans un préampli guitare à lampe numérique. Une programmation complète et une implémentation MIDI totale sont couplées avec une interface utilisateur conviviale pour assurer que la conception de sons en preset uniques et utiles soit aussi simple que possible. De plus, le Voodu Valve possède également les caractéristiques suivantes:

- **La simulation de Hauts-Parleurs** donne l'illusion surprenante d'une enceinte repiquée par un micro au niveau ligne pour l'entrée directe sur une console ou l'écoute au casque.

- **L'égalisation Pre et Post** entièrement paramétrique permet une égalisation complète de chaque preset.

- **Le système de réduction de bruit HUSH** atténue le bruit pendant le jeu et procure un silence total quand vous ne jouez pas.

- **La simulation "Variac"**, comme un Variac conventionnel, ajuste le niveau à partir duquel le préampli commence à distordre. Celle-ci permet plus de gain pour les applications à gain élevé, mais aussi des presets clairs qui commencent à distordre lorsque les cordes sont jouées plus fort.

- **La Wah-Wah interne** peut se contrôler à partir d'une pédale d'expression évitant ainsi les longs câbles audio nécessaires à une pédale Wah-Wah traditionnelle.

- **Effets numériques de grande qualité**, dont:

Reverb	Phasing	Tremolo	Flanging
Pitch Shifting	Compression	Chorus	Delay

- **Sorties XLR** pour connexion directe sur console de mixage.

Pour une explication complète du Voodu Valve et de ses caractéristiques, lisez ce manuel avec attention et conservez-le pour pouvoir vous y référer ultérieurement.

PRECAUTIONS D'UTILISATION

NOTE: IL EST TRES IMPORTANT DE LIRE CE PARAGRAPHE AFIN DE PRESERVER LA LONGEVITE DE VOTRE MATERIEL. CET APPAREIL DOIT ETRE MANIPULE AVEC SOIN.

Tous les avertissements liés à cet équipement et à son utilisation doivent être compris et toutes les consignes d'utilisation doivent être suivies.
N'utilisez pas ce matériel près d'eau. Prenez garde qu'aucun objet ne tombe, et qu'aucun liquide ne coule, à l'intérieur de l'appareil.
Le cordon secteur doit être débranché en cas d'inutilisation prolongée.

N'ESSAYER PAS DE REPARER CET APPAREIL. SEUL UN PERSONNEL QUALIFIE DOIT INTERVENIR SUR CE MATERIEL. NE PROCEDER A AUCUN MOMENT A DES REGLAGES INTERNES OU A DES AJOUTS DE COMPOSANTS. NE REMPLACER JAMAIS DES COMPOSANTS. LE NON RESPECT DES CES INSTRUCTIONS PEUT CONDUIRE A L'ANNULATION DE LA GARANTIE, MAIS AUSSI A UN CHOC ELECTRIQUE.

CARACTERISTIQUES DE L'ALIMENTATION
Cet appareil fonctionne avec l'alimentation 9VAC/3,4A fournie.

TEMPERATURE D'UTILISATION
N'exposer pas cet appareil à une température excessive. Cette unité est prévue pour fonctionner entre 0 et 40°C. Une température trop basse peut occasionner des problèmes de fonctionnement.

2.MISE EN ROUTE RAPIDE

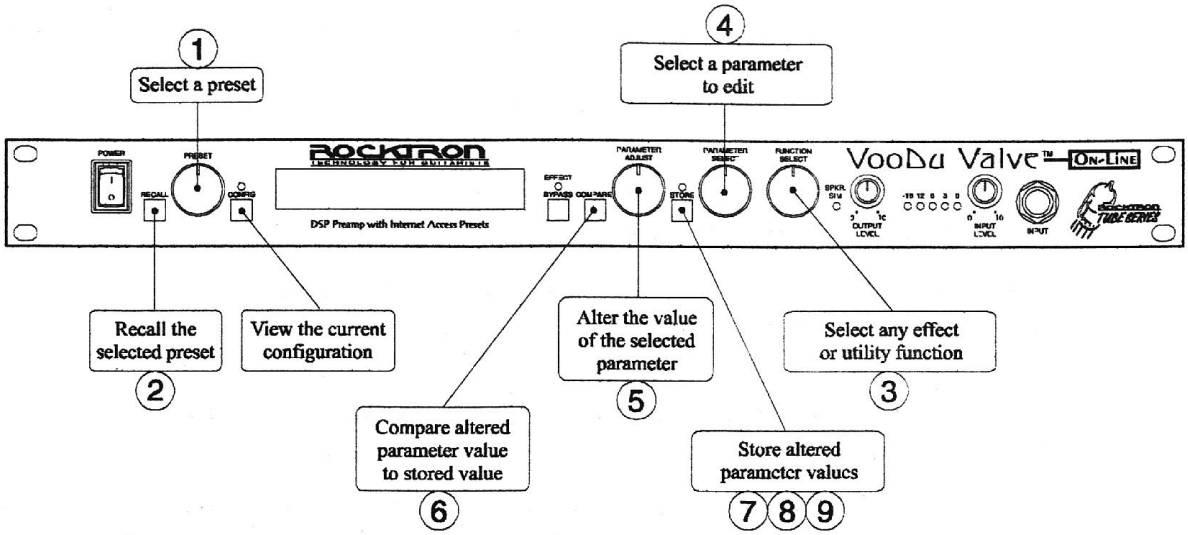

SELECTION D'UN PRESET

Etape 1: Tournez le bouton PRESET sur le preset désiré.
Etape 2: Appuyer sur le bouton RECALL pour rappeler le preset sélectionné.

MODIFICATION DES PARAMETRES D'UN PRESET

Etape 3: Tournez le bouton FUNCTION SELECT sur la fonction d'effet ou utilitaire voulue.
Etape 4: Tournez le bouton PARAMETER SELECT sur le paramètre à modifier dans la fonction effet ou utilitaire sélectionnée.
Etape 5: Utilisez le bouton PARAMATER ADJUST pour sélectionner la nouvelle valeur du paramètre.
Etape 6: Le bouton COMPARE peut être utilisé pour comparer le son de la valeur modifiée avec celle stockée.

STOCKAGE DES PARAMETRES MODIFIES

Etape 7: Appuyez sur le bouton STORE pour commencer la procédure de stockage.
Etape 8: Si vous voulez stocker le preset modifié dans la position en cours, appuyez une seconde fois sur le bouton STORE.
Si vous voulez stocker le preset modifié dans une autre position, tournez le bouton PRESET sur le numéro de preset voulu, puis appuyer une seconde fois sur le bouton STORE.
Etape 9: Lors du stockage dans une position différente, le Voodu Valve affiche "COPY TITLE TOO?". Si vous voulez copier le titre du preset précédent, appuyer une troisième fois sur STORE. Si non, tournez n'importe quel bouton pour sortir de la procédure de stockage.

3.FACE AVANT

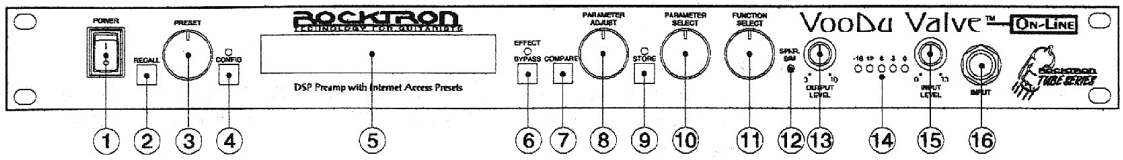

1-POWER: Interrupteur de mise sous tension.

2-RECALL: Bouton, rappelle le preset affiché.

3-PRESET: Bouton rotatif, fait défiler les presets successifs.

4-CONFIG: Bouton/Led, détermine si le Voodu Valve affiche le numéro de preset et son titre, ou la configuration du preset en cours. L'écran de configuration indique les effets que le preset utilise et, dans la plupart des cas, leur ordre d'utilisation. La Led au-dessus du bouton s'allume lorsque la configuration est affichée.

5-DISPLAY: Afficheur, possède 16 caractères de 14 segments chacun.

6-EFFET BYPASS: Bouton/Led, lorsqu'il est allumé les effets Pre/Post sont coupés et seul le signal Compressor/Préamp passe dans les sorties du Voodu Valve. Ce bouton n'affecte pas la condition du simulateur de HP.

7-COMPARE: Bouton, peut être utilisé pour comparer une valeur modifiée par rapport à sa valeur stockée. Ce bouton peut aussi être utilisé pour comparer les valeurs modifiées et stockées de plusieurs paramètres dans la même fonction (par exemple "Reverb", "Mixer", etc...).

Note: *Si vous comparez une valeur modifiée avec une valeur stockée, et que la valeur stockée est affichée, le fait de tourner un bouton ou d'appuyer sur un bouton qui change la valeur du paramètre affiché, annule la valeur modifiée précédente. Cela intervient également si un changement de contrôle MIDI est reçu lors de la visualisation des valeurs stockées.*

8-PARAMETER ADJUST: Bouton rotatif, utilisé pour ajuster une valeur de paramètre affichée. Lorsque le paramètre est modifié par rapport à sa valeur d'origine, la Led au-dessus du bouton STORE s'allume jusqu'à ce que la nouvelle valeur soit stockée qu'un nouveau preset soit sélectionné ou que le paramètre soit remis à sa valeur d'origine.

9-STORE: Bouton/Led, utilisé pour stocker les valeurs modifiées dans la mémoire du Voodu Valve. Voir "Stockage des Paramètres de Presets Modifiés" dans le chapitre 8 pour plus de détails sur cette procédure.

10-PARAMETER SELECT: Bouton rotatif, défile, lors du réglage des valeurs des paramètres, parmi les paramètres disponibles dans la fonction en cours. Dans la fonction "Title Edit", ce bouton défile parmi les positions de caractères à éditer.

11-FUNCTION SELECT: Bouton rotatif, permet l'accès à toutes les fonctions du Voodu Valve. Selon la configuration qui est en cours, ses fonctions sont:

Global	*Pre EQ(Expert)*	*Phaser*	*Delay*	*Footswitch*
Mixer	*Post EQ(Expert)*	*Flanger*	*Reverb*	*Program Changes*
High Gain	*Compressor*	*Tremolo*	*Config Select*	*MIDI Channels*
Low Gain	*Speaker Simulator*	*Pitch Shift*	*Title Edit*	*MIDI Dump/Load*
HUSH	*Wah-Wah*	*Chorus*	*Controller Assig*	*Factory Restore*

12-SPEAKER SIMULATOR: LED, indique lorsqu'il est allumé que le simulateur de HP est actif pour le preset en cours.

13-OUTPUT LEVEL: Bouton, utilisé pour ajuster le niveau des sorties jacks asymétriques.

14-INPUT LEVEL: LEDs, donnent une indication visuelle sur le niveau crête du signal d'entrée dans le mode Preset Select. Pour un raport signal/bruit optimal, il est préférable d'ajuster le niveau d'entrée pour que la dernière LED (0dB) s'allume occasionnellement. Cela évitera de surcharger l'unité. Ces LEDs affichent également les niveaux de sortie du mixeur numérique final lorsque d'autres fonctions sont sélectionnées. Cela vous aidera à éviter l'écrêtage de la sortie du mixeur au niveau des convertisseurs numériques/analogiques.

15-INPUT LEVEL: Bouton rotatif, ajuste le gain de l'unité pour correspondre au niveau du signal à l'entrée du Voodu Valve. Utilisez l'indicateur de niveau INPUT LEVEL pour déterminer le réglage de ce bouton.

16-INPUT JACK: Jack 6,35mm asymétrique d'entrée dans l'unité, placé sur la face avant pour un accès plus simple.

4.FACE ARRIERE

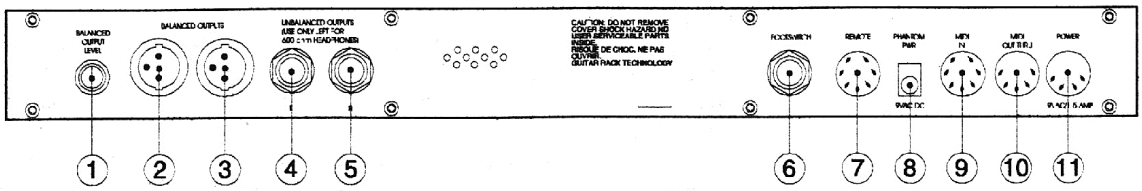

1-BALANCED OUTPUT LEVEL: Bouton rotatif, détermine le niveau des sorties XLR BALANCED OUTPUTS. Notez que les sorties symétriques passent le même signal que les sorties asymétriques, mais que leurs niveaux sont réglables de façon indépendante.

2-(L) BALANCED OUTPUT: Connecteur XLR symétrique, donne la sortie gauche symétrique du Voodu Valve pour une utilisation directe sur console de mixage.

3-(R) BALANCED OUTPUT: Connecteur XLR symétrique, donne la sortie droite symétrique du Voodu Valve pour une utilisation directe sur console de mixage.

4-(L) UNBALANCED OUTPUT: Jack 6,35mm, donne la sortie gauche asymétrique du Voodu Valve pour une utilisation sur amplificateur guitare ou autre rack d'effet. De plus, cette sortie peut être utilisée comme sortie casque (d'une impédance de 600 Ohms ou plus).

5-(R) UNBALANCED OUTPUT: Jack 6,35mm, donne la sortie droite asymérique du Voodu Valve pour une utilisation sur amplificateur guitare ou autre rack d'effet.

6-FOOTSWITCH: Jack 6,35mm, permet le raccordement d'un interrupteur de commande de type poussoir pour contrôler l'unité de retard "Tapped Delay" du Voodu Valve. Cette commande permet de modifier le temps de retard de l'unité en pressant sur le poussoir. Le nouveau temps de retard correspondra au temps écoulé entre deux pressions sur le poussoir. Pour plus de précisions, voir la section "Tap Delay" au chapitre 8.

7-REMOTE: Connecteur DIN 7 broches, permet le raccordement de l'accessoire de commande MIDI Rocktron All Access, qui peut être configuré pour piloter spécialement le Voodu Valve et ses paramètres.

8-PHANTOM POWER: Connecteur PIN Jack 2,5mm, permet de transférer une alimentation 9V AC à l'accessoire de commande MIDI Rocktron sans utiliser de transformateur sur celui-ci. En connectant la sortie du transformateur à ce connecteur, l'alimentation nécessaire à l'accessoire de commande MIDI Rocktron sera transférée à ce dernier via les broches 6 et 7 du câble MIDI reliant le Voodu Valve et son accessoire. Pour bien réaliser ce transfert, vous devrez veiller à bien utiliser un câble MIDI 7 broches, disponible chez votre revendeur Rocktron.

9-MIDI IN: Connecteur DIN 7 broches, doit être raccordé à une sortie MIDI OUT de l'appareil émetteur par un câble MIDI standard ou éventuellement à une prise MIDI THRU du précédent élément d'une chaîne MIDI. Les broches 6 et 7, comme indiqué précédemment, servent au transport de l'alimentation vers l'accessoire de commande MIDI Rocktron (avec câble MIDI 7 broches).

10-MIDI THRU/OUT: Connecteur DIN 5 broches standard, peut être relié à la prise MIDI IN d'un autre appareil par un câble MIDI standard. Souvenez-vous qu'un nombre limité d'appareils peuvent être chaînés de cette manière.

11-POWER: Connecteur DIN 4 broches, permet le raccordement de l'alimentation du Voodu Valve, fournie avec celui-ci.

5.CONNECTIONS

Utilisation du Voodu Valve avec une amplification stéréo.

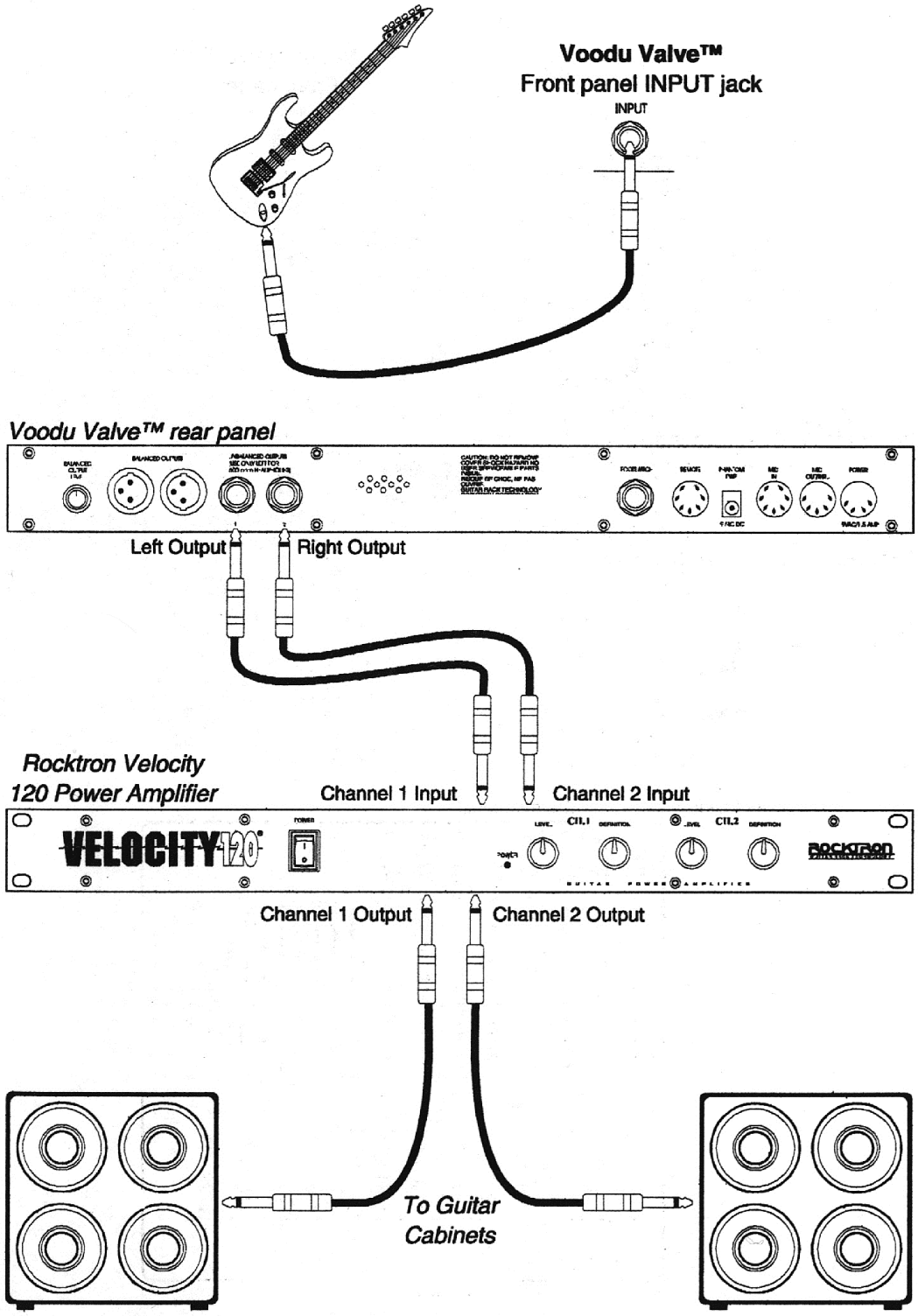

Utilisation du Voodu Valve avec une console de mixage.

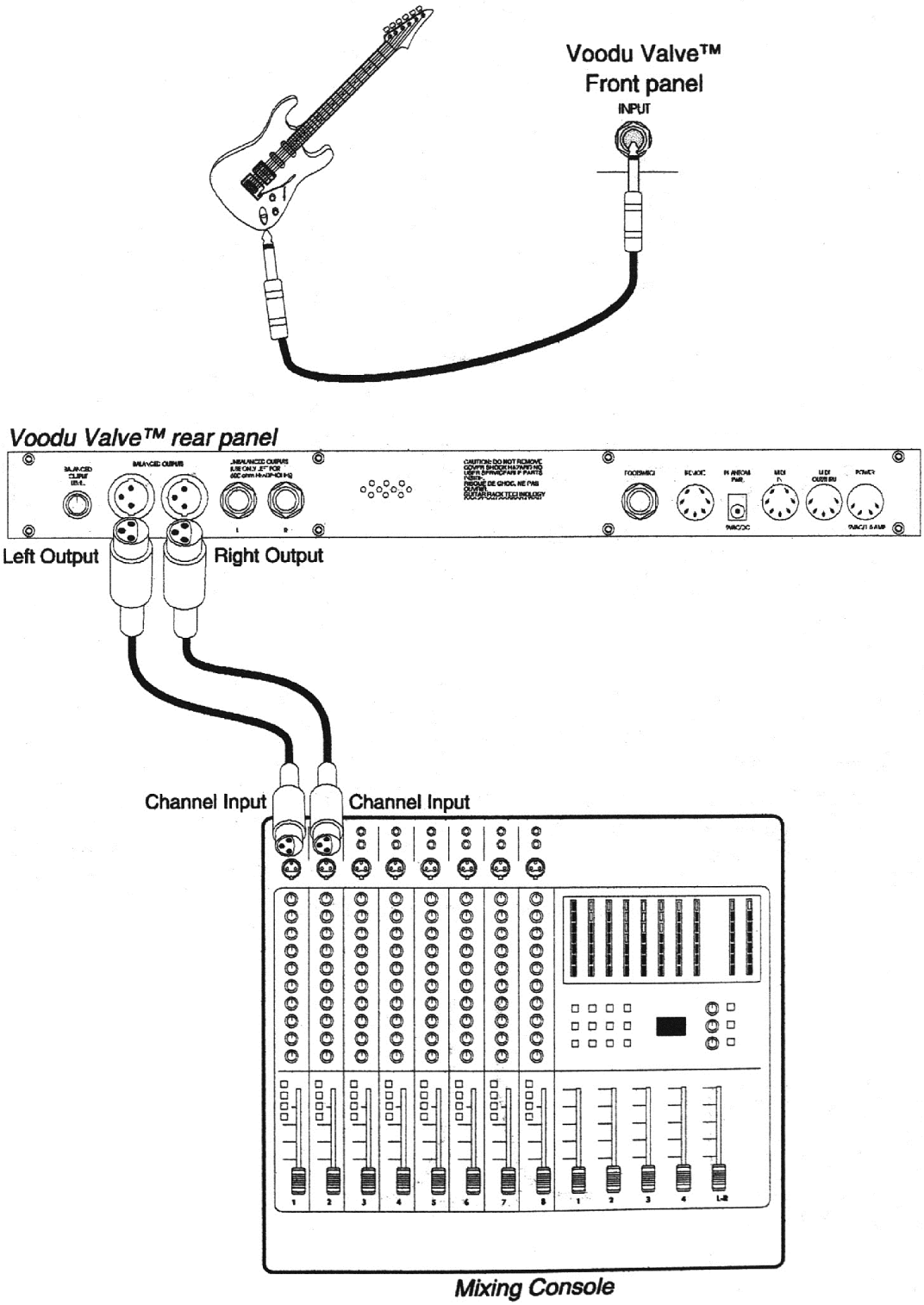

6.MODES DE FONCTIONNEMENT

Le Voodu Valve est fourni avec 254 sons d'usine nommés PRESETS. Chacun de ces presets peut être rappelé à tout moment par la molette PRESET (choix du preset) suivi d'une pression sur le bouton RECALL ou par un message MIDI provenant du pédalier de commande Rocktron.
La sonorité du preset choisi dépends de sa CONFIGURATION. Cette configuration détermine, pour un preset donné, le type des effets utilisés, ainsi que l'ordre dans lequel ils sont activés. Le Voodu Valve dispose de 12 configurations préprogrammées permettant d'obtenir une gamme très variée de sonorités, disponibles à tout instant.

Configurations du Voodu Valve:

. High-gain Distorsion / Chorus / Delay / Reverb
. High-gain Distorsion / Flange / Delay / Reverb
. High-gain Distorsion / Tremolo / Delay / Reverb
. High-gain Distorsion / Pitch Shift / Delay / Reverb
. Wah-Wah / High-gain Distorsion / Delay / Reverb
. Phasing / High-gain Distorsion / Delay / Reverb
. Low-gain Distorsion / Chorus / Delay / Reverb
. Low-gain Distorsion / Flange / Delay / Reverb
. Low-gain Distorsion / Tremolo / Delay / Reverb
. Low-gain Distorsion / Pitch Shift / Delay / Reverb
. Wah-Wah / Low-gain Distorsion / Delay / Reverb
. Phasing / Low-gain Distorsion / Delay / Reverb

Pour visualiser la configuration utilisée dans le preset en cours, appuyez sur le bouton CONFIG de la face avant. La LED située au-dessus de ce bouton s'allume. En tournant la molette PRESET, vous pourrez visualiser successivement chaque preset (avec affichage de la configuration à la place du titre et numéro du preset).
Les configurations de chaque preset peuvent également être modifiées. Pour plus d'informations reportez-vous à la rubrique "Sélection d'une configuration" de la section 8.

Description des fonctions et paramètres du Voodu Valve

Chaque preset du Voodu Valve est divisé en blocs individuels appelés FONCTIONS (ex: "Mixer", "Reverb"...). Pour chaque configuration et chaque fonction, un certain nombre de PARAMETRES permettent de modifier le comportement de celles-ci. C'est l'ensemble de ces réglages qui déterminera le son global de chaque preset.

Le Voodu Valve est conçu pour vous donner un accès rapide à chaque fonction (par la molette FUNCTION SELECT), puis aux différents paramètres de chaque fonction (par la molette PARAMETER SELECT), et enfin à la valeur de chaque paramètre (par la molette PARAMETER ADJUST).

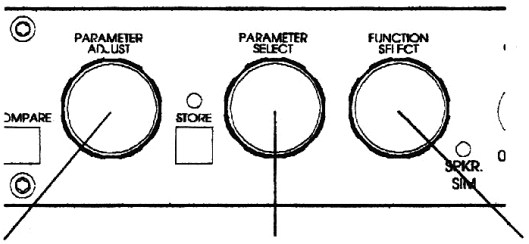

Step 3: *Turn to alter the value of the selected parameter.*

Step 2: *Turn to select a parameter within the selected function.*

Step 1: *Turn to select a function.*

Les fonctions disponibles pour chaque preset varient selon la configuration choisie. La suite de cette section décrit chacune des fonctions de type "effet" et ses paramètres éditables.

Les autres fonctions associées à des opérations de type "utilitaire" sont détaillées en section 8.

Fonction GLOBAL

C'est la première fonction disponible lorsque l'on tourne la molette FUNCTION SELECT. Cette fonction affecte TOUS LES PRESETS, car elle contient les paramètres généraux de l'appareil.

Paramètres accessibles par la molette PARAMETER SELECT:

OUTPUT: Ce paramètre indique si la sortie du Voodu Valve est une sortie stéréo ou deux sorties mono.

SPKR SIM: Ce paramètre SPEAKER SIMULATOR permet d'activer ou de désactiver de façon générale (pour tous les presets) la fonction de simulation de HP.
Cette simulation peut être inactivée pour les deux canaux (LOCKOFF) ou au contraire activer soit pour le canal gauche seul (LOCK L), soit pour les deux canaux (LOCK B). Dans l'état UNLOCK, le statut du simulateur de HP dépend des paramètres de la fonction "Speaker Simulator" de chaque preset.

HUSH OFFSET: Ce paramètre fixe de façon générale (pour tous les presets) le seuil d'expansion de la fonction HUSH. La valeur indiquée est une relative qui vient s'ajouter ou se retrancher à la valeur contenue dans chaque preset. Cela peut être utile lorsque l'on passe d'une guitare passive à une guitare équipée d'un préampli actif. Cette dernière nécessitera un réglage plus haut du seuil du fait de sa plus grande sensibilité.

MUTE: Ce paramètre désactive la sortie du Voodu Valve. Ceci est particulièrement utile lorsque l'on change de guitare pendant un concert.
Avec l'accessoire All Access Rocktron, un des poussoir peut être configuré pour commander cette fonction.

Fonction MIXER

Cette fonction est accessible en tournant la molette FUNCTION SELECT d'un cran vers la droite. La fonction MIXER est commune à tous les presets bien que la valeur des paramètres enregistrée dans cette fonction n'est valable que pour le preset en cours.
Ce mixeur digital vous permet de contrôler la plupart des niveaux de signal appartenant à chaque configuration de preset et d'enregistrer ces niveaux pour chaque preset.

Paramètres accessibles par la molette PARAMETER SELECT:

VOLUME: Ce paramètre détermine le niveau général de sortie du Voodu Valve pour le preset en cours.

LEFT OUT LVL: Ce paramètre définit le niveau de sortie du canal GAUCHE indépendamment du canal droit.

RIGHT OUT LVL: Ce paramètre définit le niveau de sortie du canal DROIT indépendamment du canal gauche.

MIX DIR/EFF: Ce paramètre détermine le rapport entre le son direct et le son avec effet (Chorus, Flange, Pitch Shift).

DIR PAN: Ce paramètre permet de régler la panoramique du signal direct.

DELAY LVL: Ce paramètre détermine le niveau d'ensemble du signal de sortie avec délai par rapport au signal direct et aux signaux des autres effets.
Ce paramètre est également accessible par la fonction Delay dans la liste des paramètres.

REVERB LVL: Ce paramètre détermine le niveau du signal avec réverb par rapport au signal direct et aux signaux des autres effets. Ce paramètre est également accessible par la fonction Reverb dans la liste des paramètres.

Fonction HIGH GAIN

Cette fonction n'est accessible que dans les configurations mentionnant "H-GAIN" dans leurs titres. L'étage de préamplification dans ces configurations procure des gains très importants pour un sustain et une distorsion maximale.

Paramètres accessibles par la molette PARAMETER SELECT:

TUBE GAIN: Ce paramètre définit le niveau d'entrée de l'étage à lampe.

GAIN: Ce paramètre définit le niveau de gain dans l'étage de distorsion.

VARIAC ADJUST: Ce paramètre permet de régler le niveau à partir duquel le préampli du Voodu Valve va commencer à saturer. Un Variac est un composant électronique à l'origine destiné à réguler ou atténuer la tension d'alimentation secteur alternative pour n'importe quel appareil électrique. Pendant de nombreuses années, les guitaristes américains ont branché leur tête d'amplification sur des Variacs. Cela leur permettait d'obtenir des saturations importantes à un niveau sonore réduit. Le VARIAC du Voodu Valve agit de manière similaire en augmentant l'effet de saturation même à faible niveau de signal.

BASS LVL: Ce paramètre ajuste le niveau des fréquences graves en sortie pour chaque preset. Il est également accessible dans la fonction "Post EQ (Expert)", où sa fréquence centrale et sa largeur de bande passante peuvent être modifiées.

MID LVL: Ce paramètre ajuste le niveau des fréquences médium en sortie pour chaque preset. Il est également accessible dans la fonction "Post EQ (Expert)", où sa fréquence centrale et sa largeur de bande passante peuvent être modifiées.

TREBLE LVL: Ce paramètre ajuste le niveau des fréquences aiguës en sortie pour chaque preset. Il est également accessible dans la fonction "Post EQ (Expert)", où sa fréquence centrale et sa largeur de bande passante peuvent être modifiées.

PRESENCE LVL: Ce paramètre ajuste aussi le niveau des fréquences aiguës en sortie pour chaque preset. Il est également accessible dans la fonction "Post EQ (Expert)", où sa fréquence centrale et sa largeur de bande passante peuvent être modifiées.

Fonction LOW GAIN

Cette fonction n'est accessible que dans les configurations mentionnant "L-GAIN" dans leurs titres. L'étage de préamplification dans ces configurations procure quatre types de saturation et peut aussi être utilisé pour les sons clairs.

Paramètres accessibles par la molette PARAMETER SELECT:

TUBE GAIN: Ce paramètre définit le niveau d'entrée de l'étage à lampe.

GAIN: Ce paramètre définit le niveau de gain dans l'étage de distorsion.

TUBE: Ce paramètre vous permet de choisir entre quatre types de saturations, Hard Clip, Soft Clip, Class A et Class B. La saturation Hard Clip est la plus forte, alors que la saturation Soft Clip est plus douce.
Les saturations Class A et Class B procurent les saturations les plus douces identiques aux saturations légères et naturelles des amplificateurs à lampe. La saturation Class A est asymétrique et produit donc plus d'harmoniques impaires. A l'inverse la Class B est une saturation symétrique. Les différences entre ces deux types sont plus prononcées pour des gains modérés de l'ordre de 30 dB ou moins, où la Class B produit le moins de hautes harmoniques.

BASS LVL: Ce paramètre ajuste le niveau des fréquences graves en sortie pour chaque preset. Il est également accessible dans la fonction "Post EQ (Expert)", où sa fréquence centrale et sa largeur de bande passante peuvent être modifiées.

MID LVL: Ce paramètre ajuste le niveau des fréquences médium en sortie pour chaque preset. Il est également accessible dans la fonction "Post EQ (Expert)", où sa fréquence centrale et sa largeur de bande passante peuvent être modifiées.

TREBLE LVL: Ce paramètre ajuste le niveau des fréquences aiguës en sortie pour chaque preset. Il est également accessible dans la fonction "Post EQ (Expert)", où sa fréquence centrale et sa largeur de bande passante peuvent être modifiées.

PRESENCE LVL: Ce paramètre ajuste aussi le niveau des fréquences aiguës en sortie pour chaque preset. Il est également accessible dans la fonction "Post EQ (Expert)", où sa fréquence centrale et sa largeur de bande passante peuvent être modifiées.

Fonction HUSH

La fonction HUSH est accessible dans tous les presets, quelle que soit la configuration utilisée.
La dénomination HUSH est le nom du brevet déposé par Rocktron pour son système de réduction de bruit. Le système HUSH implanté dans le Voodo Valve, bien que reprenant le modèle analogique dans ses dernières versions, est une transcription numérique réalisée par un processeur digital de signal (DSP).
L'expandeur de signal contenu dans le HUSH fonctionne comme un contrôle de volume électronique. La version analogique du HUSH utilise un amplificateur contrôlé en tension qui peut atténuer le signal entre l'entrée et la sortie de l'unité de 30, 40 ou même 50 dB. Lorsque le signal d'entrée est au-dessus du seuil de référence (Threshold), l'atténuation est nulle et le signal identique. Lorsque le signal passe en dessous de ce seuil, le système d'expansion de dynamique devient actif.
A ce moment, l'expandeur agit comme un contrôle de volume électronique et commence graduellement à atténuer le signal de sortie relativement au signal d'entrée. Une chute de 20 dB du signal d'entrée représente environ une chute du niveau de sortie de 40 dB (soit 20 dB de réduction). En l'absence de tout signal, la réduction de gain est maximale de telle sorte que le "bruit" (au sens électronique) devient inaudible.
Le circuit HUSH est situé après le convertisseur A/D dans la chaîne du signal afin de réduire tous les bruits générés par la guitare et le convertisseur. Cela garantit un signal silencieux à l'entrée de la section préampli. Parce que la section préampli du Voodu Valve est digitale, elle ne produit pas, ou très peu, de bruit. Ainsi, un signal silencieux à l'entrée du préampli donne un signal silencieux en sortie.

Paramètres accessibles par la molette PARAMETER SELECT:

HUSH I/O: Ce paramètre indique simplement si le circuit HUSH est actif ou non pour le preset en cours.

HUSH THRESH: Ce paramètre détermine le seuil en dessous duquel l'expansion commence. Par exemple, si ce paramètre est réglé sur -20 dB, l'expansion commence dès que le signal d'entrée passe sous -20 dB.

Fonction PRE EQ (EXPERT)

La fonction PRE EQ (EXPERT) est accessible dans tous les presets, quelle que soit la configuration utilisée.
Cette fonction permet une correction fine du timbre du signal AVANT son entrée dans l'étage de préamplification.
Une très grande variété de "couleurs" peuvent être obtenues à l'aide des paramètres de cette fonction.

Paramètres accessibles par la molette PARAMETER SELECT:

LF LEVEL: Ce paramètre permet d'atténuer ou d'augmenter les basses fréquences de -15dB à +6dB avant l'étage de saturation. Ce filtre est du type "Shelving".

LF FREQ: Ce paramètre permet d'ajuster la fréquence de coupure du filtre des graves entre 63 et 500 Hz.

MID LEVEL: Ce paramètre permet d'atténuer ou d'augmenter les fréquences médium de -15dB à +12dB avant l'étage de saturation.

MID FREQ: Ce paramètre permet d'ajuster la fréquence centrale du filtre des médiums entre 500 Hz et 4 KHz.

MID BW: Ce paramètre permet de sélectionner la largeur de la bande passante du filtre médium (exprimée en octaves). Avec une petite largeur de bande, seules les fréquences proches de la fréquence centrale seront affectées. Une grande largeur de bande affectera des fréquences situées plus de deux octaves au dessus de la fréquence centrale.

Fonction POST EQ (EXPERT)

La fonction POST EQ (EXPERT) est accessible dans tous les presets, quelle que soit la configuration utilisée.
Cette fonction permet une correction fine du timbre du signal APRES son entrée dans l'étage de préamplification. Les paramètres de cette fonction ont un effet plus important sur la tonalité générale que la fonction précédente.

Paramètres accessibles par la molette PARAMETER SELECT:

BASS LVL: Ce paramètre permet d'atténuer ou d'augmenter les fréquences basses de 15dB après l'étage de saturation.

BASS FREQ: Ce paramètre permet d'ajuster la fréquence centrale du filtre des graves entre 63 et 500 Hz.

BASS BW: Ce paramètre permet d'ajuster la largeur de la bande passante du filtre des graves (exprimée en octaves).

MID LVL: Ce paramètre permet d'atténuer ou d'augmenter les fréquences médium de 15dB après l'étage de saturation.

MID FREQ: Ce paramètre permet d'ajuster la fréquence centrale du filtre des médiums entre 250 Hz et 2 KHz.

MID BW: Ce paramètre permet d'ajuster la largeur de la bande passante du filtre des médiums (exprimée en octaves).

TREBLE LVL: Ce paramètre permet d'atténuer ou d'augmenter les fréquences aiguës de 15dB après l'étage de saturation.

TREBL FREQ: Ce paramètre permet d'ajuster la fréquence centrale du filtre des aigus entre 1 et 8 KHz.

TREBLE BW: Ce paramètre permet d'ajuster la largeur de la bande passante du filtre des aigus (exprimée en octaves).

PRESENCE LVL: Ce paramètre permet d'atténuer ou d'augmenter d'autres fréquences aigus de 15dB après l'étage de saturation.

PRES FREQ: Ce paramètre permet d'ajuster la fréquence centrale du filtre de présence entre 2 et 8 KHz.

PRES BW: Ce paramètre permet d'ajuster la largeur de la bande passante du filtre de présence (exprimée en octaves).

Fonction COMPRESSOR

La fonction COMPRESSOR n'est accessible que dans les configurations où figure la mention L-GAIN dans le titre. Cette fonction permet de compresser le signal avant l'entrée dans l'étage de saturation. La compression est principalement utilisée pour obtenir un niveau de signal constant en son clair et pour augmenter le sustain en son saturé.

Paramètres accessibles par la molette PARAMETER SELECT:

COMPRESSOR I/O: Ce paramètre détermine si le compresseur est activé ou non pour le preset en cours.

COMP THRESH: Ce paramètre définit à quel niveau d'entrée (en dB) le compresseur commence à agir. Plus ce niveau est bas, plus la compression est élevée.

COMP ATTACK: Ce paramètre détermine le temps (en millisecondes) nécessaire au compresseur pour atteindre son effet maximum lorsque le signal d'entrée à franchi le niveau COMP THRESH.

COMP RELEASE: Ce paramètre définit le temps nécessaire au compresseur pour cesser d'agir lorsque le signal repasse en dessous du niveau COMP THRES.

Fonction SPEAKER SIMULATOR

La fonction de simulation de haut-parleur est disponible dans tous les presets et reproduit d'une façon très réaliste le son obtenu en prise de son classique (ampli et micro) pour une utilisation en direct avec console de mixage, système d'enregistrement ou autre système large bande.
Lorsque cette fonction est active, sur le canal gauche ou sur les deux canaux à la fois, la LED SPKR SIM s'allume.
Rappel: les paramètres ci-dessous sont actifs si le paramètre SPKR SIM de la fonction GLOBAL est dans l'état UNLOCK, LOCK L ou LOCK B.

Paramètres accessibles par la molette PARAMETER SELECT:

SPKR SIM I/O: Ce paramètre indique si le simulateur de HP est actif pour les deux sorties (BOTH), seulement pour la sortie gauche (LEFT) ou inactif (OFF).

SPKR TYPE: Ce paramètre permet de choisir le type de HP à simuler. 15", 12", 10", 8" et HP large bande sont disponibles.

MIC PLACEMENT: Ce paramètre simule le placement du micro depuis une position au centre du HP (valeurs positives) jusqu'au bord du HP (valeurs négatives).

REACTANCE: Ce paramètre permet de simuler les caractéristiques de l'interaction entre un ampli à lampe et un HP guitare. Plus la valeur de ce paramètre est élevée, plus ces caractéristiques sont apparentes. Des valeurs négatives de la réactance permettent de simuler des enceintes ouvertes (types combo).

Fonction WAH-WAH

La fonction WAH-WAH n'est accessible que dans les configurations où apparaît la mention WAH dans le titre.
Le Voodu Valve possède une wah-wah interne contrôlable par une pédale d'expression. Cela permet d'éviter le circuit de câbles audio nécessaire à une pédale wah-wah conventionnelle.
Pour utiliser une pédale d'expression comme pédale wah-wah, connectez-la à un contrôleur MIDI (comme le Rocktron Midi Mate) et réglez le canal d'émission de celui-ci pour qu'il corresponde au canal de réception MIDI du Voodu Valve. Puis, réglez le numéro de contrôle de la pédale sur le MIDI Mate pour qu'il corresponde au numéro de contrôle du paramètre Wah Frequency sur le Voodu Valve. Ce numéro se trouve dans la fonction "CONTROLLER ASSIG" du Voodu Valve (Chapitre 8).

Paramètres accessibles par la molette PARAMETER SELECT:

WAH-WAH I/O: Ce paramètre détermine si le circuit WAH-WAH est actif ou non pour le preset en cours.

WAH FREQ: Ce paramètre permet de modifier manuellement la fréquence du filtre WAH-WAH au moyen de la molette PARAMETER ADJUST. En sauvegardant cette valeur et en activant le circuit WAH-WAH, vous obtenez un filtre fixe.

Fonction PHASER

La fonction PHASER n'est accessible que dans les configurations où apparaît la mention PHAS dans le titre.
L'effet de rotation de phase est obtenu en divisant le signal d'entrée en deux signaux, en décalant la phase de différentes fréquences sur un signal, puis en mélangeant le signal obtenu avec le signal original.

Paramètres accessibles par la molette PARAMETER SELECT:

PHASER I/O: Ce paramètre détermine si la fonction PHASER est active ou non pour le preset en cours.

DEPTH: Ce paramètre détermine la "profondeur" de modulation de la phase.

RATE: Ce paramètre définit la vitesse de modulation de la phase du signal.

RESONANCE: Ce paramètre régénère le PHASER pour accentuer son effet.

STAGE: Ce paramètre détermine le nombre "d'étages" de déphasage que subit le signal. Un réglage sur "4" produit un effet similaire a une pédale vintage Phase 90, alors qu'un réglage sur "6" se rapproche d'autres pédales Phaser.

Fonction FLANGER

La fonction FLANGER n'est accessible que dans les configurations où apparaît la mention FLAN dans le titre.
L'effet de "flange" est obtenu en divisant le signal d'entrée en au moins deux signaux retardés (voie 1 et voie 2) et en modulant ces signaux pour, qu'une fois additionnées au signal original, les annulations de phase produisent des "trous" et des "bosses" sur certaines fréquences.

Paramètres accessibles par la molette PARAMETER SELECT:

FLANGE I/O: Ce paramètre détermine si la fonction FLANGER est active ou non pour le preset en cours.

LEVEL 1: Ce paramètre détermine le niveau de la voie 1 par rapport à la voie 2.
Note: Gardez ces volumes à des niveaux importants et utilisez le paramètre de mixage DIR/EFF pour contrôler le niveau général de signal avec FLANGER.

PAN 1: Ce paramètre permet de contrôler la panoramique de la voie 1.

DEPTH 1: Ce paramètre ajuste la quantité de modulation sur la voie 1.

RATE 1: Ce paramètre définit la vitesse de modulation de la voie 1.

LEVEL 2: Ce paramètre détermine le niveau de la voie 2 par rapport à la voie 1.

PAN 2: Ce paramètre permet de contrôler la panoramique de la voie 2.

DEPTH 2: Ce paramètre ajuste la quantité de modulation sur la voie 2.

RATE 2: Ce paramètre définit la vitesse de modulation de la voie 2.

REGEN: Ce paramètre détermine la quantité de signal de sortie retardé qui est réinjectée dans l'entrée. Une forte régénération produit en effet de type "décollage de jet".

Fonction TREMOLO

La fonction TREMOLO n'est accessible que dans les configurations où apparaît la mention TREM dans le titre.
L'effet TREMOLO module le niveau du signal de façon cyclique.

Paramètres accessibles par la molette PARAMETER SELECT:

TREMOLO I/O: Ce paramètre indique si la fonction TREMOLO est active ou non pour le preset en cours.

LOCATION: Ce paramètre détermine si le TREMOLO est appliqué avant (Pre) ou après (Post) la réverb. Sur la plupart des amplis vintage, le trémolo (ou vibrato) est placé après la réverb.

DEPTH: Ce paramètre définit la profondeur de modulation du TREMOLO.

RATE: Ce paramètre détermine la vitesse de modulation du TREMOLO (ou l'augmentation et la baisse de volume).

SHAPE: Ce paramètre sélectionne la courbe de modulation du TREMOLO.

Fonction PITCH SHIFT

La fonction PITCH SHIFT n'est accessible que dans les configurations où apparaît la mention PSHF dans le titre. Le PITCH SHIFT est utilisé pour changer la hauteur du signal d'entrée afin d'obtenir une note harmonisée avec le signal original. Cette note peut donc produire tout intervalle (d'une octave supérieure à deux octaves inférieure par rapport au signal d'entrée) par tranche de 20 centièmes. Un réglage fin permet d'ajuster le ton à 1 centième près.

Paramètres accessibles par la molette PARAMETER SELECT:

PITCH SHIFT I/O: Ce paramètre indique si la fonction PITCH SHIFT est active ou non pour le preset en cours.

LEVEL: Ce paramètre définit le niveau du signal harmonisé. Le paramètre DIR/EFF MIX dans la fonction Mixer affecte également ce niveau.

PAN: Ce paramètre contrôle la panoramique du signal harmonisé.

PITCH: Ce paramètre détermine la note harmonisée produite par rapport à la note d'entrée. La valeur affichée est exprimée en centièmes et ajustable par crans de 20 centièmes. Chaque tranche de 100 représente l'équivalent d'un demi-ton de décalage. Le tableau de la page suivante vous donne la liste des écarts chromatiques et des valeurs associées.

FINE: Ce paramètre permet d'ajuster au centième de demi-ton la note harmonisée.

SPEED: Ce paramètre détermine le retard de production de la note harmonisée. Plus le retard est grand, meilleure est la qualité de la note harmonisée.

INTERVALLES obtenus avec la fonction PITCH SHIFT:

VALEUR DU PARAMETRE	INTERVALLE CORRESPONDANT
+1200	Une octave
+1100	Septième Majeure
+1000	Septième mineure
+900	Sixte Majeure
+800	Sixte mineure
+700	Quinte juste
+600	Quinte diminuée
+500	Quarte parfaite
+400	Tierce Majeure
+300	Tierce mineure
+200	Seconde Majeure
+100	Seconde mineure
0	UNISSON
-100	Seconde mineure
-200	Seconde Majeure
-300	Tierce mineure
-400	Tierce Majeure
-500	Quarte juste
-600	Quinte diminuée
-700	Quinte juste
-800	Sixte mineure
-900	Sixte Majeure
-1000	Septième mineure
-1100	Septième Majeure
-1200	Une octave
-1300	Une octave et une seconde mineure
-1400	Une octave et une seconde Majeure
-1500	Une octave et une tierce mineure
-1600	Une octave et une tierce Majeure
-1700	Une octave et une quarte juste
-1800	Une octave et une quinte diminuée
-1900	Une octave et une quinte juste
-2000	Une octave et une sixte mineure
-2100	Une octave et une sixte Majeure
-2200	Une octave et une septième mineure
-2300	Une octave et une septième Majeure
-2400	Deux octaves

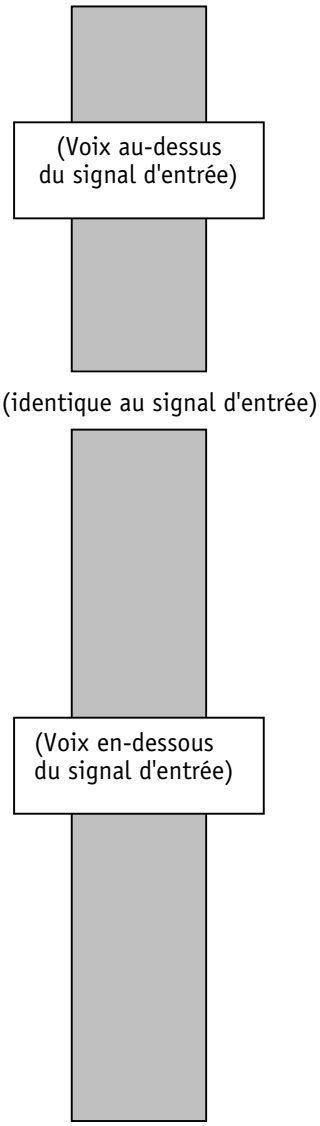

NOTE: *Entre chaque intervalle, le Voodu Valve reconnaît 5 pas de résolution. Cela permet un changement de pitch "doux" lorsque ce paramètre est piloté par une pédale d'expression via MIDI.*

Fonction CHORUS

La fonction CHORUS n'est accessible que dans les configurations où apparaît la mention CRS dans le titre.
L'effet CHORUS est obtenu en décalant légèrement deux copies (Voie 1 et Voie 2) du signal original. La valeur de ce décalage varie constamment et cycliquement. Cet effet réalise une spatialisation importante du son suivant les réglages effectués.

Paramètres accessibles par la molette PARAMETER SELECT:

CHORUS I/O: Ce paramètre détermine si la fonction CHORUS est active ou non dans le preset en cours.

LEVEL 1: Ce paramètre détermine le niveau de la voie 1 par rapport à la voie 2.
Note: *Gardez ces volumes à des niveaux importants et utilisez le paramètre de mixage DIR/EFF pour contrôler le niveau général de signal avec FLANGER.*

PAN 1: Ce paramètre permet de contrôler la panoramique de la voie 1.

DEPTH 1: Ce paramètre ajuste la quantité de modulation sur la voie 1.

RATE 1: Ce paramètre définit la vitesse de modulation de la voie 1.

DELAY 1: Ce paramètre détermine le temps de retard avec lequel le signal de la voie 1 est régénéré. Un temps cours donne un chorus étroit, alors qu'un delay important élargir la profondeur spatiale.

LEVEL 2: Ce paramètre détermine le niveau de la voie 2 par rapport à la voie 1.

PAN 2: Ce paramètre permet de contrôler la panoramique de la voie 2.

DEPTH 2: Ce paramètre ajuste la quantité de modulation sur la voie 2.

RATE 2: Ce paramètre définit la vitesse de modulation de la voie 2.

DELAY 2: Ce paramètre détermine le temps de retard avec lequel le signal de la voie 2 est régénéré. Un temps court donne un chorus étroit, alors qu'un delay important élargit la profondeur spatiale.

Fonction DELAY

La fonction DELAY est accessible dans toutes les presets.
Le DELAY est une reproduction du signal d'entrée avec un temps de retard donné (exprimé en millisecondes). Le Voodu Valve dispose de deux DELAY distincts (Delay 1 et Delay 2) avec chacun ses propres paramètres et caractéristiques.

Paramètres accessibles par la molette PARAMETER SELECT:

DELAY: Ce paramètre détermine si la fonction DELAY est active ou non dans le preset en cours.

MUTE TYPE: Ce paramètre permet de muter le DELAY à son entrée (PRE), à sa sortie (POST) ou les deux (BOTH).
En position PRE, le delay reste audible en sortie même après que le Mute soit activé. En position POST, le delay est immédiatement coupé en sortie lorsque le Mute est actif. Par contre le signal parvient toujours à l'effet si bien que, dès que le Mute est désengagé, le delay provenant de ce signal passe en sortie. En position BOTH, l'entrée et la sortie de l'effet sont coupées de telle sorte qu'aucun signal ne rentre ou n'existe dans l'effet.

DELAY LVL: Ce paramètre détermine le niveau général de DELAY par rapport au signal direct et aux signaux des autres effets.

MIX: Ce paramètre définit le rapport entre la Source 1 du signal et la Source 2 du signal qui entre dans la section DELAY. La Source 1 est obligatoirement la Voie 1 sortant du précédent effet de la chaîne du signal (Chorus, Flanger, etc...), alors que la Source 2 peut être soit la Voie 2 provenant du précédent effet de la chaîne, soit le signal direct (sélectionnable par le paramètre SOURCE 2).
Dans les configurations où le DELAY est placé en début de chaîne, les Source 1 et 2 sont le signal de sortie directe du préampli.

SOURCE 2: Ce paramètre détermine si la SOURCE 2 est la VOIE 2 provenant du précédent effet ou le signal direct (DIR).

DLY HF DAMP: Ce paramètre contrôle la quantité de fréquences aiguës présente dans le signal avec DELAY.

OUT LEVEL 1: Ce paramètre définit le niveau du DELAY 1.

PAN 1: Ce paramètre permet de régler la panoramique du DELAY 1.

DLY TIME 1: Ce paramètre détermine le temps de retard du DELAY 1 en millisecondes. Il peut être contrôler par la molette PARAMETER ADJUST, par un contrôleur MIDI, ou bien par la fonction TAP DELAY décrite en section 8.

REGEN 1: Ce paramètre indique le taux de réinjection à l'entrée du delay pour la Voie 1.

OUT LEVEL 2: Ce paramètre définit le niveau du DELAY 2.

PAN 2: Ce paramètre permet de régler la panoramique du DELAY 2.

DLY TIME 2: Ce paramètre détermine le temps de retard du DELAY 2 en millisecondes. Il peut être contrôler par la molette PARAMETER ADJUST, par un contrôleur MIDI ou bien par la fonction TAP DELAY décrite en section 8.

REGEN 2: Ce paramètre indique le taux de réinjection à l'entrée du delay pour la Voie 2.

Fonction REVERB

La fonction REVERB est accessible dans tous les presets.
La REVERB est une multitude de petits retards si rapprochés que l'oreille humaine ne perçoit qu'un son continu. Ces échos décroissent en amplitude jusqu'à ce qu'ils soient complètement absorbés par les parois et obstacles à l'intérieur de la pièce. La couleur sonore de la REVERB dépend du revêtement des parois de la pièce ainsi que du temps de réverbération.

Paramètres accessibles par la molette PARAMETER SELECT:

REV INPUT: Ce paramètre détermine si l'entrée de la section REVERB est ACTIVE (le signal passe) ou MUTED (pas de signal).

MIX DIR/DLY: Ce paramètre définit le rapport entre le signal direct et le signal avec délai à l'entrée de la REVERB.

REVERB LVL: Ce paramètre permet de contrôler le signal de sortie de la REVERB par rapport au signal direct et aux autres signaux d'effets. Il est aussi accessible dans la fonction Mixer.

REVERB DECAY: Ce paramètre détermine le temps de chute de la REVERB jusqu'à son extinction totale.

REV HF DAMP: Ce paramètre (REVERB HIGH FREQUENCY DAMPING) est utilisé pour contrôler la décroissance de la partie aiguë du signal dans la REVERB.
PLus la valeur est importante, plus cette décroissance sera rapide.

7.CONFIGURATIONS DU VOODU VALVE

Configuration H-GAIN, CRS, DLY, REV

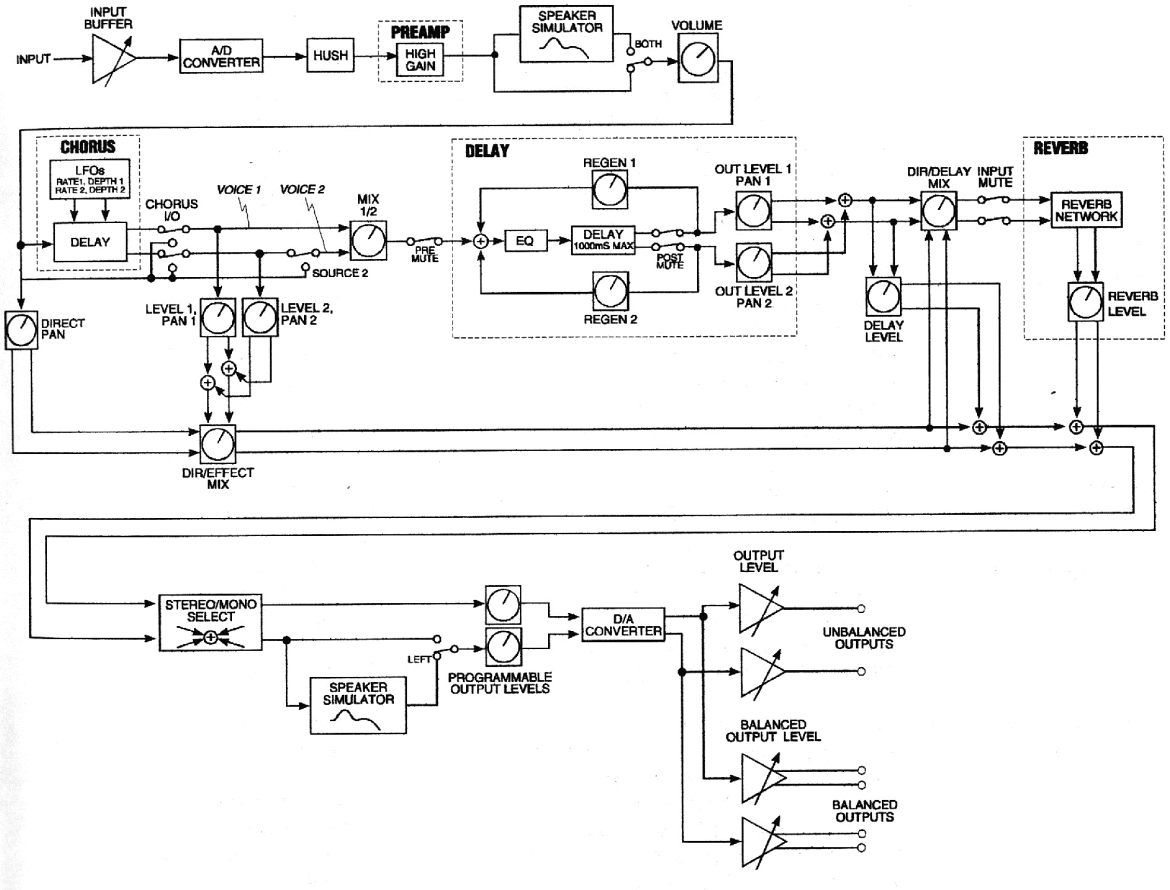

Liste des paramètres de la configuration H-GAIN, CRS, DLY, REV.

FONCTION	LISTE DES PARAMETRES	VALEURS
GLOBAL	OUTPUT (Niveau de sortie)	Stéréo, Mono
	SPKR SIM (Verrouillage du simulateur de HP)	Unlock, Lock Off, Lock L, Lock B
	HUSH OFFSET	-10 dB à +30 dB
	MUTE	Off, On
MIXER	VOLUME (Niveau de sortie)	-α à 0 dB
	LEFT OUT LVL (Niveau de sortie gauche)	- α à +6 dB
	RIGHT OUT LVL (Niveau de sortie droit)	- α à +6 dB
	MIX (Rapport signal direct / effet)	DIR<0 à 100>EFF
	DIR PAN (Panoramique signal direct)	L<0 à 100>R
	DELAY LVL (Niveau de delay)	- α à +0 dB
	REVERB LVL (Niveau de réverb)	- α à +6 dB
HIGH GAIN	TUBE GAIN	Low, High
	GAIN (Niveau de gain)	12 dB à 78 dB
	VARIAC ADJUST (ajustement du Variac)	-6 dB à 0 dB
	BASS LVL (Niveau Post Bass)	-15 dB à +15 dB
	MID LVL (Niveau Post Médiums)	-15 dB à +15 dB
	TREBLE LVL (Niveau Post Aigus)	-15 dB à +15 dB
	PRESENCE LVL (Niveau Post Présence)	-15 dB à +15 dB
HUSH	HUSH (Actif/Inactif)	Out, In
	EXP THRESH (Seuil d'expansion)	-90 dB à -27 dB
PRE EQ (EXPERT)	LF LEVEL (Niveau)	-15 dB à +6 dB
	LF FREQ (Fréquence de coupure)	63 Hz à 500 Hz
	MID LEVEL (Niveau)	-15 dB à +12 dB
	MID FREQ (Fréquence centrale)	500 Hz à 4 kHz
	MID BW (Bande passante)	0,2 à 2 octaves
POST EQ (EXPERT)	BASS LVL (Niveau)	-15 dB à +15 dB
	BASS FREQ (Fréquence centrale)	63 Hz à 500 Hz
	BASS BW (Largeur de bande)	0,2 à 2 octaves
	MID LVL (Niveau)	-15 dB à +15 dB
	MID FREQ (Fréquence centrale)	250 Hz à 2 kHz
	MID BW (Largeur de bande)	0,2 à 2 octaves
	TREBLE LVL (Niveau)	-15 dB à +15 dB
	TREBLE FRQ (Fréquence centrale)	1 kHz à 8 kHz
	TREBLE BW (Largeur de bande)	0,2 à 2 octaves
	PRESENCE LVL (Niveau)	-15 dB à +15 dB
	PRESENCE FREQ (Fréquence centrale)	2 kHz à 8 kHz
	PRES BW (Largeur de bande)	0,2 à 2 octaves

Liste des paramètres de la configuration H-GAIN, CRS, DLY, REV. (SUITE)

FONCTION	LISTE DES PARAMETRES	VALEURS
SPEAKER SIM	SPKR SIM (Statut)	Off, Left, Both
	SPKR TYPE (Type de HP)	15, 12, 10, 8, Full
	MIC POSITION (Position micro)	-15 dB à +15 dB
	REACTANCE	-15 dB à +15 dB
CHORUS	CHORUS (Statut)	Out, In
	LEVEL 1 (Niveau voie 1)	-∞ à 0 dB
	PAN 1 (Panoramique voie 1)	L<0 à 100>R
	DEPTH 1 (Profondeur modulation voie 1)	0 à 100
	RATE 1 (Vitesse modulation voie 1)	0 à 254
	DELAY 1 (Retard 1)	2 ms à 40 ms
	LEVEL 2 (Niveau voie 2)	-∞ à 0 dB
	PAN 2 (Panoramique voie 2)	L<0 à 100>R
	DEPTH 2 (Profondeur modulation voie 2)	0 à 100
	RATE 2 (Vitesse modulation voie 2)	0 à 254
	DELAY 2 (Retard 2)	2 ms à 40 ms
DELAY	DELAY (Statut)	Muted, Active
	MUTE TYPE (Type de coupure)	Pre, Post, Both
	DELAY LVL (Niveau général)	-∞ à 0 dB
	MIX (Mixage Source 1/Source 2)	S1<0 à 100>S2
	SOURCE 2 (Sélection Source 2)	Dir, Voice 2
	DLY HF DAMP (Damping aigus)	0 à 99
	OUT LEVEL 1 (Niveau délai 1)	-∞ à 0 dB
	PAN 1 (Panoramique délai 1)	L<0 à 100>R
	DLY TIME 1 (Temps délai 1)	0 à 1000 ms
	REGEN 1 (Régénération délai 1)	-∞ à 0 dB
	OUT LEVEL 2 (Niveau délai 2)	-∞ à 0 dB
	PAN 2 (Panoramique délai 2)	L<0 à 100>R
	DLY TIME 2 (Temps délai 2)	0 à 1000 ms
	REGEN 2 (Régénération délai 2)	-∞ à 0 dB
REVERB	REV INPUT (Statut)	Muted, Active
	MIX (Mixage Direct/Delay)	Dir<0 à 100>DLY
	REVERB LVL (Niveau réverb)	-∞ à 0 dB
	REV DECAY (Temps de chute)	0 à 99
	REV HF DAMP (Damping aigus)	0 à 99

Configuration H-GAIN, FLAN, DLY, REV

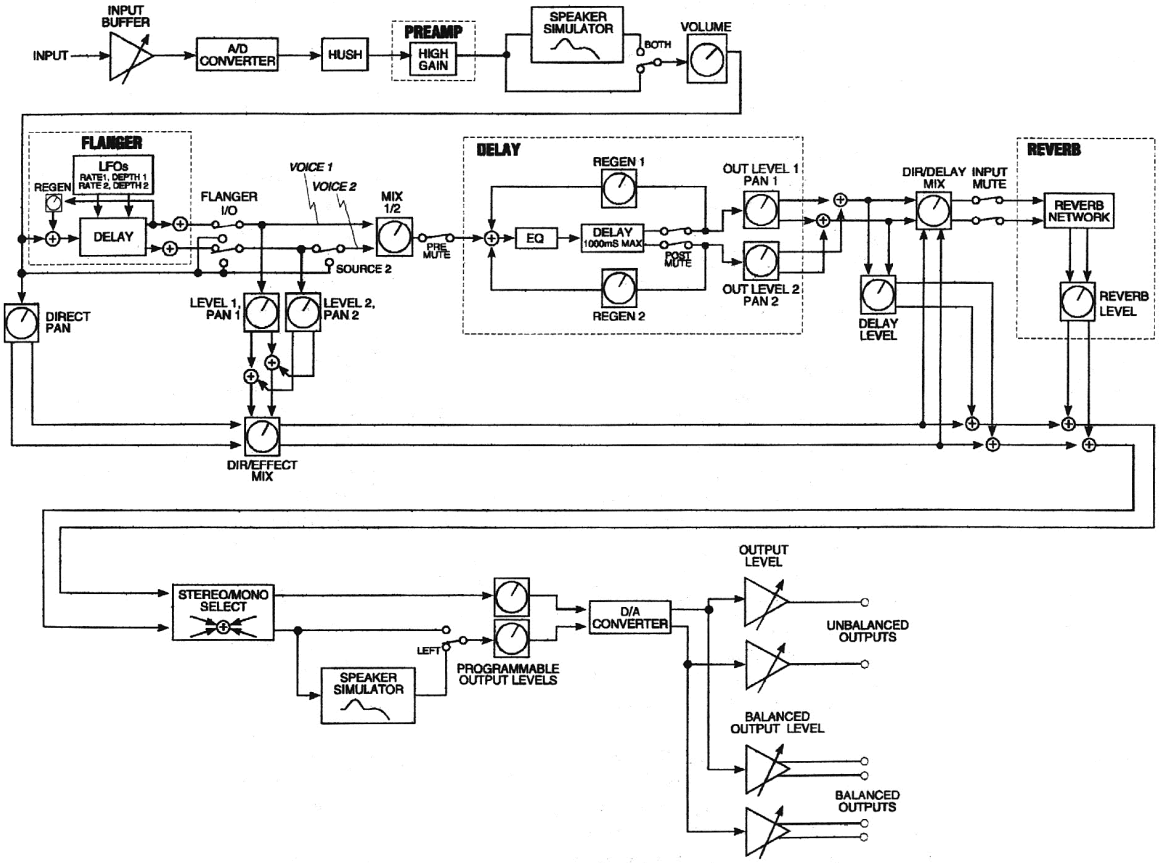

Liste des paramètres de la fonction H-GAIN, FLAN, DLY, REV.

FONCTION	LISTE DES PARAMETRES	VALEURS
GLOBAL	OUTPUT (Niveau de sortie)	Stéréo, Mono
	SPKR SIM (Verrouillage du simulateur de HP)	Unlock, Lock Off, Lock L, Lock B
	HUSH OFFSET	-10 dB à +30 dB
	MUTE	Off, On
MIXER	VOLUME (Niveau de sortie)	-α à 0 dB
	LEFT OUT LVL (Niveau de sortie gauche)	-α à +6 dB
	RIGHT OUT LVL (Niveau de sortie droit)	-α à +6 dB
	MIX (Rapport signal direct / effet)	DIR<0 à 100>EFF
	DIR PAN (Panoramique signal direct)	L<0 à 100>R
	DELAY LVL (Niveau de delay)	-α à +0 dB
	REVERB LVL (Niveau de réverb)	-α à +6 dB
HIGH GAIN	TUBE GAIN	Low, High
	GAIN (Niveau de gain)	12 dB à 78 dB
	VARIAC ADJUST (ajustement du Variac)	-6 dB à 0 dB
	BASS LVL (Niveau Post Bass)	-15 dB à +15 dB
	MID LVL (Niveau Post Médiums)	-15 dB à +15 dB
	TREBLE LVL (Niveau Post Aigus)	-15 dB à +15 dB
	PRESENCE LVL (Niveau Post Présence)	-15 dB à +15 dB
HUSH	HUSH (Actif/Inactif)	Out, In
	EXP THRESH (Seuil d'expansion)	-90 dB à -27 dB
PRE EQ (EXPERT)	LF LEVEL (Niveau)	-15 dB à +6 dB
	LF FREQ (Fréquence de coupure)	63 Hz à 500 Hz
	MID LEVEL (Niveau)	-15 dB à +12 dB
	MID FREQ (Fréquence centrale)	500 Hz à 4 kHz
	MID BW (Bande passante)	0,2 à 2 octaves
POST EQ (EXPERT)	BASS LVL (Niveau)	-15 dB à +15 dB
	BASS FREQ (Fréquence centrale)	63 Hz à 500 Hz
	BASS BW (Largeur de bande)	0,2 à 2 octaves
	MID LVL (Niveau)	-15 dB à +15 dB
	MID FREQ (Fréquence centrale)	250 Hz à 2 kHz
	MID BW (Largeur de bande)	0,2 à 2 octaves
	TREBLE LVL (Niveau)	-15 dB à +15 dB
	TREBLE FRQ (Fréquence centrale)	1 kHz à 8 kHz
	TREBLE BW (Largeur de bande)	0,2 à 2 octaves
	PRESENCE LVL (Niveau)	-15 dB à +15 dB
	PRESENCE FREQ (Fréquence centrale)	2 kHz à 8 kHz
	PRES BW (Largeur de bande)	0,2 à 2 octaves

Liste des paramètres de la configuration H-GAIN, FLAN, DLY, REV. (SUITE)

FONCTION	LISTE DES PARAMETRES	VALEURS
SPEAKER SIM	SPKR SIM (Statut)	Off, Left, Both
	SPKR TYPE (Type de HP)	15, 12, 10, 8, Full
	MIC POSITION (Position micro)	-15 dB à +15 dB
	REACTANCE	-15 dB à +15 dB
FLANGER	FLANGER (Statut)	Out, In
	LEVEL 1 (Niveau voie 1)	-∝ à 0 dB
	PAN 1 (Panoramique voie 1)	L<0 à 100>R
	DEPTH 1 (Profondeur modulation voie 1)	0 à 100
	RATE 1 (Vitesse modulation voie 1)	0 à 254
	LEVEL 2 (Niveau voie 2)	-∝ à 0 dB
	PAN 2 (Panoramique voie 2)	L<0 à 100>R
	DEPTH 2 (Profondeur modulation voie 2)	0 à 100
	RATE 2 (Vitesse modulation voie 2)	0 à 254
	REGEN (Régénération)	-∝ à 0 dB
DELAY	DELAY (Statut)	Muted, Active
	MUTE TYPE (Type de coupure)	Pre, Post, Both
	DELAY LVL (Niveau général)	-∝ à 0 dB
	MIX (Mixage Source 1/Source 2)	S1<0 à 100>S2
	SOURCE 2 (Sélection Source 2)	Dir, Voice 2
	DLY HF DAMP (Damping aigus)	0 à 99
	OUT LEVEL 1 (Niveau délai 1)	-∝ à 0 dB
	PAN 1 (Panoramique délai 1)	L<0 à 100>R
	DLY TIME 1 (Temps délai 1)	0 à 1000 ms
	REGEN 1 (Régénération délai 1)	-∝ à 0 dB
	OUT LEVEL 2 (Niveau délai 2)	-∝ à 0 dB
	PAN 2 (Panoramique délai 2)	L<0 à 100>R
	DLY TIME 2 (Temps délai 2)	0 à 1000 ms
	REGEN 2 (Régénération délai 2)	-∝ à 0 dB
REVERB	REV INPUT (Statut)	Muted, Active
	MIX (Mixage Direct/Delay)	Dir<0 à 100>DLY
	REVERB LVL (Niveau réverb)	-∝ à 0 dB
	REV DECAY (Temps de chute)	0 à 99
	REV HF DAMP (Damping aigus)	0 à 99

Configuration H-GAIN, TREM, DLY, REV

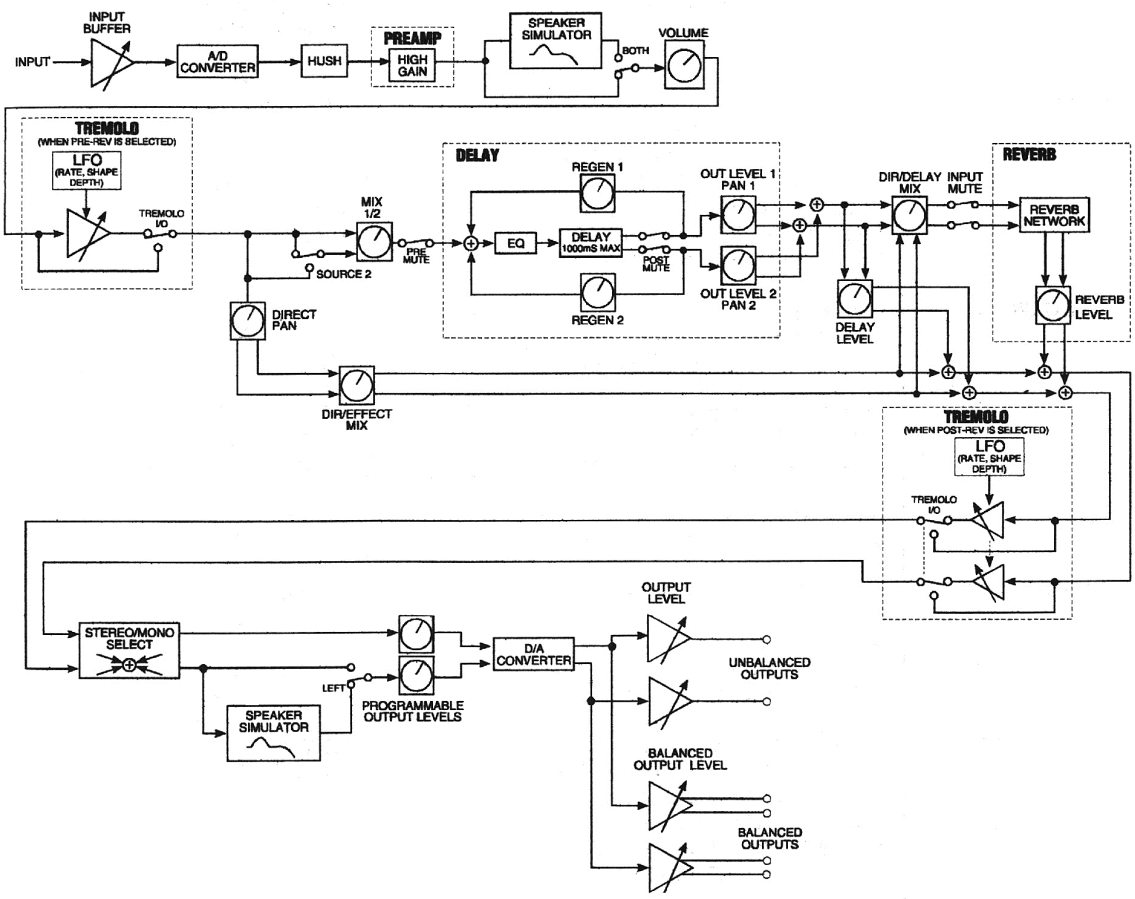

Liste des paramètres de la configuration H-GAIN, TREM, DLY, REV.

FONCTION	LISTE DES PARAMETRES	VALEURS
GLOBAL	OUTPUT (Niveau de sortie)	Stéréo, Mono
	SPKR SIM (Verrouillage du simulateur de HP)	Unlock, Lock Off, Lock L, Lock B
	HUSH OFFSET	-10 dB à +30 dB
	MUTE	Off, On
MIXER	VOLUME (Niveau de sortie)	-α à 0 dB
	LEFT OUT LVL (Niveau de sortie gauche)	-α à +6 dB
	RIGHT OUT LVL (Niveau de sortie droit)	-α à +6 dB
	MIX (Rapport signal direct / effet)	DIR<0 à 100>EFF
	DIR PAN (Panoramique signal direct)	L<0 à 100>R
	DELAY LVL (Niveau de delay)	-α à +0 dB
	REVERB LVL (Niveau de réverb)	-α à +6 dB
HIGH GAIN	TUBE GAIN	Low, High
	GAIN (Niveau de gain)	12 dB à 78 dB
	VARIAC ADJUST (ajustement du Variac)	-6 dB à 0 dB
	BASS LVL (Niveau Post Bass)	-15 dB à +15 dB
	MID LVL (Niveau Post Médiums)	-15 dB à +15 dB
	TREBLE LVL (Niveau Post Aigus)	-15 dB à +15 dB
	PRESENCE LVL (Niveau Post Présence)	-15 dB à +15 dB
HUSH	HUSH (Actif/Inactif)	Out, In
	EXP THRESH (Seuil d'expansion)	-90 dB à -27 dB
PRE EQ (EXPERT)	LF LEVEL (Niveau)	-15 dB à +6 dB
	LF FREQ (Fréquence de coupure)	63 Hz à 500 Hz
	MID LEVEL (Niveau)	-15 dB à +12 dB
	MID FREQ (Fréquence centrale)	500 Hz à 4 kHz
	MID BW (Bande passante)	0,2 à 2 octaves
POST EQ (EXPERT)	BASS LVL (Niveau)	-15 dB à +15 dB
	BASS FREQ (Fréquence centrale)	63 Hz à 500 Hz
	BASS BW (Largeur de bande)	0,2 à 2 octaves
	MID LVL (Niveau)	-15 dB à +15 dB
	MID FREQ (Fréquence centrale)	250 Hz à 2 kHz
	MID BW (Largeur de bande)	0,2 à 2 octaves
	TREBLE LVL (Niveau)	-15 dB à +15 dB
	TREBLE FRQ (Fréquence centrale)	1 kHz à 8 kHz
	TREBLE BW (Largeur de bande)	0,2 à 2 octaves
	PRESENCE LVL (Niveau)	-15 dB à +15 dB
	PRESENCE FREQ (Fréquence centrale)	2 kHz à 8 kHz
	PRES BW (Largeur de bande)	0,2 à 2 octaves

Liste des paramètres de la configuration H-GAIN, TREM, DLY, REV. (SUITE)

FONCTION	LISTE DES PARAMETRES	VALEURS
SPEAKER SIM	SPKR SIM (Statut)	Off, Left, Both
	SPKR TYPE (Type de HP)	15, 12, 10, 8, Full
	MIC POSITION (Position micro)	-15 dB à +15 dB
	REACTANCE	-15 dB à +15 dB
TREMOLO	TREMOLO (Statut)	Out, In
	LOCATION (Pré ou Post Réverb)	Pré-Rev, Post-Rev
	DEPTH (Profondeur de modulation)	0 à 100
	RATE (Vitesse de modulation)	0 à 254
	SHAPE (Forme de modulation)	Triangle, Square
DELAY	DELAY (Statut)	Muted, Active
	MUTE TYPE (Type de coupure)	Pre, Post, Both
	DELAY LVL (Niveau général)	-∞ à 0 dB
	MIX (Mixage Source 1/Source 2)	S1<0 à 100>S2
	SOURCE 2 (Sélection Source 2)	Dir, Voice 2
	DLY HF DAMP (Damping aigus)	0 à 99
	OUT LEVEL 1 (Niveau délai 1)	-∞ à 0 dB
	PAN 1 (Panoramique délai 1)	L<0 à 100>R
	DLY TIME 1 (Temps délai 1)	0 à 1000 ms
	REGEN 1 (Régénération délai 1)	-∞ à 0 dB
	OUT LEVEL 2 (Niveau délai 2)	-∞ à 0 dB
	PAN 2 (Panoramique délai 2)	L<0 à 100>R
	DLY TIME 2 (Temps délai 2)	0 à 1000 ms
	REGEN 2 (Régénération délai 2)	-∞ à 0 dB
REVERB	REV INPUT (Statut)	Muted, Active
	MIX (Mixage Direct/Delay)	Dir<0 à 100>DLY
	REVERB LVL (Niveau réverb)	-∞ à 0 dB
	REV DECAY (Temps de chute)	0 à 99
	REV HF DAMP (Damping aigus)	0 à 99

Configuration H-GAIN, PSHF, DLY, REV

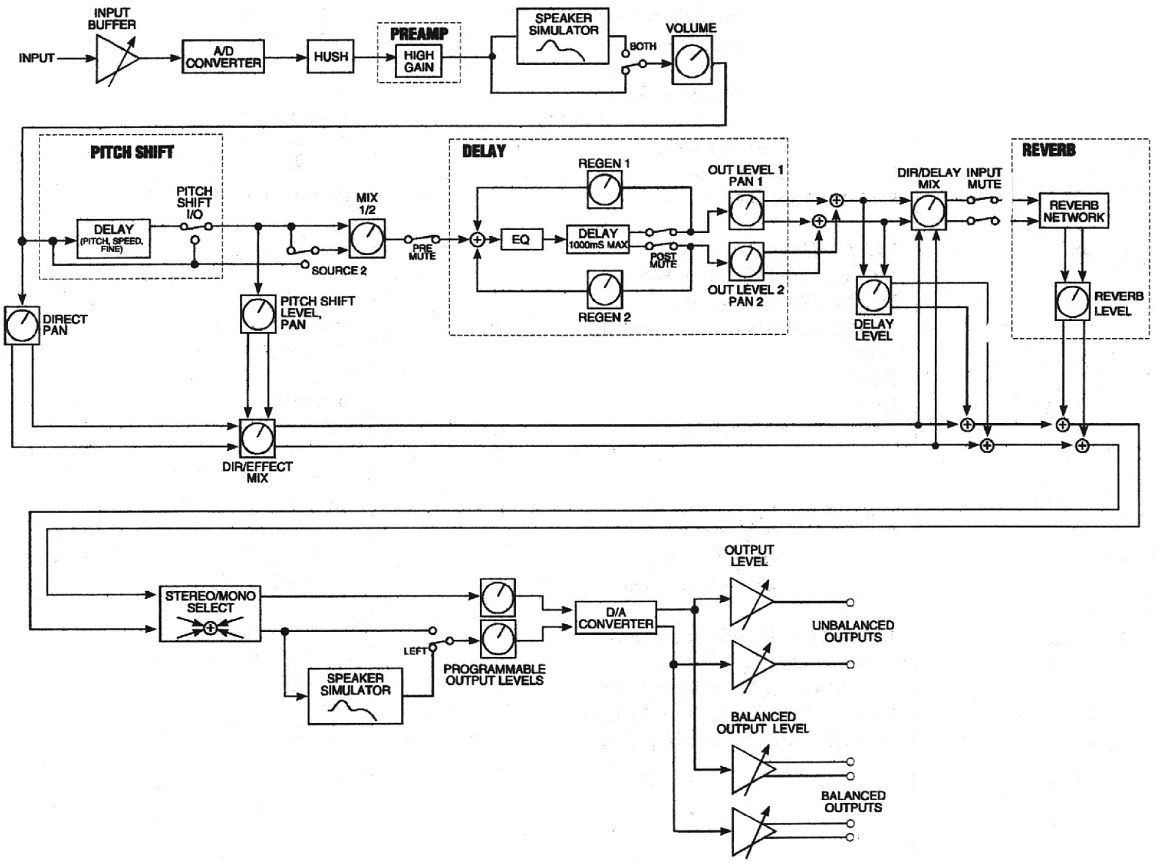

Liste des paramètres de la configuration H-GAIN, PSHF, DLY, REV.

FONCTION	LISTE DES PARAMETRES	VALEURS
GLOBAL	OUTPUT (Niveau de sortie)	Stéréo, Mono
	SPKR SIM (Verrouillage du simulateur de HP)	Unlock, Lock Off, Lock L, Lock B
	HUSH OFFSET	-10 dB à +30 dB
	MUTE	Off, On
MIXER	VOLUME (Niveau de sortie)	-α à 0 dB
	LEFT OUT LVL (Niveau de sortie gauche)	-α à +6 dB
	RIGHT OUT LVL (Niveau de sortie droit)	-α à +6 dB
	MIX (Rapport signal direct / effet)	DIR<0 à 100>EFF
	DIR PAN (Panoramique signal direct)	L<0 à 100>R
	DELAY LVL (Niveau de delay)	-α à +0 dB
	REVERB LVL (Niveau de réverb)	-α à +6 dB
HIGH GAIN	TUBE GAIN	Low, High
	GAIN (Niveau de gain)	12 dB à 78 dB
	VARIAC ADJUST (ajustement du Variac)	-6 dB à 0 dB
	BASS LVL (Niveau Post Bass)	-15 dB à +15 dB
	MID LVL (Niveau Post Médiums)	-15 dB à +15 dB
	TREBLE LVL (Niveau Post Aigus)	-15 dB à +15 dB
	PRESENCE LVL (Niveau Post Présence)	-15 dB à +15 dB
HUSH	HUSH (Actif/Inactif)	Out, In
	EXP THRESH (Seuil d'expansion)	-90 dB à -27 dB
PRE EQ (EXPERT)	LF LEVEL (Niveau)	-15 dB à +6 dB
	LF FREQ (Fréquence de coupure)	63 Hz à 500 Hz
	MID LEVEL (Niveau)	-15 dB à +12 dB
	MID FREQ (Fréquence centrale)	500 Hz à 4 kHz
	MID BW (Bande passante)	0,2 à 2 octaves
POST EQ (EXPERT)	BASS LVL (Niveau)	-15 dB à +15 dB
	BASS FREQ (Fréquence centrale)	63 Hz à 500 Hz
	BASS BW (Largeur de bande)	0,2 à 2 octaves
	MID LVL (Niveau)	-15 dB à +15 dB
	MID FREQ (Fréquence centrale)	250 Hz à 2 kHz
	MID BW (Largeur de bande)	0,2 à 2 octaves
	TREBLE LVL (Niveau)	-15 dB à +15 dB
	TREBLE FRQ (Fréquence centrale)	1 kHz à 8 kHz
	TREBLE BW (Largeur de bande)	0,2 à 2 octaves
	PRESENCE LVL (Niveau)	-15 dB à +15 dB
	PRESENCE FREQ (Fréquence centrale)	2 kHz à 8 kHz
	PRES BW (Largeur de bande)	0,2 à 2 octaves

Liste des paramètres de la configuration H-GAIN, PSHF, DLY, REV. (SUITE)

FONCTION	LISTE DES PARAMETRES	VALEURS
SPEAKER SIM	SPKR SIM (Statut)	Off, Left, Both
	SPKR TYPE (Type de HP)	15, 12, 10, 8, Full
	MIC POSITION (Position micro)	-15 dB à +15 dB
	REACTANCE	-15 dB à +15 dB
PITCH SHIFT	PITCH SHIFT (Statut)	Out, In
	LEVEL (Volume du Pitch Shift)	-∞ à 0 dB
	PAN (Panoramique du Pitch Shift)	L<0 à 100>R
	PITCH (Réglage 20/100°)	-2400 à +1200
	FINE (Réglage fin 1/100°)	-20 à +20
	SPEED (Vitesse du Pitch Shift)	Slow, Médium, Fast
DELAY	DELAY (Statut)	Muted, Active
	MUTE TYPE (Type de coupure)	Pre, Post, Both
	DELAY LVL (Niveau général)	-∞ à 0 dB
	MIX (Mixage Source 1/Source 2)	S1<0 à 100>S2
	SOURCE 2 (Sélection Source 2)	Dir, Voice 2
	DLY HF DAMP (Damping aigus)	0 à 99
	OUT LEVEL 1 (Niveau délai 1)	-∞ à 0 dB
	PAN 1 (Panoramique délai 1)	L<0 à 100>R
	DLY TIME 1 (Temps délai 1)	0 à 1000 ms
	REGEN 1 (Régénération délai 1)	-∞ à 0 dB
	OUT LEVEL 2 (Niveau délai 2)	-∞ à 0 dB
	PAN 2 (Panoramique délai 2)	L<0 à 100>R
	DLY TIME 2 (Temps délai 2)	0 à 1000 ms
	REGEN 2 (Régénération délai 2)	-∞ à 0 dB
REVERB	REV INPUT (Statut)	Muted, Active
	MIX (Mixage Direct/Delay)	Dir<0 à 100>DLY
	REVERB LVL (Niveau réverb)	-∞ à 0 dB
	REV DECAY (Temps de chute)	0 à 99
	REV HF DAMP (Damping aigus)	0 à 99

Configuration WAH, H-GAIN, DLY, REV

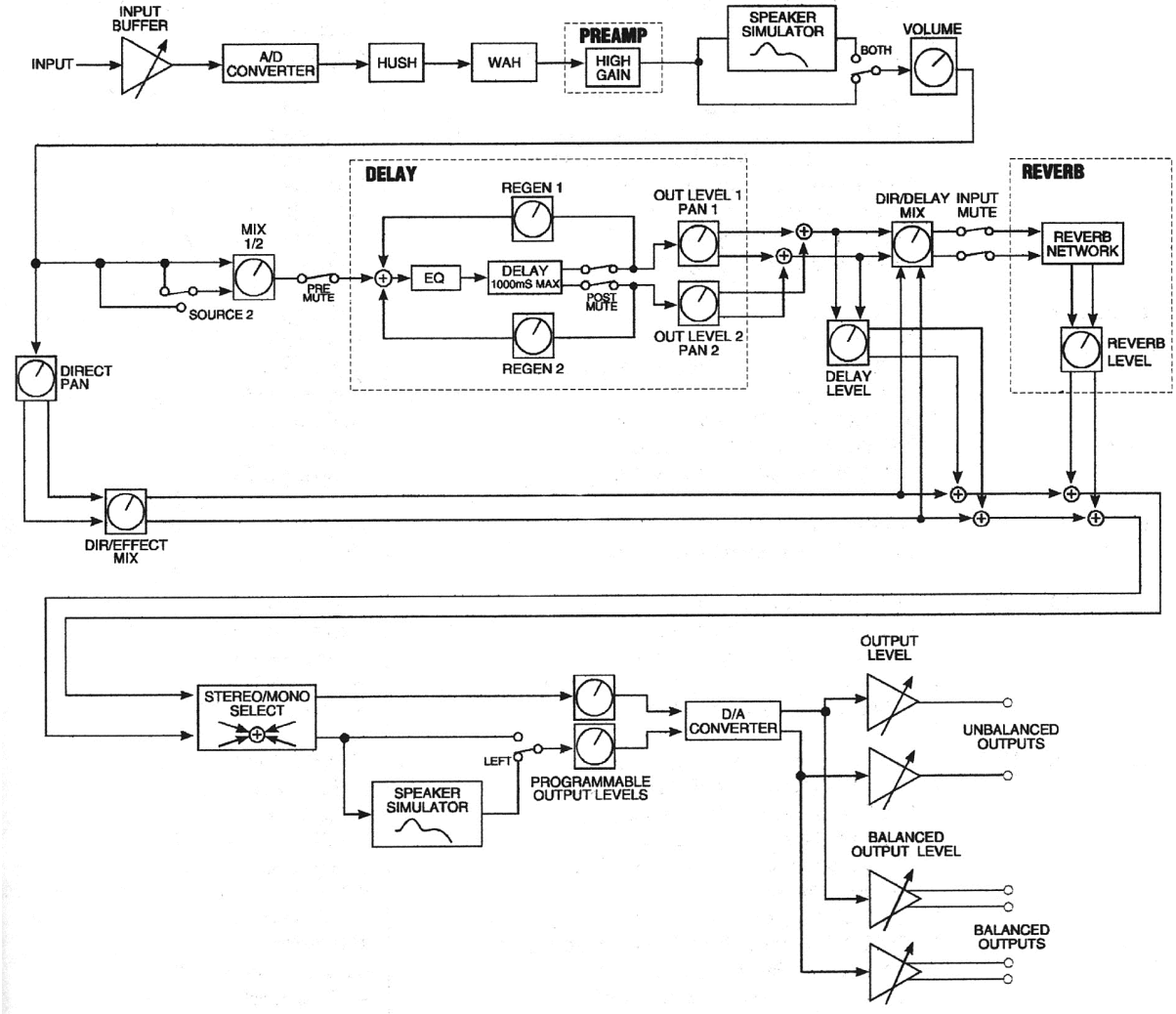

Liste des paramètres de la configuration WAH, H-GAIN, DLY, REV.

FONCTION	LISTE DES PARAMETRES	VALEURS
GLOBAL	OUTPUT (Niveau de sortie)	Stéréo, Mono
	SPKR SIM (Verrouillage du simulateur de HP)	Unlock, Lock Off, Lock L, Lock B
	HUSH OFFSET	-10 dB à +30 dB
	MUTE	Off, On
MIXER	VOLUME (Niveau de sortie)	-∞ à 0 dB
	LEFT OUT LVL (Niveau de sortie gauche)	-∞ à +6 dB
	RIGHT OUT LVL (Niveau de sortie droit)	-∞ à +6 dB
	MIX (Rapport signal direct / effet)	DIR<0 à 100>EFF
	DIR PAN (Panoramique signal direct)	L<0 à 100>R
	DELAY LVL (Niveau de delay)	-∞ à +0 dB
	REVERB LVL (Niveau de réverb)	-∞ à +6 dB
HIGH GAIN	TUBE GAIN	Low, High
	GAIN (Niveau de gain)	12 dB à 78 dB
	VARIAC ADJUST (ajustement du Variac)	-6 dB à 0 dB
	BASS LVL (Niveau Post Bass)	-15 dB à +15 dB
	MID LVL (Niveau Post Médiums)	-15 dB à +15 dB
	TREBLE LVL (Niveau Post Aigus)	-15 dB à +15 dB
	PRESENCE LVL (Niveau Post Présence)	-15 dB à +15 dB
HUSH	HUSH (Actif/Inactif)	Out, In
	EXP THRESH (Seuil d'expansion)	-90 dB à -27 dB
PRE EQ (EXPERT)	LF LEVEL (Niveau)	-15 dB à +6 dB
	LF FREQ (Fréquence de coupure)	63 Hz à 500 Hz
	MID LEVEL (Niveau)	-15 dB à +12 dB
	MID FREQ (Fréquence centrale)	500 Hz à 4 kHz
	MID BW (Bande passante)	0,2 à 2 octaves
POST EQ (EXPERT)	BASS LVL (Niveau)	-15 dB à +15 dB
	BASS FREQ (Fréquence centrale)	63 Hz à 500 Hz
	BASS BW (Largeur de bande)	0,2 à 2 octaves
	MID LVL (Niveau)	-15 dB à +15 dB
	MID FREQ (Fréquence centrale)	250 Hz à 2 kHz
	MID BW (Largeur de bande)	0,2 à 2 octaves
	TREBLE LVL (Niveau)	-15 dB à +15 dB
	TREBLE FRQ (Fréquence centrale)	1 kHz à 8 kHz
	TREBLE BW (Largeur de bande)	0,2 à 2 octaves
	PRESENCE LVL (Niveau)	-15 dB à +15 dB
	PRESENCE FREQ (Fréquence centrale)	2 kHz à 8 kHz
	PRES BW (Largeur de bande)	0,2 à 2 octaves

Liste des paramètres de la configuration WAH, H-GAIN, DLY, REV. (SUITE)

FONCTION	LISTE DES PARAMETRES	VALEURS
SPEAKER SIM	SPKR SIM (Statut)	Off, Left, Both
	SPKR TYPE (Type de HP)	15, 12, 10, 8, Full
	MIC POSITION (Position micro)	-15 dB à +15 dB
	REACTANCE	-15 dB à +15 dB
WAH-WAH	WAH-WAH (Statut)	Out, In
	WAH FREQ (Sélection fréquence)	310 Hz à 2,7 kHz
DELAY	DELAY (Statut)	Muted, Active
	MUTE TYPE (Type de coupure)	Pre, Post, Both
	DELAY LVL (Niveau général)	-α à 0 dB
	MIX (Mixage Source 1/Source 2)	S1<0 à 100>S2
	SOURCE 2 (Sélection Source 2)	Dir, Voice 2
	DLY HF DAMP (Damping aigus)	0 à 99
	OUT LEVEL 1 (Niveau délai 1)	-α à 0 dB
	PAN 1 (Panoramique délai 1)	L<0 à 100>R
	DLY TIME 1 (Temps délai 1)	0 à 1000 ms
	REGEN 1 (Régénération délai 1)	-α à 0 dB
	OUT LEVEL 2 (Niveau délai 2)	-α à 0 dB
	PAN 2 (Panoramique délai 2)	L<0 à 100>R
	DLY TIME 2 (Temps délai 2)	0 à 1000 ms
	REGEN 2 (Régénération délai 2)	-α à 0 dB
REVERB	REV INPUT (Statut)	Muted, Active
	MIX (Mixage Direct/Delay)	Dir<0 à 100>DLY
	REVERB LVL (Niveau réverb)	-α à 0 dB
	REV DECAY (Temps de chute)	0 à 99
	REV HF DAMP (Damping aigus)	0 à 99

Configuration PHAS, H-GAIN, DLY, REV

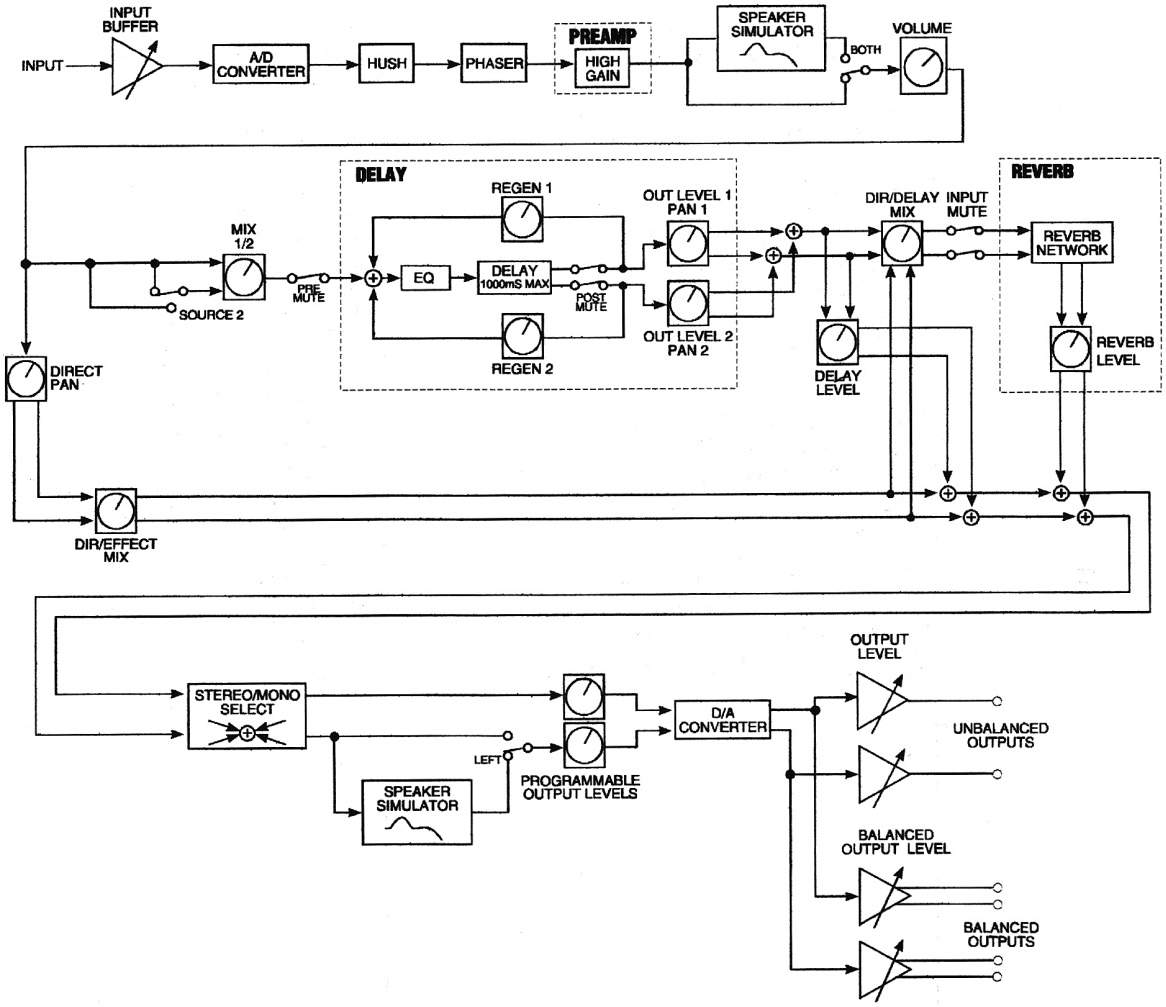

Liste des paramètres de la configuration PHAS, H-GAIN, DLY, REV.

FONCTION	LISTE DES PARAMETRES	VALEURS
GLOBAL	OUTPUT (Niveau de sortie)	Stéréo, Mono
	SPKR SIM (Verrouillage du simulateur de HP)	Unlock, Lock Off, Lock L, Lock B
	HUSH OFFSET	-10 dB à +30 dB
	MUTE	Off, On
MIXER	VOLUME (Niveau de sortie)	-∞ à 0 dB
	LEFT OUT LVL (Niveau de sortie gauche)	-∞ à +6 dB
	RIGHT OUT LVL (Niveau de sortie droit)	-∞ à +6 dB
	MIX (Rapport signal direct / effet)	DIR<0 à 100>EFF
	DIR PAN (Panoramique signal direct)	L<0 à 100>R
	DELAY LVL (Niveau de delay)	-∞ à +0 dB
	REVERB LVL (Niveau de réverb)	-∞ à +6 dB
HIGH GAIN	TUBE GAIN	Low, High
	GAIN (Niveau de gain)	12 dB à 78 dB
	VARIAC ADJUST (ajustement du Variac)	-6 dB à 0 dB
	BASS LVL (Niveau Post Bass)	-15 dB à +15 dB
	MID LVL (Niveau Post Médiums)	-15 dB à +15 dB
	TREBLE LVL (Niveau Post Aigus)	-15 dB à +15 dB
	PRESENCE LVL (Niveau Post Présence)	-15 dB à +15 dB
HUSH	HUSH (Actif/Inactif)	Out, In
	EXP THRESH (Seuil d'expansion)	-90 dB à -27 dB
PRE EQ (EXPERT)	LF LEVEL (Niveau)	-15 dB à +6 dB
	LF FREQ (Fréquence de coupure)	63 Hz à 500 Hz
	MID LEVEL (Niveau)	-15 dB à +12 dB
	MID FREQ (Fréquence centrale)	500 Hz à 4 kHz
	MID BW (Bande passante)	0,2 à 2 octaves
POST EQ (EXPERT)	BASS LVL (Niveau)	-15 dB à +15 dB
	BASS FREQ (Fréquence centrale)	63 Hz à 500 Hz
	BASS BW (Largeur de bande)	0,2 à 2 octaves
	MID LVL (Niveau)	-15 dB à +15 dB
	MID FREQ (Fréquence centrale)	250 Hz à 2 kHz
	MID BW (Largeur de bande)	0,2 à 2 octaves
	TREBLE LVL (Niveau)	-15 dB à +15 dB
	TREBLE FRQ (Fréquence centrale)	1 kHz à 8 kHz
	TREBLE BW (Largeur de bande)	0,2 à 2 octaves
	PRESENCE LVL (Niveau)	-15 dB à +15 dB
	PRESENCE FREQ (Fréquence centrale)	2 kHz à 8 kHz
	PRES BW (Largeur de bande)	0,2 à 2 octaves

Liste des paramètres de la configuration PHAS, H-GAIN, DLY, REV. (SUITE)

FONCTION	LISTE DES PARAMETRES	VALEURS
SPEAKER SIM	SPKR SIM (Statut)	Off, Left, Both
	SPKR TYPE (Type de HP)	15, 12, 10, 8, Full
	MIC POSITION (Position micro)	-15 dB à +15 dB
	REACTANCE	-15 dB à +15 dB
PHASER	PHASER (Statut)	Out, In
	DEPTH (Profondeur de modulation)	0 à 100
	RATE (Vitesse de modulation)	0 à 254
	RESONANCE (Régénération)	0 à 100
	STAGES (Nombre d'étages)	4, 6
DELAY	DELAY (Statut)	Muted, Active
	MUTE TYPE (Type de coupure)	Pre, Post, Both
	DELAY LVL (Niveau général)	-α à 0 dB
	MIX (Mixage Source 1/Source 2)	S1<0 à 100>S2
	SOURCE 2 (Sélection Source 2)	Dir, Voice 2
	DLY HF DAMP (Damping aigus)	0 à 99
	OUT LEVEL 1 (Niveau délai 1)	-α à 0 dB
	PAN 1 (Panoramique délai 1)	L<0 à 100>R
	DLY TIME 1 (Temps délai 1)	0 à 1000 ms
	REGEN 1 (Régénération délai 1)	-α à 0 dB
	OUT LEVEL 2 (Niveau délai 2)	-α à 0 dB
	PAN 2 (Panoramique délai 2)	L<0 à 100>R
	DLY TIME 2 (Temps délai 2)	0 à 1000 ms
	REGEN 2 (Régénération délai 2)	-α à 0 dB
REVERB	REV INPUT (Statut)	Muted, Active
	MIX (Mixage Direct/Delay)	Dir<0 à 100>DLY
	REVERB LVL (Niveau réverb)	-α à 0 dB
	REV DECAY (Temps de chute)	0 à 99
	REV HF DAMP (Damping aigus)	0 à 99

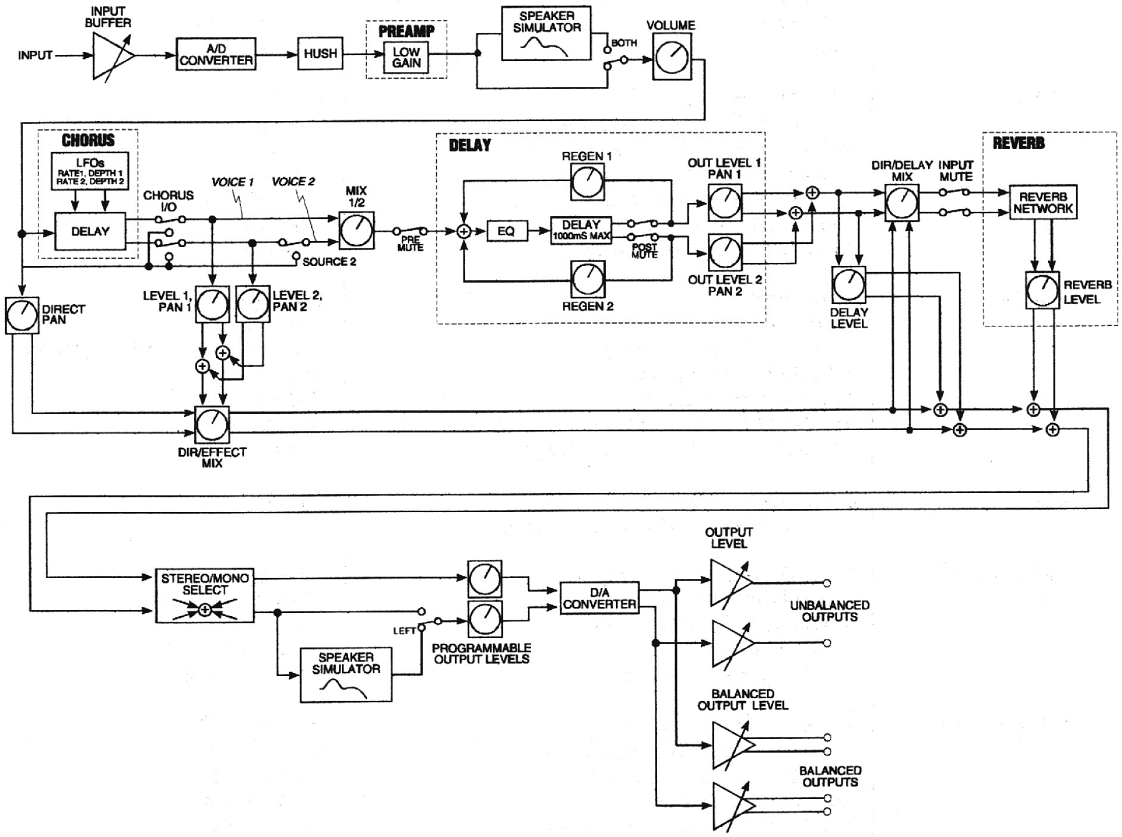
INPUT
INPUT BUFFER
A/D CONVERTER
HUSH
PREAMP
LOW GAIN
SPEAKER SIMULATOR
BOTH
VOLUME
CHORUS
LFOs
RATE 1, DEPTH 1
RATE 2, DEPTH 2
DELAY
CHORUS I/O
VOICE 1
VOICE 2
MIX 1/2
PRE MUTE
SOURCE 2
DIRECT PAN
LEVEL 1, PAN 1
LEVEL 2, PAN 2
DIR/EFFECT MIX
DELAY
REGEN 1
EQ
DELAY 1000mS MAX
POST MUTE
REGEN 2
OUT LEVEL 1 PAN 1
OUT LEVEL 2 PAN 2
DIR/DELAY MIX
INPUT MUTE
DELAY LEVEL
REVERB
REVERB NETWORK
REVERB LEVEL
STEREO/MONO SELECT
LEFT
SPEAKER SIMULATOR
PROGRAMMABLE OUTPUT LEVELS
D/A CONVERTER
OUTPUT LEVEL
UNBALANCED OUTPUTS
BALANCED OUTPUT LEVEL
BALANCED OUTPUTS

Liste des paramètres de la configuration L-GAIN, CRS, DLY, REV.

FONCTION	LISTE DES PARAMETRES	VALEURS
GLOBAL	OUTPUT (Niveau de sortie)	Stéréo, Mono
	SPKR SIM (Verrouillage du simulateur de HP)	Unlock, Lock Off, Lock L, Lock B
	HUSH OFFSET	-10 dB à +30 dB
	MUTE	Off, On
MIXER	VOLUME (Niveau de sortie)	-∞ à 0 dB
	LEFT OUT LVL (Niveau de sortie gauche)	-∞ à +6 dB
	RIGHT OUT LVL (Niveau de sortie droit)	-∞ à +6 dB
	MIX (Rapport signal direct / effet)	DIR<0 à 100>EFF
	DIR PAN (Panoramique signal direct)	L<0 à 100>R
	DELAY LVL (Niveau de delay)	-∞ à +0 dB
	REVERB LVL (Niveau de réverb)	-∞ à +6 dB
LOW GAIN	TUBE GAIN	Low, High
	GAIN (Niveau de gain)	12 dB à 78 dB
	TUBE (Type de distorsion)	Hard Clip, Soft Clip, Class A, Class B
	BASS LVL (Niveau Post Bass)	-15 dB à +15 dB
	MID LVL (Niveau Post Médiums)	-15 dB à +15 dB
	TREBLE LVL (Niveau Post Aigus)	-15 dB à +15 dB
	PRESENCE LVL (Niveau Post Présence)	-15 dB à +15 dB
HUSH	HUSH (Actif/Inactif)	Out, In
	EXP THRESH (Seuil d'expansion)	-90 dB à -27 dB
PRE EQ (EXPERT)	LF LEVEL (Niveau)	-15 dB à +6 dB
	LF FREQ (Fréquence de coupure)	63 Hz à 500 Hz
	MID LEVEL (Niveau)	-15 dB à +12 dB
	MID FREQ (Fréquence centrale)	500 Hz à 4 kHz
	MID BW (Bande passante)	0,2 à 2 octaves
POST EQ (EXPERT)	BASS LVL (Niveau)	-15 dB à +15 dB
	BASS FREQ (Fréquence centrale)	63 Hz à 500 Hz
	BASS BW (Largeur de bande)	0,2 à 2 octaves
	MID LVL (Niveau)	-15 dB à +15 dB
	MID FREQ (Fréquence centrale)	250 Hz à 2 kHz
	MID BW (Largeur de bande)	0,2 à 2 octaves
	TREBLE LVL (Niveau)	-15 dB à +15 dB
	TREBLE FRQ (Fréquence centrale)	1 kHz à 8 kHz
	TREBLE BW (Largeur de bande)	0,2 à 2 octaves
	PRESENCE LVL (Niveau)	-15 dB à +15 dB
	PRESENCE FREQ (Fréquence centrale)	2 kHz à 8 kHz
	PRES BW (Largeur de bande)	0,2 à 2 octaves

Liste des paramètres de la configuration L-GAIN, CRS, DLY, REV. (SUITE)

FONCTION	LISTE DES PARAMETRES	VALEURS
SPEAKER SIM	SPKR SIM (Statut)	Off, Left, Both
	SPKR TYPE (Type de HP)	15, 12, 10, 8, Full
	MIC POSITION (Position micro)	-15 dB à +15 dB
	REACTANCE	-15 dB à +15 dB
COMPRESSOR	COMPRESSOR (Statut)	In, Out
	COMP THRESH	-24 à 0 dB
	COMP ATTACK	1 ms à 75 ms
	COMP RELEASE	0,05 à 2 s
CHORUS	CHORUS (Statut)	Out, In
	LEVEL 1 (Niveau voie 1)	-∞ à 0 dB
	PAN 1 (Panoramique voie 1)	L<0 à 100>R
	DEPTH 1 (Profondeur modulation voie 1)	0 à 100
	RATE 1 (Vitesse modulation voie 1)	0 à 254
	DELAY 1 (Retard 1)	2 ms à 40 ms
	LEVEL 2 (Niveau voie 2)	-∞ à 0 dB
	PAN 2 (Panoramique voie 2)	L<0 à 100>R
	DEPTH 2 (Profondeur modulation voie 2)	0 à 100
	RATE 2 (Vitesse modulation voie 2)	0 à 254
	DELAY 2 (Retard 2)	2 ms à 40 ms
DELAY	DELAY (Statut)	Muted, Active
	MUTE TYPE (Type de coupure)	Pre, Post, Both
	DELAY LVL (Niveau général)	-∞ à 0 dB
	MIX (Mixage Source 1/Source 2)	S1<0 à 100>S2
	SOURCE 2 (Sélection Source 2)	Dir, Voice 2
	DLY HF DAMP (Damping aigus)	0 à 99
	OUT LEVEL 1 (Niveau délai 1)	-∞ à 0 dB
	PAN 1 (Panoramique délai 1)	L<0 à 100>R
	DLY TIME 1 (Temps délai 1)	0 à 1000 ms
	REGEN 1 (Régénération délai 1)	-∞ à 0 dB
	OUT LEVEL 2 (Niveau délai 2)	-∞ à 0 dB
	PAN 2 (Panoramique délai 2)	L<0 à 100>R
	DLY TIME 2 (Temps délai 2)	0 à 1000 ms
	REGEN 2 (Régénération délai 2)	-∞ à 0 dB
REVERB	REV INPUT (Statut)	Muted, Active
	MIX (Mixage Direct/Delay)	Dir<0 à 100>DLY
	REVERB LVL (Niveau réverb)	-∞ à 0 dB
	REV DECAY (Temps de chute)	0 à 99
	REV HF DAMP (Damping aigus)	0 à 99

Configuration L-GAIN, FLAN, DLY, REV

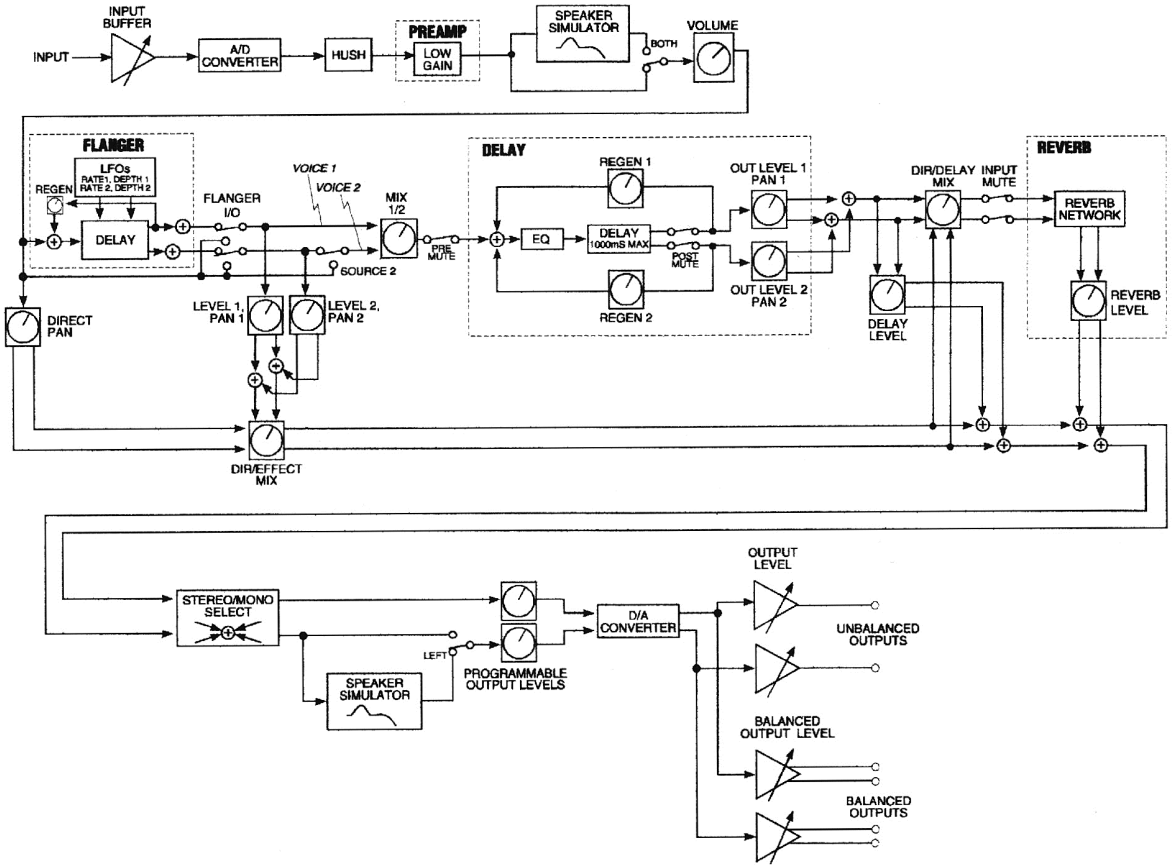

Liste des paramètres de la configuration L-GAIN, CRS, DLY, REV.

FONCTION	LISTE DES PARAMETRES	VALEURS
GLOBAL	OUTPUT (Niveau de sortie)	Stéréo, Mono
	SPKR SIM (Verrouillage du simulateur de HP)	Unlock, Lock Off, Lock L, Lock B
	HUSH OFFSET	-10 dB à +30 dB
	MUTE	Off, On
MIXER	VOLUME (Niveau de sortie)	-∞ à 0 dB
	LEFT OUT LVL (Niveau de sortie gauche)	-∞ à +6 dB
	RIGHT OUT LVL (Niveau de sortie droit)	-∞ à +6 dB
	MIX (Rapport signal direct / effet)	DIR<0 à 100>EFF
	DIR PAN (Panoramique signal direct)	L<0 à 100>R
	DELAY LVL (Niveau de delay)	-∞ à +0 dB
	REVERB LVL (Niveau de réverb)	-∞ à +6 dB
LOW GAIN	TUBE GAIN	Low, High
	GAIN (Niveau de gain)	12 dB à 78 dB
	TUBE (Type de distorsion)	Hard Clip, Soft Clip, Class A, Class B
	BASS LVL (Niveau Post Bass)	-15 dB à +15 dB
	MID LVL (Niveau Post Médiums)	-15 dB à +15 dB
	TREBLE LVL (Niveau Post Aigus)	-15 dB à +15 dB
	PRESENCE LVL (Niveau Post Présence)	-15 dB à +15 dB
HUSH	HUSH (Actif/Inactif)	Out, In
	EXP THRESH (Seuil d'expansion)	-90 dB à -27 dB
PRE EQ (EXPERT)	LF LEVEL (Niveau)	-15 dB à +6 dB
	LF FREQ (Fréquence de coupure)	63 Hz à 500 Hz
	MID LEVEL (Niveau)	-15 dB à +12 dB
	MID FREQ (Fréquence centrale)	500 Hz à 4 kHz
	MID BW (Bande passante)	0,2 à 2 octaves
POST EQ (EXPERT)	BASS LVL (Niveau)	-15 dB à +15 dB
	BASS FREQ (Fréquence centrale)	63 Hz à 500 Hz
	BASS BW (Largeur de bande)	0,2 à 2 octaves
	MID LVL (Niveau)	-15 dB à +15 dB
	MID FREQ (Fréquence centrale)	250 Hz à 2 kHz
	MID BW (Largeur de bande)	0,2 à 2 octaves
	TREBLE LVL (Niveau)	-15 dB à +15 dB
	TREBLE FRQ (Fréquence centrale)	1 kHz à 8 kHz
	TREBLE BW (Largeur de bande)	0,2 à 2 octaves
	PRESENCE LVL (Niveau)	-15 dB à +15 dB
	PRESENCE FREQ (Fréquence centrale)	2 kHz à 8 kHz
	PRES BW (Largeur de bande)	0,2 à 2 octaves

Liste des paramètres de la configuration L-GAIN, FLAN, DLY, REV. (SUITE)

FONCTION	LISTE DES PARAMETRES	VALEURS
SPEAKER SIM	SPKR SIM (Statut)	Off, Left, Both
	SPKR TYPE (Type de HP)	15, 12, 10, 8, Full
	MIC POSITION (Position micro)	-15 dB à +15 dB
	REACTANCE	-15 dB à +15 dB
COMPRESSOR	COMPRESSOR (Statut)	In, Out
	COMP THRESH	-24 à 0 dB
	COMP ATTACK	1 ms à 75 ms
	COMP RELEASE	0,05 à 2 s
FLANGER	FLANGER (Statut)	Out, In
	LEVEL 1 (Niveau voie 1)	-α à 0 dB
	PAN 1 (Panoramique voie 1)	L<0 à 100>R
	DEPTH 1 (Profondeur modulation voie 1)	0 à 100
	RATE 1 (Vitesse modulation voie 1)	0 à 254
	LEVEL 2 (Niveau voie 2)	-α à 0 dB
	PAN 2 (Panoramique voie 2)	L<0 à 100>R
	DEPTH 2 (Profondeur modulation voie 2)	0 à 100
	RATE 2 (Vitesse modulation voie 2)	0 à 254
	REGEN (Régénération)	-α à 0 dB
DELAY	DELAY (Statut)	Muted, Active
	MUTE TYPE (Type de coupure)	Pre, Post, Both
	DELAY LVL (Niveau général)	-α à 0 dB
	MIX (Mixage Source 1/Source 2)	S1<0 à 100>S2
	SOURCE 2 (Sélection Source 2)	Dir, Voice 2
	DLY HF DAMP (Damping aigus)	0 à 99
	OUT LEVEL 1 (Niveau délai 1)	-α à 0 dB
	PAN 1 (Panoramique délai 1)	L<0 à 100>R
	DLY TIME 1 (Temps délai 1)	0 à 1000 ms
	REGEN 1 (Régénération délai 1)	-α à 0 dB
	OUT LEVEL 2 (Niveau délai 2)	-α à 0 dB
	PAN 2 (Panoramique délai 2)	L<0 à 100>R
	DLY TIME 2 (Temps délai 2)	0 à 1000 ms
	REGEN 2 (Régénération délai 2)	-α à 0 dB
REVERB	REV INPUT (Statut)	Muted, Active
	MIX (Mixage Direct/Delay)	Dir<0 à 100>DLY
	REVERB LVL (Niveau réverb)	-α à 0 dB
	REV DECAY (Temps de chute)	0 à 99
	REV HF DAMP (Damping aigus)	0 à 99

Configuration L-GAIN, TREM, DLY, REV

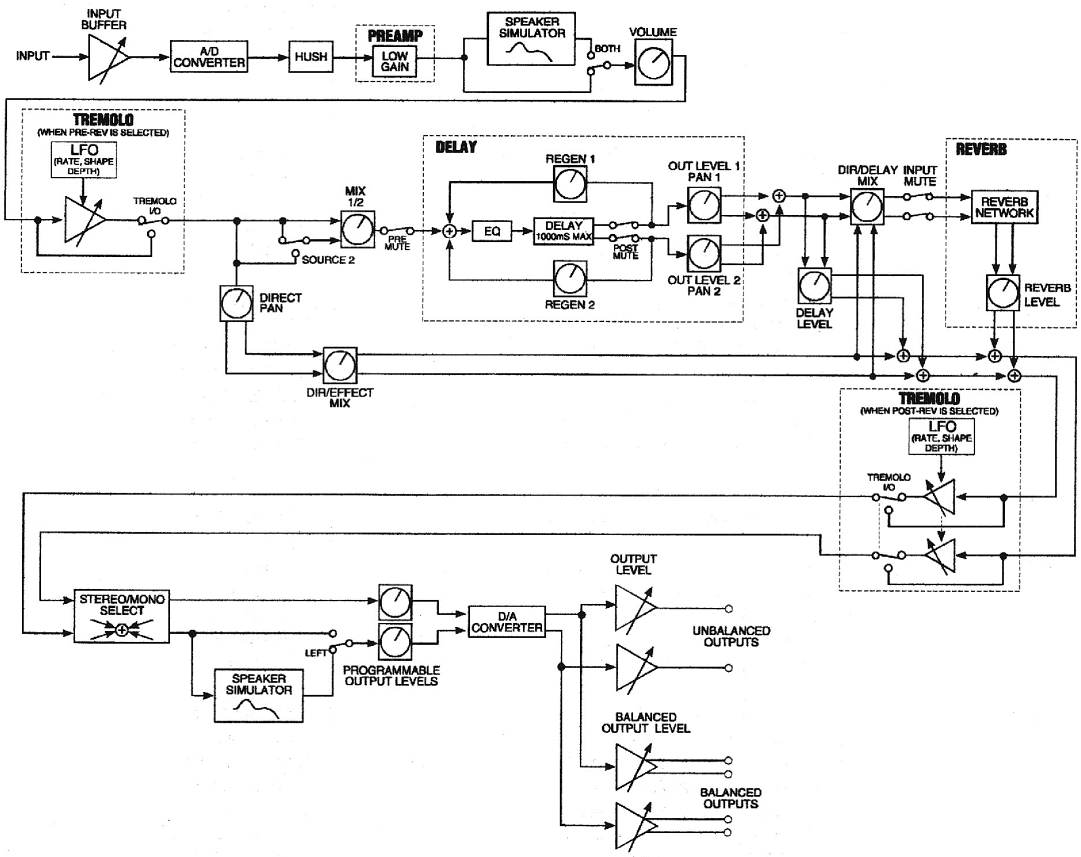

Liste des paramètres de la configuration L-GAIN, TREM, DLY, REV.

FONCTION	LISTE DES PARAMETRES	VALEURS
GLOBAL	OUTPUT (Niveau de sortie)	Stéréo, Mono
	SPKR SIM (Verrouillage du simulateur de HP)	Unlock, Lock Off, Lock L, Lock B
	HUSH OFFSET	-10 dB à +30 dB
	MUTE	Off, On
MIXER	VOLUME (Niveau de sortie)	-α à 0 dB
	LEFT OUT LVL (Niveau de sortie gauche)	-α à +6 dB
	RIGHT OUT LVL (Niveau de sortie droit)	-α à +6 dB
	MIX (Rapport signal direct / effet)	DIR<0 à 100>EFF
	DIR PAN (Panoramique signal direct)	L<0 à 100>R
	DELAY LVL (Niveau de delay)	-α à +0 dB
	REVERB LVL (Niveau de réverb)	-α à +6 dB
LOW GAIN	TUBE GAIN	Low, High
	GAIN (Niveau de gain)	12 dB à 78 dB
	TUBE (Type de distorsion)	Hard Clip, Soft Clip, Class A, Class B
	BASS LVL (Niveau Post Bass)	-15 dB à +15 dB
	MID LVL (Niveau Post Médiums)	-15 dB à +15 dB
	TREBLE LVL (Niveau Post Aigus)	-15 dB à +15 dB
	PRESENCE LVL (Niveau Post Présence)	-15 dB à +15 dB
HUSH	HUSH (Actif/Inactif)	Out, In
	EXP THRESH (Seuil d'expansion)	-90 dB à -27 dB
PRE EQ (EXPERT)	LF LEVEL (Niveau)	-15 dB à +6 dB
	LF FREQ (Fréquence de coupure)	63 Hz à 500 Hz
	MID LEVEL (Niveau)	-15 dB à +12 dB
	MID FREQ (Fréquence centrale)	500 Hz à 4 kHz
	MID BW (Bande passante)	0,2 à 2 octaves
POST EQ (EXPERT)	BASS LVL (Niveau)	-15 dB à +15 dB
	BASS FREQ (Fréquence centrale)	63 Hz à 500 Hz
	BASS BW (Largeur de bande)	0,2 à 2 octaves
	MID LVL (Niveau)	-15 dB à +15 dB
	MID FREQ (Fréquence centrale)	250 Hz à 2 kHz
	MID BW (Largeur de bande)	0,2 à 2 octaves
	TREBLE LVL (Niveau)	-15 dB à +15 dB
	TREBLE FRQ (Fréquence centrale)	1 kHz à 8 kHz
	TREBLE BW (Largeur de bande)	0,2 à 2 octaves
	PRESENCE LVL (Niveau)	-15 dB à +15 dB
	PRESENCE FREQ (Fréquence centrale)	2 kHz à 8 kHz
	PRES BW (Largeur de bande)	0,2 à 2 octaves

Liste des paramètres de la configuration L-GAIN, TREM, DLY, REV. (SUITE)

FONCTION	LISTE DES PARAMETRES	VALEURS
SPEAKER SIM	SPKR SIM (Statut)	Off, Left, Both
	SPKR TYPE (Type de HP)	15, 12, 10, 8, Full
	MIC POSITION (Position micro)	-15 dB à +15 dB
	REACTANCE	-15 dB à +15 dB
COMPRESSOR	COMPRESSOR (Statut)	In, Out
	COMP THRESH	-24 à 0 dB
	COMP ATTACK	1 ms à 75 ms
	COMP RELEASE	0,05 à 2 s
TREMOLO	TREMOLO (Statut)	Out, In
	LOCATION (Pré ou Post Réverb)	Pré-Rev, Post-Rev
	DEPTH (Profondeur de modulation)	0 à 100
	RATE (Vitesse de modulation)	0 à 254
	SHAPE (Forme de modulation)	Triangle, Square
DELAY	DELAY (Statut)	Muted, Active
	MUTE TYPE (Type de coupure)	Pre, Post, Both
	DELAY LVL (Niveau général)	-∝ à 0 dB
	MIX (Mixage Source 1/Source 2)	S1<0 à 100>S2
	SOURCE 2 (Sélection Source 2)	Dir, Voice 2
	DLY HF DAMP (Damping aigus)	0 à 99
	OUT LEVEL 1 (Niveau délai 1)	-∝ à 0 dB
	PAN 1 (Panoramique délai 1)	L<0 à 100>R
	DLY TIME 1 (Temps délai 1)	0 à 1000 ms
	REGEN 1 (Régénération délai 1)	-∝ à 0 dB
	OUT LEVEL 2 (Niveau délai 2)	-∝ à 0 dB
	PAN 2 (Panoramique délai 2)	L<0 à 100>R
	DLY TIME 2 (Temps délai 2)	0 à 1000 ms
	REGEN 2 (Régénération délai 2)	-∝ à 0 dB
REVERB	REV INPUT (Statut)	Muted, Active
	MIX (Mixage Direct/Delay)	Dir<0 à 100>DLY
	REVERB LVL (Niveau réverb)	-∝ à 0 dB
	REV DECAY (Temps de chute)	0 à 99
	REV HF DAMP (Damping aigus)	0 à 99

Configuration L-GAIN, PSHF, DLY, REV

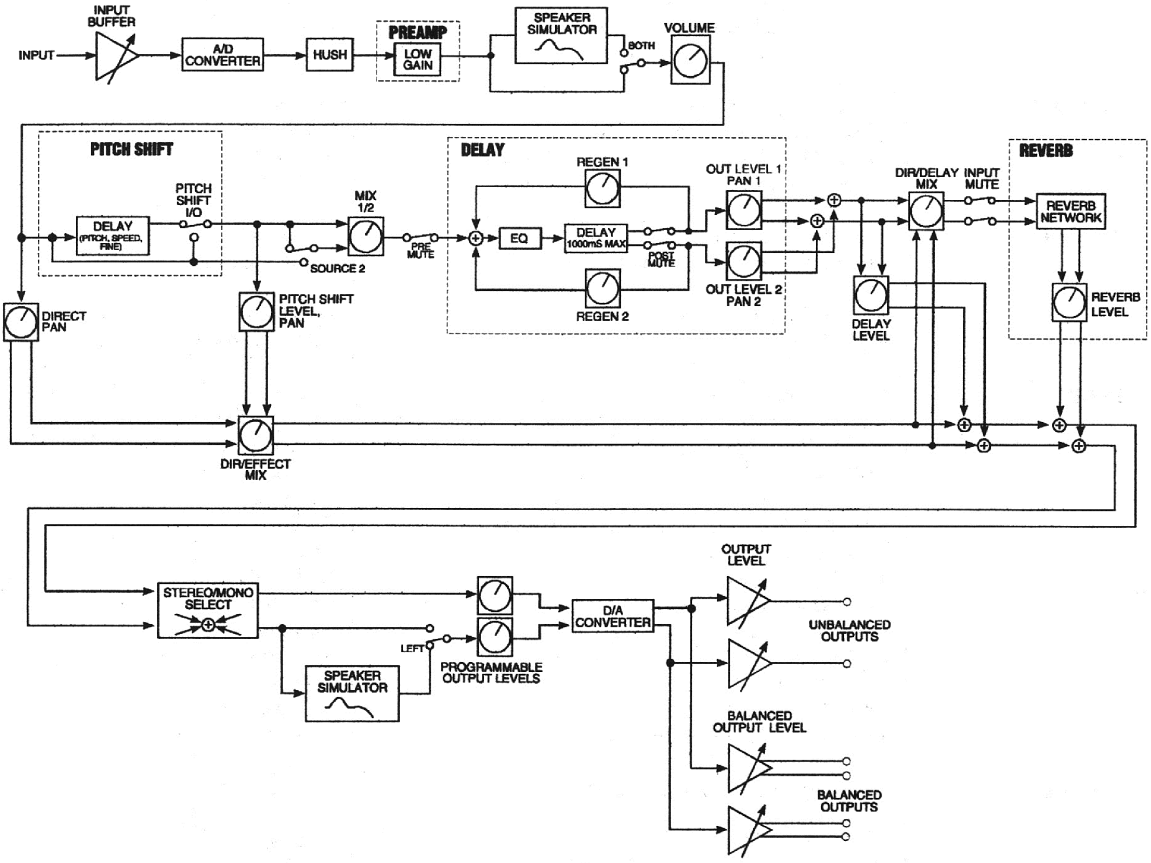

Liste des paramètres de la configuration L-GAIN, PSHF, DLY, REV.

FONCTION	LISTE DES PARAMETRES	VALEURS
GLOBAL	OUTPUT (Niveau de sortie)	Stéréo, Mono
	SPKR SIM (Verrouillage du simulateur de HP)	Unlock, Lock Off, Lock L, Lock B
	HUSH OFFSET	-10 dB à +30 dB
	MUTE	Off, On
MIXER	VOLUME (Niveau de sortie)	-α à 0 dB
	LEFT OUT LVL (Niveau de sortie gauche)	-α à +6 dB
	RIGHT OUT LVL (Niveau de sortie droit)	-α à +6 dB
	MIX (Rapport signal direct / effet)	DIR<0 à 100>EFF
	DIR PAN (Panoramique signal direct)	L<0 à 100>R
	DELAY LVL (Niveau de delay)	-α à +0 dB
	REVERB LVL (Niveau de réverb)	-α à +6 dB
LOW GAIN	TUBE GAIN	Low, High
	GAIN (Niveau de gain)	12 dB à 78 dB
	TUBE (Type de distorsion)	Hard Clip, Soft Clip, Class A, Class B
	BASS LVL (Niveau Post Bass)	-15 dB à +15 dB
	MID LVL (Niveau Post Médiums)	-15 dB à +15 dB
	TREBLE LVL (Niveau Post Aigus)	-15 dB à +15 dB
	PRESENCE LVL (Niveau Post Présence)	-15 dB à +15 dB
HUSH	HUSH (Actif/Inactif)	Out, In
	EXP THRESH (Seuil d'expansion)	-90 dB à -27 dB
PRE EQ (EXPERT)	LF LEVEL (Niveau)	-15 dB à +6 dB
	LF FREQ (Fréquence de coupure)	63 Hz à 500 Hz
	MID LEVEL (Niveau)	-15 dB à +12 dB
	MID FREQ (Fréquence centrale)	500 Hz à 4 kHz
	MID BW (Bande passante)	0,2 à 2 octaves
POST EQ (EXPERT)	BASS LVL (Niveau)	-15 dB à +15 dB
	BASS FREQ (Fréquence centrale)	63 Hz à 500 Hz
	BASS BW (Largeur de bande)	0,2 à 2 octaves
	MID LVL (Niveau)	-15 dB à +15 dB

Liste des paramètres de la configuration L-GAIN, PSHF, DLY, REV. (SUITE)

FONCTION	LISTE DES PARAMETRES	VALEURS
SPEAKER SIM	SPKR SIM (Statut)	Off, Left, Both
	SPKR TYPE (Type de HP)	15, 12, 10, 8, Full
	MIC POSITION (Position micro)	-15 dB à +15 dB
	REACTANCE	-15 dB à +15 dB
COMPRESSOR	COMPRESSOR (Statut)	In, Out
	COMP THRESH	-24 à 0 dB
	COMP ATTACK	1 ms à 75 ms
	COMP RELEASE	0,05 à 2 s
PITCH SHIFT	PITCH SHIFT (Statut)	Out, In
	LEVEL (Volume du Pitch Shift)	-∞ à 0 dB
	PAN (Panoramique du Pitch Shift)	L<0 à 100>R
	PITCH (Réglage 20/100°)	-2400 à +1200
	FINE (Réglage fin 1/100°)	-20 à +20
	SPEED (Vitesse du Pitch Shift)	Slow, Médium, Fast
DELAY	DELAY (Statut)	Muted, Active
	MUTE TYPE (Type de coupure)	Pre, Post, Both
	DELAY LVL (Niveau général)	-∞ à 0 dB
	MIX (Mixage Source 1/Source 2)	S1<0 à 100>S2
	SOURCE 2 (Sélection Source 2)	Dir, Voice 2
	DLY HF DAMP (Damping aigus)	0 à 99
	OUT LEVEL 1 (Niveau délai 1)	-∞ à 0 dB
	PAN 1 (Panoramique délai 1)	L<0 à 100>R
	DLY TIME 1 (Temps délai 1)	0 à 1000 ms
	REGEN 1 (Régénération délai 1)	-∞ à 0 dB
	OUT LEVEL 2 (Niveau délai 2)	-∞ à 0 dB
	PAN 2 (Panoramique délai 2)	L<0 à 100>R
	DLY TIME 2 (Temps délai 2)	0 à 1000 ms
	REGEN 2 (Régénération délai 2)	-∞ à 0 dB
REVERB	REV INPUT (Statut)	Muted, Active
	MIX (Mixage Direct/Delay)	Dir<0 à 100>DLY
	REVERB LVL (Niveau réverb)	-∞ à 0 dB
	REV DECAY (Temps de chute)	0 à 99
	REV HF DAMP (Damping aigus)	0 à 99

Configuration WAH, L-GAIN, DLY, REV

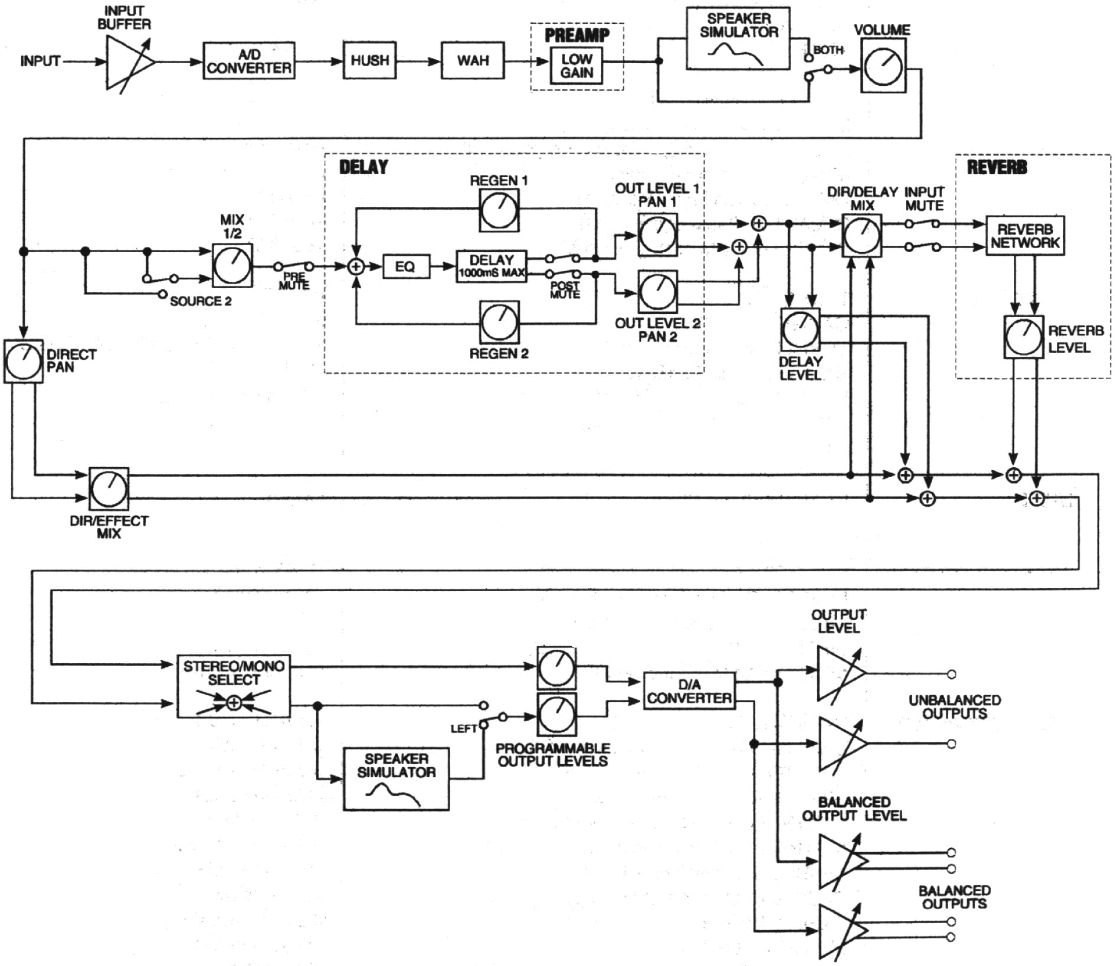

Liste des paramètres de la configuration WAH, L-GAIN, DLY, REV.

FONCTION	LISTE DES PARAMETRES	VALEURS
GLOBAL	OUTPUT (Niveau de sortie)	Stéréo, Mono
	SPKR SIM (Verrouillage du simulateur de HP)	Unlock, Lock Off, Lock L, Lock B
	HUSH OFFSET	-10 dB à +30 dB
	MUTE	Off, On
MIXER	VOLUME (Niveau de sortie)	-∞ à 0 dB
	LEFT OUT LVL (Niveau de sortie gauche)	-∞ à +6 dB
	RIGHT OUT LVL (Niveau de sortie droit)	-∞ à +6 dB
	MIX (Rapport signal direct / effet)	DIR<0 à 100>EFF
	DIR PAN (Panoramique signal direct)	L<0 à 100>R
	DELAY LVL (Niveau de delay)	-∞ à +0 dB
	REVERB LVL (Niveau de réverb)	-∞ à +6 dB
LOW GAIN	TUBE GAIN	Low, High
	GAIN (Niveau de gain)	12 dB à 78 dB
	TUBE (Type de distorsion)	Hard Clip, Soft Clip, Class A, Class B
	BASS LVL (Niveau Post Bass)	-15 dB à +15 dB
	MID LVL (Niveau Post Médiums)	-15 dB à +15 dB
	TREBLE LVL (Niveau Post Aigus)	-15 dB à +15 dB
	PRESENCE LVL (Niveau Post Présence)	-15 dB à +15 dB
HUSH	HUSH (Actif/Inactif)	Out, In
	EXP THRESH (Seuil d'expansion)	-90 dB à -27 dB
PRE EQ (EXPERT)	LF LEVEL (Niveau)	-15 dB à +6 dB
	LF FREQ (Fréquence de coupure)	63 Hz à 500 Hz
	MID LEVEL (Niveau)	-15 dB à +12 dB
	MID FREQ (Fréquence centrale)	500 Hz à 4 kHz
	MID BW (Bande passante)	0,2 à 2 octaves
POST EQ (EXPERT)	BASS LVL (Niveau)	-15 dB à +15 dB
	BASS FREQ (Fréquence centrale)	63 Hz à 500 Hz
	BASS BW (Largeur de bande)	0,2 à 2 octaves
	MID LVL (Niveau)	-15 dB à +15 dB

Liste des paramètres de la configuration WAH, L-GAIN, DLY, REV. (SUITE)

FONCTION	LISTE DES PARAMETRES	VALEURS
SPEAKER SIM	SPKR SIM (Statut)	Off, Left, Both
	SPKR TYPE (Type de HP)	15, 12, 10, 8, Full
	MIC POSITION (Position micro)	-15 dB à +15 dB
	REACTANCE	-15 dB à +15 dB
COMPRESSOR	COMPRESSOR (Statut)	In, Out
	COMP THRESH	-24 à 0 dB
	COMP ATTACK	1 ms à 75 ms
	COMP RELEASE	0,05 à 2 s
WAH-WAH	WAH-WAH (Statut)	Out, In
	WAH FREQ (Sélection fréquence)	310 Hz à 2,7 kHz
DELAY	DELAY (Statut)	Muted, Active
	MUTE TYPE (Type de coupure)	Pre, Post, Both
	DELAY LVL (Niveau général)	-α à 0 dB
	MIX (Mixage Source 1/Source 2)	S1<0 à 100>S2
	SOURCE 2 (Sélection Source 2)	Dir, Voice 2
	DLY HF DAMP (Damping aigus)	0 à 99
	OUT LEVEL 1 (Niveau délai 1)	-α à 0 dB
	PAN 1 (Panoramique délai 1)	L<0 à 100>R
	DLY TIME 1 (Temps délai 1)	0 à 1000 ms
	REGEN 1 (Régénération délai 1)	-α à 0 dB
	OUT LEVEL 2 (Niveau délai 2)	-α à 0 dB
	PAN 2 (Panoramique délai 2)	L<0 à 100>R
	DLY TIME 2 (Temps délai 2)	0 à 1000 ms
	REGEN 2 (Régénération délai 2)	-α à 0 dB
REVERB	REV INPUT (Statut)	Muted, Active
	MIX (Mixage Direct/Delay)	Dir<0 à 100>DLY
	REVERB LVL (Niveau réverb)	-α à 0 dB
	REV DECAY (Temps de chute)	0 à 99
	REV HF DAMP (Damping aigus)	0 à 99

Configuration PHASE, L-GAIN, DLY, REV

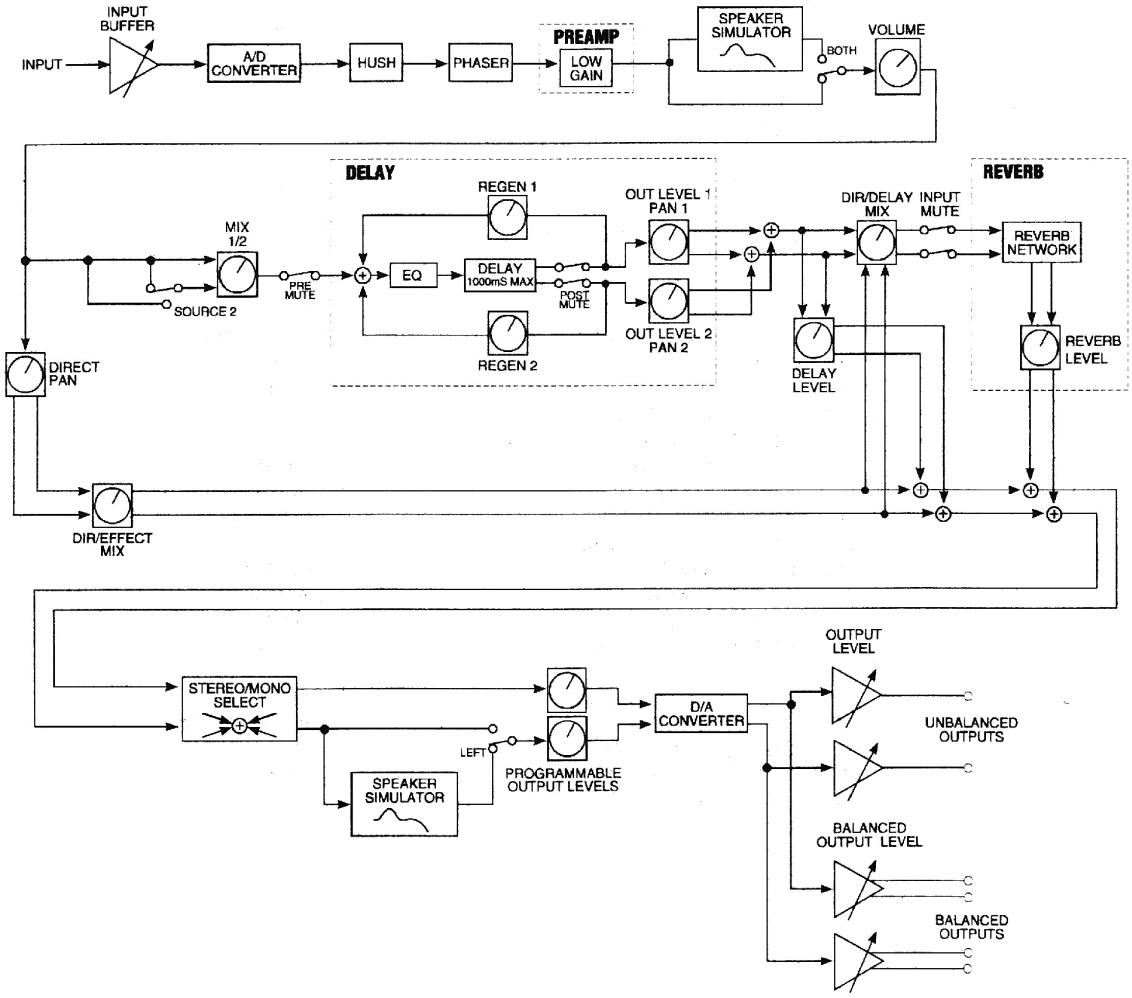

Liste des paramètres de la configuration PHASE, L-GAIN, DLY, REV.

FONCTION	LISTE DES PARAMETRES	VALEURS
GLOBAL	OUTPUT (Niveau de sortie)	Stéréo, Mono
	SPKR SIM (Verrouillage du simulateur de HP)	Unlock, Lock Off, Lock L, Lock B
	HUSH OFFSET	-10 dB à +30 dB
	MUTE	Off, On
MIXER	VOLUME (Niveau de sortie)	-∞ à 0 dB
	LEFT OUT LVL (Niveau de sortie gauche)	-∞ à +6 dB
	RIGHT OUT LVL (Niveau de sortie droit)	-∞ à +6 dB
	MIX (Rapport signal direct / effet)	DIR<0 à 100>EFF
	DIR PAN (Panoramique signal direct)	L<0 à 100>R
	DELAY LVL (Niveau de delay)	-∞ à +0 dB
	REVERB LVL (Niveau de réverb)	-∞ à +6 dB
LOW GAIN	TUBE GAIN	Low, High
	GAIN (Niveau de gain)	12 dB à 78 dB
	TUBE (Type de distorsion)	Hard Clip, Soft Clip, Class A, Class B
	BASS LVL (Niveau Post Bass)	-15 dB à +15 dB
	MID LVL (Niveau Post Médiums)	-15 dB à +15 dB
	TREBLE LVL (Niveau Post Aigus)	-15 dB à +15 dB
	PRESENCE LVL (Niveau Post Présence)	-15 dB à +15 dB
HUSH	HUSH (Actif/Inactif)	Out, In
	EXP THRESH (Seuil d'expansion)	-90 dB à -27 dB
PRE EQ (EXPERT)	LF LEVEL (Niveau)	-15 dB à +6 dB
	LF FREQ (Fréquence de coupure)	63 Hz à 500 Hz
	MID LEVEL (Niveau)	-15 dB à +12 dB
	MID FREQ (Fréquence centrale)	500 Hz à 4 kHz
	MID BW (Bande passante)	0,2 à 2 octaves
POST EQ (EXPERT)	BASS LVL (Niveau)	-15 dB à +15 dB
	BASS FREQ (Fréquence centrale)	63 Hz à 500 Hz
	BASS BW (Largeur de bande)	0,2 à 2 octaves
	MID LVL (Niveau)	-15 dB à +15 dB

Liste des paramètres de la configuration PHAS, L-GAIN, DLY, REV. (SUITE)

FONCTION	LISTE DES PARAMETRES	VALEURS
SPEAKER SIM	SPKR SIM (Statut)	Off, Left, Both
	SPKR TYPE (Type de HP)	15, 12, 10, 8, Full
	MIC POSITION (Position micro)	-15 dB à +15 dB
	REACTANCE	-15 dB à +15 dB
COMPRESSOR	COMPRESSOR (Statut)	In, Out
	COMP THRESH	-24 à 0 dB
	COMP ATTACK	1 ms à 75 ms
	COMP RELEASE	0,05 à 2 s
PHASER	PHASER (Statut)	Out, In
	DEPTH (Profondeur de modulation)	0 à 100
	RATE (Vitesse de modulation)	0 à 254
	RESONANCE (Régénération)	0 à 100
	STAGES (Nombre d'étages)	4, 6
DELAY	DELAY (Statut)	Muted, Active
	MUTE TYPE (Type de coupure)	Pre, Post, Both
	DELAY LVL (Niveau général)	-∝ à 0 dB
	MIX (Mixage Source 1/Source 2)	S1<0 à 100>S2
	SOURCE 2 (Sélection Source 2)	Dir, Voice 2
	DLY HF DAMP (Damping aigus)	0 à 99
	OUT LEVEL 1 (Niveau délai 1)	-∝ à 0 dB
	PAN 1 (Panoramique délai 1)	L<0 à 100>R
	DLY TIME 1 (Temps délai 1)	0 à 1000 ms
	REGEN 1 (Régénération délai 1)	-∝ à 0 dB
	OUT LEVEL 2 (Niveau délai 2)	-∝ à 0 dB
	PAN 2 (Panoramique délai 2)	L<0 à 100>R
	DLY TIME 2 (Temps délai 2)	0 à 1000 ms
	REGEN 2 (Régénération délai 2)	-∝ à 0 dB
REVERB	REV INPUT (Statut)	Muted, Active
	MIX (Mixage Direct/Delay)	Dir<0 à 100>DLY
	REVERB LVL (Niveau réverb)	-∝ à 0 dB
	REV DECAY (Temps de chute)	0 à 99
	REV HF DAMP (Damping aigus)	0 à 99

8.UTILISATION DU VOODU VALVE

Sélection d'un Preset

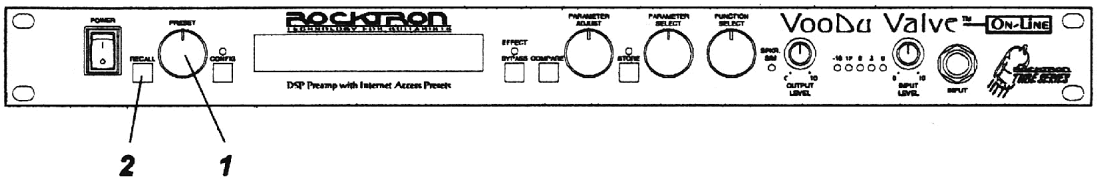

Etape 1: Tournez la molette jusqu'au preset choisi. L'afficheur indiquera alternativement le numéro et titre du preset, et la mention "PRESS RECALL FOR" ("pressez RECALL pour avoir...").

29 PRESET TITLE		PRESS RECALL FOR

Etape 2: Pressez le bouton RECALL pour obtenir le preset sélectionné.

29 PRESET TITLE

Changement les paramètres d'un preset

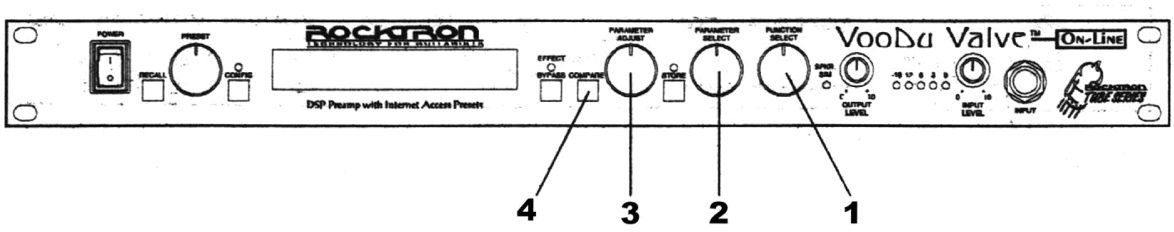

Etape 1: Tournez la molette FUNCTION SELECT pour choisir la fonction qui contient le paramètre à modifier.

****REVERB****

Etape 2: Tournez la molette PARAMETER SELECT pour choisir le paramètre à modifier.

REV DECAY 59

Etape 3: Tournez la molette PARAMETER ADJUST pour modifier la valeur du paramètre.

REV DECAY 32

Etape 4: Le bouton COMPARE peut être utilisé pour comparer le son avec la valeur enregistrée et le son avec la valeur modifiée.

REV DECAY 59

Mémorisation des paramètres modifiés d'un preset

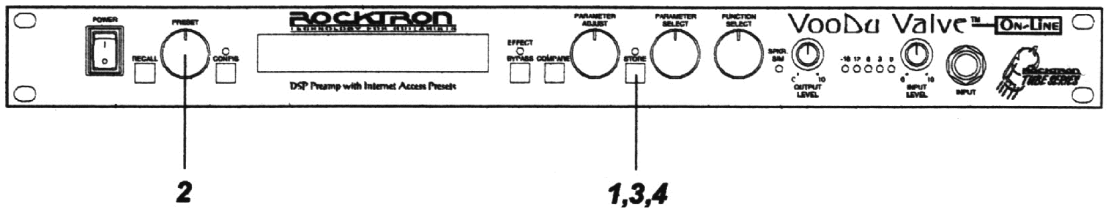

Etape 1: Lorsque s'affiche une fonction ou le titre d'un paramètre, appuyez sur le bouton STORE pour commencer la procédure de mémorisation.
L'afficheur indiquera alternativement le numéro et nom du preset destinataire, et la mention "STORE AT PRESET" ("enregistrer dans le preset...").



Etape 2: Tournez la molette PRESET pour choisir le numéro du preset à enregistrer avec les nouvelles valeurs des paramètres (si vous voulez sauvegarder ces valeurs dans le preset en cours, cette étape n'est pas nécessaire).
L'afficheur continue d'indiquer alternativement le preset destinataire et la mention "STORE AT PRESET".



Note: Si vous tournez la molette FUNCTION SELECT à ce niveau, la procédure d'enregistrement est abandonnée.

Etape 3: Pressez le bouton STORE une seconde fois pour valider la sauvegarde dans le preset destinataire. L'afficheur indiquera brièvement "STORED" ("enregistré...") puis se stabilisera sur le numéro et le titre du preset destinataire.



Note: Si vous changez de preset avant d'avoir accompli l'étape 3, toutes les modifications effectuées seront perdues. Avant de changer de preset, assurez vous de voir la mention "STORED".

Etape 4: Après la sauvegarde des valeurs modifiées, l'afficheur du Voodu Valve indiquera la mention "COPY TITLE TOO ?" ("copier aussi le titre ?").
Ce message ne s'affiche qu'après une sauvegarde dans un NOUVEAU preset et vous permet de copier le titre du preset d'origine dans le preset destinataire. Pour copier ce titre, pressez une troisième fois le bouton STORE et l'afficheur indiquera à nouveau brièvement "STORED".



Si vous ne voulez pas copier le titre du preset, sortez de la procédure d'enregistrement en tournant la molette PRESET ou FUNCTION SELECT.

Sélection d'une configuration

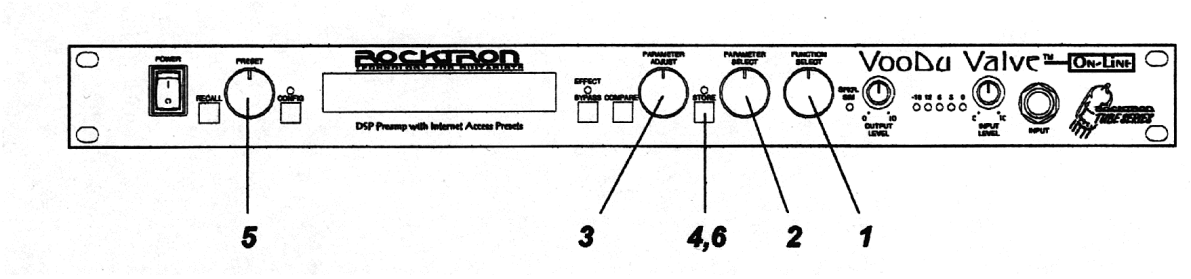

Etape 1: Pour sélectionner une nouvelle configuration, tournez la molette FUNCTION SELECT dans le sens des aiguilles d'une montre jusqu'à ce que le Voodu Valve affiche "CONFIG SELECT".

CONFIG SELECT

Etape 2: Tournez la molette PARAMETER SELECT dans le sens des aiguilles d'une montre pour afficher la configuration en cours.

H-GAIN, CRS, DLY, REV

Etape 3: Tournez la molette PARAMETER ADJUST pour sélectionner la configuration désirée (la LED STORE se mettra à clignoter indiquant que le paramètre a changé).

WAH, L-GAIN, DLY, REV

Note: La nouvelle configuration ne prendra effet qu'après avoir été enregistrée.

Etape 4: Pressez le bouton STORE pour commencer la procédure de mémorisation. Le Voodu Valve affichera alternativement le numéro/titre du preset destinataire et la mention "STORE AT PRESET".

29 PRESET TITLE | **STORE AT PRESET**

Etape 5: Tournez la molette PRESET pour choisir le preset destinataire de la nouvelle configuration (si vous voulez enregistrer la configuration pour le preset en cours, cette étape n'est pas nécessaire). L'afficheur continue d'indiquer alternativement le preset destinataire et la mention "STORE AT PRESET"



Etape 6: Pressez le bouton STORE une seconde fois pour valider la sauvegarde de la configuration choisie dans le preset sélectionné. Le Voodu Valve affichera brièvement la mention "STORED".



Note: *Lorsqu'une nouvelle configuration est enregistrée dans un preset, les valeurs de chaque paramètre restent identiques à celles contenues dans le preset d'origine. Seules les valeurs des paramètres des NOUVELLES fonctions prennent des valeurs par défaut.*

Edition du titre d'un preset

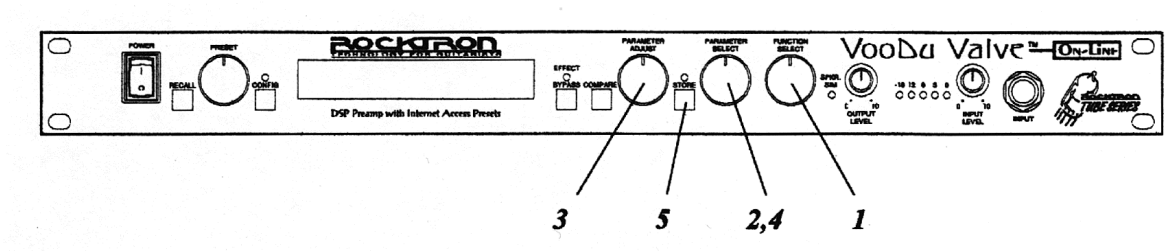

Etape 1: Pour commencer la fonction d'édition du titre, tournez la molette FUNCTION SELECT dans le sens des aiguilles d'une montre jusqu'à ce que le Voodu Valve affiche la mention "TITLE EDIT"

****TITLE EDIT****

Etape 2: Tournez la molette PARAMETER SELECT dans le sens des aiguilles d'une montre pour commencer l'édition du titre. Cette molette permet aussi de sélectionner le caractère à modifier. Une virgule clignotante suit le caractère choisi.

57 P.RESET TITLE

Virgule clignotante

Etape 3: Tournez la molette PARAMETER ADJUST pour modifier le caractère sélectionné.

57 M.RESET TITLE

Etape 4: Pour changer le caractère suivant, tournez la molette PARAMETER SELECT d'un cran vers la droite. La virgule décimale clignotante se place après le prochain caractère.

57 MR.ESET TITLE

Etape 5: Une fois tous les caractères modifiés, pressez le bouton STORE pour mémoriser le nouveau titre. Le Voodu Valve affiche brièvement la mention "STORED".



***Note**: Le bouton STORE doit être pressé pour sauvegarder le nouveau titre.*
Quitter la fonction d'édition du titre avant de presser sur le bouton STORE entraîne l'effacement de toutes les modifications apportées au titre.

De plus, après avoir affiché "STORED", le Voodu Valve reste dans le mode d'édition du titre. Vous pouvez alors soit:
- Tournez la molette PRESET pour afficher et éditer d'autres titres de preset.
- Tournez la molette FUNCTION SELECT pour sortir de la fonction d'édition du titre.

Assignations de contrôleur MIDI

La fonction d'assignation de contrôleur permet à certains paramètres du Voodu Valve d'être commandés par un contrôleur MIDI en temps réel au moyen d'une pédale d'expression.
Dans cette fonction, vous pouvez aussi déterminer les valeurs minimum et maximum du paramètre que le contrôleur ne peut dépasser. Par exemple, en utilisant une pédale d'expression via un Rocktron All Access pour contrôler le paramètre PITCH, vous pouvez fixer une limite maximum de +300 et une limite minimum de -200, même si la plage actuelle du paramètre va de -2400 à +1200.
Jusqu'à huit contrôleurs peuvent être assignés pour chaque preset.

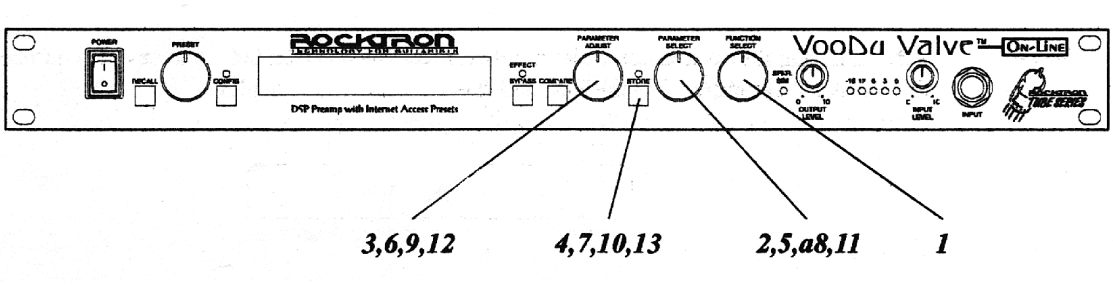

Etape 1: Tournez la molette FUNCTION SELECT dans le sens des aiguilles d'une montre jusqu'à la mention "CONTROLLER ASSIGN".

CONTROLLER ASSIG

Etape 2: Tournez la molette PARAMETER SELECT afin de choisir le premier paramètre de la fonction Controller Assign. Ce paramètre vous permet de sélectionner un numéro de contrôle correspondant au paramètre NUMB 1.

NUMB1	**XXX**

Note: *Pour le paramètre NUMB 1 seulement, une option supplémentaire ("ADJ") permet d'assigner directement le contrôle de ce paramètre à la molette PARAMETER ADJUST lorsque le Voodu Valve affiche le nom du preset.*
Cela vous permettra d'accéder rapidement à un paramètre que vous changez fréquemment en cours de jeu sans avoir à défiler les divers niveaux des menus.

Etape 3: Tournez la molette PARAMETER ADJUST pour choisir le numéro du contrôleur qui sera assigné au paramètre PARA 1. Un numéro entre 0 et 120 peut être sélectionné, aussi bien que la position OFF (pas de réponse au contrôle MIDI). Vérifiez que le numéro choisi pour ce paramètre correspond bien au numéro de contrôleur du transmetteur MIDI.



Etape 4: Après avoir choisi le numéro du contrôleur, pressez le bouton STORE pour sauvegarder le numéro pour le paramètre NUMB 1. L'afficheur indique brièvement "STORED".



Etape 5: Tournez la molette PARAMETER SELECT d'un cran vers la droite afin de visualiser quel est le paramètre actuellement assigné au contrôle
NUMB 1.



Etape 6: Tournez la molette PARAMETER ADJUST pour faire défiler les paramètres disponibles pour la configuration en cours.



Etape 7: Après avoir choisi le paramètre que vous voulez assigner à un contrôleur, pressez le bouton STORE pour le sauvegarder. Le Voodu Valve affichera brièvement "STORED".



Note: *Le Voodu Valve vous permet de sélectionner les valeurs minimum et maximum que le paramètre ne peut dépasser. Par exemple, si un paramètre à une plage de valeurs entre -α et 0 dB, et que vous voulez que ce paramètre varie seulement entre -12 dB et -2 dB, vous devez choisir une valeur minimum de -12 et une valeur maximum de -2 au moyen des paramètres Upper et Lower Limit. Lorsque un paramètre est enregistré dans la fonction Controller Assign (Etape 7), ses valeurs limites sont automatiquement la plus haute et la plus basse.*

Etape 8: Tournez la molette PARAMETER SELECT d'un cran vers la droite afin de visualiser la valeur maximum pour le paramètre PARA 1.

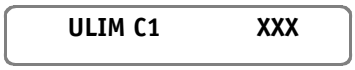

Etape 9: Utilisez la molette PARAMETER ADJUST pour régler la valeur maximum que le contrôleur MIDI ne pourra dépasser.

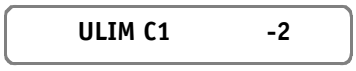

Etape 10: Pressez ensuite le bouton STORE pour mémoriser cette valeur.
L'afficheur indiquera brièvement "STORED".



Etape 11: Tournez la molette PARAMETER SELECT d'un cran vers la droite afin de visualiser la valeur minimum pour le paramètre PARA 1.

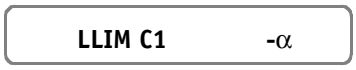

Etape 12: Utilisez la molette PARAMETER ADJUST pour régler la valeur minimum que le contrôleur MIDI ne pourra dépasser.

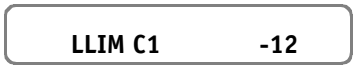

Etape 13: Pressez ensuite le bouton STORE pour mémoriser cette valeur.
L'afficheur indiquera brièvement "STORED".



Note: *Il suffit de répéter les étapes 1 à 13 pour les sept autres contrôleurs disponibles. Pour sortir de la fonction Controller Assign à tout moment, tournez simplement la molette PRESET ou FUNCTION SELECT.*
Seuls les changements enregistrés seront sauvegardés dans ce cas.

Tap Delay

Le Voodu Valve vous permet de modifier les valeurs de temps pour les Delais 1 et 2 pendant que vous jouez, en connectant un footswitch de type fugitif à la prise jack FOOTSWITCH de la face arrière. Lorsque la fonction footswitch est activée, le Voodu Valve détecte le temps écoulé entre deux pressions sur le footswitch et affecte cette valeur aux délais. Le Voodu Valve ne reconnaît que des intervalles de temps inférieurs à une seconde.
Si plus d'une seconde s'est écoulé depuis la première pression, il faut à nouveau deux pressions pour enregistrer le nouveau temps.
Après que le Voodu Valve est détecté le temps entre chaque pression, il multiplie ou divise ce temps par le type de note enregistré pour chacun des paramètres des DELAY 1 et DELAY 2 dans la fonction Footswitch. Les temps de délai peuvent être:

. 1/4 du temps de référence (double croche)..... SIXTEEN
. 1/2 du temps de référence (croche) ..... EIGHT
. 1/3 du temps de référence (triolet de croches)..... TRIPLET
. Egal au temps de référence (noire)..... QUARTER
. 2 fois le temps de référence (blanche) ..... HALF
. 4 fois le temps de référence (ronde) ..... WHOLE

Le temps de délai maximum que propose le Voodu Valve est 1000ms. Ainsi, le Tap Delay prendra par défaut une valeur inférieure si le temps entre les pressions conduit à un délai supérieur à 1000ms. Par exemple, si WHOLE est choisi pour le DELAY 1 et que le temps entre les pressions est 300ms, le temps de retard devrait être 1200ms (4x 300ms). Comme le délai maximum est de 1000ms, le Voodu Valve utilise par défaut la multiplication inférieure (HALF) pour donner un délai égal à deux fois le délai détecté (600ms). Si le délai était encore supérieur à 1000ms, l'unité choisirait alors la multiplication QUARTER.
La valeur NONE pour le Delay 1 et le Delay 2 désactive la reconnaissance du Tap Delay.

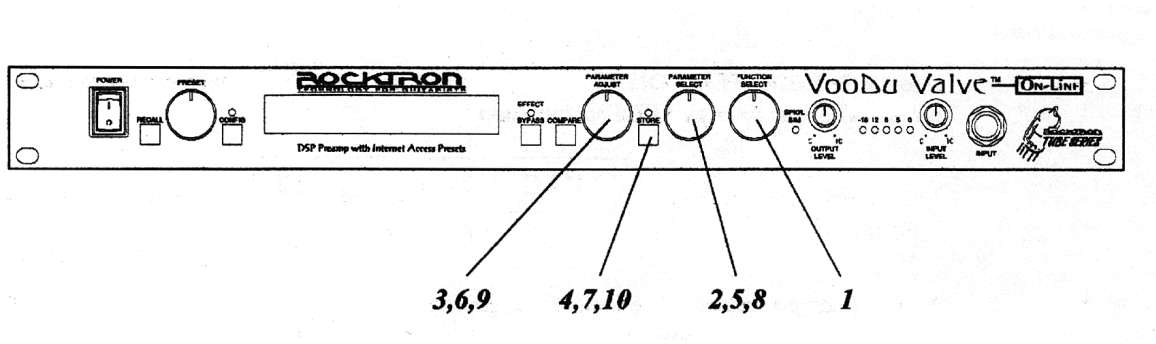

Etape 1: Tournez la molette FUNCTION SELECT dans le sens des aiguilles d'une montre jusqu'à trouver la mention "FOOTSWITCH".

** FOOTSWITCH **

Etape 2: Tournez la molette PARAMETER SELECT d'un cran vers la droite afin de visualiser le TYPE actuel de Footswitch (normalement fermé ou ouvert).

TYPE	NORM OPEN

Le TYPE de Footswitch est un paramètre global (le même pour tous les presets).

Etape 3: Tournez la molette PARAMETER ADJUST pour choisir le TYPE de Footswitch que vous voulez utiliser ("OPEN" ou "CLOSE").



Etape 4: Pressez le bouton STORE pour mémoriser votre choix. L'afficheur indiquera brièvement "STORED".



Etape 5: Tournez la molette PARAMETER SELECT d'un cran vers la droite pour visualiser l'état actuel du DELAY 1.



Etape 6: Tournez la molette PARAMETER ADJUST pour changer l'état actuel du DELAY 1.



Etape 7: Pressez le bouton STORE pour sauvegarder votre choix. L'afficheur indique brièvement "STORED".



Etape 8: Tournez la molette PARAMETER SELECT d'un cran vers la droite pour visualiser l'état actuel du DELAY 2.



Etape 9: Tournez la molette PARAMETER ADJUST pour changer l'état actuel du DELAY 2.



Etape 10: Pressez le bouton STORE pour sauvegarder votre choix. L'afficheur indique brièvement "STORED".



Les paramètres du DELAY 1 et du DELAY 2 peuvent être sauvegardés différemment pour chaque preset.

Program Changes

La fonction Program Changes permet à différents numéros de programme MIDI d'être assignés aux numéros des presets du Voodu Valve. Par exemple, le numéro de programme MIDI #58 peut être affecté au preset #34 du Voodu Valve. Ainsi quand le programme #58 est sélectionné par un appareil de transmission MIDI (comme le pédalier Rocktron All Access par exemple), le preset #34 est "appelé" sur le Voodu Valve.
La table des correspondances est préprogrammée avec une correspondance directe (le programme MIDI #1 correspond au preset #1 du Voodu, etc...).

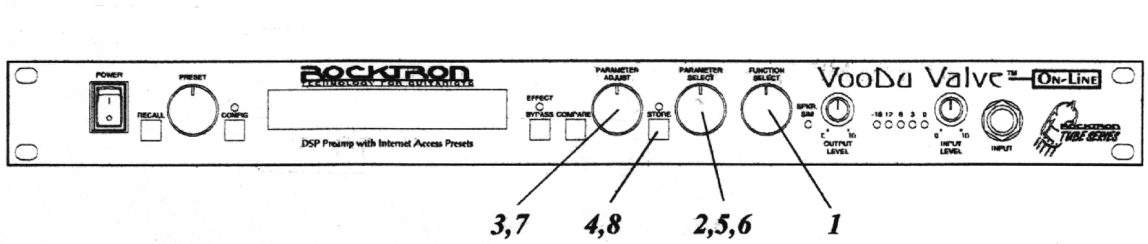

Etape 1: Tournez la molette FUNCTION SELECT dans le sens des aiguilles d'une montre jusqu'à ce que le Voodu Valve affiche "PROGRAM CHANGES".

PROGRAM CHANGES

Etape 2: Tournez la molette PARAMETER SELECT d'un cran vers la droite pour afficher le statut actuel de la fonction Program Changes (ON/MAP/OFF).

PROG CHANGES ON

Options possibles
ON*- Exécute les changements de programme MIDI tels qu'ils sont reçus.*
MAP*- Utilise la table de correspondance lorsqu'un changement de programme est reçu.*
OFF*- N'exécute pas les changements de programme MIDI.*

Etape 3: Tournez la molette PARAMETER ADJUST pour sélectionner le statut du Program Changes désiré.

PROG CHANGES MAP

Etape 4: Pressez le bouton STORE pour sauvegarder votre sélection.
L'afficheur indique brièvement "STORED".

STORED

Etape 5: Tournez la molette PARAMETER SELECT d'un cran vers la droite pour afficher les assignations actuelles des Program Changes.



Etape 6: Le nombre de gauche est le numéro de programme MIDI (ou le numéro envoyé par un pédalier MIDI ou autre transmetteur MIDI). Tournez la molette PARAMETER SELECT pour sélectionner le numéro à assigner.

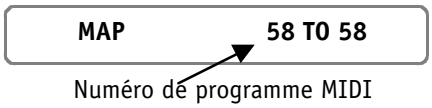

Etape 7: Le nombre de droite est le numéro de preset du Voodu Valve assigné au numéro de programme MIDI de gauche. Tournez la molette PARAMETER ADJUST pour sélectionner le numéro de preset correspondant.

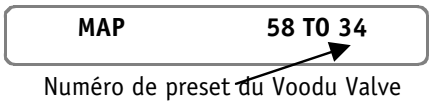

Note: *Le numéro de preset peut être réglé sur OFF pour ne pas répondre à la commande de Program Change.*

Etape 8: Pressez le bouton STORE pour sauvegarder les deux numéros choisis. L'afficheur indiquera brièvement "STORED".



Canaux MIDI

Le Voodu Valve peut recevoir des commandes MIDI d'un autre appareil MIDI, aussi bien que transmettre des Program Changes à un autre module MIDI, lorsque un preset est appelé sur le Voodu par le bouton RECALL de la face avant. La fonction MIDI Channels vous permet de choisir le canal MIDI par lequel le Voodu Valve va recevoir ou transmettre l'information.

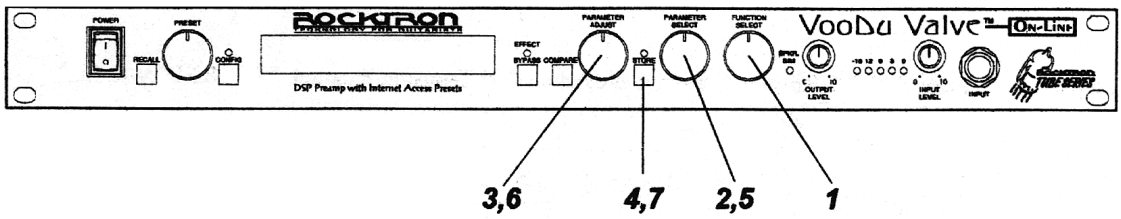

Etape 1: Tournez la molette FUNCTION SELECT dans le sens des aiguilles d'une montre jusqu'à ce que le Voodu Valve affiche "MIDI CHANNELS".

MIDI CHANNELS

Etape 2: Tournez la molette PARAMETER SELECT d'un cran vers la droite pour visualiser le canal de réception MIDI actuel.

RECEV CHANL 1

Etape 3: Tournez la molette PARAMETER ADJUST pour sélectionner le canal MIDI voulu. Vous pouvez choisir les canaux 1 à 16, OMNI (tous les canaux), ou OFF (pas de réception de commandes MIDI).

RECEV CHANL OMNI

Etape 4: Pressez le bouton STORE pour sauvegarder votre sélection.
L'afficheur indique brièvement "STORED".

STORED

Etape 5: Tournez la molette PARAMETER SELECT d'un cran vers la droite pour visualiser l'état du canal de transmission MIDI.

TRANS CHANL OFF

Etape 6: Tournez la molette PARAMETER ADJUST pour sélectionner le canal de transmission MIDI. Vous pouvez choisir les canaux 1 à 16 ou OFF (pas de transmission).



Etape 7: Pressez le bouton STORE pour sauvegarder le nouveau canal de transmission MIDI. L'afficheur indique brièvement "STORED"



MIDI Dump/Load

Chacun ou l'ensemble des presets du Voodu Valve peut être chargé dans un séquenceur ou un autre Voodu Valve via un système de messages MIDI Exclusive. Les informations échangées lors d'un Dump MIDI sont les valeurs des paramètres, les titres et les assignations / limites de contrôleur.
Lors de la transmission d'un seul preset dans un autre Voodu, ce preset peut se charger à n'importe quelle place dans le Voodu Valve récepteur.

Pour transférer un seul preset vers un autre Voodu Valve

Etape 1: Connectez un câble MIDI standard depuis la prise MIDI OUT du Voodu Valve émetteur vers la prise MIDI IN du Voodu Valve récepteur.

IMPORTANT: *Veillez à ne pas créer de "boucle" MIDI en connectant la prise MIDI OUT/THRU du récepteur à la prise MIDI IN du transmetteur.*

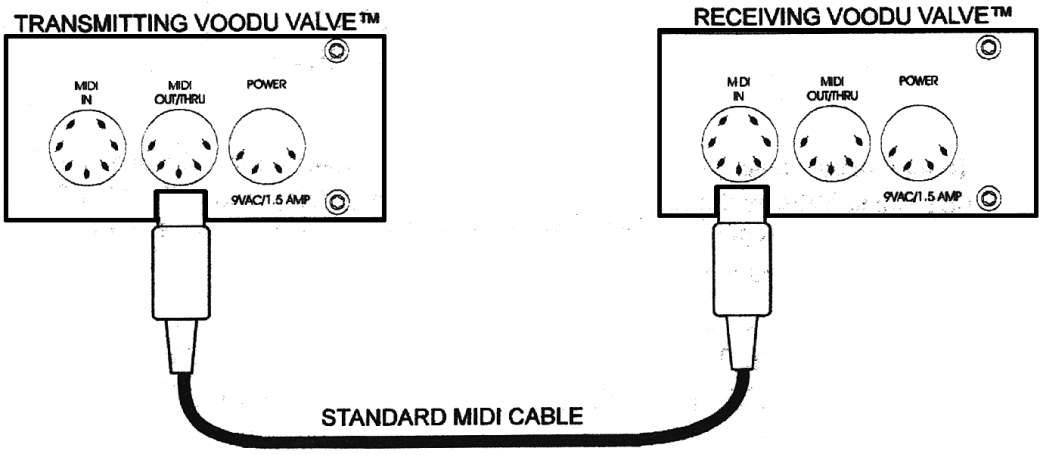

Etape 2: Tournez la molette FUNCTION SELECT sur les deux Voodu Valve jusqu'à ce qu'ils affichent "MIDI DUMP/LOAD".

MIDI DUMP/LOAD	**MIDI DUMP/LOAD**
Voodu Valve émetteur	Voodu Valve récepteur

Etape 3: Tournez la molette PARAMETER SELECT d'un cran vers la droite sur chaque unité pour afficher "PR DUMPL/LOAD".

1 PR DUMP/LOAD	**1 PR DUMP/LOAD**
Voodu Valve émetteur	Voodu Valve récepteur

Etape 4: Tournez la molette PRESET sur le Voodu Valve émetteur pour choisir le preset à transmettre. Le numéro du preset est indiqué sur les trois premiers caractères de l'afficheur.



Voodu Valve émetteur

Etape 5: Tournez la molette PRESET sur le Voodu Valve récepteur pour choisir l'emplacement où sera sauvegardé le preset reçu. ATTENTION, le preset actuellement à cette place sera perdu lors de la réception du nouveau preset.



Voodu Valve récepteur

Etape 6: Pour commencer le transfert, pressez le bouton STORE sur le Voodu Valve émetteur. Celui-ci affiche le numéro du preset à envoyer suivi de la mention "DUMPED" ("transféré") alors que le Voodu Valve récepteur affiche le numéro de preset destinataire suivi de "RECEIVING" ("en réception").



Voodu Valve émetteur



Voodu Valve récepteur

A la fin du transfert, le Voodu Valve récepteur affiche la mention "LOADED" ("chargé"). A ce moment, le preset est disponible et peut être vérifié.



Voodu Valve récepteur

Note: *Si une erreur de transmission intervient, l'unité affichera "RECEIVE ERROR". Vérifiez alors votre câblage et essayez à nouveau.*
Si l'erreur persiste, consultez la liste des messages d'erreur dans l'Appendice à la fin de ce manuel.

Transférer un seul preset du Voodu Valve dans un séquenceur

Etape 1: Connectez un câble MIDI standard depuis la prise MIDI OUT du Voodu Valve vers la prise MIDI IN de votre séquenceur.

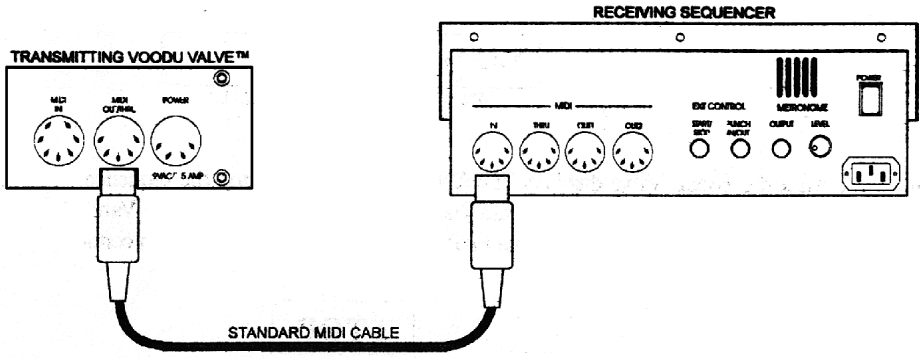

Etape 2: Tournez la molette FUNCTION SELECT sur le Voodu Valve jusqu'à afficher "MIDI DUMP/LOAD".

MIDI DUMP LOAD

Voodu Valve émetteur

Etape 3: Tournez la molette PARAMETER SELECT sur le Voodu Valve jusqu'à afficher "BULK DUMP/LOAD".

BULK DUMP/LOAD

Voodu Valve émetteur

Etape 4: Démarrez l'enregistrement de votre séquenceur.

RECORD

Etape 5: Pressez le bouton STORE du Voodu Valve pour commencer le transfert des données. Le Voodu Valve affiche "XXX DUMPED" où XXX est le numéro du bloc de données transmis (par exemple, les blocs 1 à 254 sont les presets, titres et contrôleurs; le bloc 255 contient la table de correspondance; le bloc 256 est constitué de diverses informations. Pour des informations détaillées sur le contenu de ces blocs, veuillez contacter Rocktron Corporation.)



Voodu Valve émetteur

Etape 6: Une fois que le Voodu Valve affiche "TRANS COMPLETE" ("Transmission achevée"), arrêtez votre séquenceur. Celui-ci doit avoir enregistré toutes les données transmises par le Voodu Valve.
Sauvegardez ces données et tournez la molette PARAMETER SELECT pour continuer.



Recharger des données à partir d'un séquenceur

Etape 1: Connectez un câble MIDI standard depuis la prise MIDI OUT de votre séquenceur vers la prise MIDI IN du Voodu Valve.

IMPORTANT: *Veillez à ne pas créer de boucle MIDI.*

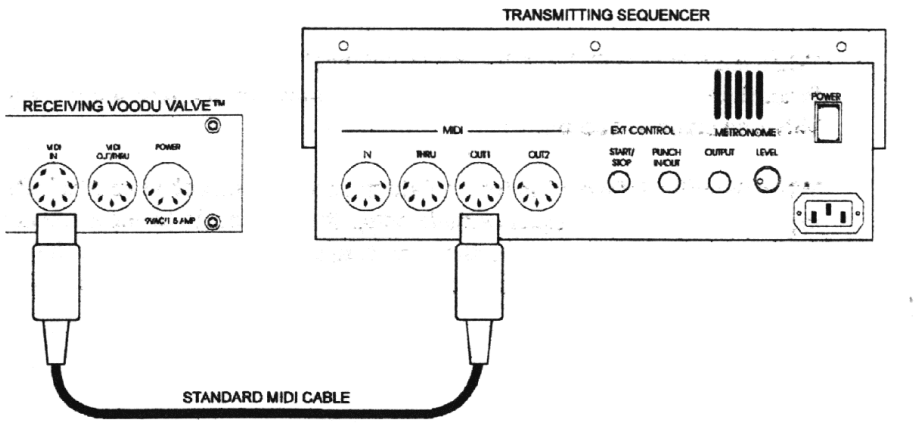

Etape 2: Tournez la molette FUNCTION SELECT sur le Voodu Valve jusqu'à afficher "MIDI DUMP/LOAD".

MIDI DUMP/LOAD

Voodu Valve récepteur

Etape 3: Tournez la molette PARAMETER SELECT sur le Voodu Valve jusqu'à afficher "BULK DUMP/LOAD".

BULK DUMP/LOAD

Voodu Valve récepteur

Etape 4: Démarrez la lecture des données sur le séquenceur. Le Voodu Valve affiche le numéro du bloc en réception suivi de "LOADED". Une fois le chargement terminé, le Voodu affiche "LOADED COMPLETE" ("chargement terminé"). Ne lisez pas les données MIDI provenant du séquenceur plus vite qu'elles n'ont été chargées afin d'éviter des erreurs de transmission (des erreurs peuvent également apparaître si vous pressez ou tournez n'importe quel bouton du Voodu Valve avant que le message "LOAD COMPLETE" s'affiche).

LOAD COMPLETE

Voodu Valve récepteur

Si des erreurs surviennent pendant la transmission, l'unité affiche "RECEIVE ERROR" pour les erreurs de transmission et "XMEM ERROR" pour les erreurs internes. Cela n'indique pas forcément que toutes les données sont erronées. Seul le bloc transmis pour lequel apparaît l'erreur est concerné.

- Lorsque l'on transmet une sauvegarde au format exclusif, il est très important de ne pas transmettre plus rapidement que la vitesse à laquelle la sauvegarde a été faite. Si l'information parvient trop vite au Voodu Valve, des erreurs vont survenir.

- Lorsque la sauvegarde est restituée à partir d'un appareil de stockage de données, comme un Alesis Data Disk, il est nécessaire de placer celui-ci en mode SEQUENCE plutôt que SYSX. Le mode Sequence assure une vitesse de transmission identique à la vitesse de réception.
Le Voodu Valve peut recevoir des données à la vitesse d'environ 65 Hz soit 1 octet toutes les 15ms.

Réinitialisation des presets d'usine

La fonction de réinitialisation vous permet de retrouver le Voodu Valve et ses presets dans la même configuration qu'à sa sortie d'usine.
Vous pouvez aussi bien réinitialiser l'intégralité de la mémoire, qu'un seul preset, ou uniquement l'information de contrôleur.

Réinitialisation d'un seul preset

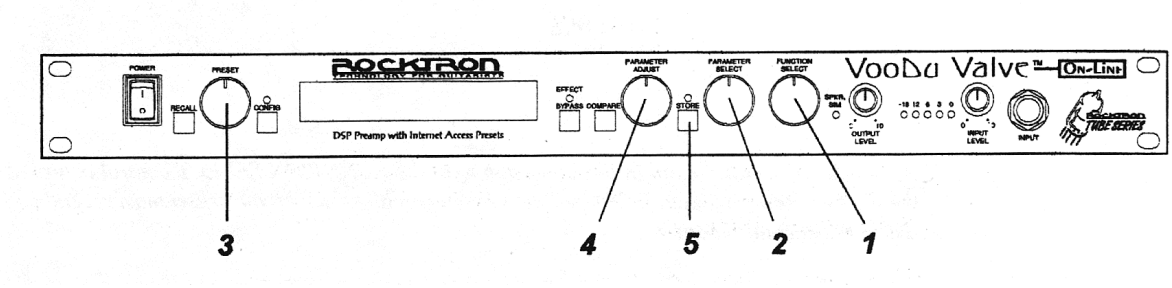

Etape 1: Tournez la molette FUNCTION SELECT dans le sens des aiguilles d'une montre jusqu'à afficher "FACTORY RESTORE".

FACTORY RESTORE

Etape 2: Tournez la molette PARAMETER SELECT d'un cran vers la droite afin de visualiser "RESTR 1 TO 1". Le nombre de gauche indique le numéro de preset d'usine à restaurer, alors que celui de droite indique le preset du Voodu Valve dans lequel le preset doit être copié.

RESTR	**1 TO 1**
Preset d'usine à rappeler	Position de copie du preset

Etape 3: Tournez la molette PRESET pour sélectionner le preset d'usine à rappeler.

RESTR	**80 TO 1**

Etape 4: Tournez la molette PARAMETER ADJUST pour choisir la position du preset à rappeler.

RESTR	**80 TO 22**

!! ATTENTION !!
Presser le bouton STORE à ce moment remplace le preset en cours par le preset d'usine affiché.

Etape 5: Pressez le bouton STORE pour commencer la réinitialisation du preset choisi à la place choisie. Une fois que la procédure est terminée, l'affichage doit indiqué "ERRORS 0". Cela représente le nombre d'octets que le Voodu Valve n'a pu initialiser correctement. Tout autre nombre d'erreurs autre que "0" signifie que l'opération doit être recommencée.



Le Voodu Valve restera dans cet état jusqu'à ce que la molette FUNCTION SELECT soit tournée pour sortir de la fonction Factory Restore. Le preset en cours est alors le dernier preset que vous venez de réinitialiser.

Réinitialisation de l'ensemble des presets

!!! ATTENTION !!!
Cette procédure effacera de façon définitive tous les presets utilisateurs (1-254) pour les remplacer par les presets d'usine. Si vous désirez conserver certains presets modifiés, n'effectuez pas la procédure suivante.

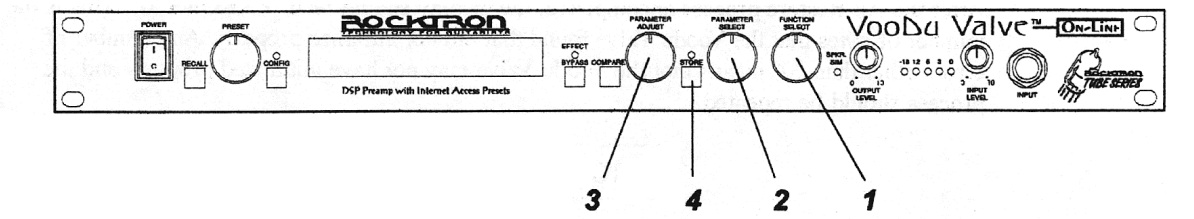

Etape 1: Tournez la molette FUNCTION SELECT dans le sens des aiguilles d'une montre jusqu'à afficher "FACTORY RESTORE".

FACTORY RESTORE

Etape 2: Tournez la molette PARAMETER SELECT de deux crans vers la droite afin de visualiser "ALL RESTORE 0"

ALL RESTORE 0

Etape 3: Un code spécifique doit être entré pour confirmer la réinitialisation de la mémoire du Voodu Valve. Utilisez la molette PARAMETER ADJUST pour entrer le numéro "220".

ALL RESTORE 220

!!! ATTENTION !!!
Presser le bouton STORE à ce moment effacera de façon définitive tous les presets utilisateurs pour les remplacer par les presets d'usine. Si vous désirez conserver certains presets modifiés, tournez la molette FUNCTION SELECT pour sortir de cette fonction.

Etape 4: Pressez le bouton STORE pour commencer la réinitialisation. Le Voodu Valve affiche alors "INITIALIZING" lorsque la mémoire est restaurée.



Une fois que la procédure est achevé, l'affichage doit indiqué "ERRORS 0".
Cela représente le nombre d'octets que le Voodu Valve n'a pu initialiser correctement. Tout autre nombre d'erreurs autre que "0" signifie que l'opération doit être recommencée.



Le Voodu Valve restera dans cet état jusqu'à ce que la molette FUNCTION SELECT soit tournée pour sortir de la fonction Factory Restore. Le preset en cours est alors le dernier preset que vous venez de réinitialiser.

Réinitialisation des assignations de contrôleur du Voodu Valve:

Le Voodu Valve vous autorise à réinitialiser uniquement les assignations de contrôleur MIDI. Pour cela, il vous suffit de répéter la procédure précédente en entrant le code "221" au niveau de l'étape 3. Cette réinitialisation est nécessaire pour configurer le Voodu Valve en mode de contrôle avec le pédalier Rocktron All Access.

Sélection d'un preset de "mise en route"

Le Voodu Valve vous permet de sauvegarder un preset qui sera toujours rappelé lors de sa mise sous tension.

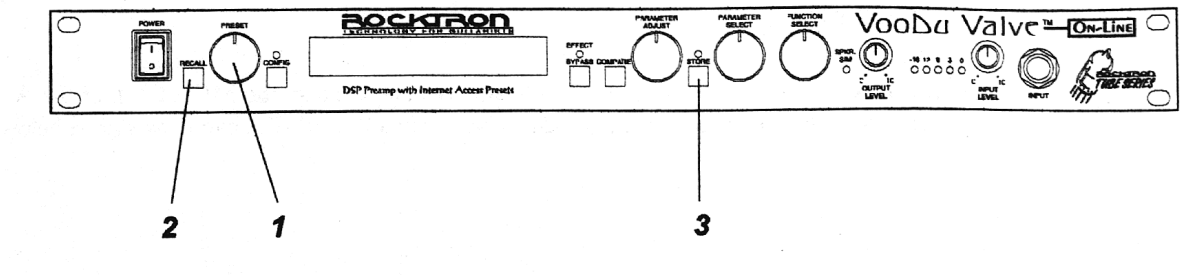

Etape 1: Tournez la molette PRESET afin de choisir le preset que vous rappeler à chaque fois que l'unité sera allumée.

PRESS RECALL FOR		34 PRESET TITLE

Etape 2: Rappelez le preset en appuyant sur le bouton RECALL.

34 PRESET TITLE

Etape 3: Pressez le bouton STORE pour mémoriser le preset de "mise en route".

PWR ON PR STORED

Utilisation du Voodu Valve avec le Roctron All Access en mode REMOTE

Le pédalier MIDI Rocktron All Access est l'accessoire de commande idéal du Voodu Valve, permettant un accès direct à ses paramètres et fonctions spécifiques à tout moment.

Etape 1: Connectez la prise MIDI OUT du All Access à la prise REMOTE du Voodu Valve avec un câble MIDI. En utilisant un câble MIDI sept broches, vous pouvez alimenter le pédalier All Access au moyen d'une alimentation branchée sur la prise PHANTOM POWER du Voodu Valve.

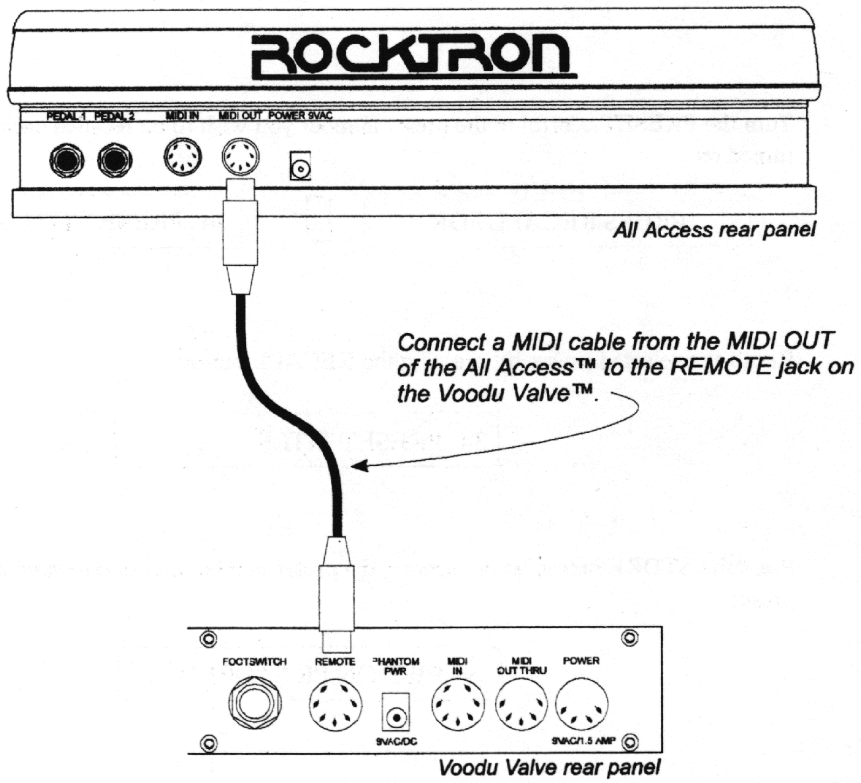

Préparer le Voodu Valve à une utilisation en mode REMOTE:

Etape 2: Réinitialisez les assignations de contrôleur comme expliqué plus tôt dans la rubrique "Réinitialisation des assignations de contrôleur du Voodu Valve".

ALL RESTORE 221

Etape 3: Tournez la molette FUNCTION SELECT dans le sens des aiguilles d'une montre pour afficher "REMOTE CONTROL".



Etape 4: Tournez la molette PARAMETER SELECT d'un cran vers la droite pour visualiser le statut de la commande à distance.



Etape 5: Tournez la molette PARAMETER ADJUST pour valider le contrôle à distance ("ON").



Etape 6: Si vous désirez visualiser les titres des presets sur le All Access, tournez la molette PARAMETER SELECT pour afficher "TITLE XFER".



Etape 7: Tournez la molette PARAMETER ADJUST sur "ON" pour valider la transmission des titres du Voodu Valve vers l'afficheur du All Access.



Pour préparer le All Access au pilotage du Voodu Valve:
(Reportez-vous au manuel du All Access pour des informations détaillées)

Etape 8: Sélectionnez le mode opératoire "REMOTE".

Etape 9: Sélectionnez une taille de banque de "10" ("BANK SIZE")

Etape 10: Réinitialisez uniquement les données contrôleurs pour les interrupteurs et la pédale en utilisant le code "231".

Etape 11: Si les titres des presets du Voodu Valve doivent s'afficher automatiquement sur le All Access, réglez le REMOTE TITLE NUMBER sur l'identificateur UNIT ID NUMBER du Voodu Valve.

Lorsque vous contrôlez le Voodu Valve en mode REMOTE, les interrupteurs 1 à 10 commandent les presets, alors que les interrupteurs 11 à 15 ont chacun une fonction particulière.

Switch 11: Active ou désactive le premier effet de la configuration en cours (HUSH exclu). Cela peut être le Chorus, le Flange, le Trémolo, le Pitch Shift, la Wah ou le Phaser.

Switch 12: Active ou désactive le Delay.

Switch 13: Active ou désactive la Réverb.

Switch 14: "Mute" la sortie du Voodu Valve tant que l'interrupteur n'est pas relâché. Cela est particulièrement utile lors de changements de guitares pendant une prestation "Live".

Switch 15: Permet un accès instantané à la fonction Tap Delay. Pour plus d'informations, reportez vous à la page 80.

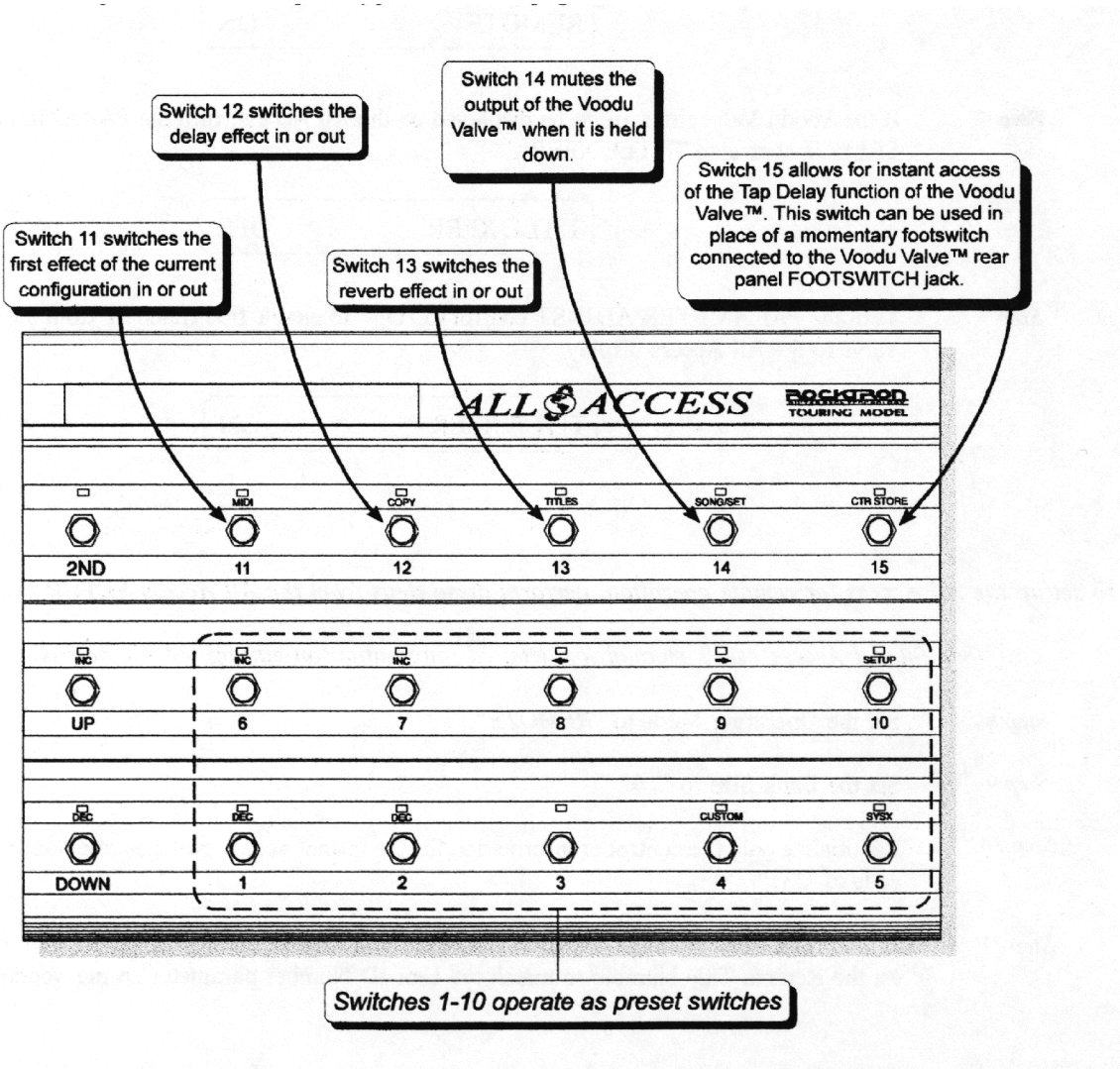

9.APPENDICE

MESSAGES D'ERREUR

MEMORY ERROR
Un octet est mal lu dans l'EEPROM.

- Vérifiez que l'EEPROM est bien placée dans son support.
- Vérifiez que la température d'utilisation est correcte.

DUMP ERROR
Des informations sont reçues en MIDI IN pendant que les mêmes informations sont transmises (DUMP).

- Déconnectez le câble MIDI de la prise MIDI IN du Voodu Valve émetteur.

RECEIVE ERROR
Les informations MIDI exclusives ne sont pas reçues correctement.

- Les blocs de données sont transmis trop vite.
- Le nombre d'octets n'est pas juste
- Les chaînes de données n'ont pas la bonne longueur.
- Les chaînes de données sont incompréhensibles.

XMEM ERROR
La mémoire EEPROM n'est pas sauvegardée correctement.

- Vérifiez que l'EEPROM est bien placée dans son support.
- Vérifiez que la température d'utilisation est correcte.

LOAD ERRORS
Les informations MIDI exclusives ne sont pas reçues ou sauvegardées correctement.

- Vérifiez RECEIVE ERROR et XMEM ERROR.

IMPLEMENTATION MIDI

Voodu Valve Online
Date: 30 Juin 97 Version: 1.0

	FONCTION	TRANSMIS	RECU	REMARQUES
Canal	DEFAULT	1-16	1-16	Peut être sauvegardé
	CHANGED	1-16	1-16	dans la mémoire non-volatile
Mode	DEFAULT	X	X	
	MESSAGES	X	X	
	ALTERED	X	X	
Note	TRUE VOICE	X	X	
Velocité	NOTE ON	X	X	
	NOTE OFF	X	X	
After touch	KEY'S	X	X	
	CHANNEL	X	X	
Pitch Bend		X	X	
Contrôleurs**		X	0	
Program Change*	TRUE NUMBER	0	0	
Système Exclusive		0	0	Pour Bulk Dump/Load et Preset
Dumpl/Load				
Système Common	SONG POSITION	X	X	
	SONG SELECT	X	X	
	TRUE REQUEST	X	X	
Système Real Time	CLOCK	X	X	
	COMMANDS	X	X	
Messages Auxiliaires	LOCAL ON/OFF	X	X	
	ALL NOTES OFF	X	X	
	ACTIVE SENSING	X	X	
	SYSTEM RESET	X	X	

O = OUI
X = NON

* Les codes programmes sont émis de 0 à 253 pour les presets 1 à 254.
** Les contrôleurs sont reconnus de 0 à 120, ou OFF.

CARACTERISTIQUES TECHNIQUES

IMPEDANCE D'ENTREE	470 OHMS
NIVEAU D'ENTREE MAXIMUM	+20 dBu
JACK D'ENTREE	6,35 MONO
IMPEDANCE DE SORTIE	moins de 150 OHMS
NIVEAU DE SORTIE MAXIMUM	+20 dBu
JACKS DE SORTIE	*6,35 MONO LEFT/RIGHT Asymétriques* *casque stéréo d'impédance minimum 600 Ohms (casque AKG par exemple).* *XLR LEFT/RIGHT Symétriques.*
TUBE DE REMPLACEMENT	12AX7
MIDI IN	DIN 7 Broches
MIDI THRU/OUT	DIN 5 Broches
ALIMENTATION	9 VAC/ 3,4 A
DIMENSIONS	482 X 177 X 44mm (1U/19")

PRESETS D'USINE DU VOODU VALVE

Les presets 1 à 127 sont recopiés sur les presets 128 à 254.
Le Simulateur de HP est désactivé pour les presets 1-127 et activé pour les presets 128-254. De légères modifications dans les égalisations peuvent exister entre deux presets de même titre afin d'obtenir un meilleur rendu dans la simulation.

1/128.....WEB SURFIN'
2/129.....AC/DC
3/130.....CATHEDRAL
4/131.....G'N'R CLEAN
5/132.....METALLICA
6/133.....PUMPKINS
7/134.....STEVIE RAY
8/135.....TUBE GRUNGE
9/136.....VINNIE MOORE
10/137.....YNGWIE
11/138.....INGWIE-3RD
12/139.....DIRE STRAITS
13/140.....GOTTO CHOOSE
14/141.....PADDED ROOM
15/142.....SKA CHASER
16/143.....HOLLOW BODY
17/144.....SCHOLTZ
18/145.....STP
19/146.....ADAMS APPLE
20/147.....METAL GODS
21/148.....B T OVER
22/149.....FUZZY
23/150.....TWIN
24/151.....TUFF MUFF
25/152.....CRUNGE
26/153.....DEEP THROATY
27/154.....SLEEPY HEAD
28/155.....DAYDREAM
29/156.....LUKE WARM
30/157.....MILKMAN
31/158.....WARM-JC
32/159.....SLIDE SOLO
33/160.....NEO HALEN
34/161.....NEO-ED-LEAD
35/162.....HALEN-1
36/163.....BLUATTITUBE
37/164.....WAH DA FUNK
38/165.....ME262
39/166.....MIDDLE POS
40/167.....TREMO-TWIN
41/168.....SOLOSOUND
42/169.....DRY SAUCE
43/170.....ACOUSTICAT
44/171.....VAN HALEN
45/172.....VH 316 LIVE
46/173.....VH 316 MID
47/174.....VAN FLANGEN
48/175.....MANSON
49/176 .....COOL FLANGE
50/177 .....SWIMMING
51/178 .....PHAT STUFF
52/179 .....RAISED THIRD
53/180 .....SADDEST KEY
54/181 .....MOBY DICK
55/182 .....SANTANA
56/183 .....CEMETARY GATE
57/184 .....5 MIN ALONE
58/185 .....ANGRY AGAIN
59/186 .....DRINK ON ME
60/187 .....PHASENSTEIN
61/188 .....MOLLY
62/189 .....SPIRT IN SKY
63/190 .....GODZILLA
64/191 .....MASQUERADE
65/192 .....LESLIE
66/193 .....THE LONER
67/194 .....EPIRUS LINES
68/195 .....GREEK LEAD
69/196 .....HOEY PLANET
70/197 .....ENDLESSDELAY
71/198 .....HOCUS POCUS
72/199 .....HOEY LICKS
73/200 .....RIPTIDELICKS
74/201 .....SURFDOGGIN'
75/202 .....SWEET WATER
76/203 .....VULGAR GARY
77/204 .....RATTER
78/205 .....JUST SWELL
79/206 .....MELODIA
80/207 .....NEIL'S DRY
81/208 .....NEIL'S CLEAN
82/209 .....ZAZA LEAD
83/210 .....DRY FLANGE
84/211 .....LIGHT TREM
85/212 .....CRUNCHCHORUS
86/213 .....PHASER KUS
87/214 .....DRAGON ATTAK
88/215 .....GET LUCKY
89/216 .....MAIN CLEAN
90/217 .....HEAR IT LATE
91/218 .....IN DUBLIN
92/219 .....PAUL/PHASE
93/220 .....TOUGHY CLN
94/221 .....DIRT BAG
95/222 .....BADLANDS
96/223 .....MEAN CLEAN
97/224 ..... DRY CRUNCH
98/225 ..... LET IT BE
99/226 ..... ERUPTION
100/227..... HOTROD TUBES
101/228..... CHOPPIN BLOCK
102/229..... ACCEPT THIS
103/230..... ROOSTER
104/231..... LEAD ME ON
105/232..... FUNKY PHASER
106/233..... VIBRATOR
107/234..... TOFF LYD
108/235..... HENDRIXFUZZ
109/236..... CLEAN SLATE
110/237..... WARM JAZZ
111/238..... FLANGRANDE
112/239..... GRAND DIZZER
113/240..... SYKEDELISK
114/241..... I OWE YOU
115/242..... YTSE JAMMER
116/243..... KVALMING
117/244..... CHORSUSSEN
118/245..... CHAP ALLEN
119/246..... CRUNCH PHASE
120/247..... FAHRENHEIT
121/248..... MODERN PUR
122/249..... ALEX LIFESON
123/250..... CLEAN IT NOW
124/251..... CRUNCH
125/252..... LEAD 1
126/253..... LEAD 2
127/254..... MUTE/TEST PRESET

Distribution France par

TECHNIC IMPORT

BP 586

68008 COLMAR cedex

03 89 20 33 00

www.rocktron.com