Numark

MODE D'EMPLOI

TTX

TABLE DES MATIÈRES

Consignes de sécurité	1
Mise en oeuvre et installation	2
Réglages	3
Câblage	7
Installation du plateau	8
Changer de bras de lecture	9
Configuration du bras de lecture	10
Configuration de la cellule	11
Notes importantes	12
Interchanger les réglages	13
Utilisation	15
Carcatéristiques	15
Assistance technique	16
Garantie	17
Retours pour maintenance	18

ATTENTION !

POUR ÉVITER TOUT RISQUE D'ELECTROCUTION, NE PAS OUVRIR L'APPAREIL. AUCUNE PIECE NE PEUT ÊTRE REMPLACÉE PAR L'UTILISATEUR CONSULTEZ UN SERVICE DE RÉPARATION SPÉCIALISÉ.

IMPORTANT
Le signe avec l'éclair prévient l'utilisateur de la présence d'une tension non-isolée et rangeureuse située à l'intérieur de l'appareil. Cette tension constitue un risque reel d'electrocution.

REMARQUE
Le signe avec le point d'exclamation prévient l'utilisateur de la présence d'instructions importantes relatives à l'utilisation ou à la maintenance de l'appareil (réparations) dans le mode d'emploi.

REMARQUE
L'appareil ne doit jamais être exposé à une source d'humidité ou être mis en contact avec un liquide. Veillez à ne poser aucun objet contenant un liquide sur l'appareil (vase, verre, etc.).

CONFIGURATION ET INSTALLATION

Cette platine vinyle a été conçue pour une utilisation DJ uniquement et peut être configurée de différentes façons, selon votre style de mixage. La platine doit toujours reposer sur une surface plane et stable, libre de toute gêne à son accès. Si le mélangeur est placé entre deux platines, assurez-vous de laisser au moins 7 mm entre le mélangeur et les platines pour éviter d'endommager les platines et pour éviter tout bruit nuisible.

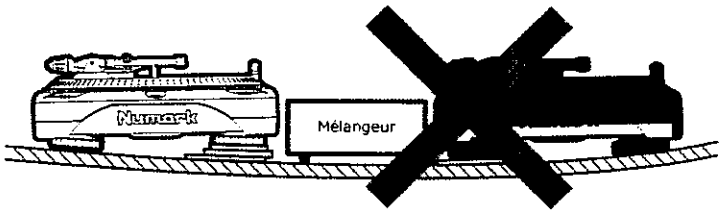

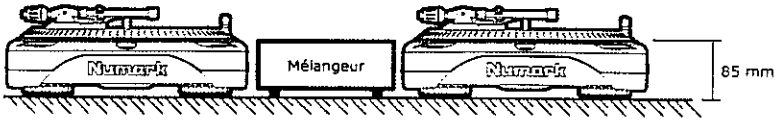

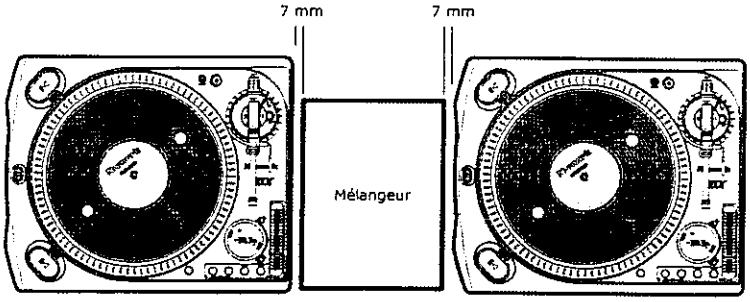

Style de configuration 1 (traditionnel)

Adapté à :
Longs mixages et techniques de mélange

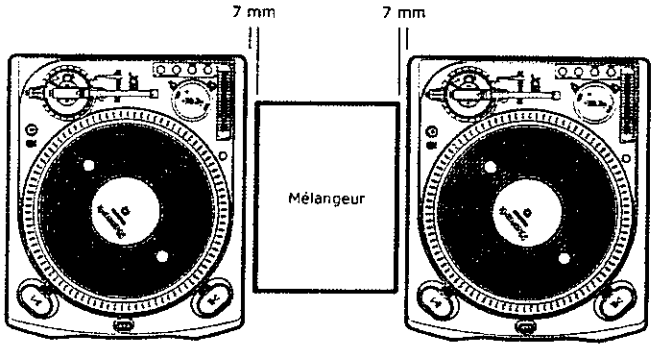

Style de configuration 2 (duels, Scratching)

Adapté à :
Scratching, Cutting et techniques de mixage agressives

Il existe de nombreuses variations à ces configurations. Trouvez la configuration qui convient le mieux à votre style de mixage en modifiant l'agencement des platines et du mélangeur. Nous vous recommandons vivement de placer la surface du mélangeur et les platines au même niveau.

RÉGLAGES *Suite...*

10. Touche Quartz
Cette touche verrouille la hauteur sur 0 % en utilisant le contrôleur à quartz du moteur.

11. Fadeur de hauteur (Pitch)
Ce curseur vous permet de modifier la hauteur de la musique. En position centrale, la modification de la hauteur est de 0 %. Ramenez le curseur vers vous pour augmenter la hauteur. Le curseur est monté sur une cartouche interchangeable.

Éléments du bras de lecture

12. Contrepoids avec échelle et poids pour bras en S
Le contrepoids permet d'équilibrer la tête et la cellule afin de régler la pression de la pointe de lecture sur le disque. Le poids pour le bras en S devrait être utilisé avec le bras en S. Il est fixé au bras par vissage sur l'axe arrière du poids arrière. Vous pouvez conserver le poids du bras en S dans l'emplacement sous le contrepoids lorsque vous ne l'utilisez pas.

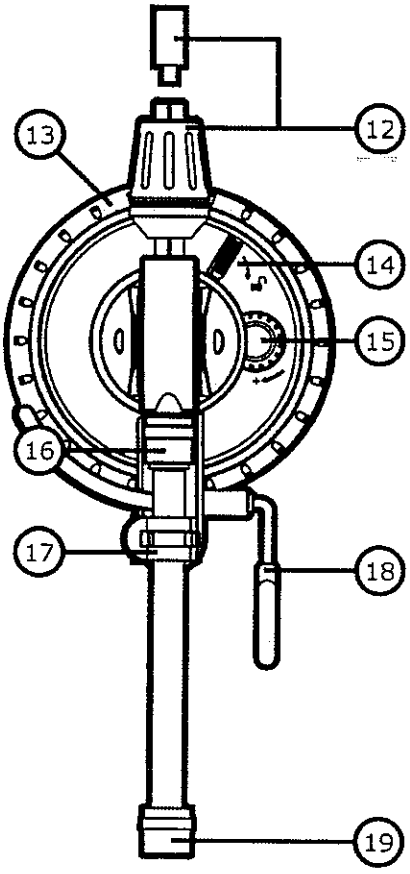

13. Bague de réglage de hauteur
Tournez vers la gauche pour monter le bras (6 mm maximum) afin d'adapter la hauteur en fonction de l'épaisseur du tapis de plateau utilisé. Cette bague ne peut pas être réglée si le verrouillage du levier est utilisé (12).

14. Verrouillage de bague de hauteur
Tournez ce levier vers la flèche (vers la droite) pour déverrouiller la bague de réglage de hauteur (11) et ainsi régler la hauteur du bras de lecture.

15. Réglage anti-force centrifuge
Ce bouton permet la compensation du déplacement du bras de lecture due à la force centrifuge créée par la rotation du disque. Consultez la section sur le réglage du bras pour obtenir de plus amples détails.

16. Collier secondaire de fixation du bras
Ce collier est utilisé pour fixer les bras de lecture (droit ou en S) à l'assemblage.

ATTENTION :
NE PAS TROP SERRER CE COLLIER !

ATTENTION :
LA CONNEXION DU SUPPORT DE CELLULE À CE COLLIER PEUT SÉRIEUSEMENT ENDOMMAGER LES BROCHES DE CONTACT INTERNES ! VEILLEZ À UNIQUEMENT CONNECTER LES TUBES DE BRAS NUMARK AU COLLIER SECONDAIRE.

17. Bague de verrouillage du bras au repos
Cette bague verrouille le bras en position haute lors du transport de la platine.

18. Levier de bras
Ce système de levier permet de positionner le bras de lecture sur le disque avant sa descente. Lorsque le levier est en position haute, le bras doit venir reposer sur son support. Lorsque le levier est abaissé, le bras doit descendre et venir placer la pointe de lecture en contact avec le disque.

19. Bague fileté de verrouillage
Cette bague fileté en aluminium permet l'installation et le verrouillage du support de cellule sur le bras. Consultez la section sur la configuration de la cellule pour obtenir de plus amples renseignements.

RÉGLAGES *Suite...*

Explication de l'afficheur

L'écran du TT-X1 a été créé pour vous fournir instantanément les informations utiles, quelle que soit l'orientation de la platine.

28. Capteurs d'orientation du plateau
Que le plateau tourne ou pas, ces segments indiquent le sens de rotation. Ils se déplacent par paires de chaque côté de l'écran.

REMARQUE : Si vous retirez le plateau lors de la mise sous tension de la platine, tous les segments clignotent, indiquant que les aimants de détections ont été retirés et que le moteur est passé en mode de PROTECTION. Si la platine passe en mode de PROTECTION, placez-la hors tension, replacez le plateau et allumez à nouveau.

29. Témoins multi-segments
Selon le mode d'affichage, ces témoins indiquent la hauteur, le tempo (BPM) ou les réglages de moteur. Consultez le manuel sur les fonctions de PITCH, BPM et de MOTEUR.

30. Touche BPM
Appuyez sur cette touche pour que le centre de l'écran affiche le réglage de hauteur ou le nombre de battements par minute estimé (BPM). Maintenez cette touche enfoncée pendant 2 secondes, pour que le compteur de BPM recalcule l'estimation du tempo. Si l'écran affiche "---", cela signifie que la platine TT-X1 est en train de calculer la plage de BPM OU est incapable de calculer l'estimation. Si l'estimation du nombre de BPM clignote "---", cela signifie qu'il n'y a pas de signal audio en cours de traitement.

31. Affichage de hauteur (Pitch) ou de temps (BPM)
Le mot PITCH et le symbole de POURCENTAGE sont tous les deux actifs à l'écran lorsque l'afficheur indique le réglage de hauteur. Le témoin de BPM est actif uniquement lorsque l'afficheur est réglé pour indiquer les estimations de BPM.

32. Touche Pitch
Cette touche vous permet de passer d'une plage de hauteur à une autre : 10, 20 et 50 %. Maintenez cette touche enfoncée pendant 2 secondes pour régler la hauteur sur 8 %, jusqu'à ce que vous appuyiez à nouveau sur la touche. Maintenez cette touche enfoncée avec la touche BPM (3) pour diminuer le contraste de l'afficheur.

33. Témoins de plage de hauteur
Selon la plage de hauteur sélectionnée, ces témoins s'affichent (8, 10, 20, 50 %). Lorsque la plage est de 8 %, aucun témoin ne s'affiche.

34. Vitesse de rotation du moteur
Indique la vitesse du moteur. 33, 45 ou 78 t/m.

35. Témoin Key
Ce symbole indique que le processeur de signal numérique interne corrige la tonalité du morceau en cours de lecture.

REMARQUE : La fonction KEY LOCK n'est utilisable que si la sortie est réglée sur LINE.

36. Témoin de verrouillage du Quartz
Si la fonction QUARTZ LOCK est activée, le segment s'affiche. Le témoin "- Q -" clignote lors de l'utilisation du Fader de Pitch, jusqu'à ce que la fonction QUARTZ LOCK soit désactivée.

37. Témoin Start
Ce témoin s'allume lors du démarrage du moteur pour indiquer que le temps de démarrage a été réglé à l'aide de la molette Start Time (5).

38. Témoin Brake
Ce témoin s'allume lors de l'arrêt du moteur pour indiquer que le temps d'arrêt a été réglé à l'aide de la molette Breaking Time (6).

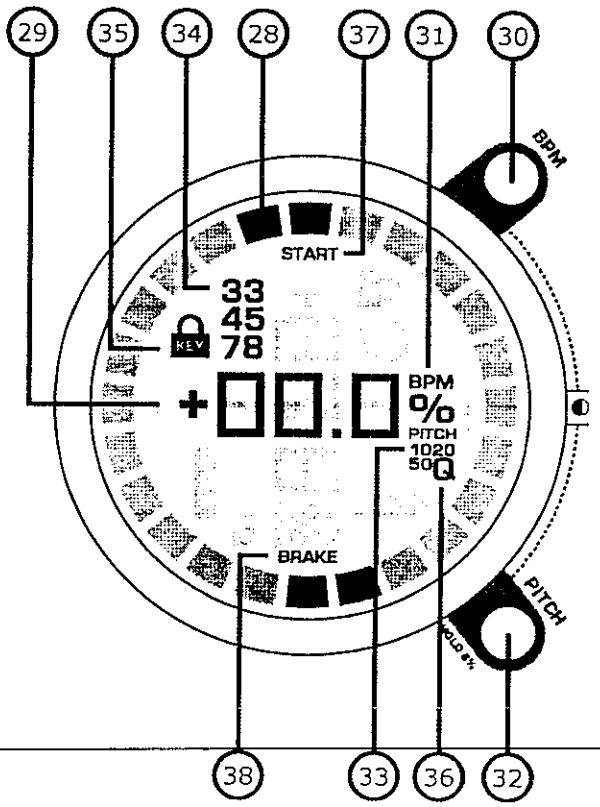

INSTALLATION DU PLATEAU

ATTENTION : Une mauvaise installation du plateau peut générer des performances altérées de la platine, une instabilité du plateau ou des dommages irrémédiables au moteur.

1. Commencez par inspecter le dessous du plateau en aluminium pour contrôler que les deux picots de repérage sont protégés par une gaine en caoutchouc.

2. Tournez ensuite l'axe du plateau pour aligner les deux trous et qu'ils soient alignés et parallèles avec l'avant de la platine.

3. Installez avec précaution le plateau sur l'axe central et l'assemblage du moteur en vous assurant que le logo Numark et les deux trous soient alignés et parallèles avec l'avant de la platine.

4. Les deux picots de repérage doivent venir se loger dans les trous et fixer l'ensemble. Dans le cas contraire, tenez l'axe central avec une main tout en tournant lentement le plateau avec l'autre jusqu'à ce que les trous se fixent dans leur logement. Si le plateau est installé correctement, il ne doit pas vibrer et doit tourner facilement, sans bruit.

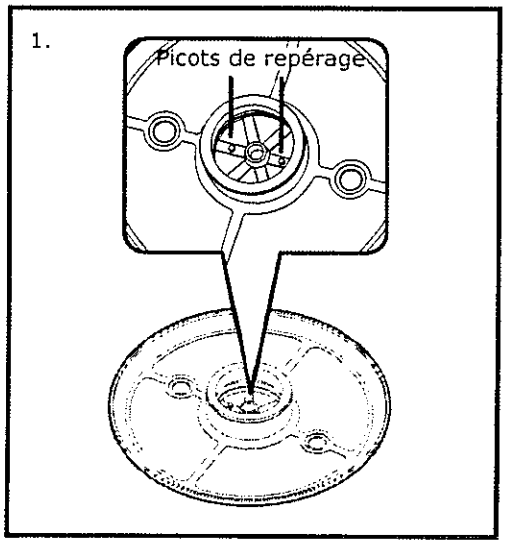

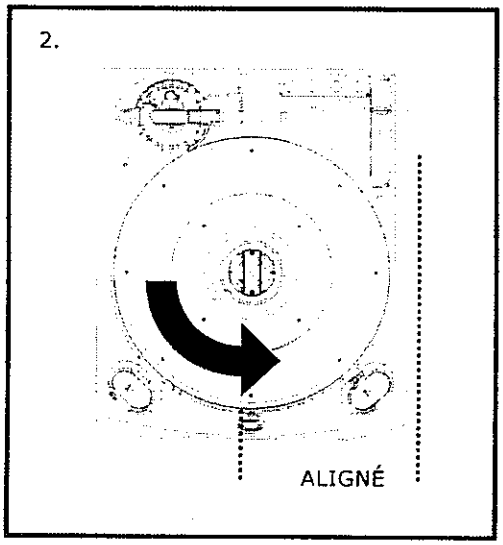

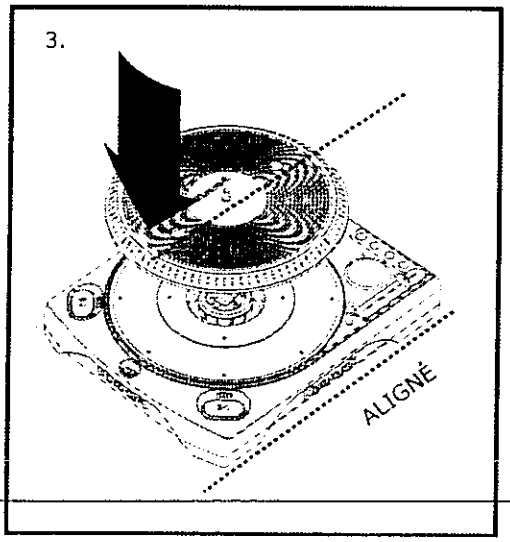

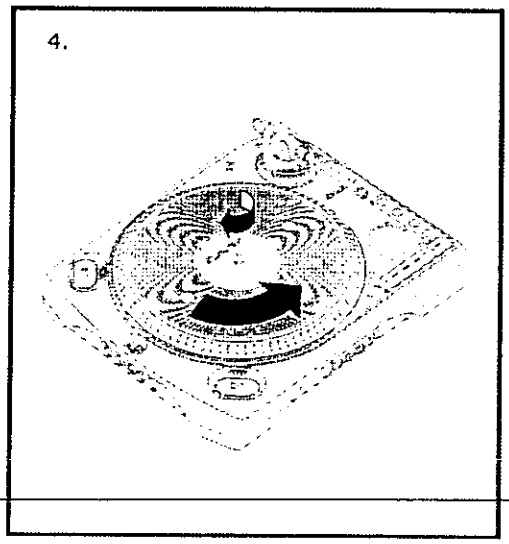

RÉGLAGE DU BRAS DE LECTURE

Un bras de lecture et une cellule bien réglés minimisent l'usure des disques et optimisent les performances de la platine. Suivez les étapes ci-dessous pour régler correctement le bras de lecture :

REMARQUE : Dans la plupart des cas, lorsque vous utilisez le bras en S vous devrez ajouter le poids spécial fourni pour obtenir la pression de la pointe de lecture sur le disque désiré.

1. Commencez l'équilibrage en montant le levier de bras en position haute (ou assurez-vous que le cache de la pointe de lecture est installé sur la cellule).

2. Ensuite, tournez le contrepoids vers la droite pour l'amener complètement vers l'avant de son support. (REMARQUE : Cette position correspond au poids maximum exercé par la pointe de lecture sur le disque).

3. Vous devez maintenant pouvoir sentir le poids et la résistance lorsque vous soulevez la tête de lecture. Commencez à tourner le contrepoids vers la gauche (ce qui l'éloigne vers l'arrière) jusqu'à ce que le poids et la résistance s'effacent. Si cette procédure est exécutée correctement, le bras doit pivoter avec très peu de résistance, ce qui indique une pression de 0 gramme sur la pointe de lecture.

4. Dans cette position, tournez la bague avec l'échelle de poids jusqu'à ce que le repère "0" soit en position verticale.

5. Enfin, tournez le contrepoids (et la bague avec l'échelle de poids) vers la droite (vers l'avant), jusqu'à ce que le poids nécessaire soit atteint. Si l'échelle tourne de 360 degrés après le point zéro, ajoutez 3,5 grammes à la lecture.
   *La cellule tête et cellule nécessitent un poids compris entre 3 et 5 grammes, pour obtenir des résultats optimums.

Réglage d'Anti-Skating

Dans la plupart des cas, l'Anti-Skating doit être réglé au minimum. L'Anti-Skating compense les forces vers l'intérieur qui apparaissent avec certaines cellules lorsque la pointe de lecture approche du centre du disque vinyle. Si vous devez faire face à de nombreux glissements de la pointe de lecture lors des lectures en arrière ou en Scratching sur les zones proches du centre du disque, essayez d'augmenter le réglage d'Anti-Skating à l'aide de la molette. Commencez par 1, puis augmentez si nécessaire.

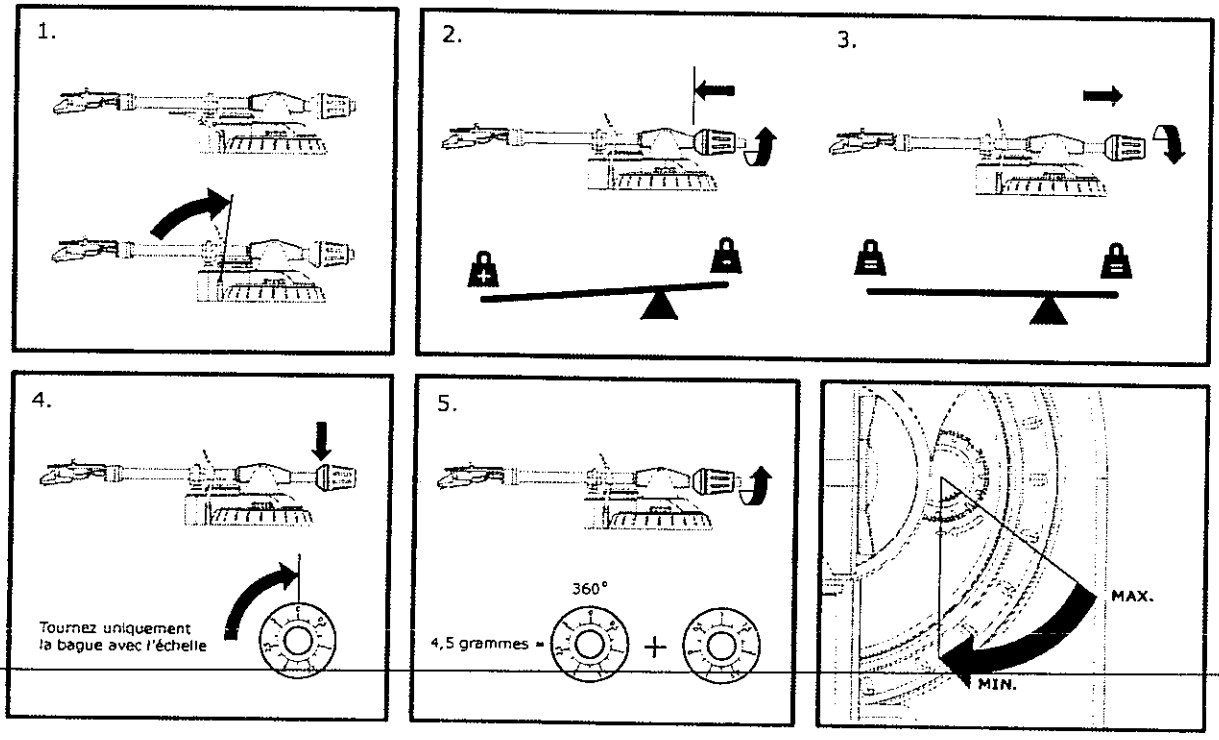

AUTRES REMARQUES IMPORTANTES

Veuillez lire ces remarques afin de garantir la fiabilité de votre platine.

1. Retirez le plateau que si vous en avez vraiment besoin. Cela peut causer des dommages à la surface de montage de l'aimant, au moteur ou au plateau, ce qui pourrait entraîner une baisse significative des performances. La platine doit TOUJOURS être placée hors tension avant de retirer le plateau.

2. Le changement permanent de bras de lecture peut entraîner une usure prématurée des composants du bras ou des tubes. Changez les tubes uniquement si vous en avez réellement besoin.

3. La mise hors tension de la platine si vous utilisez les sorties LINE ou SPDIF coupe le signal audio. Gardez ceci à l'esprit : si vous souhaitez utiliser la platine avec le moteur désactivé pour certains effets, il est recommandé de régler la vitesse d'arrêt du moteur.

4. N'essayez pas de régler ou de serrer les composants du bras de lecture. Les performances risquent de chuter sensiblement en présence d'un mauvais réglage de bras ou d'une cellule usée.

5. Ne jamais changer le bras de lecture ou les CARTOUCHES DE FADER DE PITCH ET DE BOUTONS alors que la platine est sous tension.

6. Toute tentative de personnaliser la platine TT-X1 au-delà du changement de bras et des cartouches de Fader de Pitch et de boutons peut entraîner des DOMMAGES PERMANENTS à la platine et annule la garantie.

INTERCHANGER LES CARTOUCHES DE PITCH ET DE BOUTONS *Suite...*

8. Retirez la cartouche des boutons en utilisant L'OUTIL fourni et en faisant levier pour retirer la cartouche de la platine. Une fois ôtée, détachez la bague de câblage du fond de la platine (illustration).

9. Les cartouches peuvent être aisément interchangées. Repérez la BAGUE DE CÂBLAGE de la cartouche du FADER DE PITCH et connectez-la au fond de la cartouche (voir illustration).

10. Insérez à nouveau la cartouche du FADER DE PITCH dans l'emplacement souhaité de la platine. Prenez le plus grand soin à ne PAS pincer la nappe de fils non utilisée sous la cartouche. Si elle est insérée correctement, la cartouche doit rester positionnée fermement dans son emplacement.

11. Repérez la BAGUE DE CÂBLAGE de la cartouche de BOUTONS et connectez-la au fond de la cartouche (voir illustration).

12. Insérez à nouveau la cartouche de BOUTONS dans l'emplacement souhaité de la platine. Prenez le plus grand soin à ne PAS pincer la nappe de fils non utilisée sous la cartouche. Si elle est insérée correctement, la cartouche doit rester positionnée fermement dans son emplacement.

13. Fixez à nouveau la PLAQUE DE LA CARTOUCHE DE BOUTONS et de la CARTOUCHE DU FADER en insérant au préalable les languettes de fixation dans la platine.

14. Utilisez L'OUTIL FOURNI pour installer et serrer les quatre vis de fixation des plaques sur la platine. Veillez à ne pas trop serrer ces vis.

15. Installez à nouveau le bouton du FADER DE PITCH et placez la platine sous tension.

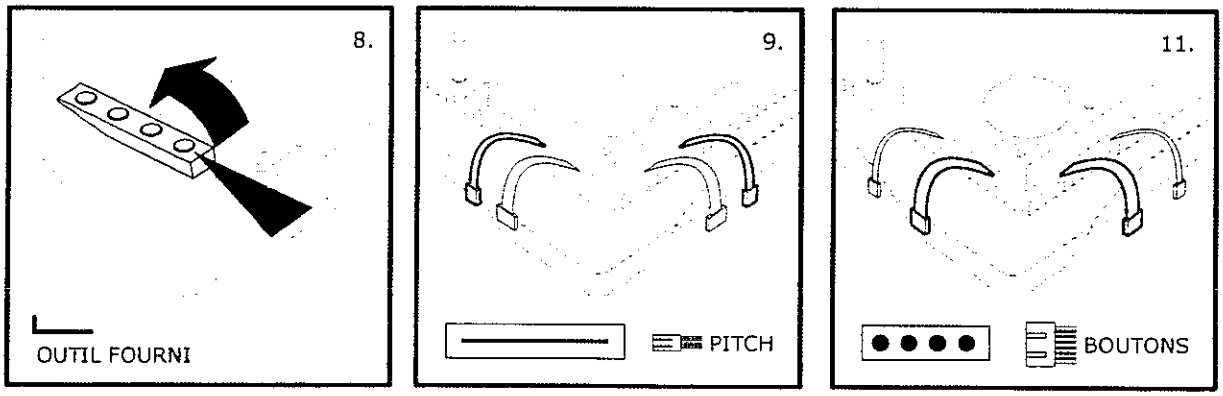

Problème	Cause ?	Solution
La platine ne tourne pas.	Cordon secteur déconnecté ?	Connectez le cordon secteur.
Le niveau sonore est très faible.	La platine n'est pas connectée à un équipement équipé d'un préamplificateur PHONO.	Connectez la platine à un mélageur DJ ou un amplificateur possédant une entrée PHONO, et non AUX ou LINE.
Le son n'est présent que d'un côté. REMARQUE : L'électricité statique et/ou d'autres types d'interférences externes peuvent entraîner des dysfonctionnements. Pour revenir à des conditions d'utilisation normales, placez l'appareil hors tension puis à nouveau sous tension. Si le problème persiste, consultez l'assistance technique du manuel des produits connectés. Si le problème n'est toujours pas résolu, contactez votre revendeur Numark.	La cellule n'est pas correctement câblée. La pointe de lecture est usée. Le câble RCA est endommagé. Les contacts de la cellule ne sont pas bons. Le tube du bras ne donne pas une connexion satisfaisante.	Reconnectez les câbles de la cellule sur la tête. Consultez la section "Configuration de la cellule". Remplacez la pointe de lecture. Celles-ci sont disponibles auprès de votre revendeur Numark. Si vous connectez/déconnectez fréquemment le cordon RCA, il peut être endommagé et doit être remplacé. Retirez la cellule, nettoyez les contacts à l'alcool et installez-la à nouveau. Retirez le tube, nettoyez les contacts avec de l'alcool et insérez-le à nouveau. Le tube du bras peut être endommagé. Remplacez-le.
Le signal est très distordu.	La cellule n'est pas câblée correctement. La pointe de lecture est usée. Le sélecteur Output Level est réglé sur LINE, mais le câble RCA est connecté à une entrée PHONO.	Reconnectez la cellule à la tête. Consultez le chapitre "Configuration de la cellule". Remplacez la pointe de lecture. Celle-ci est disponible auprès de votre revendeur Numark. Placez le sélecteur Output Level sur PHONO ! Connectez le câble RCA à une entrée LINE lorsque vous utilisez la position LINE LEVEL.
La lampe Target Light est instable ou ne fonctionne pas.	La lampe Target Light est usée.	Remplacez la lampe avec la pièce Numark TL-1.
Le Key Lock ne fonctionne pas.	La sortie est réglée sur PHONO.	La fonction Key Lock fonctionne uniquement en sortie LINE LEVEL.
L'afficheur ne change pas lorsque la platine est en position verticale.	Les cartouches Pitch et Button n'ont pas été changées correctement.	Placez la platine hors tension, attendez 5 secondes - rallumez.
La platine tourne trop vite.	La platine est posée sur une surface instable. Le bras de lecture n'est pas correctement équilibré. La pointe de lecture est usée. Une force excessive est appliquée au plateau. Le disque est voilé.	Suivez les instructions de la section "Configuration et installation". Suivez les instructions de la section "Configuration du bras de lecture". Remplacez la pointe de lecture. Celle-ci est disponible auprès de votre revendeur Numark. Suivez les instructions de la section "Utilisation". Achetez de nouveaux disques.

CONTENU DE L'EMBALLAGE :

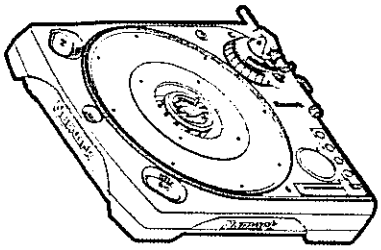

(1) TT-X1 avec bras droit

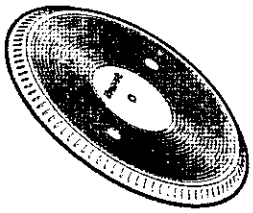

(1) Plateau aluminium anti-force

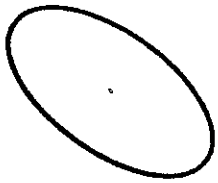

(1) Tapis



(1) Tête



(1) Poids de 25 grammes pour tête



(1) Lampe



(1) Adapteur 45 tours

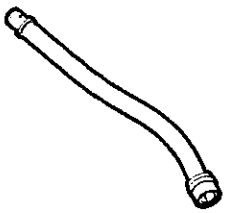

(1) Tube de bras en S



(1) Contre-poids



(1) Poids de bras en S



(1) Cordon secteur



(1) Câble RCA



(1) Outil d'entretien

Copyright Numark Industries, LLC 2002