Audio Technology Switzerland 2013

MANUEL D'UTILISATION NAGRA MEZZO

AUDIO TECHNOLOGY SWITZERLAND

SOMMAIRE

IMPORTANT ..... - 4 -

CONTENU DE L'EMBALLAGE ..... - 5 -

1 PRESENTATION

1 DESCRIPTION ..... - 7 -

2 DESCRIPTION DE L'AFFICHAGE ..... - 9 -

3 INSTALLATION DES PILES ..... - 10 -

4 VERROUILLAGE ..... - 11 -

5 DATE & HEURE ..... - 11 -

6 SELECTION D'UN DOSSIER ..... - 12 -

7 EFFACEMENT D'UN FICHIER ..... - 13 -

2 ENREGISTREMENT

1 FONCTIONS DE BASE ..... - 15 -

2 MARQUEURS ..... - 16 -

3 REGLAGE DES NIVEAUX D'ENTREE ..... - 16 -

4 FORMAT D'ENREGISTREMENT ..... - 17 -

5 CONTRÔLE DE GAIN AUTOMATIQUE (AGC : Automatic Gain Control) ..... - 18 -

6 DECLENCHEMENT A LA VOIX (VOR : Volume Operated Recording) ..... - 19 -

7 ALIMENTATION MICRO ELECTRET ..... - 20 -

8 FILTRE COUPE-BAS ..... - 20 -

3 LECTURE

1 FONCTIONS DE BASE ..... - 22 -

2 LECTURE EN BOUCLE A-B ..... - 23 -

3 MODES DE LECTURE ..... - 24 -

4 MENUS

1 MODE OPERATOIRE ..... - 26 -

2 PARAMETRAGES ..... - 27 -

5 CONNEXION A UN ORDINATEUR

1 EQUIPEMENT NECESSAIRE ..... - 35 -

2 TRANSFERT DES FICHIERS ..... - 36 -

3 MISE A JOUR DU FIRMWARE ..... - 36 -

6 RESOLUTION DE PROBLEMES

1 MESSAGES ..... - 40 -

2 FAQ ..... - 42 -

7 INFORMATIONS

1 SPECIFICATIONS ..... - 45 -

2 AVERTISSEMENTS DE SECURITE ..... - 47 -

3 GARANTIE ..... - 47 -

IMPORTANT

Réserve

Tous droits réservés. Sans autorisation, ce manuel ainsi que le software de l'appareil ne peut pas être copié, traduit, compressé, entièrement ou partiellement.

Audio Technology Switzerland décline toute responsabilité pour des dégâts résultants, directement ou indirectement, de l'utilisation de nos produits.

Audio Technology Switzerland se réserve le droit de modifier le produit et / ou ses spécifications, ainsi que le contenu de ce manuel d'utilisation sans préavis.

Marques commerciales

La marque NAGRA est une marque commerciale de NAGRAVISION SA.

Les marques IBM & PC/AT sont des marques commerciales de leurs sociétés internationales.

Microsoft and Windows sont des marques commerciales de Microsoft Corporation.

Apple and Macintosh sont des marques d'Apple Computer.

Pentium est une marque d'Intel Corporation.

Toutes autres marques sont enregistrées sous leurs sociétés respectives.

Important : Un niveau d'écoute trop élevé peut engendrer des dégradations irréversibles du système auditif. Le réglage du niveau casque relève exclusivement de la responsabilité de l'utilisateur.



CONTENU DE L’EMBALLAGE

1 NAGRA MEZZO
1 Câble USB
1 Dragonne
1 Bonnette mousse



PRESENTATION

1

1 DESCRIPTION

1. MICRO INTERNE (VOIE GAUCHE)
2. MICRO INTERNE (VOIE DROITE)
3. ECRAN LCD
4. Touche DOSSIER
5. Touche MENU
6. Touche LECTURE/PAUSE
7. Touche SUIV./AV. RAP./AUGMENTATION NIVEAU
8. Touche PREC./RET. RAP./DIMINUTION NIVEAU
9. Touche ENREGISTREMENT/OK
10. Touche STOP
11. Touche MARQUEUR/BOUCLAGE A-B
12. Touche MISE / HORS TENSION
13. Touche EFFACEMENT
14. HAUT-PARLEUR
15. EMBASE POUR TREPIED
16. LOGEMENT DES PILES

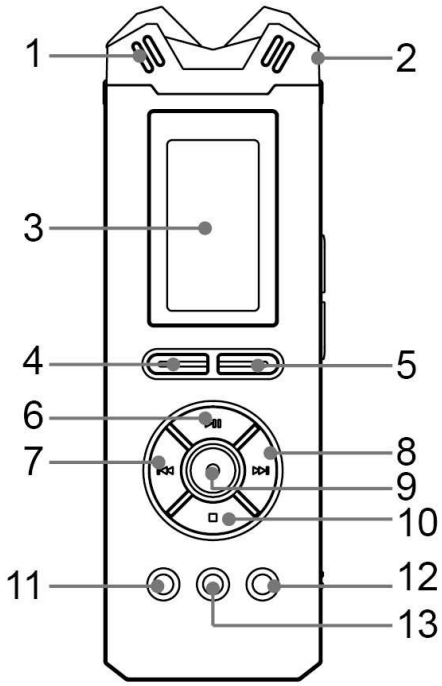

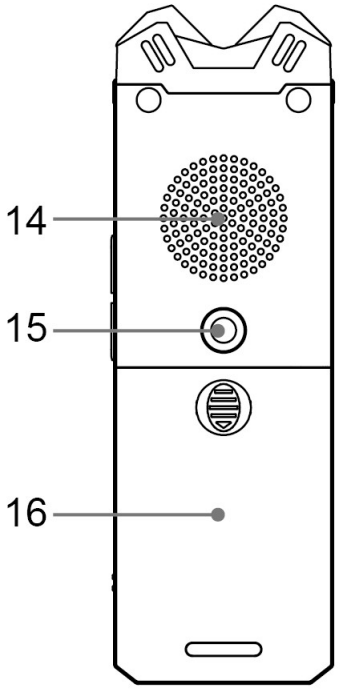

17. PRISE CASQUE
18. TOUCHE VOLUME +
19. TOUCHE VOLUME -
20. Commutateur VERROUILLAGE CLAVIER
21. ATTACHE DRAGONNE
22. PRISE ENTRÉE MICRO
23. PRISE ENTRÉE LIGNE
24. PRISE USB

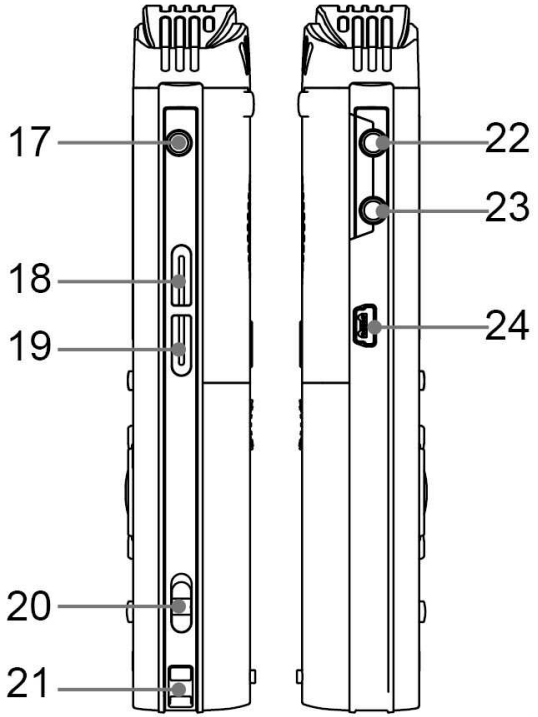

2 DESCRIPTION DE L'AFFICHAGE

1 Horloge en cours

2 Jauge des piles

3 Format du fichier

12 formats sont disponibles : HPCM-S / HPCM-M / MPCM-S / MPCM-M / LPCM-S / LPCM-M / HMP3-S / HMP3-M / MMP3-S / MMP3-M / LMP3-S / LMP3-M.

4 Dossier de travail

6 dossiers sont disponibles : A / B / C / D / E / M (MUSIC)

5 Position du marqueur / Nombre total de marqueurs

Il est possible de saisir 3 marqueurs par fichier en enregistrement.

6 Entrée

IMIC (micros internes) / EMIC (micros externes) / LINE (entrée ligne)

7 Filtre

Symbole indiquant l'activation du filtre coupe bas

8 Etat du VOR ou AGC

9 Indication de saturation

10 Bargraph

11 Etat de l'appareil

12 Durée du fichier

13 Temps restant

14 Nom du fichier

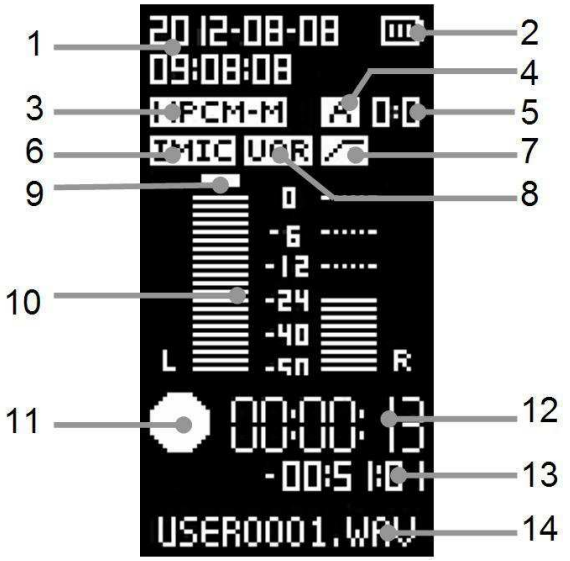

3 INSTALLATION DES PILES

Le MEZZO est alimenté à l'aide de 2 piles alcalines ou batteries rechargeables "AA".

Le type d'alimentation utilisé (pile ou batterie) doit être confirmé dans le menu "System Settings" / "Battery Type". La jauge affichée à l'écran indiquera alors le niveau réel d'énergie disponible.

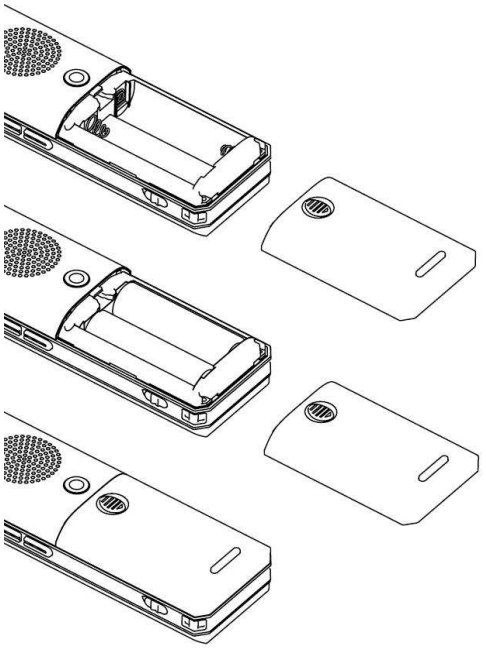

Installation (voir dessin ci-contre)

1. Faire glisser et enlever le couvercle du compartiment à piles.
2. Placer 2 piles ou batteries "AA" en respectant la polarité.
3. Replacer le couvercle

Indication de l'état des piles

Niveau	Symbole	Pile ou batterie
1		Autonomie maximale
2		Reste 30% d'autonomie
3		Reste environ 15% d'autonomie
4		Reste environ 5% d'autonomie

4 VERROUILLAGE

Le sélecteur HOLD en position [ON] permet de verrouiller les touches afin d'éviter des erreurs de manipulation en modes enregistrement ou lecture (en mode OFF également).
En mode [ON], l'appui sur une touche affichera le message "LOCKED" (verrouillé). Pour déverrouiller, placer ce sélecteur sur [OFF].

HOLD [ON]: Touches verrouillées
HOLD [OFF]: Touches déverrouillées

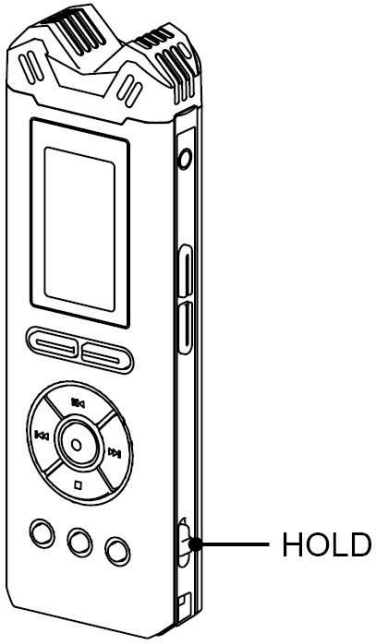

5 DATE & HEURE

Avant la première utilisation ou après une réinitialisation, il est nécessaire de régler l'horloge :

1. En mode STOP, maintenir la touche <MENU> pour entrer dans le menu de paramétrages
2. Sélectionner [System Settings] et appuyer sur la touche <REC/OK>.
3. Appuyer sur les touches <⏮><⏭> pour afficher [Date & Time] puis appuyer sur <REC/OK> pour valider.

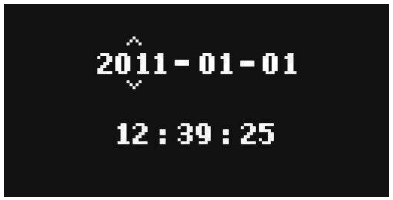

4. Appuyer sur les touches <⏯> <■> pour sélectionner la zone à modifier, puis appuyer sur les touches <⏮><⏭> pour modifier les valeurs, et appuyer sur <REC/OK> pour valider.
5. Appuyer sur la touche <⏮> pour revenir au menu principal ou appuyer sur la touche <MENU> pour sortir de l'arborescence.

Nota :

L'horloge est sauvegardée après un changement de piles.

6 SELECTION D'UN DOSSIER

Le MEZZO dispose de 6 dossiers de travail (Folder) : [A] [B] [C] [D] [E] [M] (M : Music)

CHOIX DU DOSSIER

1. Appuyer sur la touche <FOLDER>, la liste des dossiers apparaît.
2. Appuyer sur les touches <⏮><⏭> pour sélectionner le dossier et valider en appuyant sur la touche <REC/OK>.
3. Appuyer sur la touche <FOLDER> pour sortir du menu.

Note:

. Les dossiers [A] [B] [C] [D] [E] [M] sont des dossiers par défaut. S'ils sont effacés, ils seront recréés automatiquement au redémarrage.

. Seuls les fichiers audio enregistrés dans les dossiers (ou dans la racine du répertoire) seront reconnus par le MEZZO.

. Tout autre fichier ou sous-dossier ne seront pas reconnus par le MEZZO.

7 EFFACEMENT D’UN FICHIER

1. Appuyer sur la touche < DELETE> pour afficher le menu d’effacement.
2. Effacement :

Effacer un fichier

.Appuyer sur <⏮><⏭> pour sélectionner [Delete this file] et appuyer sur la touche <REC/OK>.

.Appuyer sur <⏮><⏭> pour sélectionner [OK] et appuyer sur <REC/OK> pour valider.

Effacer tous les fichiers du dossier en cours

.Appuyer sur <⏮><⏭> pour sélectionner [Delete files in this folder] et appuyer sur <REC/OK>.

.Appuyer sur <⏮><⏭> pour sélectionner [OK] et appuyer sur <REC/OK> pour valider.

Effacer un marqueur

.Appuyer sur <⏮><⏭> pour sélectionner [Delete marker] et appuyer sur <REC/OK>.

.Appuyer sur <⏮><⏭> pour sélectionner [OK] et appuyer sur <REC/OK> pour valider.

3. La fonction [CANCEL] permet d’annuler la procédure.

ENREGISTREMENT

2

1 FONCTIONS DE BASE

- Avant de démarrer l'enregistrement, il est nécessaire de choisir le format de fichier. Sinon, les paramètres par défaut seront appliqués.
- Vérifier l'état des piles avant la mise en enregistrement.
- Se placer en mode STANDBY en appuyant sur la touche REC, le symbole REC apparait à l'écran.
- Les niveaux sont visibles sur la bargraph et peuvent être ajustés (si le mode AGC est désactivé).

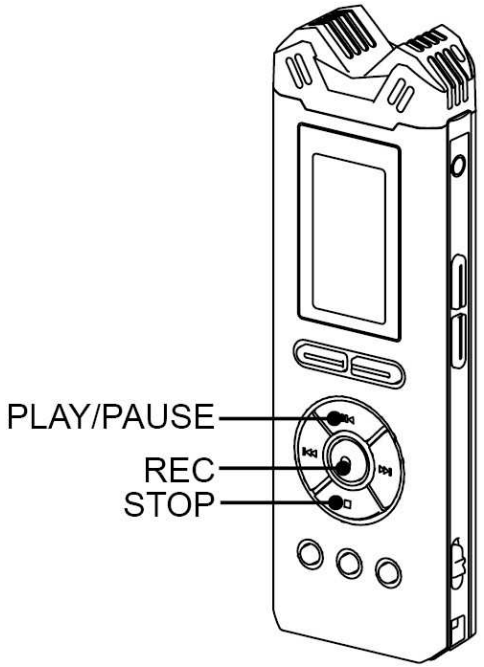

1 DEMARRAGE DE L'ENREGISTREMENT

·Diriger le microphone vers la source à enregistrer.

·Appuyer sur la touche <REC> pour démarrer l'enregistrement.

·La mise en enregistrement est confirmée par l'affichage à l'écran du symbole ● et la LED d'enregistrement allumée.

2 PAUSE

·Appuyer sur la touche <⏯> pour activer le mode PAUSE.

·Appuyer sur la touche <⏯> à nouveau pour relancer l'enregistrement

3 STOP

·Maintenir la touche <■> 3 secondes pour arrêter l'enregistrement.

2 MARQUEURS

En cours d'enregistrement, il est possible d'insérer 3 marqueurs par fichier. Appuyer sur la touche <MARK/A-B> pour créer le marqueur.

3 REGLAGE DES NIVEAUX D'ENTREE

Les touches <⏮> or <⏭> permettent le réglage des niveaux d'entrée de 0 dB à 40 dB par pas de 1 dB.

1. Appuyer sur la touche <REC> pour démarrer l'enregistrement.
2. Appuyer sur la touche <⏭> (LEVEL+) pour augmenter le gain d'entrée.
   Appuyer sur la touche <⏮> (LEVEL-) pour diminuer le gain d'entrée.
3. Maintenir la touche <■> pour arrêter l'enregistrement.

Nota:

. Le mode AGC doit être désactivé.

4 FORMAT D'ENREGISTREMENT

Le MEZZO dispose de 12 formats d'enregistrement. Le format PCM est sans perte, donc de meilleure qualité mais réduit la capacité d'enregistrement. Le format MP3 augmente la capacité d'enregistrement au détriment de la qualité (plus le débit sera élevé, meilleure sera la qualité).

1. Appuyer sur la touche <MENU> pour accéder au menu de paramétrages.
2. A l'aide des touches <⏮><⏭>, choisir le menu [Recording settings] puis valider par <REC/OK>.
3. A l'aide des touches <⏮><⏭>, choisir le menu [Format] puis valider par <REC/OK>.
4. A l'aide des touches <⏮><⏭>, choisir le format puis valider par <REC/OK>.
5. Appuyer sur la touche <MENU> pour sortir du menu.

Listes des formats d'enregistrement :

FORMAT	CODEC	MODE
HPCM-S 96kHz 24Bits	PCM	Stéréo
HPCM-M 96kHz 24Bits	PCM	Mono
MPCM-S 48kHz 24Bits	PCM	Stéréo
MPCM-M 48kHz 24Bits	PCM	Mono
LPCM-S 48kHz 16Bits	PCM	Stéréo
LPCM-M 48kHz 16Bits	PCM	Mono
HMP3-S 48kHz 320kbps	MP3	Stéréo
HMP3-M 48kHz 160kbps	MP3	Mono
MMP3-S 48kHz 256kbps	MP3	Stéréo
MMP3-M 48kHz 128kbps	MP3	Mono
LMP3-S 48kHz 128kbps	MP3	Stéréo
LMP3-M 48kHz 64kbps	MP3	Mono

5 CONTRÔLE DE GAIN AUTOMATIQUE (AGC)

Le mode AGC est un réglage automatique de gain qui agit selon le volume sonore de la source à enregistrer. Lorsque le niveau est bas, l'appareil augmente le gain, lorsqu'il est haut, il réduit le gain, ainsi il n'y a aucun risque de saturation.

1. Appuyer sur la touche <MENU> pour accéder au menu de paramétrages.
2. A l'aide des touches <⏮><⏭>, choisir le menu [Recording settings], puis valider par <REC/OK>.
3. A l'aide des touches <⏮><⏭>, choisir le menu [AGC], puis valider par <REC/OK>.
4. A l'aide des touches <⏮><⏭>, choisir le mode [ON], puis valider par <REC/OK> pour confirmer.
[OFF] : AGC désactivé
[ON] : AGC activé
5. Appuyer sur la touche <MENU> pour sortir du menu.
6. Appuyer sur la touche <REC> pour démarrer l'enregistrement.
Lorsque l'AGC est actif, le réglage manuel est inhibé.
7. Maintenir la touche <■> pour arrêter l'enregistrement.

6 DECLENCHEMENT A LA VOIX (VOR)

Ce mode permet au MEZZO de déclencher l'enregistrement automatiquement selon les paramétrages effectués. L'enregistrement débute dès l'apparition d'un son, s'arrête lorsque le niveau est en dessous d'un seuil puis reprend dès que le niveau augmente à nouveau.
Si le niveau sonore est en dessous du niveau du seuil paramètre depuis 10 secondes, le MEZZO se place en mode "PAUSE".

1. Appuyer sur la touche <MENU> pour accéder au menu de paramétrages.
2. A l'aide des touches <⏮><⏭>, choisir le menu [Recording settings], puis valider par <REC/OK>.
3. A l'aide des touches <⏮><⏭>, choisir le menu [VOR], puis valider par <REC/OK>.
4. A l'aide des touches <⏮><⏭>, choisir la sensibilté d'action du VOR et confimer par <REC/OK>.
. [OFF]: Désactivation du mode VOR
. [L-Sensitivity]: Seuil de sensibilité bas du VOR (Un fort niveau démarre l'enregistrement).
. [M-Sensitivity]: Seuil de sensibilté moyen du VOR (Un niveau moyen démarre l'enregistrement).
. [H-Sensitivity]: Seuil de sensilbilté faible du VOR (Un faible niveau démarre l'enregistrement).
5. Appuyer sur la touche <MENU> pour sortir du menu.
6. Appuyer sur la touche <REC> pour démarrer l'enregistrement.
7. Maintenir la touche <■> pour arrêter l'enregistrement.

Nota :

Le mode AGC ne peut pas être utilisé si le mode VOR est actif.

7 ALIMENTATION MICROPHONE ELECTRET

Ce menu permet d'activer l'alimentation 3V nécessaire aux micros Electret externes.

1. Appuyer sur la touche <MENU> pour accéder au menu de paramétrages.
2. A l'aide des touches <⏮><⏭>, choisir le menu [Recording settings], puis valider par <REC/OK>.
3. A l'aide des touches <⏮><⏭>, choisir le menu [Mic Power], puis valider par <REC/OK>.
4. A l'aide des touches <⏮><⏭>, choisir le mode [ON], puis valider par <REC/OK> pour confirmer.

. [OFF]: Alimentation Electret désactivée

. [ON]: Alimentation Electret activée

5. Maintenir la touche <■> pour arrêter l'enregistrement.

Nota : Veillez à ne pas laisser cette alimentation active si le micro externe branché n'est pas de type Electret. Cela peut induire du bruit et cela réduit l'autonomie des piles.

8 FILTRE COUPE-BAS

Cette fonction permet d'activer un filtre coupe-bas afin d'atténuer les phénomènes basse fréquence indésirables tels que le vent ou autres phénomènes électriques.

1. Appuyer sur la touche <MENU> pour accéder au menu de paramétrages.
2. A l'aide des touches <⏮><⏭>, choisir le menu [Recording settings], puis valider par <REC/OK>.
3. A l'aide des touches <⏮><⏭>, choisir le menu [Filter], puis valider par <REC/OK>.
4. A l'aide des touches <⏮><⏭>, choisir le mode [ON], puis valider par <REC/OK> pour confirmer.

   [OFF]: Filtre activé

   [ON]: Filtre désactivé

   Le symbole "  " indique que le filtre est actif.

5. Maintenir la touche <■> pour arrêter l'enregistrement.

LECTURE 3

1 FONCTION DE BASE

Le MEZZO permet la lecture des fichiers aux formats : WAV, MPEG1-layer Ⅱ (MP2), MPEG1-layerⅢ(MP3) et WMA.

1. LECTURE

. Appuyer sur la touche <⏯> pour lire le fichier sélectionné.

2. PAUSE

. Appuyer sur la touche <⏯> pour faire une pause en lecture.

. Appuyer à nouveau sur la touche <⏯> pour relancer la lecture.

3. STOP

. Appuyer sur la touche <■> pour arrêter la lecture.

4. SAUT DE FICHIER

. Appuyer sur la touche <⏮> pour effectuer un saut de plage arrière.

. Appuyer sur la touche <⏭> pour effectuer un saut de plage avant.

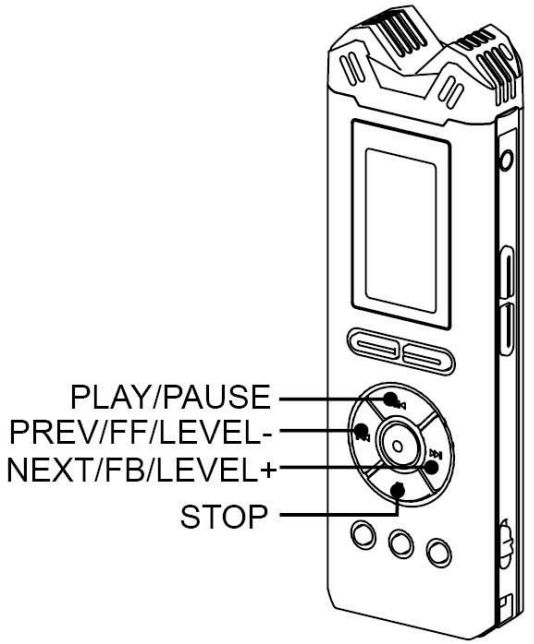

Nota :

Si des marqueurs ont été ajoutés, l'appui sur les touches <⏮><⏭> permet de basculer entre ceux-ci.

5. AVANCE et RETOUR RAPIDE

. Maintenir la touche <⏮> pour activer le retour rapide, relâcher pour arrêter.

. Maintenir la touche <⏭> pour activer l'avance rapide, relâcher pour arrêter.

2 LECTURE EN BOUCLE A-B

1. A l'aide des touches <⏮><⏭>, sélectionnez un fichier.
2. Appuyer sur la touche <⏯> pour lancer la lecture.
3. Appuyer sur la touche <A-B> pour placer le point de démarrage A.
   . L'écran affiche : A
4. Puis, appuyez à nouveau sur la touche <A-B> pour placer le point d'arrêt B.
   . L'écran affiche : A-B
   La lecture entre ces deux points sera répétée
5. Sortir du mode de lecture en boucle A-B
   . Appuyer sur la touche <A-B> une troisième fois pour relancer la lecture.
   . Appuyer sur la touche <■> pour sortir du mode A-B et arrêter la lecture.

Nota :

. Les touches d'avance et retour rapides sont actives dans le mode de lecture en boucle A-B.
. Ce mode de lecture en boucle A-B ne peut s'effectuer qu'à l'intérieur d'un fichier (pas de saut de fichier possible).
. Le mode PAUSE est disponible.

3 MODES DE LECTURE

Trois modes de lecture sont disponibles : Lecture dans l'ordre [Sequential], lecture en boucle d'un seul fichier [Loop Once] ou lecture en boucle de tous les fichiers [Loop].

1. Appuyer sur la touche <MENU> pour accéder au menu de paramétrages.
2. A l'aide des touches <⏮><⏭>, choisir le menu [Playback settings], puis valider par <REC/OK>.
3. A l'aide des touches <⏮><⏭>, choisir le menu [Repeat], puis valider par <REC/OK>.
4. A l'aide des touches <⏮><⏭>, choisir le mode et confimer par <REC/OK>.

. [Sequential]: Lecture de tous les fichiers dans l'ordre jusqu'au dernier puis arrêt de la lecture.

. [Loop Once]: Lecture en boucle du fichier sélectionné.

. [Loop]: Lecture de tous les fichiers en boucle.

5. Appuyer sur la touche <■> pour revenir au menu précédent, ou sur <FILE/MENU> pour sortir du menu.
6. Appuyer sur la touche <⏯> pour lancer la lecture.

. Pas d'icône en mode [Sequential].

. Mode [Loop Once], icône affichée : 

. Mode [Loop], icône affichée : 

7. Appuyer sur la touche <■> pour arrêter la lecture.

MENUS

4

1 MODE OPERATOIRE

Les paramétrages du MEZZO s'effectuent à l'aide des menus : "Recording Settings", "Playback Settings" et "System Settings".

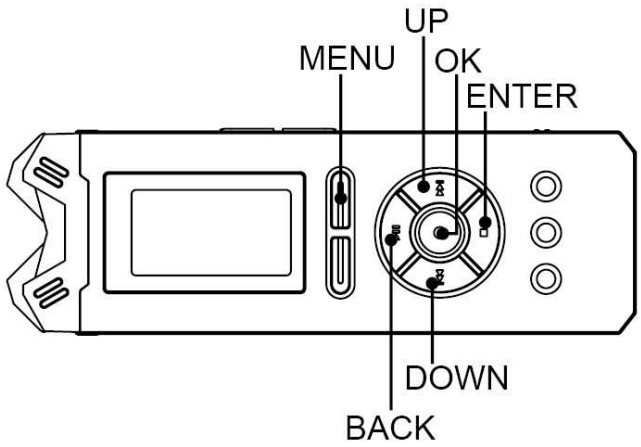

1. Enter menu

. En mode STOP, appuyer sur la touche <MENU> pour accéder à tous les menus de paramétrages.

. En mode LECTURE, appuyer sur la touché <MENU> pour accéder directement au menu de lecture.

2. Navigation

. L'appui sur la touche <▶▶I> permet le défilement vers le haut.

. L'appui sur la touche <I◀◀> permet le défilement vers le bas.

3. Validation

. Appuyer sur la touche <■> pour valider l'option choisie.

4. Saisie d'un paramètre

. Appuyer sur la touche <▶II> pour saisir un paramètre et valider par <REC/OK>.

5. Sortir du menu

. Appuyer sur la touché <▶II> pour revenir au menu précédent.

. Appuyer sur la touche <MENU> pour sortir et revenir au mode STOP.

2 PARAMETRAGES

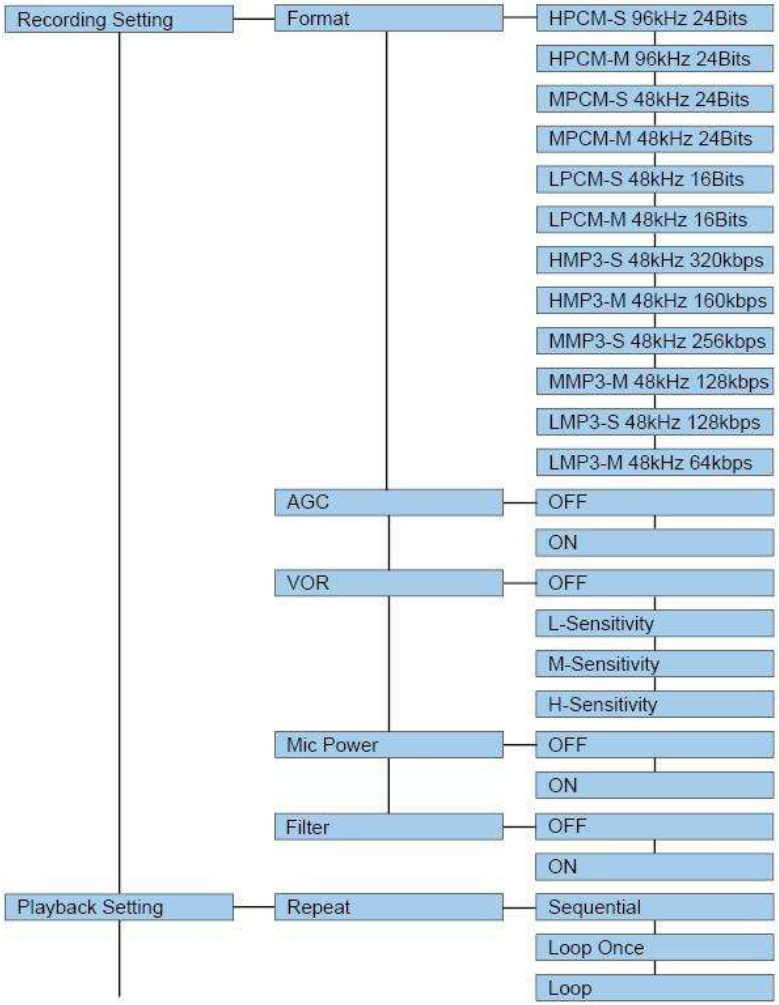

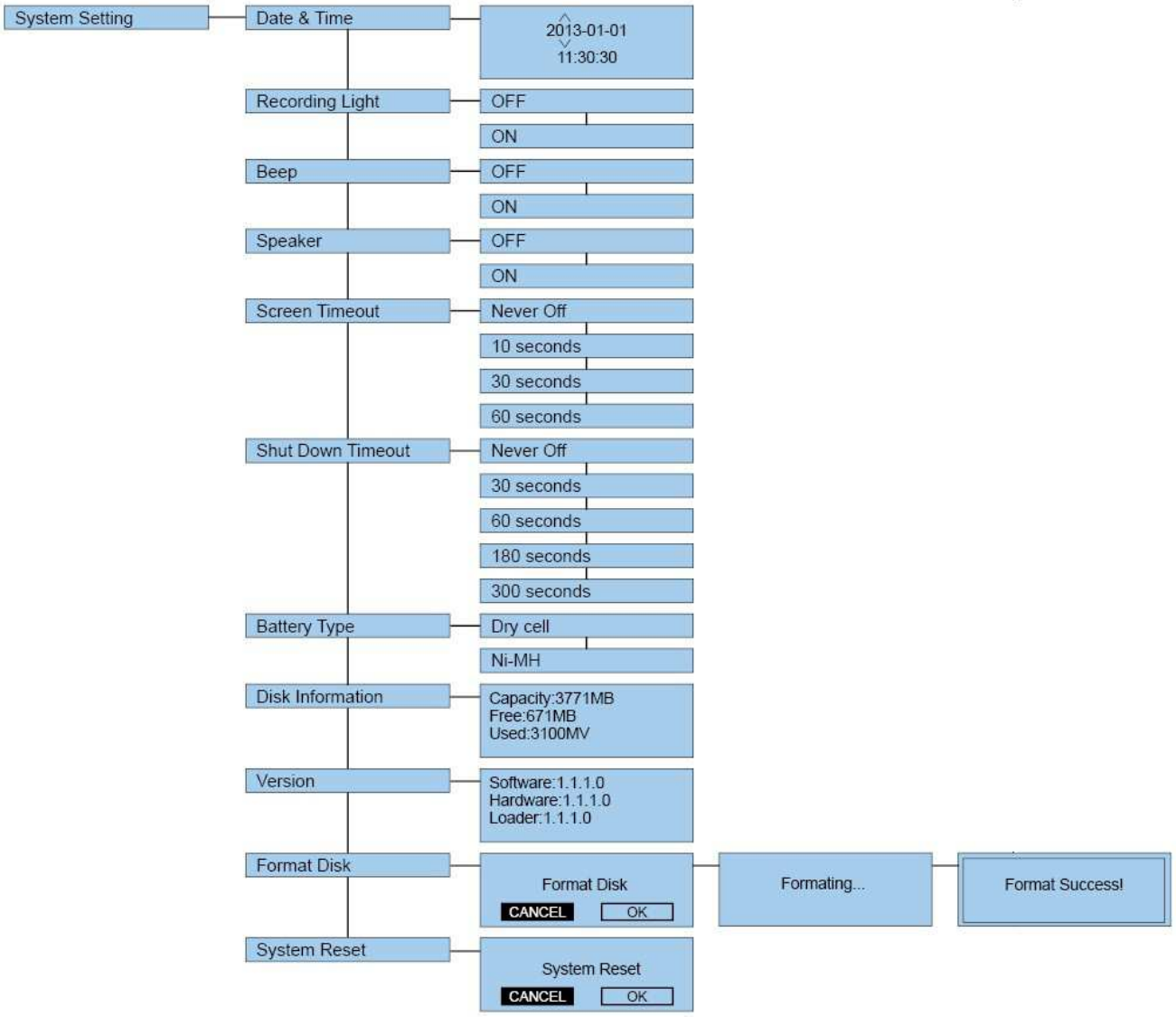
System Setting
Date & Time
2013-01-01
11:30:30
Recording Light
OFF
ON
Beep
OFF
ON
Speaker
OFF
ON
Screen Timeout
Never Off
10 seconds
30 seconds
60 seconds
Shut Down Timeout
Never Off
30 seconds
60 seconds
180 seconds
300 seconds
Battery Type
Dry cell
Ni-MH
Disk Information
Capacity:3771MB
Free:671MB
Used:3100MV
Version
Software:1.1.1.0
Hardware:1.1.1.0
Loader:1.1.1.0
Format Disk
Format Disk
CANCEL
OK
Formating...
Format Success!
System Reset
System Reset
CANCEL
OK

PARAMETRAGES D'ENREGISTREMENT		
Format	Choix du format de fichier. [HPCM-S] : 96kHz-24Bits PCM Stéréo [HPCM-M] : 96kHz-24Bits PCM Mono [MPCM-S] : 48kHz-24Bits PCM Stéréo [MPCM-M] : 48kHz-24Bits PCM Mono [LPCM-S] : 48kHz-16Bits PCM Stéréo [LPCM-M] : 48kHz-16Bits PCM Mono [HMP3-S] : 48kHz-320kbps MP3 Stéréo [HMP3-M] : 48kHz-160kbps MP3 Mono [MMP3-S] : 48kHz-256kbps MP3 Stéréo [MMP3-M] : 48kHz-128kbps MP3 Mono [LMP3-S] : 48kHz-128kbps MP3 Stéréo [LMP3-M] : 48kHz-64kbps MP3 Mono	Page 17
AGC	Choix du mode AGC "ON" ou "OFF". [OFF] : Désactivé [ON] : Activé	Page 18
VOR	Choix du mode VOR "ON" ou "OFF". [OFF] : Désactivé [L-Sensitivity] : Activé, déclenchement sur niveau élevé [M-Sensitivity] : Activé, déclenchement sur niveau moyen [H-Sensitivity] : Activé, déclenchement sur niveau bas	Page 19

Alimentation MIC	Mise en fonction de l'alimentation Electret pour les micros externes "ON" ou "OFF" [OFF] : Alimentation désactivée [ON] : Alimentation activée	Page 20
Filtre	Mise en fonction du filtre "ON" ou "OFF" [OFF] :Filtre désactivé [ON] : Filtre activé	Page 20
Paramétrages de lecture		
Modes	Sélection du mode de lecture : [Sequential]: Lecture de tous les fichiers dans l'ordre jusqu'au dernier puis arrêt de la lecture. [Loop Once]: Lecture en boucle du fichier sélectionné. [Loop]: Lecture de tous les fichiers en boucle.	Page 22
Paramétrages Système		
Date & Heure	Paramétrage de l'horloge affichée à l'écran en enregistrement.	Page 11
Led d'enregistrement	Mise en fonction de la LED d'enregistrement "ON" ou "OFF" : [OFF]: la LED est éteinte en cours d'enregistrement. [ON]: la LED clignote en cours d'enregistrement.	
Bip	Activation du bip à chaque appui sur une touche (uniquement au casque) : [OFF]: Bip désactivé [ON]: Bip activé	
Haut-parleur	Mise en fonction du haut-parleur "ON" ou "OFF" :	

	[OFF] : Haut-parleur désactivé [ON] : Haut-parleur activé Nota : Le haut-parleur est automatiquement coupé si un casque est branché.	
Rétroéclairage	Choix du mode du rétroéclairage “ON” ou “OFF” [NEVER] : Rétroéclairage permanent [10 SECONDS]: Extinction du rétroéclairage après 10 secondes. [30 SECONDS]: Extinction du rétroéclairage après 30 secondes. [60 SECONDS]: Extinction du rétroéclairage après 60 secondes. Nota : . L’appui sur une touche réactive le rétroéclairage sur le période choisie	
Extinction automatique	Choix du mode d’extinction automatique : [NEVER] : Extinction automatique désactivée [30 SECONDS]: Extinction après 30 secondes d’inactivité. [60 SECONDS]: Extinction après 60 secondes d’inactivité. [180 SECONDS]: Extinction après 180 secondes d’inactivité. [300 SECONDS]: Extinction après 300 secondes d’inactivité. Nota : . En modes Enregistrement, Lecture et Pause, l’extinction automatique est inhibée.	
Type de batterie	Choix du type de batterie utilise pour un affichage correct de l’état des piles : [DRY BATTERY]: Utilisation de 2 piles alkaline standards “AA”.	

	[RECHARGEABLE BATTERY]: Utilisation de 2 batteries rechargeables.	
Spécifications de la mémoire	Contrôle de l'état de la mémoire [CAPACITY] : Capacité [AVAILABLE] : Espace disponible [USED] : Espace utilisé	
Versions	Contrôle des versions : software, hardware et logiciel de chargement. [SOFTWARE] [HARDWARE] [LOADER]	
Formatage	Formatage de la mémoire, tous les fichiers sont effacés ! Nota : . Les dossiers [A] [B] [C] [D] [E] [M] sont automatiquement recréés après formatage.	
Paramètres par défaut	Restauration des parameters par défaut : [Format]:HMP3-S [AGC]: Désactivé [VOR]: Désactivé [Mic Power]: Activé [Filter]: Désactivé [Repeat]:Sequential (lecture dans l'ordre) [Recording LED]: Activée [Beep]: Désactivé [Speaker]: Activé	

	[Screen Timeout]: Extinction du rétroéclairage au bout de 30 secondes [Shut Down Timeout] : Extinction de l'appareil au bout de 300 secondes [Battery Type] : Pile alcaline [Folder] : Dossier A [LEVEL] : Niveau 15 [VOLUME] : -32	

Note:

. Le menu des paramétrages Système n'est accessible qu'en mode STOP.

. En mode STOP, maintenir la touche <MENU> pour accéder au menu de paramétrage Settings : [Recording settings] [Playback Settings] et [System Settings].

CONNEXION A UN ORDINATEUR

5

1 EQUIPEMENT NECESSAIRE

SYSTEME D'EXPLOITATION

Le MEZZO est compatible avec les systèmes suivants :

- Windows XP / Windows Vista /Windows 7
- Macintosh OS system

Un driver spécial peut être nécessaire sous Windows 98 ou Windows 2000.

Lorsque le MEZZO est connecté sur le port USB d'un ordinateur, il sera automatiquement détecté comme un nouveau périphérique externe amovible.

Si ce n'est pas le cas, vérifier le correct fonctionnement du port USB de l'ordinateur et la qualité du câble USB.

MATERIEL

Port USB, câble USB.

2 TRANSFERT DES FICHIERS

COPIE DES FICHIERS VERS UN ORDINATEUR

1. Allumer le MEZZO.
2. Connecter le câble USB à la prise mini USB du MEZZO et à un port USB de l'ordinateur
3. L'ordinateur reconnait automatiquement le nouveau périphérique externe amovible. Dans le poste de travail, ouvrir l'icône correspondante au MEZZO afin d'accéder aux 6 dossiers : [A] [B] [C] [D] [E] [M].
4. Il est alors possible de choisir le ou les dossiers à ouvrir et copier les fichiers choisis.
5. Avant de débrancher l'appareil, il est nécessaire de d'effectuer l'opération "Retirer le périphérique en toute sécurité" dans la barre des taches.
6. Une fois cette opération réalisée, débrancher le câble USB.

Nota :

. Les fichiers avec le suffixe ".MAK" sont des fichiers avec marqueurs reconnus seulement par le MEZZO.

COPIE DE L'ORDINATEUR VERS LE MEZZO

Il est possible de copier des fichiers AUDIO de l'ordinateur vers le MEZZO aux formats WAV, MP2, MP3 and WMA.

1. Allumer le MEZZO.
2. Connecter le câble USB à la prise mini USB du MEZZO et à un port USB de l'ordinateur
3. L'ordinateur reconnait automatiquement le nouveau périphérique externe amovible. Dans le poste de travail, ouvrir l'icône correspondante au MEZZO afin d'accéder aux 6 dossiers : [A] [B] [C] [D] [E] [M].
4. Il est alors possible de transférer des fichiers dans le dossier choisi.
5. Avant de débrancher l'appareil, il est nécessaire de d'effectuer l'opération "Retirer le périphérique en toute sécurité" dans la barre des taches.
6. Une fois cette opération réalisée, débrancher le câble USB.

Conseil :

. Les 6 dossiers peuvent stocker les enregistrements et fichiers audio. Nous recommandons le dossier[M] pour stocker les fichiers importés.

UTILISATION DU NAGRA MEZZO COMME MEMOIRE EXTERNE

Le MEZZO peut être utilisé comme mémoire de masse amovible permettant de stocker tous types de fichiers (photos, textes, etc...) qui ne seront pas reconnus par l'appareil.

Nota :

. Se référer au chapitre précédent pour la connexion de l'appareil à l'ordinateur.

3 MISE A JOUR DU FIRMWARE

Les nouveaux firmware (fichier "xxxx.COE") sont présents sur notre site www.nagraaudio.com, section "PRO", dans "SUPPORT" sous "NAGRA MEZZO".
Nous vous conseillons de vérifier régulièrement sur notre site la présence de nouveaux firmware et mises à jour du manuel d'utilisation.

Installation de la mise à jour :

La procédure de mise à jour est disponible sur notre site avec le nouveau firmware

RESOLUTION DE PROBLEMES

6

1 MESSAGES

Certains messages d'information et messages d'erreur peuvent apparaître à l'écran. Le tableau ci-après décrit les causes et solutions.

Nota :

. Contacter votre revendeur si ces informations ne sont pas suffisantes pour résoudre le problème rencontré.

M ESSAGES	Causes & Solutions
"Low Power"	. Le niveau des batteries est faible ——Changer les batteries
"Locked"	. Clavier verrouillé ——placer le sélecteur HOLD sur OFF
"No File"	. Pas de fichier dans le dossier de travail
"Failed to record"	. Erreur Système ——Réinstaller les paramètres par défaut et formater la mémoire
"Failed to open work folder"	. Erreur mémoire ou système ——Eteindre l'appareil et rallumer. Si le problème subsiste, reformater la mémoire.
"Failed to scan file"	. Erreur mémoire ou système ——Eteindre l'appareil et rallumer. Si le problème subsiste, reformater la mémoire.

"Too many files in the folder "	. Le MEZZO accepte 1000 files au maximum ——Effacer des fichiers pour libérer de la place dans le dossier de travail
"Failed to open file"	. Fichier corrompu . Format non reconnu
"Low free space"	. La mémoire est pleine —— Effacer quelques fichiers pour libérer de la place sur la mémoire
"Disk Error and power off"	. Erreur mémoire ——Formater la mémoire
"Format Failed"	. Problème de formatage / Formatage non terminé ——Réessayer le formatage. Si le problème subsiste, reformater via un ordinateur.
"AGC is opening."	. Mode AGC actif : Réglage des niveaux et fonction VOR inhibés. ——Désactiver la fonction AGC
"VOR is opening. "	. Mode VOR actif : Mode AGC inhibé ——Désactiver la fonction VOR
" The file can't FF "	. Avance rapide impossible sur certains fichiers WMA.
" The file can't FB"	. Retour rapide impossible sur certains fichiers WMA.
" The file can't set AB"	. Lecture en boucle A-B impossible sur certains fichiers WMA.
" The file can't mark"	. Marqueur impossible sur certains fichiers WMA.

2 FAQ

Contacter votre revendeur si ces informations ne sont pas suffisantes pour résoudre le problème rencontré.

DEFAUTS	CAUSES & SOLUTIONS
Mise sous tension impossible	. Piles inversées ——Vérifier la polarité . Niveau des piles faible ——Changer les piles . Clavier verrouillé ——Placer le sélecteur HOLD sur OFF
Haut-parleur inactif	. Volume trop bas ——Augmenter le volume . Casque branché ——Débrancher le casque (lorsque le casque est branché, le haut-parleur est automatiquement coupé). . Le menu “SPEAKER” est sur “OFF” dans le menu “SYSTEM SETTING”. ——Valider “ON”
Pas de son au casque	. Casque défectueux ——Changer le casque . La fiche n’est pas suffisamment insérée ——Insérer la fiche casque complètement

Pas d'enregistrement possible	. Mémoire pleine ——Libérer de l'espace en effaçant des fichiers ou en reformatant la mémoire.
Pas de niveau à l'enregistrement	. Niveau d'enregistrement trop faible ——Augmenter le gain d'entrée
Arrêt de l'enregistrement	. Le VOR est actif ——Arrêt automatique : Le niveau sonore est en-dessous du seuil VOR paramétré.
Niveau insuffisant	. Le niveau d'écoute est trop faible ——Augmenter le volume . Le gain d'entrée était insuffisant, l'enregistrement est sous-modulé. ——Après transfert du fichier sur un ordinateur, l'utilisation d'un logiciel approprié permettra l'ajustement des niveaux.
Arrêt de l'enregistrement	. Peut-être dû à un mauvais contact ou à un niveau insuffisant des piles. ——Enlever et réinsérer les piles, ou les changer. . Erreur mémoire ou système. —— Réinstaller les paramètres par défaut et formater la mémoire
Affichage à l'écran : "□□□□-□□-□□ □□:□□:□□"	. Pas de fichier présent dans l'appareil ——Sans fichier, les indications de temps ne sont pas disponibles
Affichage du menu incomplet	. En mode LECTURE, l'accès aux menus "RECORD SETTING" & "SYSTEM SETTING" n'est pas possible. Se placer en mode STOP.

INFORMATIONS

7

1 SPECIFICATIONS

GENERAL	
Formats d’enregistrement	PCM ,MP3
Fréquence d’échantillonnage	Jusqu’à 96KHz
Formats en lecture	WAV ,MP2 ,MP3 ,WMA
Réponse en fréquence	20Hz ~40KHz,+-0.5dB
Rapport SNR(Lecture)	94dB (bande passante 20Hz~22KHz,ASA “A”)
Rapport SNR (Micro)	90dB (Entrée Mic +19dB Pre-amp + A/D, 20Hz to 22KHz,ASA “A”)
Dynamique (Ligne)	>90dB
MIC EIN	>122dB A

POIDS, DIMENSIONS ET CONDITIONS	
Poids	92g (sans piles)
Dimensions	135.2(L)*44(W)*22.5(H) mm
Température d’utilisation	0~70℃
Humidité	20%~80%

ENTREES & SORTIES	
Filtre micro	100Hz~40KHz
Gain Max. Micro	40dB
Gain Min. Micro	0dB
Niveau casque Max	30mW (gauche) + 30mW (droit) (16Ω)
Microphones internes	Microphones stéréo internes Electret
Entrée Micro	Prise jack stéréo asymétrique 3.5 mm
Entrée Ligne	Prise jack stéréo asymétrique 3.5 mm
Sortie casque	Prise jack stéréo 3.5 mm

ALIMENTATION	
Batterie	2 × piles ou batteries rechargeables “AA”
USB	Prise mini USB
Consommation	138mW (Stop) / 192mW (Enregistrement)

2 AVERTISSEMENTS DE SECURITE

Produit

. Ne pas placer d'objet lourd sur l'appareil

. Ne pas laisser tomber l'appareil

. Ne pas utiliser le NAGRA MEZZO dans des conditions extrêmes d'humidité

. Ne pas utiliser de produits chimiques ou solvants pour nettoyer l'appareil

. Ne pas utiliser le NAGRA MEZZO dans des conditions extrêmes de poussière et fumée

. Ne pas utilise l'enregistreur sous un fort éclairage

. Ne pas ouvrir et démonter l'appareil

. Ne pas utiliser l'appareil dans un environnement magnétique

Batterie

. Ne pas jeter les batteries au feu ou les laisser à la chaleur

. Ne pas inverser la polarité.

. Ne pas mélanger les batteries neuves avec des batteries usagées

. En cas de surchauffe, arrêter l'appareil immédiatement

. Ne pas mettre en charge des piles alcaline

. Placer les batteries hors de portée des enfants

. Ne pas utiliser de batteries défectueuses

Ecoute au casque

L'augmentation du niveau d'écoute et une longue durée d'exposition à des niveaux sonores élevés peuvent engendrer des dégradations irréversibles du système auditif.

Le réglage du niveau casque relève exclusivement de la responsabilité de l'utilisateur.

GARANTIE

Audio Technology Switzerland certifie que cet appareil a été complètement contrôlé avant de sortir de nos usines.
Nous garantissons les produits de notre fabrication contre tout vice de fabrication pendant une période de deux ans à partir de la livraison.
Cette garantie couvre la réparation du défaut constaté ou, si nécessaire, le remplacement de pièces défectueuses, à l'exclusion de tout autre dédommagement.
Les frais de port aller / retour, ainsi que d'autres frais éventuels, sont à la charge du client.
Notre garantie est maintenue si l'utilisateur modifie ou répare l'appareil en cas d'urgence, mais nous nous réservons le droit de facturer la réparation des dégâts causés par une intervention incompétente ou par une fausse manœuvre de l'utilisateur.
Nous déclinons toute responsabilité pour des dégâts résultants, directement ou indirectement, de l'utilisation de nos produits.
Les autres produits vendus par Audio Technology Switzerland sont couverts par la garantie de leurs fabricants respectifs.
Nous déclinons toute responsabilité pour les dégâts résultants de l'utilisation de ces produits.
Nous nous réservons le droit de modifier le produit, et / ou ses spécifications sans préavis.



Traitement des appareils électriques et électroniques en fin de vie (Applicable dans les pays de l'Union Européenne et aux autres pays européens disposant de systèmes de collecte sélective).

Ce symbole, apposé sur le produit ou sur son emballage, indique que ce produit ne doit pas être traité avec les déchets ménagers. Il doit être remis à un point de collecte approprié pour le recyclage des équipements électriques et électroniques. En s'assurant que ce produit est bien mis au rebut de manière appropriée, vous aiderez à prévenir les conséquences négatives potentielles pour l'environnement et la santé humaine. Le recyclage des matériaux aidera à conserver les ressources naturelles. Pour toute information supplémentaire au sujet du recyclage de ce produit, vous pouvez contacter votre municipalité, votre déchetterie ou le magasin où vous avez acheté le produit.

Ceci s'applique aux accessoires suivants: NAGRA MEZZO et ses accessoires.



Audio Technology Switzerland S.A.

Chemin de l'Orio, 30A
1032 Romanel-sur-Lausanne
Switzerland

Tel : +41 21 643 7240
Fax : +41 21 641 7532
www.nagraaudio.com
audio_pro@nagraaudio.com