Félicitations, vous venez de choisir un produit Clay Paky! Nous vous remercions de votre préférence et vous informons que comme tous les autres produits de la vaste gamme Clay Paky, ce produit a lui aussi été conçu et réalisé sous le signe de la qualité, afin de vous garantir en toutes occasions l'excellence des performances, et d'apporter une réponse plus précise à vos attentes et exigences.

MANUEL D'INSTRUCTIONS

Lire attentivement et entièrement le présent manuel d'instructions, et le conserver soigneusement pour toutes références futures.

La connaissance des informations et le respect des prescriptions contenues dans la présente publication sont essentiels afin de garantir la correction et la sécurité des opérations d'installation, d'utilisation et d'entretien de l'appareil.

CLAY PAKY S.p.A. décline toute responsabilité en cas de dommages causés à l'appareil, à des personnes ou à des choses par une installation, une utilisation ou un entretien n'ayant pas été réalisés conformément aux indications fournies dans le présent manuel d'instructions, qui doit toujours accompagner l'appareil.

CLAY PAKY S.p.A. se réserve la faculté de modifier, à tout moment et sans préavis, les caractéristiques mentionnées dans le présent manuel d'instructions.

1 INFORMATIONS RELATIVES À LA SÉCURITÉ

• Installation
S'assurer que tous les éléments concernés par la fixation du projecteur sont en bon état. Avant d'installer le projecteur, s'assurer de la stabilité du point d'ancrage.

• Distance minimum des objets éclairés
Installer le projecteur de façon à ce que son objectif se trouve à au moins 1 mètre des objets que devra atteindre le faisceau lumineux.

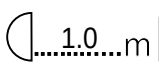

HTI/HMD 300

• Distance minimum des matériaux inflammables
Installer le projecteur de façon à ce que les matériaux inflammables se trouvent à une distance d'au moins 0,10 m par rapport à un point quelconque de la surface de l'appareil.

F **Il est permis de monter l'appareil sur des surfaces normalement inflammables.**

• Température ambiante maximale
Pour assurer le fonctionnement et la fiabilité de l'appareil, la température ambiante ne doit pas dépasser 35°C.

• Degré de protection IP20
L'appareil est protégé contre la pénétration de corps solides de plus de 12 mm de diamètre (premier chiffre 2), mais il craint les suintements, la pluie, les éclaboussures et les jets d'eau (deuxième chiffre 0).

• Protection contre les secousses électriques
L'appareil est classé, sur la base du type de protection contre les secousses électriques dont il dispose, comme appartenant à la **Classe I**. Il est par conséquent obligatoire de le brancher à une installation d'alimentation munie d'une mise à la terre efficace.
Il est en outre recommandé de protéger les lignes d'alimentation des projecteurs contre les contacts indirects et/ou les courts-circuits vers la masse au moyen de disjoncteurs différentiels correctement dimensionnés.

• Branchement au réseau d'alimentation
Les opérations de branchement au réseau de distribution de l'énergie électrique doivent être effectuées par un installateur électricien qualifié.
S'assurer que les valeurs de fréquence et de tension du réseau correspondent à la tension et à la fréquence indiquées sur l'étiquette des données électriques pour lesquelles le projecteur est prédisposé.
Cette étiquette indique également la puissance absorbée. Faire référence à cette indication pour évaluer le nombre maximum d'appareils à brancher sur la ligne électrique, afin d'éviter les surcharges.

• Entretien
Avant toute opération d'entretien ou de nettoyage sur le projecteur, couper la tension du réseau.
Après avoir éteint le projecteur, ne démonter aucun élément de l'appareil pendant les 4 minutes qui suivent. Au-delà de ce laps de temps, la probabilité d'explosion de l'ampoule est pratiquement nulle. S'il s'avère nécessaire de remplacer l'ampoule, attendre encore 15 minutes pour éviter tout risque de brûlures.
L'appareil a été conçu de façon à retenir les éclats produits en cas d'explosion de l'ampoule. Les lentilles doivent obligatoirement être montées sur l'appareil et doivent être remplacées par des pièces d'origine dès qu'elles sont visiblement endommagées.

• Température de la surface externe
La température maximale de la surface externe de l'appareil, en conditions de régime thermique, est de 100°C.

• Ampoule

E L'appareil est équipé d'une ampoule haute pression. Cette ampoule nécessite un allumeur externe. Ce dernier est incorporé dans l'appareil.

- Lire attentivement les "instructions d'utilisation" fournies par le fabricant de l'ampoule.
- Remplacer l'ampoule dès qu'elle est endommagée ou déformée par la chaleur.

CE **Les produits mentionnés dans ce manuel sont conformes aux Directives de la Communauté Européenne:**
• Basse Tension 73/23
• Compatibilité Électromagnétique 89/336

2 DÉBALLAGE ET MISE EN SERVICE

• Déballage
Ouvrir la boîte en carton, retirer l'enveloppe de polystyrène pour dégager le projecteur.
Extraire le projecteur du sachet en plastique et le poser sur un support horizontal.

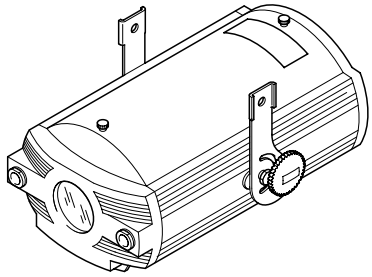

• Contenu de l'emballage
En plus du projecteur, l'emballage contient également les accessoires suivants:

- Étrier code 173008/001 (**1**).
- 2 vis à tête évasée M6x10 mm code 020005/021 (**2**).
- 2 rondelles évasées code 020214/001 (**3**).
- Clé hexagonale 4 mm code 050004 (**4**).
- 2 guides porte-accessoires longueur standard 170 mm code 173007/801 (**5**).
- Clé à molette double 7/8 mm code 050003 (**6**).
- Clé à molette (1 tête) 16 mm code 750467/001 (**7**).
- Objectif standard 1:2,4/100 mm code 173040/801 (**8**).
- Support objectif code 173051/801 (**9**).
- Plaque pare-lumière code 173017/001 (**10**).
- Prise pour montage sur câble code 030210 (**11**).
- Le présent manuel d'instructions code 099576 (**12**).

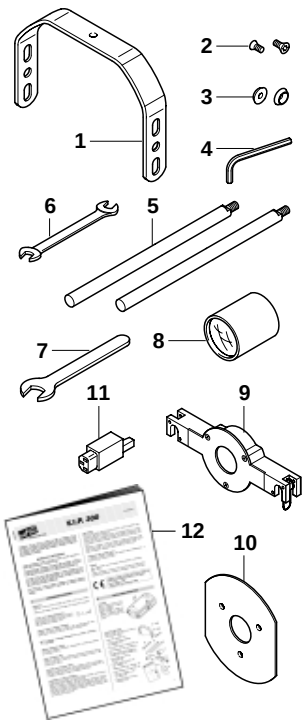

• Montage du support projecteur

Placer l'étrier (**1**) sur les plaques (**13**), à la hauteur désirée; au niveau du trou choisi, placer les rondelles évasées (**3**) et les vis (**2**), puis bloquer le tout en utilisant la clé hexagonale fournie avec l'appareil (**4**).
Orienter le support du projecteur dans la position désirée et le bloquer à l'aide des manettes (**14**).

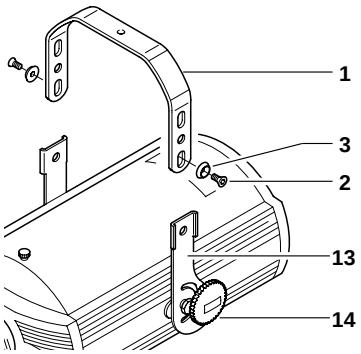

L'étrier (**1**) peut aussi être monté vers la partie inférieure du projecteur. Dans ce cas, avant de monter l'étrier, il est nécessaire d'extraire les manettes, (**14**) par le trou arrière et de faire tourner de 180° les plaques (**13**) et les entretoises (**15**), puis de remettre les manettes (**14**) dans le trou avant.

IMPORTANT: *Ne jamais enlever la vis centrale (**16**) afin de ne pas compromettre l'équilibrage correct du projecteur sur le support.*

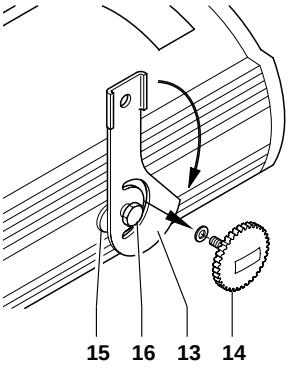

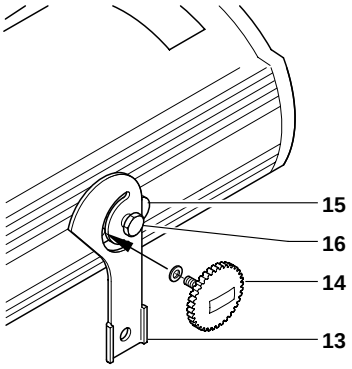

• Montage des guides porte-accessoires

Visser les deux guides porte-accessoires (**5**) dans le trou fileté des inserts (**17**) et les serrer adéquatement avec la clé à molette double 8 mm (**6**) fournie.

IMPORTANT: lors de l'exécution de l'opération précédente, éviter de faire tourner les inserts (**17**) en les retenant avec la clé à molette 16 mm (**7**) fournie.

Les guides porte-accessoires (**5**) sont électrifiés à très basse tension de sécurité (24V ac) et protégés contre les courts-circuits.
Cela permet d'installer toute la gamme d'accessoires motorisés et temporisés disponibles.

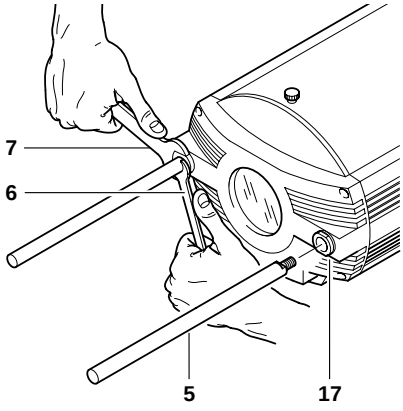

• Mise en place de l'ampoule

Suivre les instructions relatives à l'ouverture du projecteur et au remplacement de l'ampoule, paragraphe 4 ENTRETIEN.

3 INSTALLATION

• Installation du projecteur

L'appareil doit être fixé exclusivement au moyen du support prévu à cet effet, et du trou qui se trouve sur l'étrier (**1**). Il est conseillé d'utiliser une vis ø10 munie d'un écrou et d'une rondelle élastique.

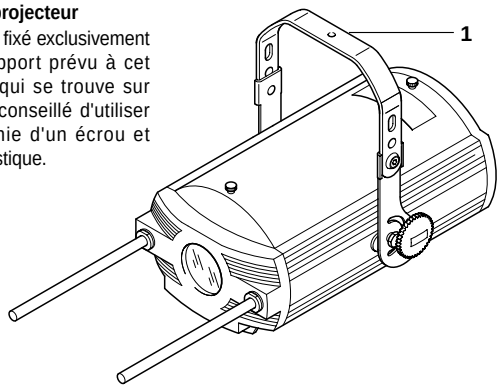

• Branchement au réseau d'alimentation

Pour brancher le projecteur au réseau d'alimentation électrique, utiliser la prise prévue à cet effet (**11**), fournie avec l'appareil.

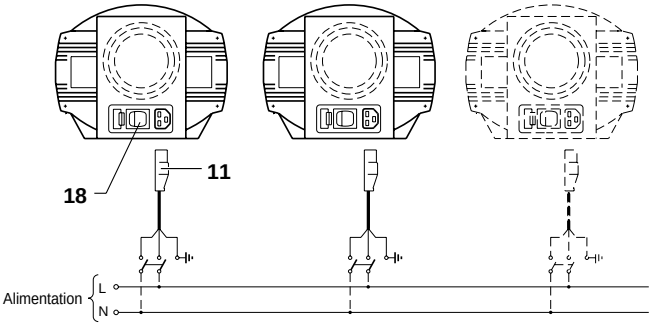

• Allumage du projecteur

Après avoir effectué toutes les opérations préalablement indiquées, appuyer sur l'interrupteur (**18**) et s'assurer que le projecteur fonctionne correctement.

• Montage de la plaque pare-lumière sur le support de l'objectif

Pour monter la plaque pare-lumière (**10**) sur le support de l'objectif (**9**), extraire les 3 vis (**19**) à l'aide d'un tournevis cruciforme. Placer la plaque pare-lumière (**10**) sur la bague de couverture (**20**) du support de l'objectif (**9**), remettre les 3 vis (**19**) et les serrer de façon appropriée.

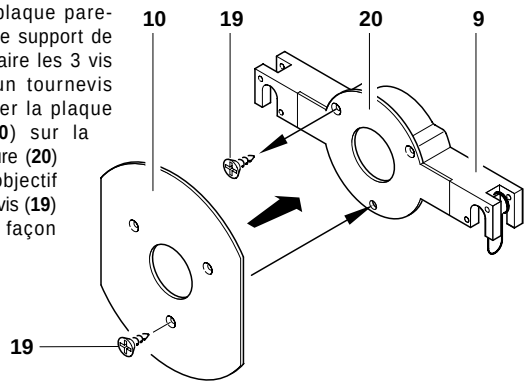

• Montage de l'objectif

Introduire l'objectif (**8**) dans le support prévu à cet effet (**9**) et serrer le volant (**21**). Poser le support de l'objectif sur les guides (**5**) et le bloquer en tournant les pinces de fixation (**22**) vers l'intérieur, jusqu'au déclic.

En plus de l'objectif fourni en standard, une vaste gamme d'objectifs est disponible en option.

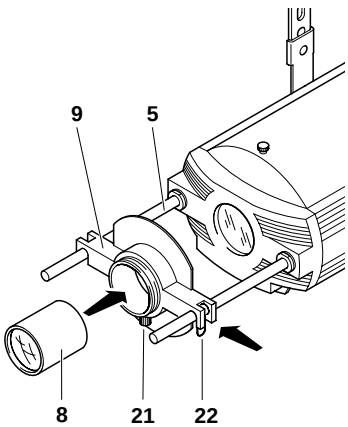

• Montage des Accessoires pour effets

Placer les accessoires désirés sur les guides, en faisant référence aux instructions de montage fournies avec les accessoires.

• Centrage du projecteur

Desserrer légèrement la vis de support (**23**), déplacer le projecteur horizontalement pour faire en sorte que le faisceau lumineux soit orienté dans la direction voulue, puis resserrer la vis de support.

Desserrer les manettes (**14**), déplacer le projecteur dans le sens vertical sur l'étrier (**1**), jusqu'à ce que le faisceau lumineux arrive à l'endroit désiré, puis bloquer les manettes (**14**).

• Centrage de l'objectif

Agir sur l'objectif (**8**) et/ou sur le porte-objectif (**9**) en les faisant bouger dans le sens axial afin d'obtenir une mise au point parfaite.

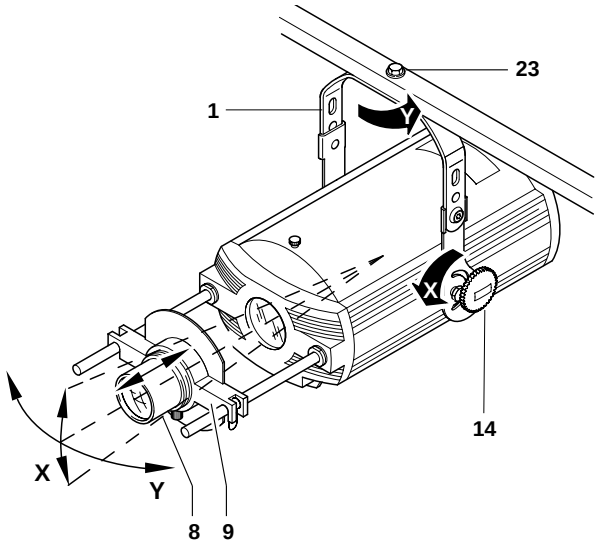

• Rotation de l'axe de projection

Les trous présents sur l'étrier (**1**) pour la fixation aux plaques (**13**) sont opportunément fraisés afin de permettre une rotation de l'appareil d'environ 3° sur son axe. Cela permet un réglage précis de l'inclinaison de l'image projetée, ce qui est utile lorsque l'on utilise certains accessoires particuliers, par exemple pour la projection de gobos.

Avec la clé hexagonale (**4**) fournie, desserrer une vis (**2**), tourner le projecteur dans la position désirée et serrer de nouveau la vis (**2**).

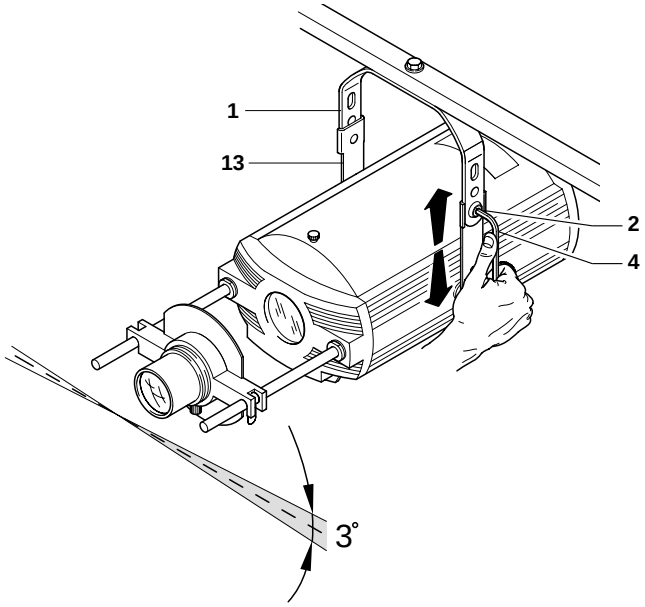

4 ENTRETIEN

• Ouverture et fermeture du projecteur

Desserrer les volants (**24**) et retirer le couvercle de remplacement de l'ampoule (**25**) du projecteur.

Après avoir effectué l'opération d'entretien, remettre le couvercle (**25**) et bloquer les volants (**24**).

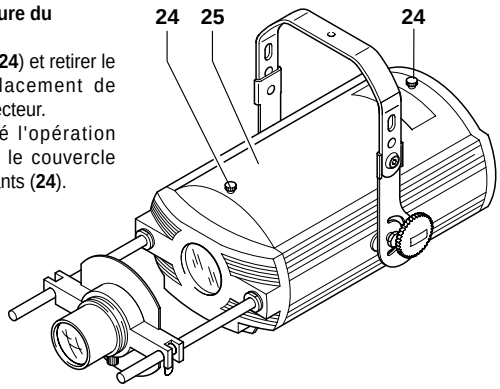

• Remplacement de l'ampoule

Après avoir ouvert le projecteur, desserrer les deux colliers latéraux (**26**) de l'ampoule à remplacer et la dégager des supports (**27**).

Extraire l'ampoule neuve de la boîte, desserrer les deux colliers latéraux (**26**) et introduire l'ampoule dans les supports (**27**), puis revisser les colliers de fixation.

ATTENTION: Ne pas toucher l'ampoule de la lampe avec les doigts. Si cela se produit, nettoyer l'ampoule avec un chiffon imbibé d'alcool et la sécher avec un chiffon sec et propre.

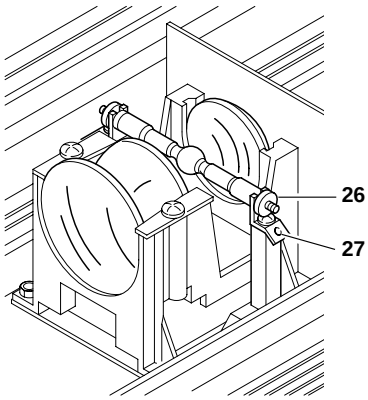

IMPORTANT: *Pour obtenir une distribution uniforme du faisceau lumineux, l'ampoule doit être placée de façon à ce que la protubérance (**28**) soit visible sur le bulbe en-dehors de l'axe optique du projecteur.*

*A ces fins, il est conseillé de tourner cette protubérance vers le couvercle supérieur (**25**) du projecteur.*

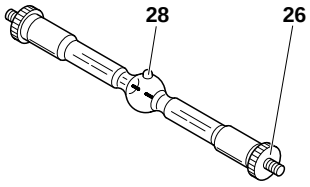

• Remplacement des fusibles

Pour remplacer les fusibles, appuyer sur la languette (**29**) et extraire la boîte à fusibles (**30**). Remplacer les fusibles grillés par des neufs, du type indiqué sur l'étiquette (**31**) appliquée sur la boîte à fusibles (**30**).

Remettre la boîte à fusibles à sa place, en appuyant jusqu'au déclic de la languette (**29**).

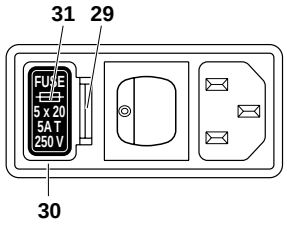

• Nettoyage périodique

Pour ne pas compromettre le rendement lumineux du projecteur, nettoyer régulièrement les parties sur lesquelles la poussière et la graisse ont tendance à s'accumuler.

Le respect des indications ci-dessous permettra d'assurer longtemps le fonctionnement parfait du projecteur.

Pour nettoyer les lentilles, utiliser un chiffon doux imbibé de détergent liquide spécial vitres.

Attention: N'utiliser ni solvant ni alcool.

○ Pièces qui doivent être nettoyées fréquemment.

● Pièces qui doivent être nettoyées mensuellement.

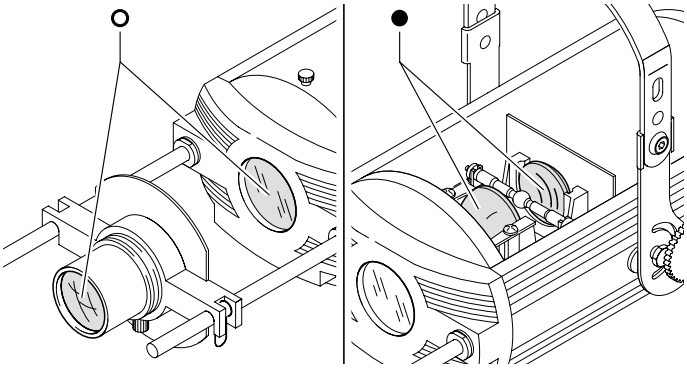

FRANÇAIS

5 CAUSE ET SOLUTION DES PROBLÈMES

LE PROJECTEUR NE S'ALLUME PAS	AUCUN ACCESSOIRE MOTORISÉ NE MARCHE	PROJECTION DÉFECTUEUSE	RÉDUCTION DE LA LUMINOSITÉ	*CAUSES POSSIBLES*	*CONTRÔLES ET REMÈDES*
●				Absence de courant.	S'assurer de la présence de courant à la prise d'alimentation et/ou de la conductibilité des fusibles.
●			●	Lampe déchargée ou défectueuse.	Remplacer l'ampoule. (Voir instructions).
	●			Absence de tension sur les guides.	Faire appel à un technicien agréé.
	●			Les moteurs des accessoires ne marchent pas.	Faire appel à un technicien agréé.
		●		Lentilles ou réflecteur cassés.	Faire appel à un technicien agréé.
		●	●	Dépôt de poussière ou de graisse.	Nettoyer. (Voir instructions).

ANOMALIES

6 DONNÉES TECHNIQUES

Alimentations disponibles

- Version avec rephasage incorporé:
  - 220 - 240V 50Hz
  - 200V 50Hz - 230V 60Hz
  - 200 - 220V 60Hz
  - 260V 50Hz
- Version sans rephasage incorporé:
  - 220 - 240V 50Hz
  - 200V 50Hz - 230V 60Hz
  - 200 - 220V 60Hz
  - 260V 50Hz
  - 120V 60Hz
  - 100V 50Hz
  - 100V 60Hz

Le projecteur est prédisposé pour le fonctionnement aux valeurs de tension et de fréquence indiquées sur l'étiquette des données électriques située sur l'arrière de l'appareil.

Puissance absorbée

- Versions avec rephasage incorporé: 450VA à 230V 50Hz (rephasage standard 35µF).
- Versions sans rephasage incorporé: 800VA à 230V 50Hz.

Lampe

A iodures métalliques, alimentée par un dispositif spécial incorporé.

- Type HTI 300W
  - Raccord SFc 10-4
  - Température couleur 6.500 K
  - Flux lumineux 22.000 lm
  - Durée de Vie moyenne 750 h
  - Position de travail quelconque
- Type HMD 300W
  - Raccord SFc 10-4
  - Température couleur 5.700 K
  - Flux lumineux 20.000 lm
  - Durée de Vie moyenne 3.000 h
  - Position de travail p45

Groupe optique

- Base en aluminium moulé sous pression.
- Condensateur à double lentille.
- Réflecteur sphérique à haut rendement lumineux.

Objectifs

- Standard: 1:2,4/100 mm (30,9°)
- Option: 1:2,8/45 mm plusieurs lentilles (64,2°)
- Option: 1:2,8/60 mm plusieurs lentilles (45,8°)
- Option: 1:2,8/85 mm plusieurs lentilles (34,4°)
- Option: 1:2,8/120 mm plusieurs lentilles (24,1°)
- Option: 1:3,5/150 mm plusieurs lentilles (19,5°)
- Option: 1:4/165 mm (17,2°)
- Option: 1:4,4/200 mm (14,3°)
- Option: 1:3,5/70÷120 mm zoom (39,5°÷22,9°)

Dispositifs de sécurité

- Coupure automatique de l'alimentation en cas de surchauffe.
- Coupure de l'alimentation à l'ouverture du couvercle.
- Protection contre les courts-circuits sur les guides porte-accessoires.

Refroidissement

A ventilation forcée par ventilateur axial.

Corps

- En aluminium moulé sous pression et extrudé.
- Peint aux poudres époxy.

Support

- Tablette en acier, peinte aux poudres époxy.
- Trois positions d'installation avec pas de 25 mm.
- Tablette réglable sur 120°.

Position de travail

Fonctionne dans toutes les positions, dans les limites des caractéristiques de l'ampoule.

Poids et dimensions

Versions 200-240V avec PFC: 7,5 kg.
Versions 200-240V sans PFC: 7,0 kg.
Versions 100-120V sans PFC: 9,9 kg.

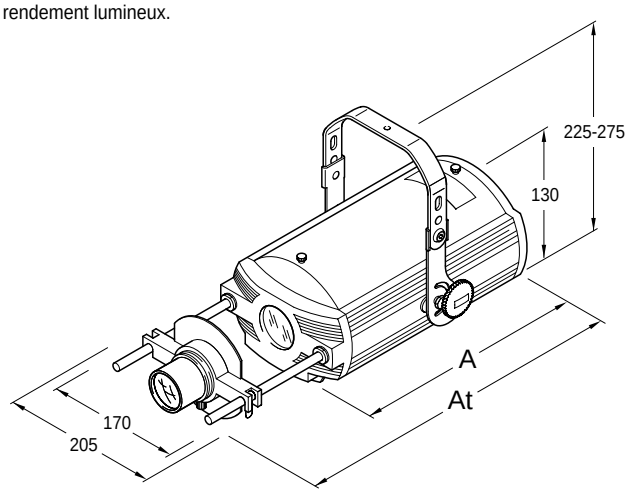

	200-240V *avec PFC*	200-240V *sans PFC*	100-120V *sans PFC*
A	365 mm	308 mm	365 mm
At	539 mm	482 mm	539 mm