RICAMBI
SPARE PARTS
PIECES D'ETACHES
ERSATZTEILE UND SONDERZUBEHÖR
PARTES DE REPUESTOS

STAGE SCAN

Housing assembly

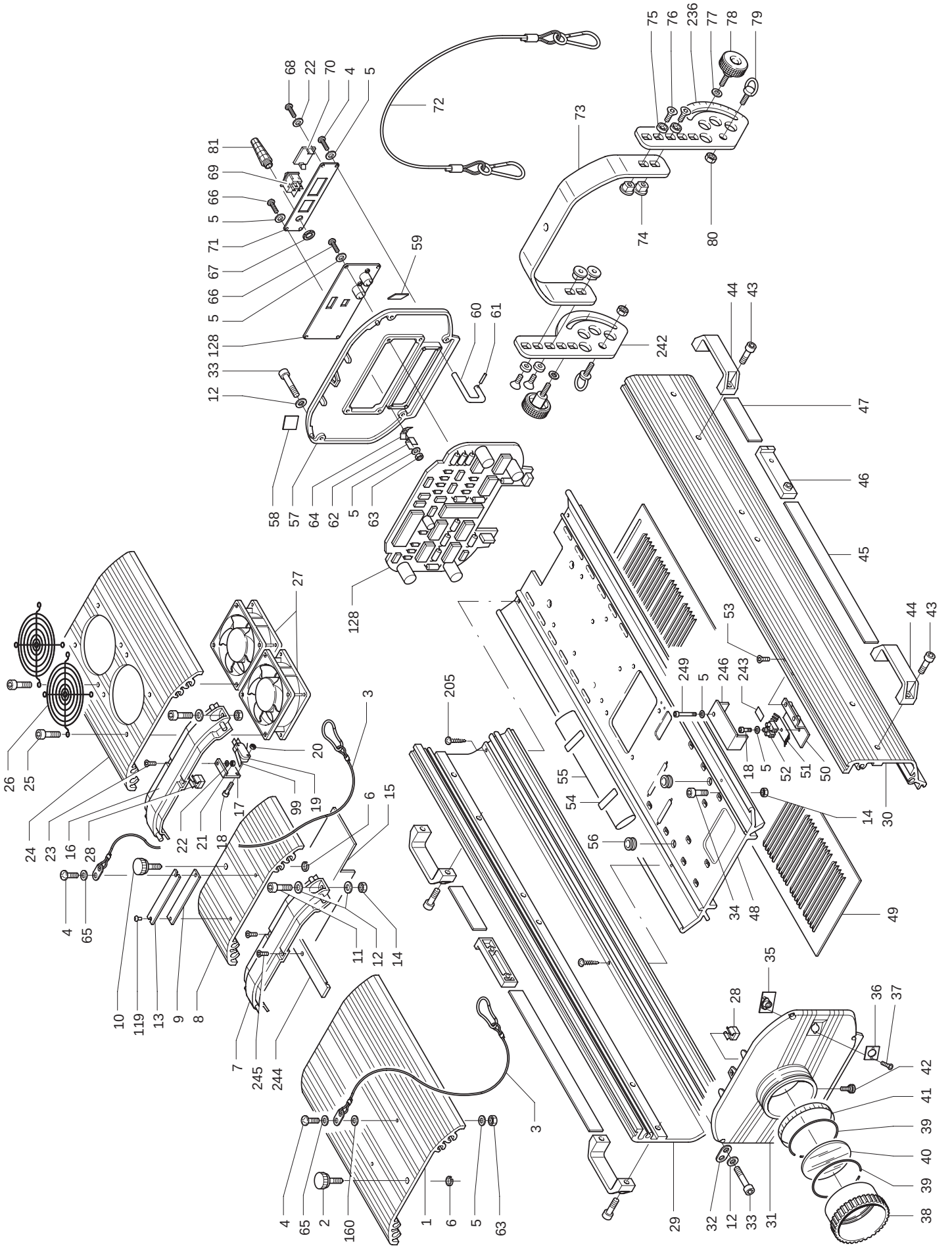

STAGE SCAN

Power supply
and lamp assembly

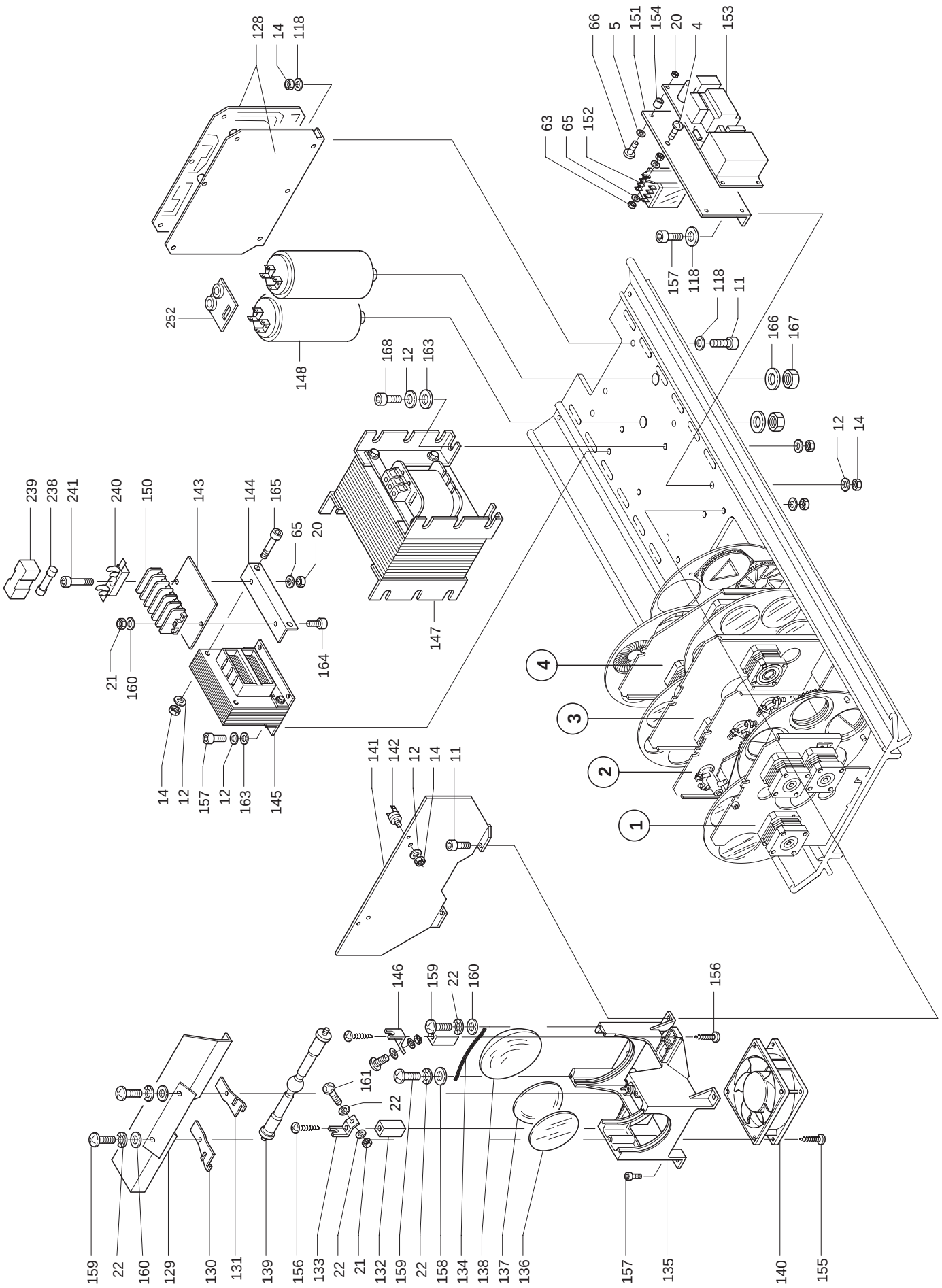

Prism / Frost assembly
Code 179031/801

STAGE SCAN

Focus assembly
Code 179008/801

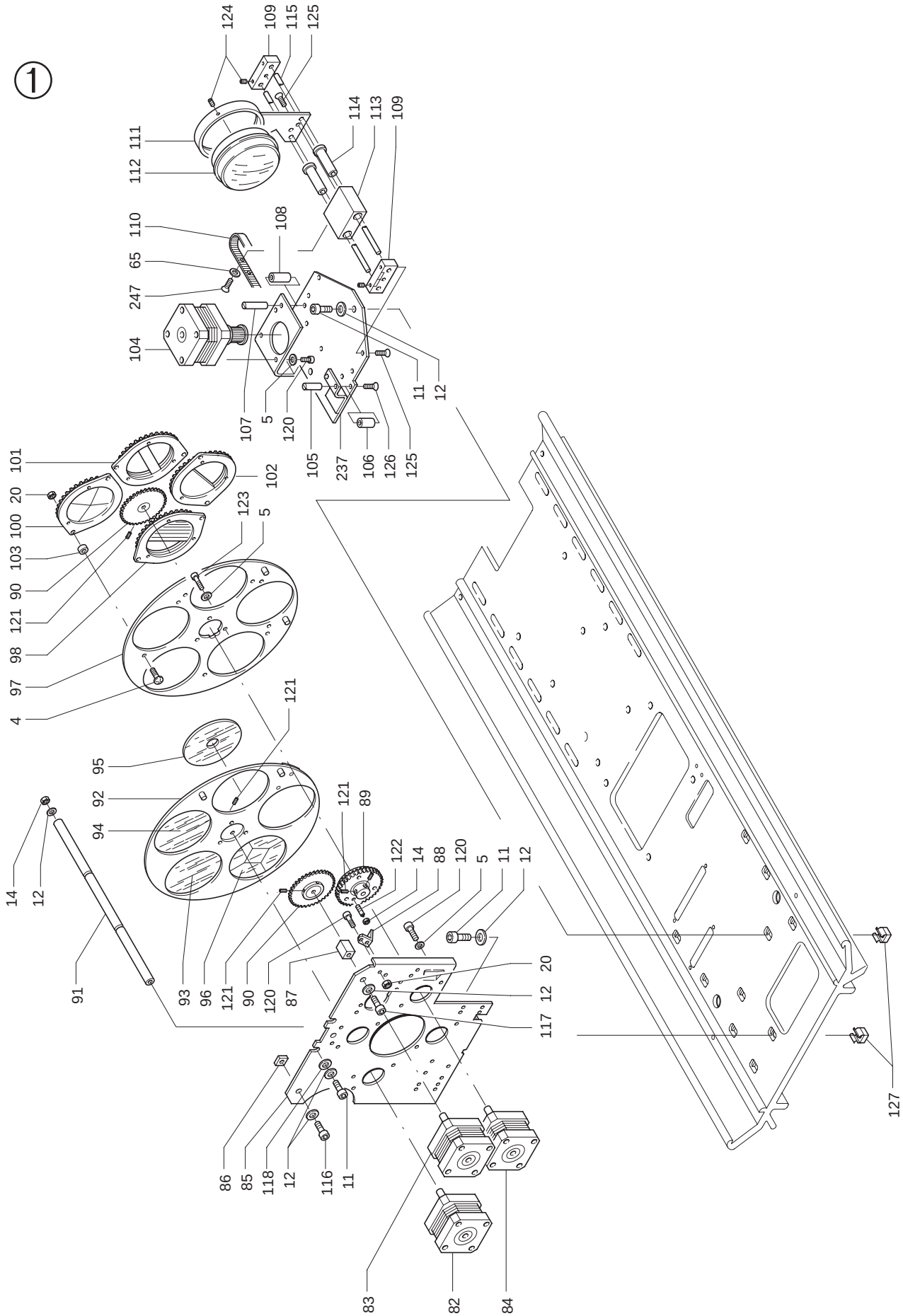

STAGE SCAN

Color mixing assembly
Code 179020/801

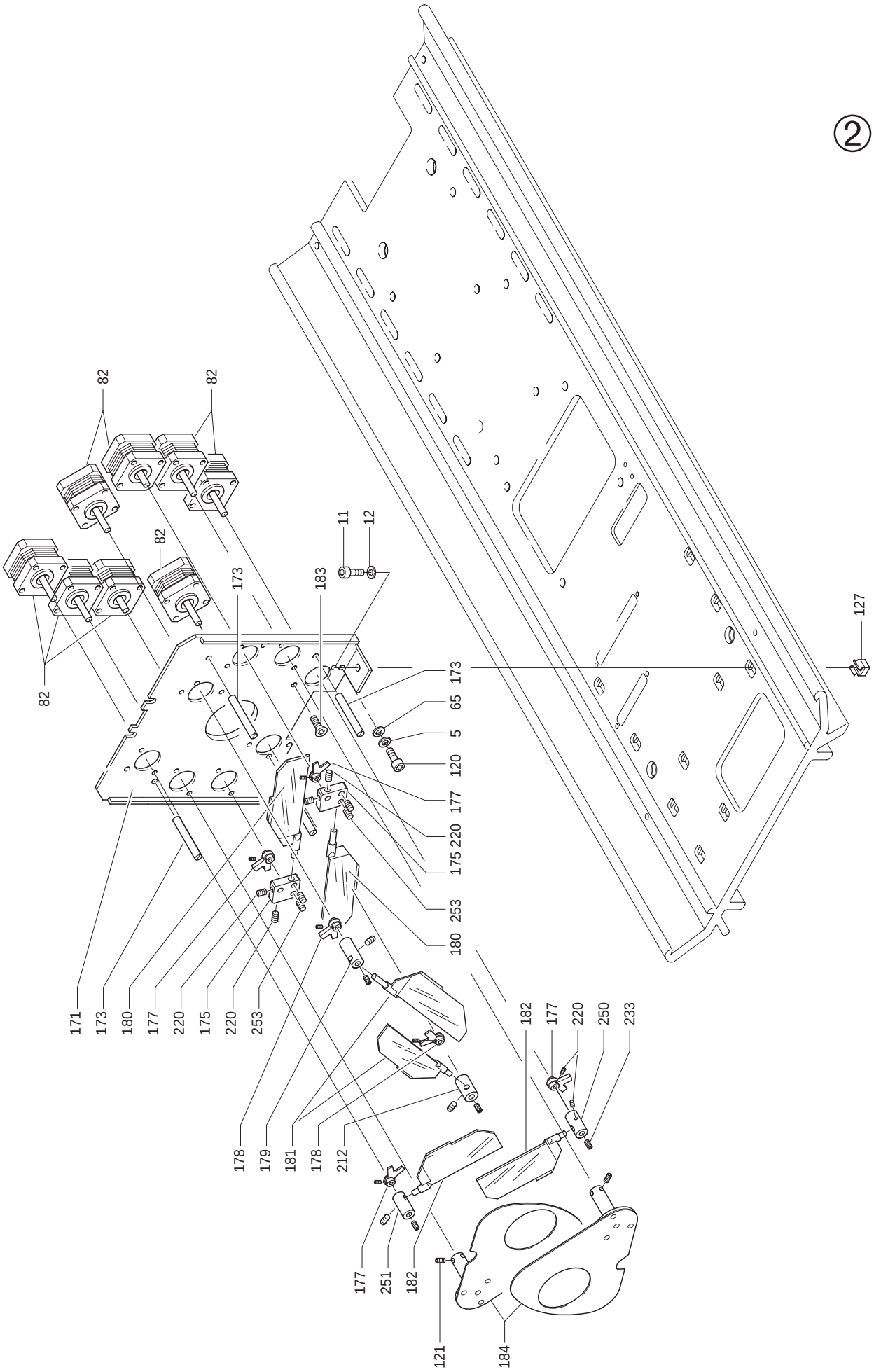

Multi step zoom / Color assembly
Code 179028/801

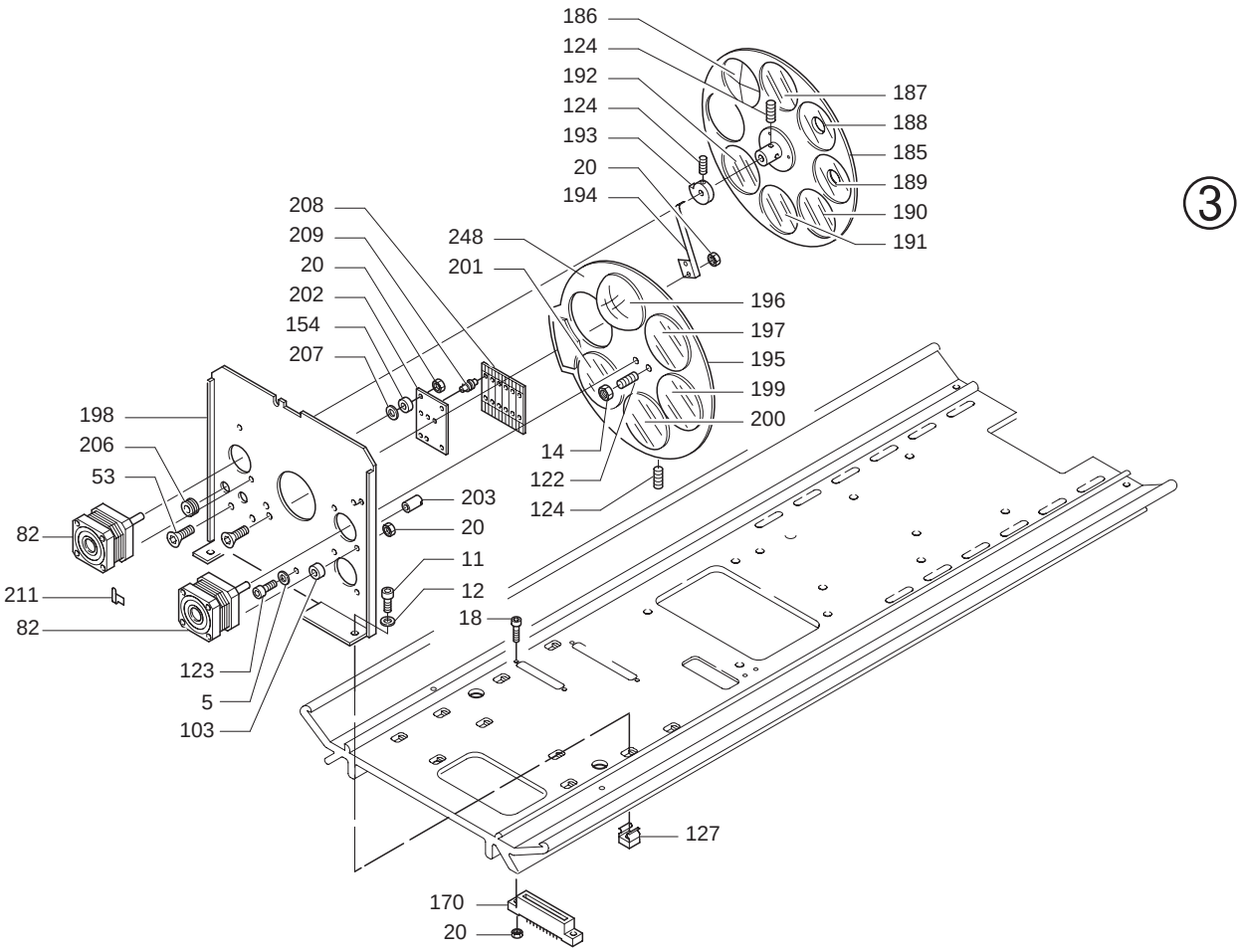

③

Gobos / Iris assembly
Code 176050/801

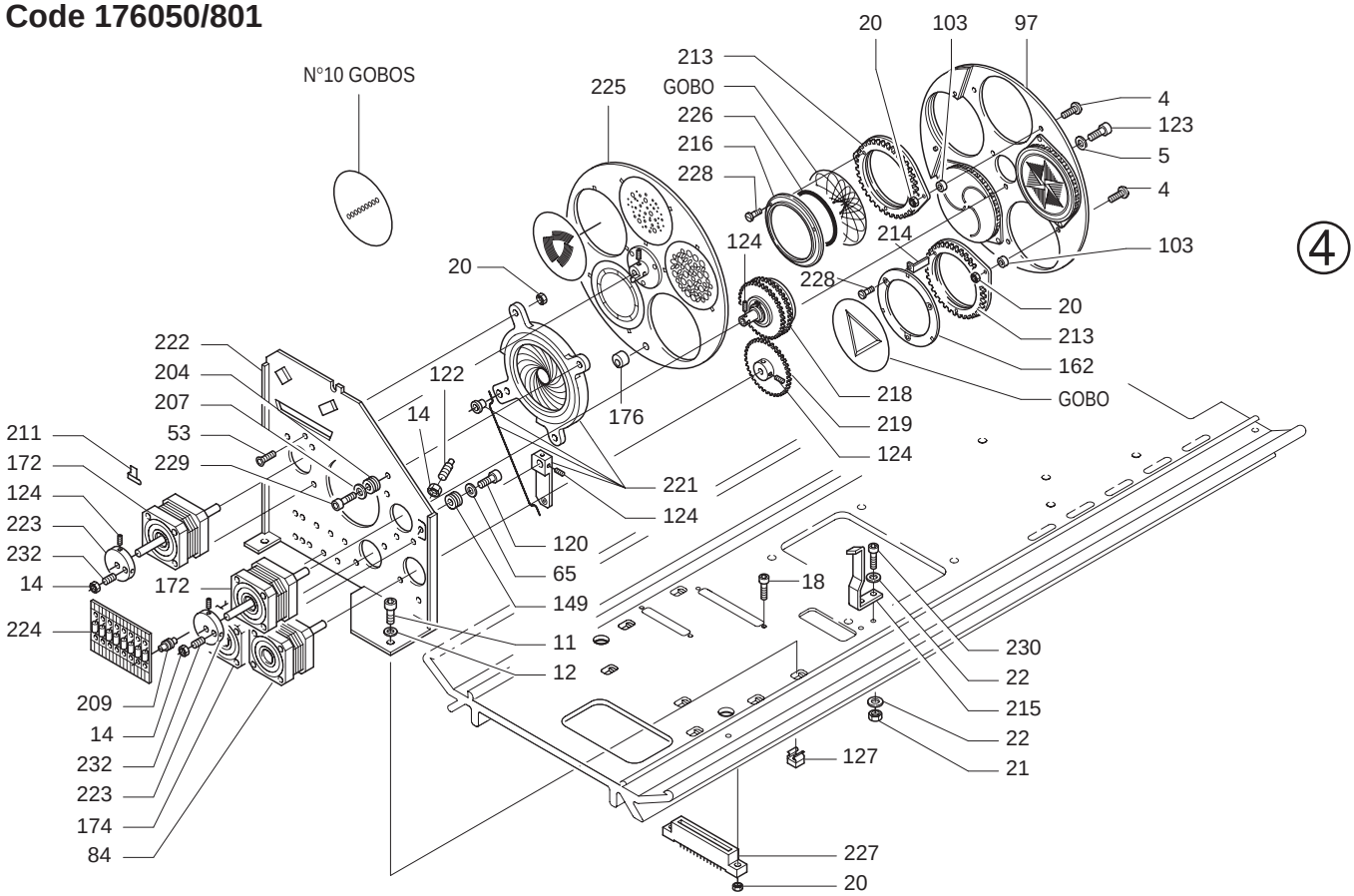

④

STAGE SCAN
C11155

N.	Code
1	179002/001
2	080504/001
3	105015/801
4	020004/002
5	020201/002
6	020604/001
7	101044/806
8	179003/001
9	080789/001
10	080504/002
11	020002/014
12	020204/001
13	081948/003
14	020106/004
15	179007/001
16	101044/807
17	179010/001
18	020002/005
19	030316
20	020101/001
21	020106/003
22	020201/003
23	020005/012
24	172047/001
25	020026/001
26	030701
27	030704/002
28	020118/001
29	176002/003
30	176003/003
31	101071/001
32	081022/001

N.	Code
33	020026/002
34	172071/001
35	030203
36	080720/001
37	020007/001
38	101030/001
39	081425/001
40	080409/004
41	081929/001
42	080503/001
43	020002/029
44	020516
45	179024/001
46	167002/001
47	179025/001
48	179001/001
49	179023/001
50	179018/001
51	030101
52	030104
53	020005/004
54	081010/001
55	031210
56	030044
57	101056/801
58	081928/010
59	081945/001
59	081945/002
60	179009
61	020304/002
62	030126
63	020106/002

N.	Code
64	030122
65	020210/005
66	020004/003
67	030002
68	020031/003
69	030329
70	082003/001
71	080788/001
72	105041/001
73	101011/001
74	101014/001
75	080606/001
76	020005/001
77	020210/004
78	020502
79	167004/001
80	020106/006
81	030027
82	030783
83	179014/002
84	179014/004
85	176019/001
86	081001/009
87	081001/002
88	081030/001
89	159056/804
90	081218/002
91	179017/001
92	176025/802
93	080325/001
94	080326/001
95	080332/001

N.	Code
96	081815/001
97	166025/801
98	176052/807
99	030330
100	176052/806
101	176052/801
102	176052/805
103	080602/002
104	179013/801
105	081004/001
106	176037/002
107	081004/005
108	176037/001
109	176039/001
110	176044/001
111	176036/001
112	179015/801
113	176040/001
114	176043/001
115	176038/001
116	020002/051
117	020002/013
118	020210/001
119	020401/002
120	020002/002
121	020016/003
122	021101/001
123	020002/001
124	020016/002
125	020005/005
126	020005/003
127	020118/004

STAGE SCAN
C11155

N.	Code
128	699052/005
129	179006/801
130	105001/002
131	105001/001
132	105006/001
133	081101/001
134	105002/001
135	080160/001
136	080445/001
137	080464/001
138	080404/001
139	L10030
140	030708/002
141	152002/001
142	030323
143	105016/004
144	172057/001
145	030974
146	081101/003
147	031826
147	030976 (200V 50/60Hz)
148	031710
149	020213/001
150	030120
151	179019/001
152	030331
153	030984
154	030005
155	020030/006
156	020032/001
157	020002/015
158	020212/005

N.	Code
159	020025/002
160	020210/007
161	020004/004
162	080815/001
163	020212/001
164	020002/011
165	020002/037
166	020201/007
167	020111/001
168	020002/017
169	179014/001
170	030124
171	179004/001
172	030798
173	081004/007
174	179014/002
175	184019/001
176	081057/002
177	081054/801
178	081056/801
179	081530/009
180	101027/804
181	101027/803
182	101027/801
183	020005/017
184	179011/801
185	101010/801
186	080324/001
187	080301/022
188	080323/001
189	080323/002
190	080301/017

N.	Code
191	080301/021
192	080301/020
193	081008/001
194	101059/801
195	179034/801
196	080469/001
197	080468/001
198	176014/001
199	080459/001
200	080467/001
201	080466/001
202	176021/001
203	081004/006
204	030006
205	020031/005
206	030007
207	020211/001
208	699039/005
209	030034
210	030716
211	030016
212	081530/010
213	164027/801
214	081029/001
215	166024/001
216	080832/001
217	081031/001
218	166028/802
219	081203/002
220	020016/002
221	172069/801
222	172001/001

N.	Code
223	150014/001
224	699039/007
225	172061/801
226	081438/001
227	030128
228	020003/001
229	020002/004
230	020002/009
231	030717
232	080812/001
233	020017/002
234	030781
235	030782
236	167003/002
237	179008/001
238	030406
239	030459
240	030455
241	020002/006
242	167003/001
243	081944/001
244	179036/002
245	020005/012
246	179035/001
247	020005/016
248	082221/002
249	020002/044
250	081530/012
251	081530/013
252	699077
253	020016/007
254	

Cod. 099412
Rev. 3 08/08 studio

CLAY PAKY S.p.A. - Via Pastrengo, 3/b - 24068 Seriate (BG) - Italy - Tel. +39-035-654311 - Fax +39-035-301876 - www.claypaky.it