RICAMBI
SPARE PARTS
PIECES D'ETACHES
ERSATZTEILE UND SONDERZUBEHÖR
PARTES DE REPUESTOS

GOLDEN SCAN HPE

Housing assembly

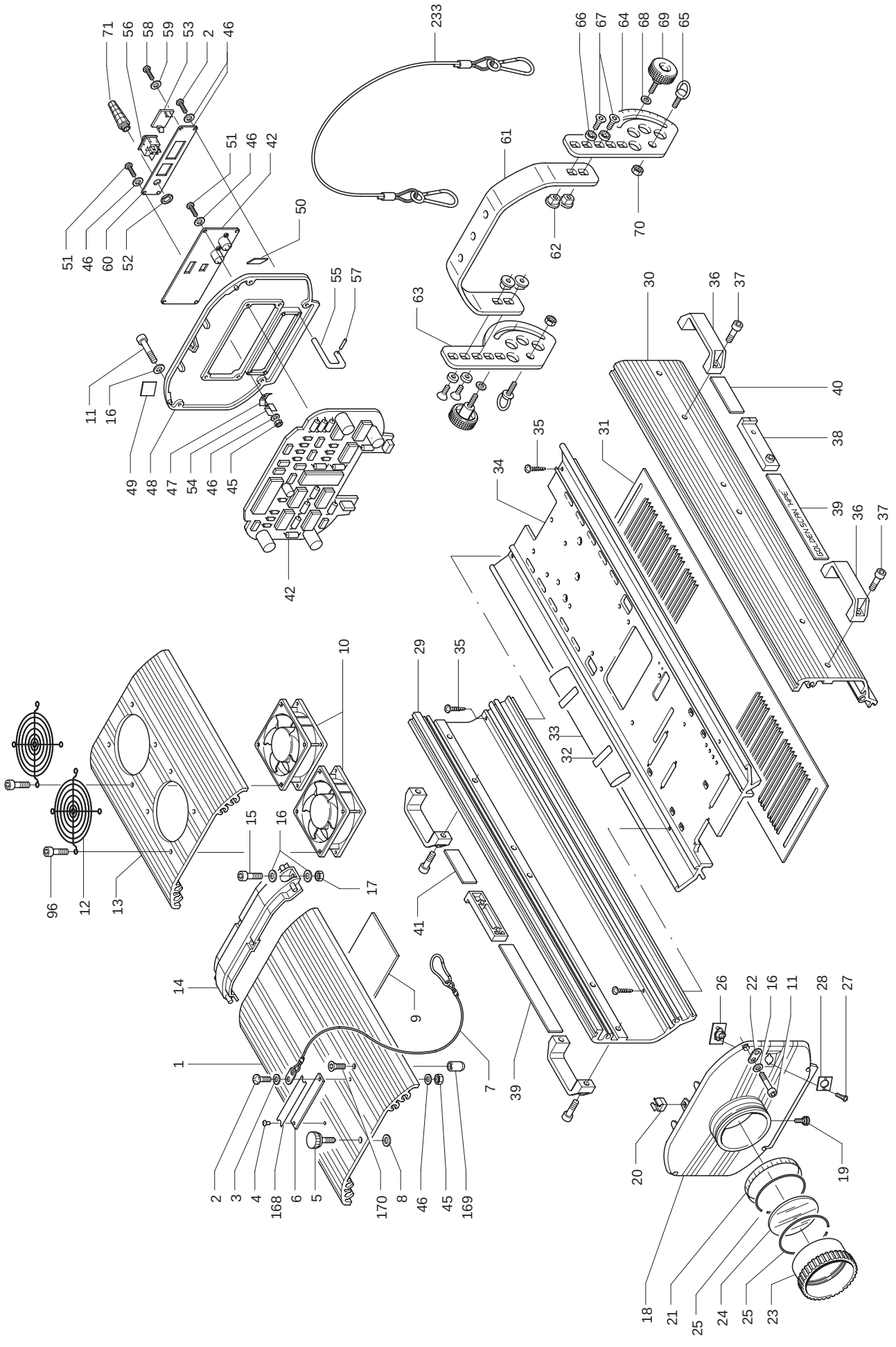

GOLDEN SCAN HPE

Power supply
and lamp assembly

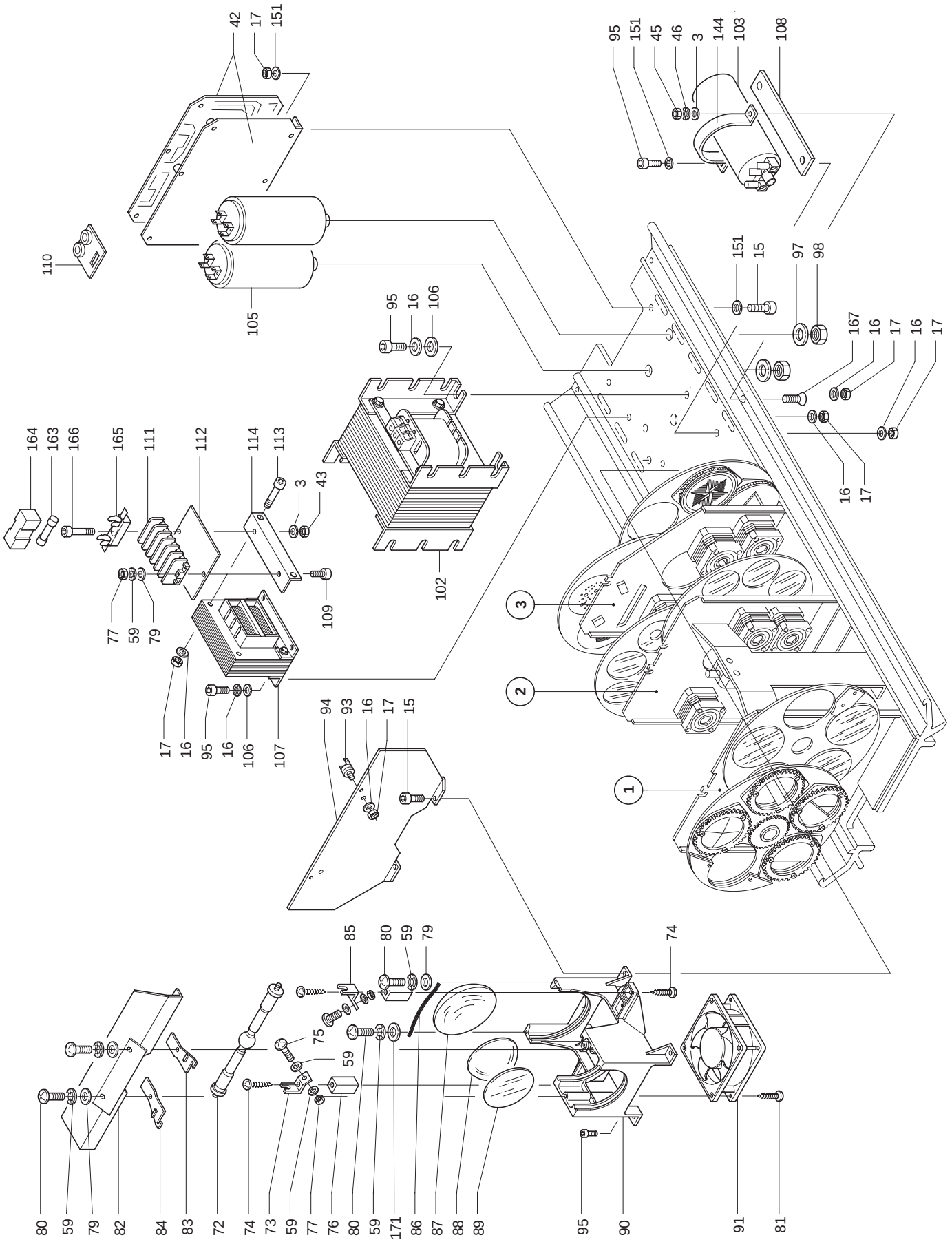

Prism / Dimmer / Stopper
Strobe / Frost assembly
Code 176010/801

Focus assembly
Code 176031/801

GOLDEN SCAN HPE

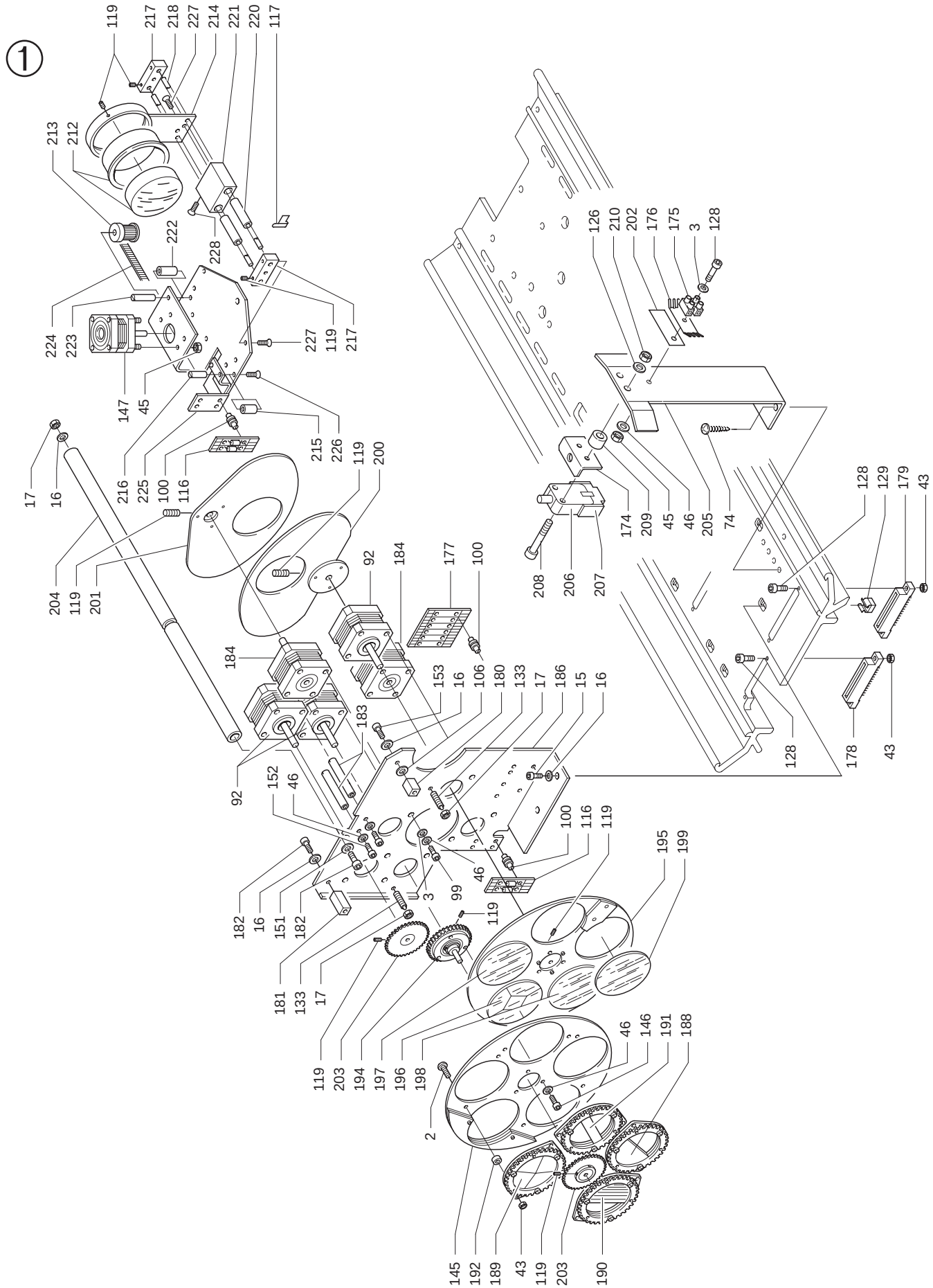

GOLDEN SCAN HPE

Color assembly
Code 176009/801

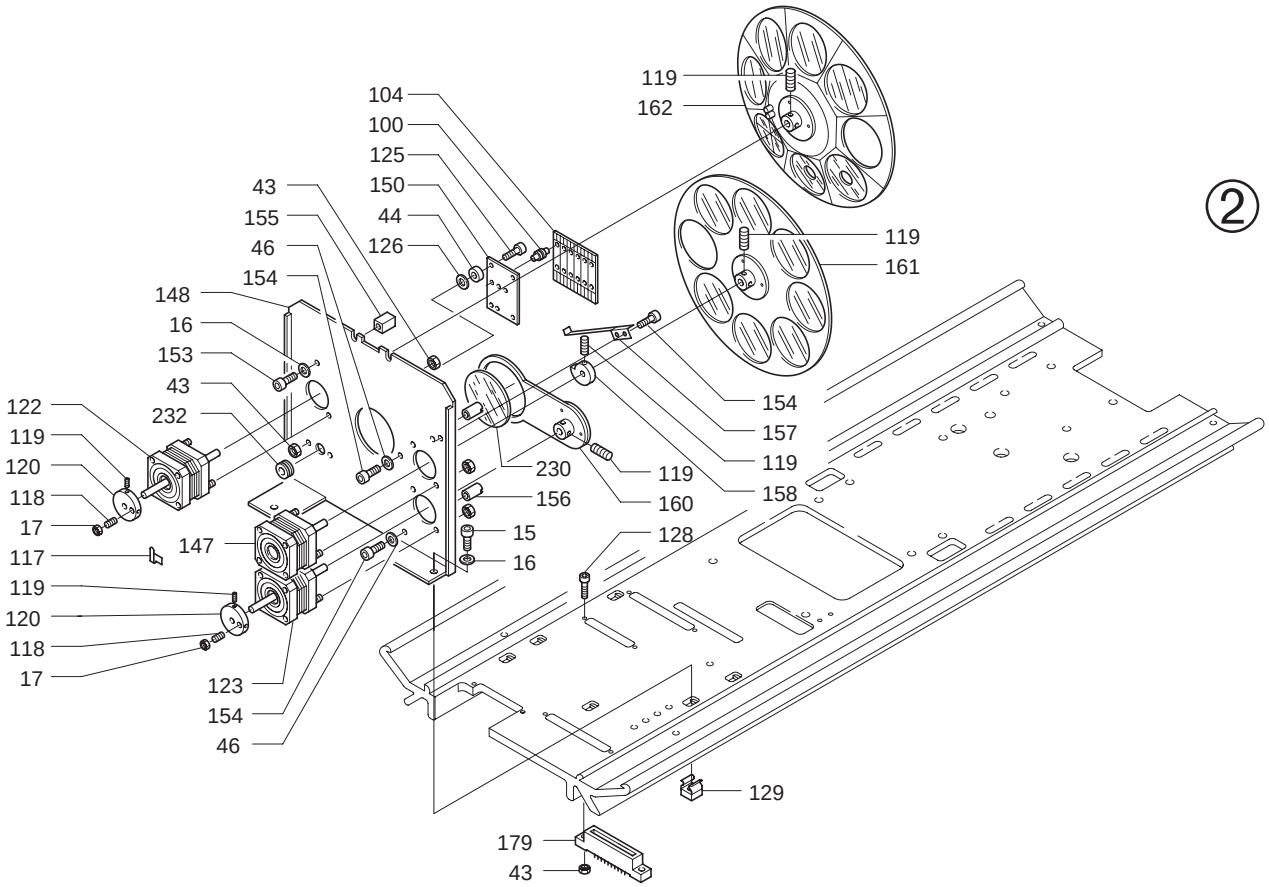

Gobos / Iris assembly
Code 176050/801

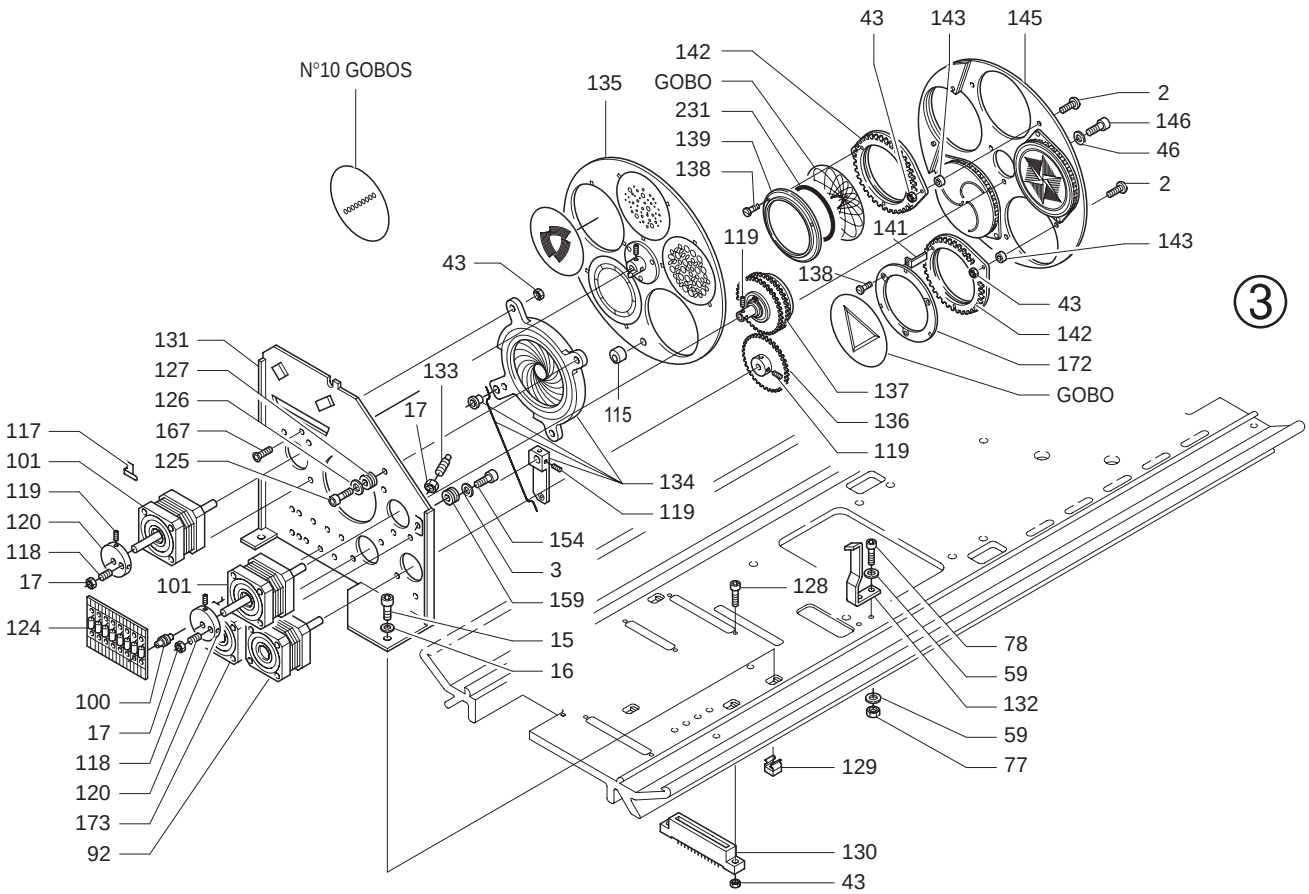

GOLDEN SCAN “HPE”
C11150

N.	Code
1	101019/007
2	020004/002
3	020210/005
4	020401/002
5	080504/001
6	081948/003
7	105015/801
8	020604/001
9	101034/002
10	030707/002
10	030704/002
11	020026/002
12	030701
13	101018/001
14	101044/801
15	020002/014
16	020204/001
17	020106/004
18	101071/001
19	080503/001
20	020118/001
21	081929/001
22	081022/001
23	101030/001
24	080409/004
25	081425/001
26	030203
27	020007/001
28	080720/001
29	176002/001

N.	Code
30	176003/001
31	176008/001
32	081010/001
33	031210
34	176001/001
35	020031/005
36	020516
37	020002/029
38	167002/001
39	176006/001
40	176007/001
41	176007/002
42	699052/001
43	020101/001
44	030005
45	020106/002
46	020201/002
47	030122
48	101056/801
49	081928/009
50	081945/001
51	020004/003
52	030002
53	082003/001
54	030126
55	179009
56	030329
57	020304/002
58	020031/003
59	020201/003

N.	Code
60	080788/001
61	101011/001
62	101014/001
63	167003/001
64	167003/002
65	167004/001
66	080606/001
67	020005/001
68	020210/004
69	020502
70	020106/006
71	030027
72	L10030
73	081101/001
74	020032/001
75	020004/004
76	105006/001
77	020106/003
78	020002/009
79	020210/007
80	020025/002
81	020030/006
82	166022/001
83	105001/001
84	105001/002
85	081101/003
86	105002/001
87	080404/001
88	080464/001
89	080445/001

N.	Code
90	080160/001
91	030708/002
92	179014/004
93	030323
94	152002/001
95	020002/015
96	020026/001
97	020201/007
98	020111/001
99	020004/009
100	030034
101	030798
102	030982
103	030919
104	699039/006
105	031710
106	020212/001
107	030974
108	105048/001
109	020002/011
110	699077
111	030120
112	105016/003
113	020002/037
114	172057/001
115	081057/002
116	699039/001
117	030016
118	080812/001
119	020016/002

GOLDEN SCAN “HPE”
C11150

N.	Code
120	150014/001
121	030716
122	030782
123	030717
124	699039/007
125	020002/004
126	020211/001
127	030006
128	020002/005
129	020118/004
130	030128
131	172001/001
132	166024/001
133	021101/001
134	172069/801
135	172061/801
136	081203/002
137	166028/802
138	020003/001
139	080832/001
140	172014/001
141	081029/001
142	164027/801
143	080602/002
144	105062/001
145	166025/801
146	020002/001
147	030716
148	176014/001
149	030781

N.	Code
150	176021/001
151	020210/001
152	020002/003
153	020002/012
154	020002/002
155	081001/005
156	081004/003
157	101059/801
158	081008/001
159	020213/001
160	176032/801
161	101010/803
162	176016/801
163	030406
164	030459
165	030455
166	020002/006
167	020005/004
168	080789/001
169	080260/001
170	020005/020
171	020212/005
172	080815/001
173	179014/002
174	105072/002
175	030104
176	030101
177	699039/004
178	030127
179	030124

N.	Code
180	081001/008
181	081001/004
182	020002/013
183	081004/004
184	172072/001
185	
186	176019/001
187	
188	176052/804
189	176052/802
190	176052/803
191	176052/801
192	080602/002
193	
194	159056/802
195	176025/801
196	081815/001
197	080329/010
198	080326/001
199	080325/001
200	176023/801
201	165019/801
202	081944/001
203	081218/002
204	176026/001
205	176012/001
206	030312
207	030313
208	020002/052
209	080637/001

N.	Code
210	020101/002
211	
212	176041/801
213	155009/001
214	176036/001
215	176037/002
216	081004/001
217	176039/001
218	176038/001
219	
220	176043/001
221	176040/001
222	176037/001
223	081004/005
224	176044/001
225	176035/001
226	020005/003
227	020005/005
228	020005/016
229	081031/001
230	080459/001
231	081438/001
232	030007
233	105041/001
234	
235	
236	
237	
238	
239	

Cod. 099410
Rev. 3 08/08 studio

CLAY PAKY S.p.A. - Via Pastrengo, 3/b - 24068 Seriate (BG) - Italy - Tel. +39-035-654311 - Fax +39-035-301876 - www.claypaky.it