LDBM1

BOUNDARY-LAYER MICROPHONE

DESCRIPTION

The BM1 is an electret condenser microphone with a hemispherical directional characteristic.

Designed for the micing of upright and grand pianos on stage or in the studio. Additional applications in the area of conference technology, micing of roundtable discussions and theatrical performances.

- Linear frequency response
- Small dimensions
- Uniform pickup angle
- Extremely rugged housing
- Foam rubber sheet on base for isolation of structure-borne noise
- Phantom power via mixer or optional phantom power unit
- 6 m mini XLR to XLR standard connection cable included

SPECIFICATIONS

Microphone Type:	Back electret
Frequency Response:	50 - 20.000 Hz
Polar Pattern:	Cardioid
Sensitivity, Open Circuit Voltage:	- 36 dB ± 3 dB /Pa (at 1 kHz)(15.8 mV/Pa)
Rated Impedance:	250 Ω ± 30 % (at 1 kHz)
Max SPL (1 % THD at 1 kHz):	135 dB (THD < 0.5 % 1000 Hz)
Dynamic Range:	113 dB
Signal-to-Noise Ratio:	73 dB
Power Requirements (V):	Phantom power 9-52 V DC
Microphone Connector:	3-Pin XLR
Dimensions (W x H D):	74.5 x 27 x 93.5 mm
Accessories Included:	Cable: Mini XLR / XLR (6 meters)
Weight:	0,345 kg

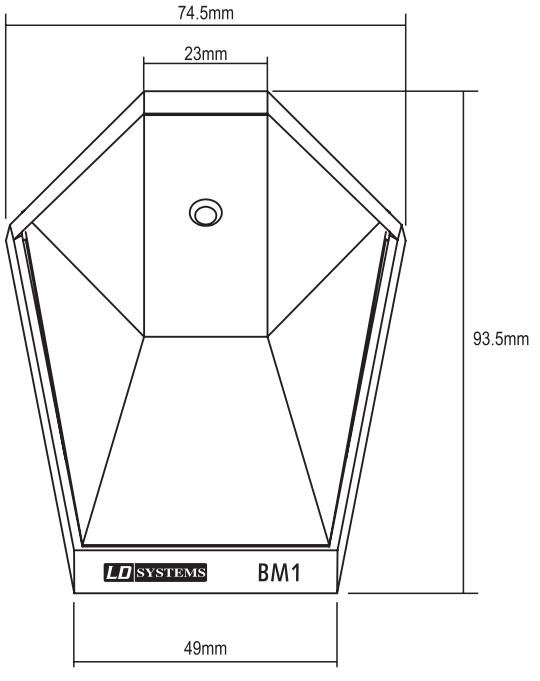



Adam Hall GmbH · Daimlerstr. 9 · 61267 Neu-Anspach · Germany
Tel.: (+49) 60 81 / 94 19 0 · Fax: (+49) 60 81 /94 19 1000 · e-mail: mail@adamhall.com

LDBM1

GRENZFLÄCHENMIKROFON

BESCHREIBUNG

Ist ein Elektret- Kondensator- Mikrofon mit Halbkugel Charakteristik.

Für den Einsatz auf der Bühne oder im Studio zur Abnahme von Klavier und Flügel. Weitere Anwendungen im Bereich der Konferenztechnik, Übertragung bei Rundtischgesprächen und Theateraufführungen.

- Linearer Frequenzgang
- Geringe Abmessungen
- Gleichmäßiger Aufnahmewinkel
- Sehr robustes Gehäuse
- Moosgummiplatte an der Unterseite zur Körperschallentkopplung
- Integrierter Phantomspeiseadapter und Vorverstärker
- Phantomspeisung über Mischer oder optionale Phantomspeisung
- Inklusive Anschlusskabel mini XLR auf XLR Standart 6 m

SPECIFICATIONS

Microphone Type:	Back electret
Frequency Response:	50 - 20.000 Hz
Polar Pattern:	Cardioid
Sensitivity, Open Circuit Voltage:	- 36 dB ± 3 dB /Pa (at 1 kHz)(15.8 mV/Pa)
Rated Impedance:	250 Ω ± 30 % (at 1 kHz)
Max SPL (1 % THD at 1 kHz):	135 dB (THD < 0.5 % 1000 Hz)
Dynamic Range:	113 dB
Signal-to-Noise Ratio:	73 dB
Power Requirements (V):	Phantom power 9-52 V DC
Microphone Connector:	3-Pin XLR
Dimensions (W x H D):	74.5 x 27 x 93.5 mm
Accessories Included:	Cable: Mini XLR / XLR (6 meters)
Weight:	0,345 kg

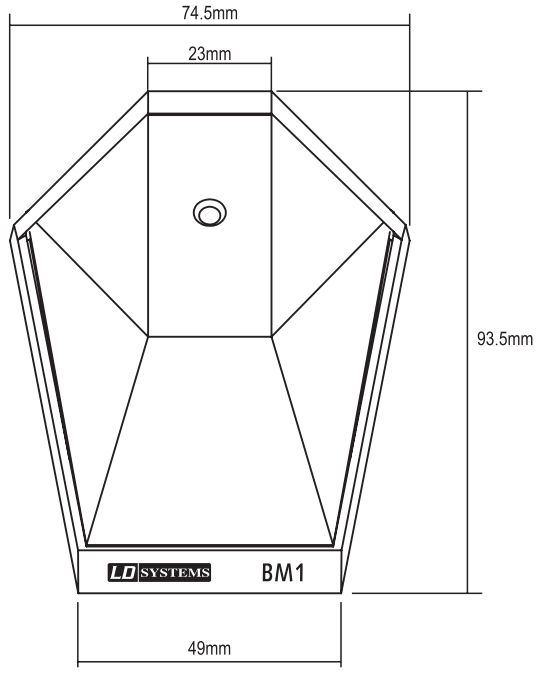



Adam Hall GmbH · Daimlerstr. 9 · 61267 Neu-Anspach · Germany
Tel.: (+49) 60 81 / 94 19 0 · Fax: (+49) 60 81 /94 19 1000 · e-mail: mail@adamhall.com

LDBM1

MICROPHONE À EFFET DE SURFACE

DESCRIPTION

Le BM1 est un microphone statique à 'électret', de directivité hémisphérique.

Il est conçu pour la prise de son de pianos droits ou à queue, sur scène ou en studio. Il permet également d'autres applications dans le domaine des technologies de conférences, de prise de son de tables rondes ou de pièces de théâtre.

- Réponse en fréquence linéaire
- Dimensions réduites
- Directivité régulière quelle que soit la fréquence
- Boîtier extrêmement robuste
- Socle recouvert de caoutchouc mousse, assurant une bonne isolation des bruits transmis par vibration solidienne
- Alimentation par tension fantôme, issue d'une console ou d'un boîtier autonome optionnel
- Livré avec câble de branchement mini XLR vers XLR, longueur 6 mètres

CARACTÉRISTIQUES

Type de microphone :	Statique à électret (membrane prépolarisée)
Réponse en fréquence :	50 Hz à 20 kHz
Directivité :	Cardioïde
Sensibilité (tension mesurée en circuit ouvert) :	- 36 dB, ± 3 dB (à 1 kHz) (soit 15,8 mV/Pa)
Impédance de sortie:	250 Ω ± 30 % (à 1 kHz)
Niveau maximal de pression sonore admissible (à 1 kHz, pour 1% de THD) :	135 dB SPL (THD < 0,5 % à 1 kHz)
Gamme dynamique :	113 dB
Rapport Signal/Bruit :	73 dB
Alimentation :	Tension fantôme, de 9 à 52 Volts continus
Connecteur microphone :	XLR 3 points
Dimensions (L x H x P) :	74,5 x 27 x 93,5 mm
Accessoires livrés :	Câble: Connecteur mini-XLR vers XLR, longueur 6 mètres
Poids :	345 g

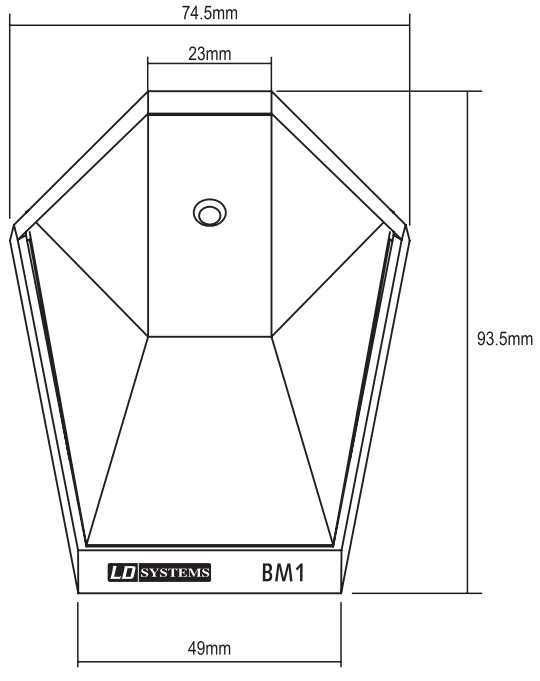



Adam Hall GmbH · Daimlerstr. 9 · 61267 Neu-Anspach · Allemagne
Tél . (+49) 60 81 / 94 19 0 · Fax: (+49) 60 81 /94 19 1000 · e-mail: mail@adamhall.com

LDBM1

MICRÓFONO DE SUPERFICIE

DESCRIPCIÓN

El micrófono BM1 es un micrófono condensador electret de tipo cardiode.

Diseñado para grabar pianos rectos y de cola tanto en escenario como en estudio. También se puede utilizar en salas de conferencia, mesas redondas y representaciones teatrales.

- Respuesta lineal en frecuencia
- Tamaño compacto
- Sensibilidad angular uniforme
- Construcción robusta
- Almohadilla de espuma en la base para aislar de los ruidos de la estructura
- Alimentación fantasma a través de mesa de mezclas o de unidad opcional de alimentación fantasma
- Se incluye cable de conexión mini XLR a XLR estándar de 6 m

ESPECIFICACIONES TÉCNICAS

Tipo de micrófono:	Back electret
Respuesta en frecuencia:	50 a 20.000 Hz
Patrón polar:	Cardioide
Sensibilidad, tensión en circuito abierto:	-36 dB ±3 dB/Pa (a 1 kHz; 15,8 mV/Pa)
Impedancia nominal:	250 Ω ±30% (a 1 kHz)
SPL máx. (1% THD a 1 kHz):	135 dB (THD < 0,5% a 1.000 Hz)
Rango dinámico:	113 dB
Relación señal/ruido:	73 dB
Alimentación eléctrica (V):	Alimentación fantasma de 9 a 52 VDC
Conector del micrófono:	XLR de 3 pines
Dimensiones (An x Al x F):	74,5 x 27 x 93,5 mm
Accesorios incluidos:	Cable: Mini XLR a XLR (6 metros)
Peso:	0,345 kg

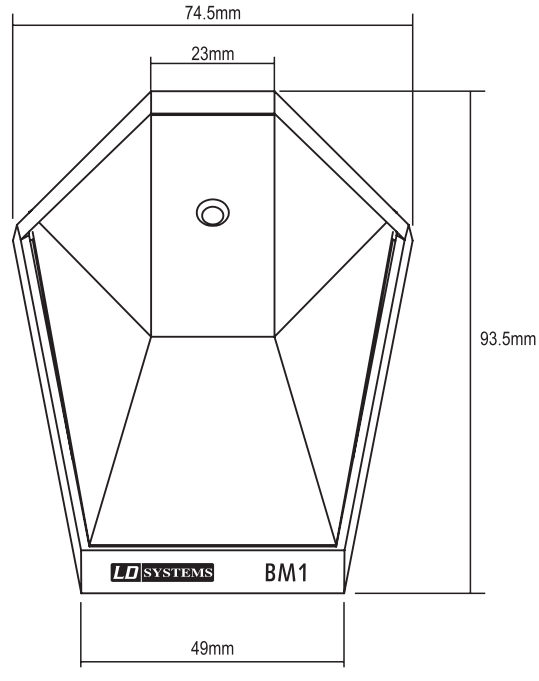



Adam Hall GmbH · Daimlerstr. 9 · 61267 Neu-Anspach · Alemania
Tel.: (+49) 60 81 / 94 19 0 · Fax: (+49) 60 81 /94 19 1000 · correo electrónico: mail@adamhall.com

LDBM1

MIKROFON POWIERZCHNIOWY

OPIS

BM1 to elektretowy mikrofon pojemnościowy o hemisferycznej charakterystyce kierunkowej.

Zaprojektowany do rejestracji pianin i fortepianów na scenie i w studio. Znajduje zastosowanie również w technologii konferencyjnej, nagłaśnianiu dyskusji przy okrągłym stole i występów teatralnych.

- Liniowa odpowiedź częstotliwościowa
- Małe wymiary
- Jednolite odtworzenie kierunkowości
- Wyjątkowo wytrzymała obudowa
- Szablon gumowej pianki na spodzie izoluje od zakłóceń mechanicznych
- Zasilanie phantom z poziomu miksera lub opcjonalnego zasilacza
- Standardowy kabel 6 m mini XLR - XLR w zestawie

SPECYFIKACJA

Typ mikrofonu:	Elektret umieszczony z tyłu
Odpowiedź częstotliwościowa:	50 - 20.000 Hz
Charakterystyka kierunkowa:	Kardioidalna
Czułość, napięcie układu:	- 36 dB ± 3 dB /Pa (+ 1 kHz)(15.8 mV/Pa)
Impedancja znamionowa:	250 Ω ± 30 % (przy 1 kHz)
Czułość maksymalna SPL (1 % THD @ 1 kHz):	135 dB (THD < 0.5 % 1000 Hz)
Zakres dynamiki:	113 dB
Stosunek sygnału do szumu:	73 dB
Wymagania zasilania (V):	Zasilanie Phantom 9-52 V DC
Gniazdo mikrofonowe:	3-Pin XLR
Wymiary (szer. x wys. x gł.):	74.5 x 27 x 93.5 mm
Dołączone akcesoria:	Kabel: Mini XLR / XLR (6 metrów)
Waga:	0,345 kg

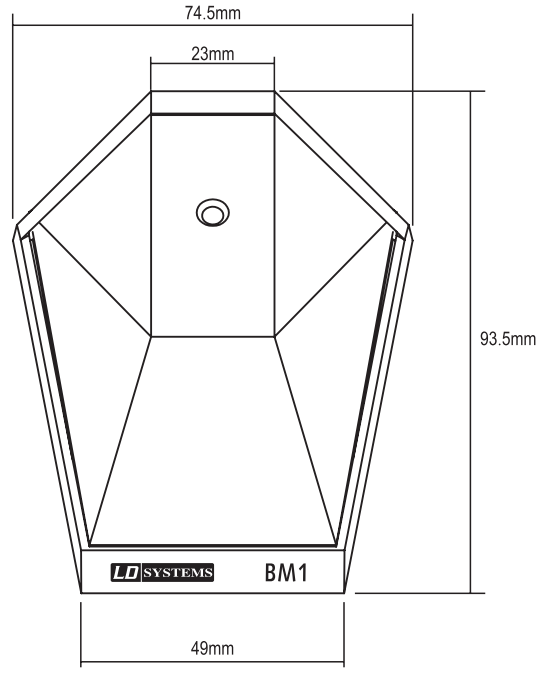



Adam Hall GmbH · Daimlerstr. 9 · 61267 Neu-Anspach · Germany
Tel.: (+49) 60 81 / 94 19 0 · Fax: (+49) 60 81 /94 19 1000 · e-mail: mail@adamhall.com