INTIMIDATOR™ BEAM LED 350

Quick Reference Guide

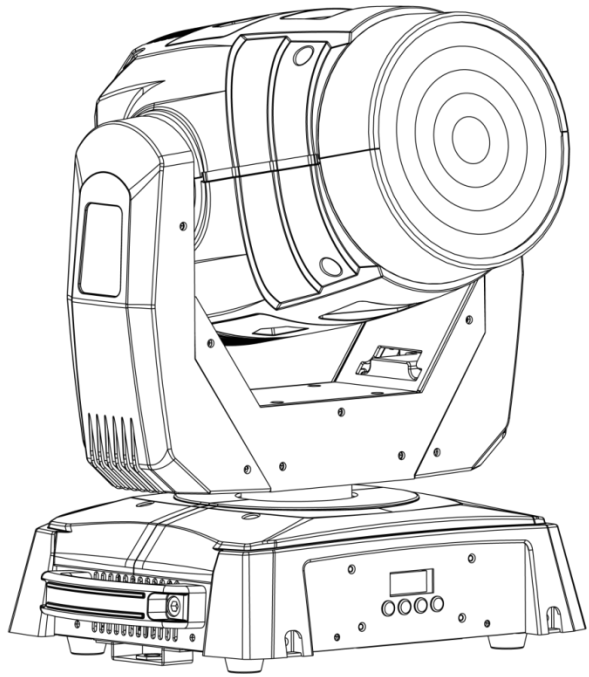

CHAUVET DJ

It's Green Thinking.

À Propos de ce Manuel

Le Manuel de Référence de l'Intimidator™ Beam LED 350 (MdR) reprend des informations de base sur cet appareil notamment en matière de montage, d'options de menu et de valeurs DMX. Téléchargez le manuel d'utilisation sur www.chauvetlighting.com pour de plus amples informations.

Clause de Non-responsabilité

Les informations et caractéristiques contenues dans ce manuel sont sujettes à changement sans préavis.

Consignes de Sécurité

Ces consignes concernant la sécurité reprennent d'importantes informations en matière d'installation, d'utilisation et de maintenance.



- Cet appareil n'est pas conçu pour être utilisé dans une installation permanente.
- Connectez UNIQUEMENT ce produit à un circuit protégé et relié à la terre.
- Débranchez toujours cet appareil avant de procéder à son nettoyage ou au remplacement de son fusible.
- Ne regardez PAS la source lumineuse lorsque le produit fonctionne.
- Assurez-vous que le cordon d'alimentation n'est ni tordu ni endommagé.
- Ne débranchez jamais cet appareil en tirant sur le cordon.
- Utilisez TOUJOURS un câble de sécurité lorsque vous montez cet appareil en hauteur.
- Veillez à ce qu'AUCUNE source inflammable ne se trouve à proximité de l'unité lors de son fonctionnement.
- Ne touchez PAS cet appareil lors de son fonctionnement car il pourrait s'avérer brûlant.



- La tension de la prise à laquelle vous connectez ce cet appareil doit être comprise dans la plage de tensions reprise sur l'étiquette de l'appareil ou à l'arrière de ce dernier.
- Cet appareil doit être utilisé en intérieur uniquement. (IP20). Afin d'éviter tout risque d'incendie ou décharge électrique, veillez à n'exposer cet appareil ni à la pluie ni à l'humidité.
- Montez toujours cet appareil dans en endroit bien ventilé, à au moins, 20 pouces (50 cm) des surfaces adjacentes.
- Assurez-vous qu'aucune fente de ventilation sur le boîtier ne soit obstruée.
- Ne connectez JAMAIS cet appareil ni à un gradateur ni à un rhéostat.
- Remplacez le fusible avec un de même type et même ampérage.
- Transportez/Suspendez cet appareil UNIQUEMENT au moyen du support ou des poignées dont il est doté. Ne transportez JAMAIS cet appareil par sa lyre asservie.
- La température ambiante maximale supportée par ce produit est de 104 °F (40 °C). Ne le faites pas fonctionner à des températures plus élevées.
- En cas de sérieux problèmes de fonctionnement, arrêtez le système immédiatement.
- N'ouvrez PAS ce produit. Il ne contient aucun composant susceptible d'être réparé par l'utilisateur.

Contact

En dehors des États-Unis, du Royaume-Uni et de l'Irlande, contactez votre fournisseur si vous avez besoin d'assistance ou de retourner votre produit. Consultez le site www.chauvetlighting.com pour trouver nos coordonnées.

Ce qui est Inclus

- Un Intimidator™ Beam LED 350
- Une lyre de suspension avec matériel de montage
- Un cordon d'alimentation
- Une fiche de garantie
- Un manuel de référence

Débuter

Déballez votre Intimidator™ Beam LED 350 et assurez-vous d'avoir tout reçu et en bon état. Si l'emballage ou le contenu semblait être endommagé, indiquez-le immédiatement au transporteur et non à CHAUVET®.

Description de l'Appareil

L'Intimidator™ Beam LED 350 est une unité à lyre asservie compacte et regorgeant de fonctionnalités, de 75 W, proposant un effet dépoli pouvant convertir le faisceau en projecteur wash au besoin. Une roue de gobo fixe avec effets d'animations et un prisme à trois faces divisant le faisceau génèrent des motifs complexes couvrant une grande surface. Le raccordement en chaîne permet de ne plus avoir recours à de multiples allonges et cordons d'alimentation et les programmes musicaux intégrés dansent au rythme de la musique.

Vue d'Ensemble du Produit

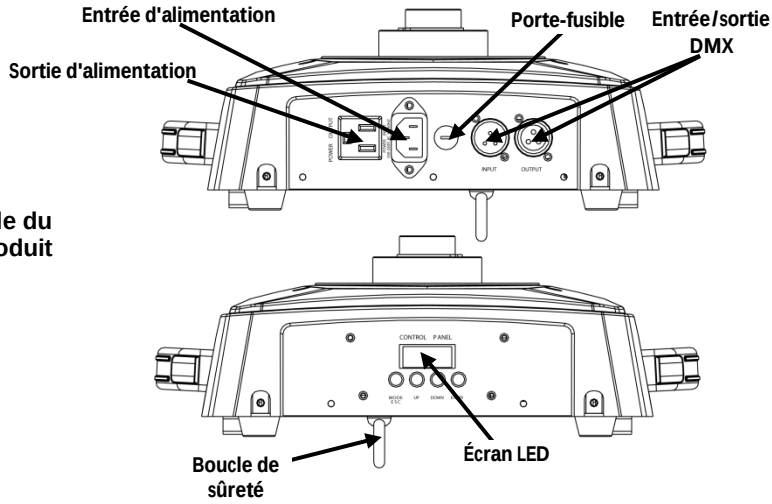

Alimentation CA

Cet appareil est doté d'une alimentation universelle prenant en charge toute tension d'entrée comprise entre 100 et 240 VCA, 50/60 Hz.

Connexion électrique

Vous pouvez raccorder ensemble jusqu'à to 3 Intimidator™ Beam LED 350 à 120 VAC et 7 à 230 VAC.

Remplacement du Fusible

1. Débranchez l'appareil de l'alimentation.
2. À l'aide d'un tournevis à tête plate, délogez le porte-fusible de son emplacement et sortez-le.
3. Retirez le fusible obsolète du porte-fusible et remplacez-le par un fusible équivalent.
4. Insérez à nouveau le porte-fusible puis rebranchez l'appareil.

Installation Avant de monter cet appareil, lisez et assimilez les consignes de sécurité.

Schéma de Montage de l'Appareil

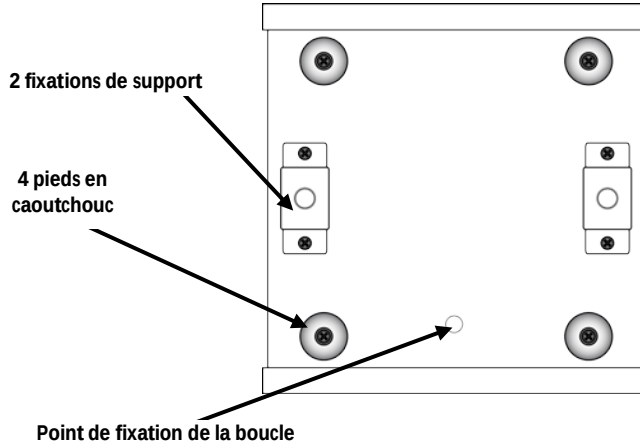

Description du Tableau de Commandes

Bouton	Fonction
<MODE/ESC>	Permet la sortie du menu ou de la fonction en cours
<UP>	Permet de parcourir les listes de menu vers le haut, dans une fonction permet d'augmenter les valeurs numériques
<DOWN>	Permet de parcourir les listes de menu vers le bas, dans une fonction permet de diminuer les valeurs numériques
<ENTER>	Permet l'affichage du menu en cours ou permet de configurer la valeur en cours dans la fonction sélectionnée

Options du Menu

Niveau Principal	Niveaux de Programmation		Description
Adresse DMX	**d001~d512**		Configurer l'adresse DMX de départ
Mode de Fonctionnement	**SLAv (Son)**		Mode de fonctionnement esclave
	NASL (SLoU)		Mode automatique, programme lent
	NAFA (FASt)		Mode automatique, programme rapide
	NStS (SrUn)		Mode musical
Pan	**Pan Normal**	**PAn**	Fonctionnement du pan normal
	Pan Inversé	**r PAn**	Fonctionnement du pan inversé
Tilt	**Tilt Normal**	**tiL**	Fonctionnement du tilt normal
	Tilt Inversé	**r tiL**	Fonctionnement du tilt inversé
Affichage	**Affichage Normal**	**diS**	Modifier la position du texte affiché sur le LCD
	Affichage Inversé	**r diS**	
Mode de Canaux	**Mode 14 Canaux**	**14CH**	Sélectionner la personnalité DMX
	Mode 8 Canaux	**8CH**	
Restriction du Pan Manuel t	**Pan 540°**	**PA54**	Sélectionner les restrictions d'angle de pan
	Pan 360°	**PA36**	
	Pan 180°	**PA18**	
Restriction du Tilt Manuel	**Tilt 270°**	**Ti27**	Sélectionner les restrictions d'angle de tilt
	Tilt 180°	**Ti18**	
	Tilt 90°	**Ti 9**	
Réinitialisation	**rESt**		Réinitialiser les unités
Télécharger	**LoAd**		Télécharger les configurations d'usine
La Vitesse de Déplacement	**nous**	**ins**	Mode rapide
		dES	Mode lent (compatible avec l'Intimidator™ Spot LED 350)

Raccordement DMX

L'Intimidator™ Beam LED 350 peut fonctionner avec un jeu d'orgues DMX quand raccordé par des connexions DMX en série. Vous trouverez les instructions de connexion et configuration de cet appareil pour un bon fonctionnement en DMX dans le manuel d'utilisation. Si vous n'êtes pas familier avec le DMX, vous pouvez télécharger l'introduction au DMX sur www.chauvetlighting.com.

Adresse de Départ

Afin d'assurer un accès à tous les canaux dans chaque mode DMX, l'adresse DMX la plus élevée recommandée est **501**.

Connexion Maître/Esclave

L'Intimidator™ Beam LED 350 utilise une connexion de données DMX pour son mode maître/esclave. Vous trouverez les instructions de connexion et configuration de cet appareil pour un bon fonctionnement en maître/esclave dans le manuel d'utilisation.

Remarque : L'Intimidator™ Beam LED 350 peut être connecté en maître/esclave avec l'Intimidator™ Spot LED 350, toutefois l'Intimidator™ Beam LED 350 doit être configuré sur le mode lent pour que les unités se synchronisent correctement.

Ne changez pas la vitesse de mouvement sur l'Intimidator™ Beam LED 350 lorsque celui-ci est en fonctionnement. Arrêtez l'appareil avant d'effectuer tout changement de vitesse.

Valeurs DMX

8 Canaux

Canal	Fonction	Valeur	Pourcentage/Configuration
1	Pan	000 ó 255	0~540°
2	Tilt	000 ó 255	0~270°
3	Roue de Couleurs	000 ó 006	Blanc
		007 ó 013	Jaune
		014 ó 020	Rose
		021 ó 027	Vert
		028 ó 034	Rouge
		035 ó 041	Bleu clair
		042 ó 048	Vert irlandais
		049 ó 055	Orange
		056 ó 063	Bleu foncé
		064 ó 070	Blanc + Jaune
		071 ó 077	Jaune + Rose
		078 ó 084	Rose + Vert
		085 ó 091	Vert + Rouge
		092 ó 098	Rouge + Bleu clair
		099 ó 105	Bleu clair + Vert irlandais
		106 ó 112	Vert irlandais + Orange
		113 ó 119	Orange + Bleu foncé
		120 ó 127	Bleu foncé + Blanc
		128 ó 191	Défilement cyclique du spectre de couleurs à vitesse croissante
		192 ó 255	Défilement cyclique inversé du spectre de couleurs à vitesse croissante
4	Roue de Gobo	 0~7	 8~15  16~23  24~31
		 32~39	 40~47  48~63
		000 ó 047	Gobos 1 à 6
		048 ó 063	Effet d'animation
		064 ó 079	Oscillation du gobo 6, lente à rapide
		080 ó 087	Oscillation du gobo 5, lente à rapide
		088 ó 095	Oscillation du gobo 4, lente à rapide
		096 ó 103	Oscillation du gobo 3, lente à rapide
		104 ó 111	Oscillation du gobo 2, lente à rapide
		112 ó 119	Oscillation du gobo 1, lente à rapide
		120 ó 127	Ouvert
		128 ó 191	Effet de cycle avec vitesse croissante
		192 ó 255	Effet de cycle inversé avec vitesse

Valeurs DMX (suite)

8 Canaux (suite)

Canal	Fonction	Valeur	Pourcentage/Configuration
5	Pas de Fonction	000 ó 255	Pas de fonction
6	Prisme/Effet Dépoli	000 ó 007	Ouvert
		008 ó 012	Prisme activé
		013 ó 130	Rotation du prisme avec vitesse croissante
		131 ó 247	Rotation du prisme inversée avec vitesse croissante
		248 ó 255	Effet dépoli
7	Pas de Fonction	000 ó 255	Pas de fonction
8	Obturateur	000 ó 003	Fermé
		004 ó 007	Ouvert
		008 ó 076	Effet de stroboscope avec vitesse croissante
		077 ó 145	Stroboscope effet pulsation
		146 ó 215	Obturateur aléatoire
		216 ó 255	Ouvert

14 Canaux

Canal	Fonction	Valeur	Pourcentage/Configuration
1	Pan	000 ó 255	0~540°
2	Pan Fin	000 ó 255	Réglage fin du pan
3	Tilt	000 ó 255	0~270°
4	Tilt Fin	000 ó 255	Réglage fin du tilt
5	Vitesse	000 ó 255	Vitesse de pan/tilt (rapide à lent)
6	Roue de Couleurs	000 ó 006	Blanc
		007 ó 013	Jaune
		014 ó 020	Rose
		021 ó 027	Vert
		028 ó 034	Rouge
		035 ó 041	Bleu clair
		042 ó 048	Vert irlandais
		049 ó 055	Orange
		056 ó 063	Bleu foncé
		064 ó 070	Blanc + Jaune
		071 ó 077	Jaune + Rose
		078 ó 084	Rose + Vert
		085 ó 091	Vert + Rouge
		092 ó 098	Rouge + Bleu clair
		099 ó 105	Bleu clair + Vert irlandais
		106 ó 112	Vert irlandais + Orange
		113 ó 119	Orange + Bleu foncé
		120 ó 127	Bleu foncé + Blanc
		128 ó 191	Défilement cyclique du spectre de couleurs à vitesse croissante
		192 ó 255	Défilement cyclique inversé du spectre de couleurs à vitesse croissante

Valeurs DMX (suite)

14 Canaux (suite)

Canal	Fonction	Valeur	Pourcentage/Configuration
7	Roue de Gobo	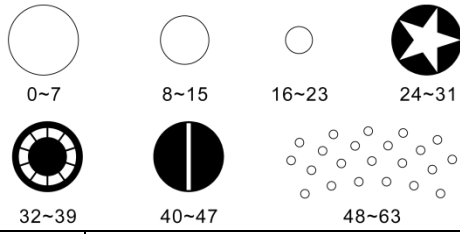	
		000 ó 047	Gobos 1 à 6
		048 ó 063	Effet d'animation
		064 ó 079	Oscillation du gobo 6, lente à rapide
		080 ó 087	Oscillation du gobo 5, lente à rapide
		088 ó 095	Oscillation du gobo 4, lente à rapide
		096 ó 103	Oscillation du gobo 3, lente à rapide
		104 ó 111	Oscillation du gobo 2, lente à rapide
		112 ó 119	Oscillation du gobo 1, lente à rapide
		120 ó 127	Ouvert
		128 ó 191	Effet de cycle avec vitesse croissante
		192 ó 255	Effet de cycle inversé avec vitesse
8	Pas de Fonction	000 ó 255	Pas de fonction
9	Prisme/Effet Dépoli	000 ó 007	Ouvert
		008 ó 012	Prisme activé
		013 ó 130	Rotation du prisme avec vitesse croissante
		131 ó 247	Rotation du prisme inversée avec vitesse croissante
		248 ó 255	Effet dépoli
10	Pas de Fonction	000 ó 255	Pas de fonction
11	Variateur	000 ó 255	0 à 100 %

Valeurs DMX (suite)

14 Canaux (suite)

Canal	Fonction	Valeur	Pourcentage/Configuration
12	Obturateur	000 ó 003	Fermé
		004 ó 007	Ouvert
		008 ó 076	Effet de stroboscope avec vitesse croissante
		077 ó 145	Stroboscope effet pulsation
		146 ó 215	Obturateur aléatoire
		216 ó 255	Ouvert
13	Fonctions de Commande	000 ó 007	Pas de fonction
		008 ó 015	Noir général en mouvement de pan/tilt
		016 ó 023	Noir général quand roue de couleurs en mouvement
		024 ó 031	Noir général quand roue de gobo en mouvement
		032 ó 039	Désactiver le noir général quand roue de couleurs en mouvement/mouvement de pan/tilt
		040 ó 047	Désactiver le noir général quand roue de gobo en mouvement/mouvement de pan/tilt
		048 ó 055	Désactiver le noir général quand option de mouvement activée
		056 ó 095	Pas de fonction
		096 ó 103	Réinitialiser le pan
		104 ó 111	Réinitialiser le tilt
		112 ó 119	Réinitialiser la roue de couleurs
		120 ó 127	Réinitialiser la roue de gobo
		128 ó 135	Pas de fonction
		136 ó 143	Réinitialiser le prisme
		144 ó 151	Pas de fonction
		152 ó 159	Réinitialiser tous les canaux
		160 ó 255	Pas de fonction
14	Programmes Automatiques	000 ó 007	Pas de fonction
		008 ó 023	Programme automatique 1
		024 ó 039	Programme automatique 2
		040 ó 055	Programme automatique 3
		056 ó 071	Programme automatique 4
		072 ó 087	Programme automatique 5
		088 ó 103	Programme automatique 6
		104 ó 119	Programme automatique 7
		120 ó 135	Programme automatique 8
		136 ó 255	Programme commandé par le son 1-8