# Ibanez PU3 CLIP-ON TUNER

## OWNER'S MANUAL

## Caution

① **To avoid short circuit, electric shock, or malfunction**
Do not disassemble or attempt to repair this unit.
Do not place this unit in locations of high temperature or high humidity (such as nearby heating equipment, in direct sunlight, in a bathroom, or on a wet floor).
Do not place this unit where it will be subjected to heavy vibration.
Do not place this unit in dirty or dusty conditions.
Do not operate this unit with wet hands.

② **To avoid damage**
Do not apply excessive force to this unit. Do not drop this unit.

③ **Cleaning**
Do not use thinner, alcohol, or other solvents to clean this unit.

④ **To prevent battery failure**
Remove the battery if you won't be using this unit for an extended period of time.

## Appearance

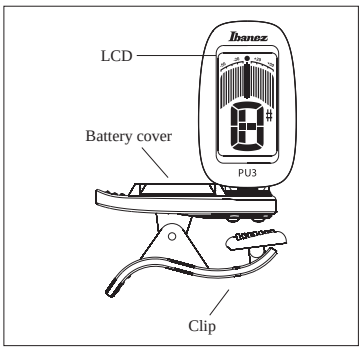


## Operation

① The tuner turns on automatically when it is clipped onto the headstock, and goes off automatically when it is removed.
② The tuner will automatically turn off after 5 minutes if left on the headstock.
③ When it is in tune, only the blue indicator on center will flash up. When it is lower than the target pitch, the red indicator on the left side will flash up. When it is higher, the yellow indicator on the right side will flash up.

## Replacing battery

- When the LCD becomes dim, please replace the battery promptly.
- The power must be turned off while the battery is replaced.
- Make sure the polarity when replacing the battery ((+) mark should face up).

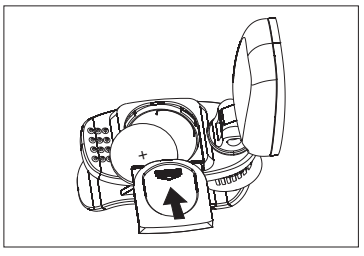

## Specifications

Tuning mode : Chromatic
Tuning notes : A, A#, B, C, C#, D, D#, E, F, F#, G, G#
Tuning range : A0 (27.5 Hz) - C8(4186 Hz)
Calibration : A4 = 440 Hz
Accuracy : ±1cent
Power supply : Lithium battery (CR2032) x 1
Dimensions : 48(W) x 44(D) x 27(H) mm
Weight : 24g (Including battery)
* Design and specifications are subject to change without notice for improvement.

# Ibanez PU3 CLIP-ON TUNER

## BEDIENUNGSANLEITUNG

## Vorsicht

① **Zur Vermeidung von Kurzschlüssen, Stromschlägen und Fehlfunktionen**
Öffnen Sie niemals das Gerät.
Setzen sie das Gerät nie extrem heißen oder feuchten Bedingungen aus (zum Beispiel Heizungen, direktem Sonnenlicht, im Bad oder auf einem feuchten Oberflächen).
Setzen Sie das Gerät keinen starken Erschütterungen aus.
Schützen Sie das Gerät vor Staub und Schmutz.
Bedienen Sie das Gerät nicht mit nassen Händen.

② **Um Schäden zu vermeiden**
Bedienen Sie die Tasten des Tuners mit Bedacht und nur mit dem nötigen Druck. Achten Sie darauf, das Stimmgerät nicht fallen zu lassen.

③ **Reinigung**
Verwenden Sie zum Reinigen keinen Verdünner, Alkohol oder Lösungsmittel.

④ **Batterieverbrauch minimieren**
Schalten Sie das Stimmgerät immer aus, wenn es nicht benutzt wird. Nehmen Sie die Batterie aus dem Stimmgerät heraus, sollte es längere Zeit nicht benutzt werden.

## Erscheinungsbild

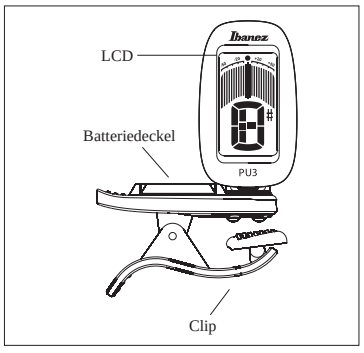


## Betrieb

① Das Stimmgerät schaltet sich automatisch ein, wenn es an die Kopfplatte geklemmt wird, und automatisch aus, wenn es entfernt wird.
② Das Stimmgerät schaltet sich nach 5 Minuten automatisch ab, wenn es an der Kopfplatte verbleibt.
③ Stimmt der Ton, blinkt nur der blaue Indikator in der Mitte auf. Ist der Ton zu niedrig, blinkt links der rote Indikator auf. Ist der Ton hoch, blinkt rechts der gelbe Indikator auf.

## Wechseln der Batterie

- Tauschen Sie die Batterie sobald die Leuchtkraft des Displays nachlässt.
- Schalten Sie das Gerät vor dem Batteriewechsel aus.
- Achten Sie beim Einsetzen der Batterie auf die Polarität (die (+) Markierung muss nach oben zeigen).

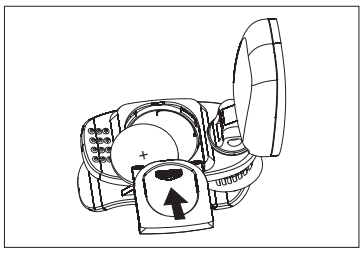

## Technische Daten

Stimmmodus : Chromatisch
Noten : A, A#, B, C, C#, D, D#, E, F, F#, G, G#
Stimmbereich : A0 (27,5 Hz) ~ C8 (4186 Hz)
Kalibrierung : A4 = 440 Hz
Genauigkeit: ±1 Cent
Stromversorgung : Lithiumbatterie (CR2032) x 1
Abmessungen : 48 (B) X 44 (H) X 27 (T) mm
Gewicht : 24 g (einschließlich Batterie)
* Design und Technische Daten können sich aufgrund von Verbesserung ohne Ankündigung ändern.

# Ibanez PU3 CLIP-ON TUNER

## MANUEL DE L'UTILISATEUR

## Attention

① **Pour éviter tout court-circuit, choc électrique ou dysfonctionnement**
Ne démontez pas cet appareil et n'essayez pas de le réparer vous-même.
Ne placez jamais cet appareil dans des endroits exposés à des températures élevées ou à une forte humidité (par exemple à proximité d'équipements de chauffage, en contact direct avec les rayons du soleil, dans une salle de bains ou sur un sol mouillé).
Ne placez pas cet appareil dans un endroit où il pourrait être soumis à de fortes vibrations.
Maintenez cet appareil à l'abri de la saleté et de la poussière.
Ne manipulez jamais cet appareil avec des mains mouillées.

② **Pour éviter tout dommage**
N'exercez pas une pression excessive sur cet appareil.
Ne laissez jamais tomber cet appareil.

③ **Nettoyage**
N'utilisez jamais de détergent, d'alcool ou tout autre solvant pour nettoyer cet appareil.

④ **Ménager la longévité de la pile**
Retirez la pile si vous n'utilisez pas l'appareil pendant une période prolongée.

## Apparence

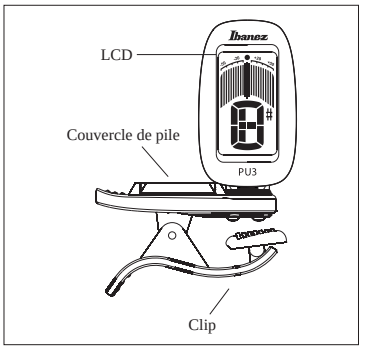


## Fonctionnement

① L'accordeur se met automatiquement sous tension lorsque vous l'accrochez à la tête de votre instrument et il se met automatiquement hors tension lorsque vous l'en décrochez.
② L'accordeur se met automatiquement hors tension après 5 minutes si vous le laissez accroché à la tête de votre instrument.
③ Si la corde est accordée, seul le voyant bleu situé au centre clignote. Si la corde est plus grave que la note de référence, le voyant rouge situé à gauche clignote. Si la corde est plus aigüe, le voyant jaune situé à droite clignote.

## Remplacement de la pile

- Lorsque l'écran LCD devient terne, remplacez rapidement la pile.
- L'appareil doit être hors tension pendant le remplacement de la pile.
- Prenez garde à la polarité lorsque vous remplacez la pile (le signe (+) doit être dirigé vers le haut) .

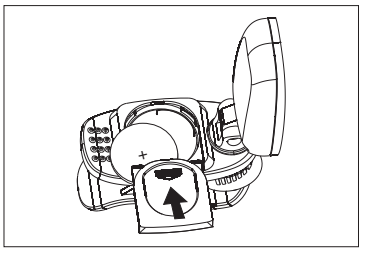

## Caractéristiques techniques

Mode accord : Chromatique
Notes prises en charge : A, A#, B, C, C#, D, D#, E, F, F#, G, G#
Plage d'accords : A0 (27,50 Hz) ~ C8 (4186 Hz)
Calibrage : A4 = 440 Hz
Précision : ± 1 pourcent
Alimentation : Pile au lithium (CR2032) x 1
Dimensions : 48 (l.) x 44 (H.) x 27 (p.) mm
Poids : 24 g (pile comprise)
* À des fins d'amélioration, les caractéristiques et le design sont susceptibles d'être modifiés sans avis préalable.

# Ibanez PU3 CLIP-ON TUNER

## MANUALE D'ISTRUZIONI

## Attenzione

① **Per evitare cortocircuiti, scosse elettriche ed anomalie di funzionamento**
Non smontare o tentare di riparare questa unità.
Non porre il prodotto in luoghi ad elevata temperatura o alta umidità (ad esempio vicino a fonti di calore, luce diretta del sole, in bagno o sul pavimento bagnato).
Non sottoporre l'unità a forti vibrazioni.
Non posizionare l'accordatore in luoghi sporchi o polverosi.
Non toccare l'unità con le mani bagnate.

② **Per evitare di danneggiare l'unità**
Si raccomanda di trattare il prodotto con delicatezza.
Si raccomenada di evitare di far cadere questa unità.

③ **Pulizia**
Non utilizzare diluenti, alcool o altri solventi.

④ **Per evitare l'usura della batteria**
Rimuovere la batteria se l'unità non viene utilizzata per molto tempo.

## Aspetto

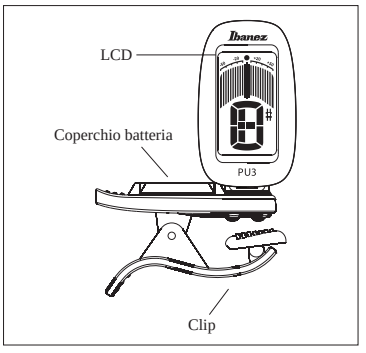


## Funzionamento

① L'accordatore si accende automaticamente quando è fissato alla paletta e si spegne automaticamente quando viene rimosso.
② L'accordatore si spegne automaticamente dopo che è stato lasciato per 5 minuti sulla paletta.
③ Quando l'accordatura è perfetta, solo l'indicatore blu al centro lampeggia. Quando l'intonazione è calante, l'indicatore rosso a sinistra lampeggia. Quando è crescente, l'indicatore giallo a destra lampeggia.

## Sostituzione Della Batteria

- Quando la luminosità del display LCD diminuisce, sostituire immediatamente la batteria.
- Spegnere l'unità quando si sostituisce la batteria.
- Verificare la corretta la polarità quando si sostituisce la batteria. Il segno ((+) deve essere rivolto verso l'alto) .

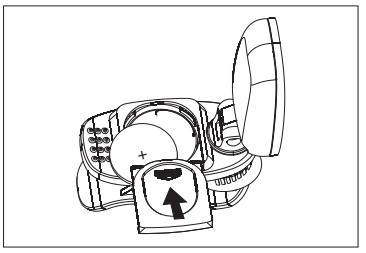

## Specifiche

Gamma di accordatura : Cromatico
Note di regolazione : A, A#, B, C, C#, D, D#, E, F, F#, G, G#
Gamma di accordatura : A0 (27.5 Hz) ~ C8 (4,186 Hz)
Calibrazione : A4 = 440 Hz
Precisione : ±1 cent
Alimentazione : batteria al litio (CR2032) x 1
Dimensioni : 48 (L) x 44 (A) x 27 (P) mm
Peso : 24g (batteria inclusa)
* Aspetto e specifiche sono soggette a modifiche migliorative senza ulteriore preavviso.

# Ibanez PU3 CLIP-ON TUNER

## MANUAL DEL USUARIO

## Precauciones

① **Para evitar cortocircuitos, sacudidas eléctricas o un mal funcionamiento**
No desmonte el aparato ni intente repararlo.
No desmonte el aparato ni intente repararlo. No coloque el aparato en lugares con altas temperaturas o humedad elevada (como cerca de la calefacción, expuesto al sol, en un baño o sobre un suelo húmedo).
No coloque el aparato donde pueda sufrir vibraciones importantes.
No coloque el aparato en espacios polvorientos o sucios.
No active el aparato con las manos mojadas.

② **Para evitar daños**
No aplique una fuerza excesiva sobre este aparato.
No deje caer el aparato.

③ **Limpieza**
No utilice diluyente, alcohol ni otros disolventes para limpiar el aparato.

④ **Para evitar fallos de la batería**
Quite la batería cuando no vaya a utilizar el aparato durante un periodo de tiempo prolongado.

## Apariencia

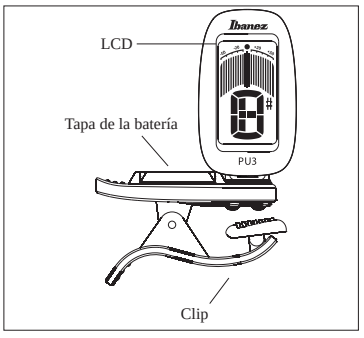


## Funcionamiento

① El afinador se enciende automáticamente cuando se acopla con el clip al clavijero y se apaga automáticamente cuando se extrae.
② El afinador se apagará automáticamente 5 minutos después de haberlo acoplado al clavijero.
③ Cuando el tono está afinado, solo se enciende el indicador azul del centro. Cuando el tono está por debajo del deseado, se enciende el indicador rojo del lado izquierdo. Cuando el tono está por encima del deseado, se enciende el indicador amarillo del lado derecho.

## Sustitución de la batería

- Si la luz de la pantalla LCD pierde intensidad, sustituya la batería de inmediato.
- Para sustituir la batería debe apagar la alimentación del aparato.
- Asegúrese de colocar correctamente la polaridad de la batería al sustituirla (la marca (+) debe estar boca arriba) .

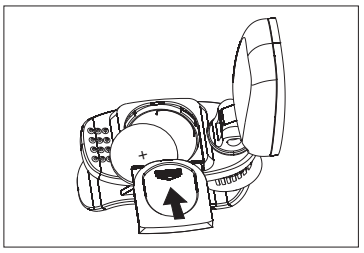

## Especificaciones

Modo de afinación : Cromático
Notas de afinación : A, A#, B, C, C#, D, D#, E, F, F#, G, G#
Margen de afinación: A0 (27,5 Hz) ~ C8 (4186 Hz)
Calibración: A4 = 440 Hz
Precisión: ±1 centésimas.
Alimentación: Batería de litio (CR2032) x 1
Dimensiones: 48 (A) x 44 (Alt) x 27 (F) mm
Peso: 24 g (batería incluida)
* El diseño y las especificaciones pueden cambiar sin previo aviso por motivos de mejora.

# Ibanez PU3 CLIP-ON TUNER

## 取扱説明書

## 安全上のご注意

ご使用の前にこの「安全上の注意」をよくお読みのうえ、正しくお使いください。お使いになる方がお読みになった後は紛失しないよう、必ず保管してください。

●表示について
製品を安全に正しくお使いいただき、あなたや他の人への危害や財産への損害を未然に防止するために、重要な内容を表示しています。その表示と意味は次のようになっています。

| | |
|---|---|
| ⚠ 警告 | この表示を無視して、誤った取り扱いをすると、人が死亡または重傷を負う可能性が想定される内容が記載されています。 |
| ⚠ 注意 | この表示を無視して、誤った取り扱いをすると、人が傷害を負ったり、物的損害の発生が想定される内容が記載されています。 |

●絵表示の例

| | |
|---|---|
| | この記号は禁止（行ってはいけない）の行為であることを告げるものです。図の中や近くに具体的な禁止事項（左図の場合は分解禁止）が描かれています。 |
| | この記号は強制（必ず実行して欲しい）したり指示する内容があることを告げるものです。図の中や近くに具体的な行為（左図の場合は差込みプラグをコンセントから抜いてください）が描かれています。 |

〉〉〉以下の指示を必ず守って下さい。〈〈〈

**⚠ 警告**

| | |
|---|---|
| | この機器を分解・修理・改造しない。故障・ショートの原因になります。 |
| | 水滴のついた手で、操作をしない。ショート・感電の恐れがあります。 |
| | 電池を火の中に入れない。破裂・発熱・発火の恐れがあります。 |

**⚠ 注意**

| | |
|---|---|
| | 電池を正しく装着しないと故障の原因になります。 |
| | 次のような場所での使用や保存はしない。故障の原因になります。<br>・温度が極端に高い場所（直射日光の当たる場所、暖房機器の近く、発熱する機器の上など）<br>・水気の近く（風呂場、洗面台、濡れた床など）や湿度の高い場所・振動の多い場所 |
| | 電池は長時間使用しないときは外す。漏液等で故障の原因になります。 |
| | 本体に無理な力を加えたり、落としたり、強くぶつけたりしない。故障・けがの原因になります。 |
| | お手入れにはシンナー・アルコール類は使用しない。故障の原因になります。 |

## 外観図

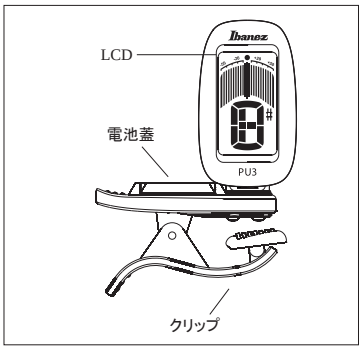


## チューニング方法

①チューナーをヘッドストックに取り付けると自動的に電源が ON になり、取り外すと自動的に電源が OFF になります。
②ON になった電源は、使用されていてもいなくても、およそ5分で自動的に OFF になります。
③チューニングが合うと、針の表示は中央で青色になります。目的の音名に対して音が低い場合、針は赤色で中央より左を示し、高い場合、針は黄色で中央より右を示します。

## 電池交換

- LCDの表示が暗くなってきたら電池を交換してください。
- 電源が OFF の状態で交換してください。
- 電池の極性に注意してください。（（＋）側が見えるように）

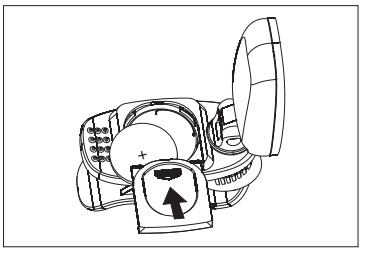

## 製品仕様

チューニングモード：Chromatic
音名：A, A#, B, C, C#, D, D#, E, F, F#, G, G#
チューニング範囲：A0（27.5 Hz）～ C8（4186 Hz）
キャリブレーション：A4 = 440 Hz
精度：± 1 セント
電源：リチウム電池（CR2032）x 1 個
本体サイズ：48(W) x 44(D) x 27(H) mm
本体重量：24g（電池込み）
＊ 設計および仕様は改良の為に予告なく変更することがあります。

CE

This equipment fully conforms to the protection requirements of the following EC Council Directives.
2004/108/EC : Electromagnetic Compatibility

PRODUCER :
HOSHINO GAKKI CO.,LTD.
22-3 Chome, Shumoku-Cho, Higashi, Nagoya, Aichi, Japan

CE EU REPRESENTATIVE :
HOSHINO BENELUX B.V.
J.N. Wagenaarweg 9, 1422 AK Uithoorn, Netherlands

FEDERAL COMMUNICATIONS COMMISSIONRADIO FREQUENCY INTERFERENCE STATEMENT
This equipment has been tested and found to comply with the limits for a Class B digital device, pursuant to part 15 of the FCC Rules. These limits are designed to provide reasonable protection against harmful interference in a residential installation. This equipment generates, uses and can radiate radio frequency energy and, if not installed and used in accordance with the instructions, may cause harmful interference to radio communications. However, there is no guarantee that interference will not occur in a particular installation. If this equipment does cause harmful interference to radio or television reception, which can be determined by turning the equipment off and on, the user is encouraged to try to correct the interference by one or more of the following measures:
• Reorient or relocate the receiving antenna.
• Increase the separation between the equipment and receiver.
• Connect the equipment into an outlet on a circuit different from that to which the receiver is connected.
• Consult the dealer or an experienced radio/TV technician for help.

This device complies with Part 15 of the FCC Rules. Operation is subject to the following two conditions:
(1) This device may not cause harmful interference, and
(2) This device must accept any interference received, including interference that may cause undesired operation.
Unauthorized changes or modification to this system can void the users authority to operate this equipment.
This equipment requires shielded interface cables in order to meet FCC class B Limit.

FOR BATTERY

AUG14973