FURMAN®

OWNER'S MANUAL

AC-210 A E GUIDE DE L'UTILISATEUR
AC-210A E MANUAL DEL PROPIETARIO



AC-210 A E

COMPACT
POWER CONDITIONER

FURMAN®

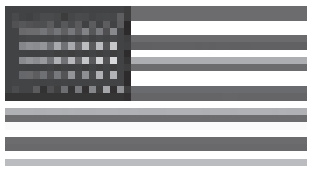

ENGLISH
Page 4

AC-210A E OWNER'S MANUAL

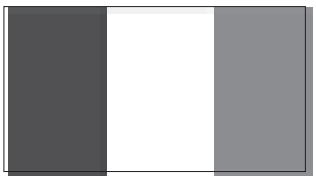

FRANÇAIS
Page 14

AC-210A E GUIDE DE L'UTILISATEUR



ESPAÑOL
Page 24

AC-210A E MANUAL DEL PROPIETARIO



DEUTSCH
Page 34

AC-210A E HANDBUCHTEXT



РУССКИЙ
Page 44

AC-210A E ТЕКСТ ИНСТРУКЦИИ ПО ЭКСПЛУАТАЦИИ

ALL CONTENT ©2021 FURMAN. ALL RIGHTS RESERVED.

FURMAN'S AC-210A E FEATURES

- **SMP** (Series Multi-Stage Protection) with **EVS** (Extreme Voltage Shutdown)
- **LiFT** (Linear Filtering Technology) with zero ground contamination
- Compact chassis design easily attaches to any flat screen television mount (includes hardware)

INTRODUCTION

Thank you for purchasing a Furman AC-210A E compact power conditioner, and congratulations on your choice. The AC-210A E power conditioners feature Furman's revolutionary Series Multi-Stage Protection (SMP) circuit, Extreme Voltage Shutdown (EVS), and our exclusive Linear Filtering Technology (LiFT). Together, these technologies comprise precisely what our customers have come to expect from Furman - uncompromised AC protection and purification. Our AC-210A E has been precisely engineered to exceed the critical demands of audio/video professionals, contractors, broadcasters, and musicians alike.

SMP (SERIES MULTI-STAGE PROTECTION)

Furman's SMP surge suppression virtually eliminates service calls and costly "down time". Traditional surge suppression circuits sacrifice themselves when exposed to multiple transient voltage spikes, requiring the dismantling of your system and repair of your surge suppressor. Not so with Furman's SMP. Damaging transient voltages are safely absorbed, clamped, and dissipated. Your connected equipment is protected, while your Furman protects itself!

EVS (EXTREME VOLTAGE SHUTDOWN)

Furman's trusted over-voltage (EVS) circuitry protects against prolonged overvoltage conditions. It does so by monitoring the incoming voltage and, when an unsafe condition is detected, triggering a relay which shuts off the incoming power until the overvoltage condition is corrected. The unit will reset automatically when voltage is returned to a safe level.

LiFT (LINEAR FILTERING TECHNOLOGY)

Unfortunately, traditional AC power conditioners have been designed for unrealistic laboratory conditions. Prior technologies, whether multiple-pole or conventional series-mode filters, could actually harm audio and video performance more than they help, due to the resonant peaking of their antiquated, non-linear designs. Under certain conditions, these designs can actually add more than 10 dB of noise to the incoming AC line! Worse still, lost digital data, the need to reboot digital presets, or destruction of sensitive digital converters are frequently caused by excessive voltage spikes and AC noise contaminating the equipment ground. Furman's LiFT takes a different approach, ensuring optimal performance through linear AC noise filtering with no ground contamination.

SAFETY INFORMATION

To obtain best results from your Furman AC-210A E Power Conditioner, please be sure to read this manual carefully before using.

WARNING

To reduce the risk of electrical shock, do not expose this equipment to rain or moisture. Dangerous high voltages are present inside the enclosure. Do not remove the covers. There are no user serviceable parts inside. Refer servicing to qualified personnel only.

IMPORTANT SAFETY INSTRUCTIONS

1. Please read and observe all safety and operating instructions before installing your unit. Retain these instructions for future reference.
2. Your unit should not be used near water – for example, near a bathtub, washbowl, kitchen sink, laundry tub, in a wet basement, near a swimming pool, etc.
3. Do not place your unit near heat sources such as radiators, heat registers, stoves or other appliances that produce heat.
4. The unit should only be connected to a 230-240 VAC, 50Hz, 10 Amp grounded electrical outlet. Do not defeat the ground or change polarization of the power plug.

5. Route the power cord and other cables so that they are not likely to be walked on, tripped over, or stressed. Pay particular attention to the condition of the cords and cables at the plugs and the point where they exit your unit. To prevent risk of fire or injury, damaged cords and cables should be replaced immediately.

6. Clean your unit with a damp cloth only. Do not use solvents or abrasive cleaners. Never pour liquid on or into the unit.

7. Your unit should be serviced by qualified service personnel when:
   - The power supply cord or the plug has been frayed, kinked, or cut
   - Objects have fallen or liquid has spilled into the unit
   - The unit has been exposed to rain or other moisture
   - The unit does not appear to operate normally or exhibits a marked change in performance
   - The unit has been dropped, or the enclosure damaged

8. Your unit requires that a safety ground be present for proper operation. Any attempt to operate the unit without a safety ground is considered improper operation and could invalidate the warranty.

9. Do not attempt to service your unit beyond what is described in this manual. All other servicing should be referred to qualified service personnel.

OPERATION

EXTREME VOLTAGE SHUTDOWN INDICATOR

The Extreme Voltage Shutdown LED is normally off. If an input voltage in excess of 275VAC is sensed, either on initial power-up or during normal operation, the AC-210A E will shut off power and this indicator will light. **NOTE:** If the mains power is above the high cutoff voltage and has caused the unit to remove power from its outlets, it cannot restore power until the mains power returns to a lower nominal level. If the main power remains high, check the source of the problem, and if necessary, change the AC source.

PROTECTION OK INDICATOR

Although the Furman SMP circuit assures protection from transient voltage spikes and surges, nature has a way of occasionally creating electrical forces

that are beyond the capabilities of any TVSS device to absorb without some degree of damage. In the rare instance that this occurs, the green "Protection OK" LED indicator located on your front panel will turn off. If this happens, some level of protection from voltage surges will remain, but the Furman's clamping voltage rating will be compromised. The unit must be returned to Furman Sound, or an authorized Furman Service center for repair.

TROUBLESHOOTING

Symptom: No power to the AC outlets.

Possible Cause: Circuit breaker has tripped due to excessive load.

Action Needed: Unplug one piece of equipment from the AC-210A E, and push the re-set tab into the circuit breaker bezel.

Symptom: No power to the AC outlets, even after the circuit breaker has been re-set.

Possible Cause: Protection devices are damaged.

Action Needed: Contact Furman Service Department at info@furmansound.com.

Symptom: Extreme Voltage (EVS) indicator lit.

Possible Cause: Input voltage is outside of nominal operation levels. This may be caused by wiring faults at your location or downed power lines.

Action Needed: Unit will automatically reset and resume operation once the problem has been corrected.

INSTALLATION

The AC-210A E can be conveniently and inconspicuously mounted within an equipment rack or on the rear panel of your video display using the included brackets. Refer to the illustrations below for instructions.

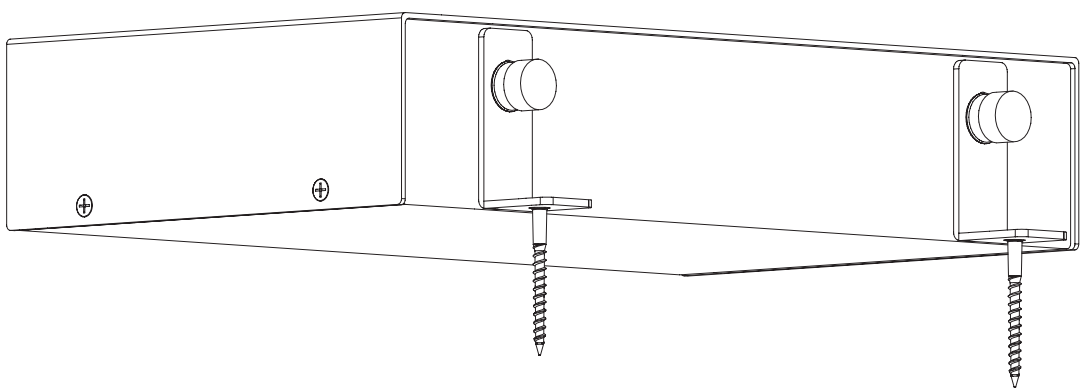

The brackets can be positioned facing in or out, as shown, to accommodate various installation requirements.

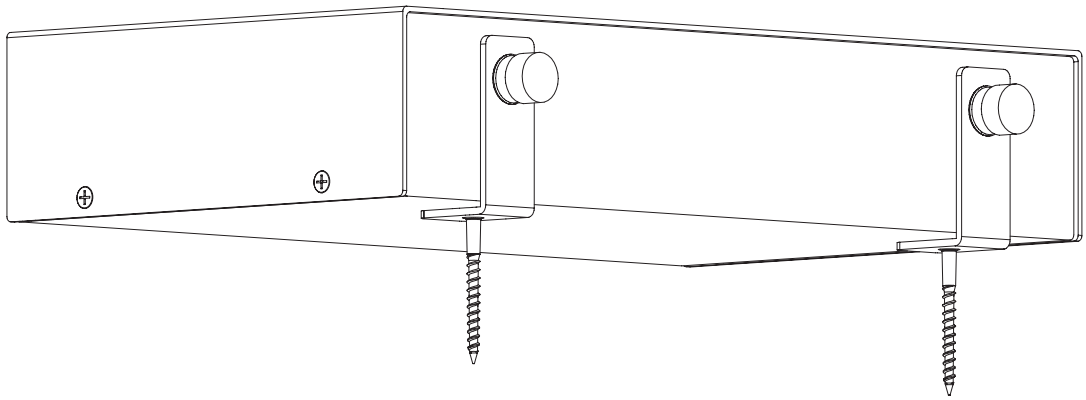

SERVICE

If you require technical support or equipment service, please contact the Furman Service Department at info@furmansound.com. All equipment being returned for repair must have a Return Authorization (RA) number. To get an RA number, please email the Furman Customer Service Department. Before returning any equipment for repair, please be sure that it is adequately packed and cushioned against damage in shipment, and that it is insured. We suggest that you save the original packaging and use it to ship the product for servicing. Also, please provide a note giving your name, address, phone number, RA number and a description of the problem.

3 YEAR LIMITED WARRANTY

SAVE YOUR SALES RECEIPT! The receipt is your proof of purchase and confirms the product was purchased at an authorized Furman dealer. It will need to be submitted to Furman in order to process any warranty claims.
Furman, a brand of Nortek Security & Control LLC, warrants its **AC-210A E** (the "Product") as follows: Furman warrants to the original purchaser of the product that the product sold hereunder will be free from defects in material and workmanship for a period of three years from the date of purchase. If the product does not conform to this Limited Warranty during the warranty period (as herein above specified), purchaser shall notify Furman of the claimed defects via email (info@furmansound.com). If the defects are of such type and nature as to be covered by this warranty, Furman shall authorize purchaser to return the product to Furman headquarters. Warranty claims MUST be accompanied by a copy of the original purchase invoice or receipt

showing the purchase date. Shipping charges to Furman headquarters must be prepaid by the purchaser of the product. Furman shall, at its own expense, furnish a replacement product or, at Furman's option, repair the defective product. Return shipping charges back to purchaser will be paid by Furman.

CONNECTED EQUIPMENT WARRANTY: Furman's Connected Equipment Warranty covers equipment that is damaged by transient voltage (an "Occurrence") while properly connected through the Furman AC-210A E to a properly wired AC power line with a protective ground in an indoor location. Furman's Connected Equipment Warranty is limited to the amount of the deductible on the Purchaser's personal property insurance policy up to $500.00. In order to make a claim for this Connected Equipment Warranty, the Purchaser must forward a copy of his/her personal property insurance claim for the damaged equipment to Furman and complete the Furman Connected Equipment Warranty claim form (email Furman at info@furmansound.com to obtain the form). Furman reserves the right to review the damaged Furman product, the damaged connected equipment, and the site where the damage occurred. All cost of shipping damaged equipment to Furman for inspection shall be borne solely by the Purchaser. Damaged equipment must remain available for inspection until the claim is finalized. The Connected Equipment Warranty is also in effect for a period of three years unless the Purchaser does not complete the warranty registration within fifteen days from date of purchase, at which time, the Connected Equipment Warranty period is also reduced to one year from the date of purchase. All warranties contained herein are null and void if: the Furman Surge Protector in use during the occurrence is not provided to Furman for inspection upon Furman's request at the sole expense of the Purchaser, Furman determines that the Furman Surge Protector has been opened, improperly installed, altered in any way or tampered with, Furman determines that the damage did not result from the Occurrence or that no Occurrence in fact took place or Furman determines that the connected equipment was not used under normal operating conditions or in accordance with Manufacturer's instructions for the connected equipment. All Furman Surge Protectors must be plugged directly into a properly wired AC power line with a protective ground and must not be "daisy-chained" together in serial fashion with other power strips, UPS's, other surge protectors, three-to-two-prong adapters, or extension cords. Any such installation voids this

warranty. The Furman warranty only protects against damage to properly connected equipment where Furman has determined, at its sole discretion, that the damage resulted from an Occurrence and does not protect against acts of God (other than lightning) such as flood, earthquake, war, terrorism, vandalism, theft, normal-use wear and tear, erosion, depletion, obsolescence, abuse, damage due to low-voltage disturbances (i.e. brownouts or sags), non-authorized program, or system equipment modification or alteration. Do not use this product in anyway with a generator, heater, sump pump, water-related device, life support device, medical device, automobile, motorcycle, or golf-cart battery charger. To be used indoors only and in dry areas. All warranties contained herein are null and void if used in anyway with any of the aforementioned devices. **THE FOREGOING IS IN LIEU OF ALL OTHER WARRANTIES, EXPRESS OR IMPLIED, INCLUDING BUT NOT LIMITED TO THE IMPLIED WARRANTIES OF MERCHANTABILITY AND FITNESS FOR A PARTICULAR PURPOSE.** Furman does not warrant against damages or defects arising out of improper use or abnormal handling of the product, or against defects or damages arising from improper installation. This warranty shall be cancelable by Furman at its sole discretion if the product is modified in any way without written authorization from Furman or Nortek Security & Control LLC. This warranty also does not apply to products upon which repairs have been affected or attempted by persons other than pursuant to written authorization by Furman or Nortek Security & Control LLC. **THIS WARRANTY IS EXCLUSIVE.** The sole and exclusive obligation of Furman shall be to repair or replace the defective product in the manner and for the period provided above. Furman shall not have any other obligation with respect to the products or any part thereof, whether based on contract, tort, strict liability or otherwise. Under no circumstances, whether based on this Limited Warranty or otherwise, shall Furman be liable for incidental, special, or consequential damages. This Limited Warranty states the entire obligation of Furman with respect to the product. If any part of this Limited Warranty is determined to be void or illegal, the remainder shall remain in full force and effect.

SPECIFICATIONS AC-210A E

AC Current Capacity

Input: 10 Amp capacity required
Output: 10 Amp RMS (both outlets combined)

AC Noise Attenuation, Transverse (Differential) Mode

>40dB @ 100kHz
>50dB @ 500kHz
(linear attenuation curve from 0.05 to 100Ω line impedance)

Transient Voltage Surge Suppression

230VAC
Series Multi-Stage Protection
Non-Sacrificial Protection with Zero Ground Contamination
376V peak clamping @ 6000V/3000A Input

Extreme Voltage Shutdown

275 VAC typically

Dimensions & Weight

1.75" (H) x 5" (W) x 8.5" (D), 3 lbs.

Safety Agency Listing

CE

POWER CORD INLET SECURITY CLAMP

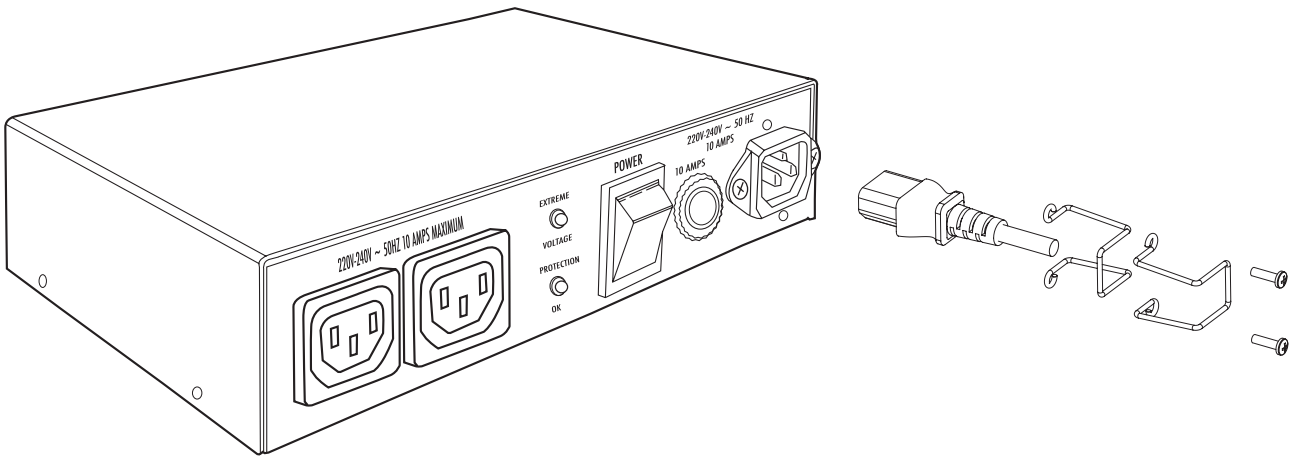

To attach or detach the AC power cord security clamp, simply assemble or disassemble as shown in the above illustration. Place clamp together as shown and secure screws in the provided holes to lock the power cord in place. Loosen screws and remove clamp from unit to detach.

CARACTÉRISTIQUES DU AC-210A E DE FURMAN

- Protection contre les surtensions **SMP** (Series Multi-Stage Protection) et **EVS** (Extreme Voltage Shutdown)
- Filtrage des parasites **LiFT** (Linear Filtering Technology) sans contamination de la mise à terre
- Le boîtier compact se fixe aisément sur tout support de téléviseur à écran plat grâce aux fixations fournies

INTRODUCTION

Nous vous remercions d'avoir acheté un module filtre de AC-210A E de Furman et nous vous félicitons pour votre choix. Les modules filtres de la AC-210A E sont munis des circuits de protection contre les surtensions révolutionnaires de Furman, SMP (Series Multi-Stage Protection) et EVS (Extreme Voltage Shutdown), et de notre technologie exclusive de filtrage des parasites LiFT (Linear Filtering Technology). Ces technologies combinées incarnent exactement ce à quoi nos clients s'attendent de Furman, soit une protection et une purification du courant AC sans compromis. Les AC-210A E a été conçue précisément pour excéder les exigences pointues des professionnels de l'audio-vidéo, des entrepreneurs, des diffuseurs et des musiciens.

SMP (SERIES MULTI-STAGE PROTECTION)

La technologie SMP de Furman élimine presque entièrement les appels de service et les coûteuses minutes de pannes. Les circuits de protections traditionnels contre les surtensions doivent être réparés lorsqu'exposés à des pointes de tension transitoires, impliquant le démantèlement de votre système. Ce n'est pas le cas avec le circuit SMP de Furman. Les voltages transitoires nuisibles sont absorbés, contraints et dissipés de façon sécuritaire. Votre équipement branché est protégé, tandis que votre appareil Furman se protège lui-même!

EVS (EXTREME VOLTAGE SHUTDOWN)

Le circuit de protection contre les surtensions EVS éprouvé protège contre les surtensions prolongées. Pour y arriver, il surveille la tension électrique entrante et, lorsqu'il détecte une situation dangereuse, déclenche un relai

qui coupe l'alimentation jusqu'à ce que la surtension soit éliminée. L'unité se reposera automatiquement quand la tension est retournée à un niveau sûr.

LIFT (LINEAR FILTERING TECHNOLOGY)

Malheureusement, les modules filtres CA traditionnels ont été conçus pour être utilisés dans des conditions de laboratoire non réalistes. Les vieilles technologies, que ce soit des filtres à pôles multiples de modes conventionnels, pouvaient en vérité nuire au son et à l'image plus qu'elles n'aidaient à cause des pointes résonnantes issues d'une conception archaïque non linéaire. Dans certaines conditions, ces technologies peuvent en fait ajouter plus de 10 dB de bruit à l'alimentation en CA! Pire encore, les pointes de tension excessives et la contamination de la mise à terre par le bruit issu de l'alimentation en CA peuvent mener à la perte de données, à la nécessité de redémarrer les préréglages numériques ou à la destruction de convertisseurs numériques sensibles. La technologie LiFT de Furman emprunte une voie différente, assurant une performance optimale avec un filtrage linéaire du bruit issu de l'alimentation en CA, sans contamination de la mise à terre.

CONSIGNES DE SÉCURITÉ

Pour tirer le meilleur parti de votre conditionneur d'alimentation AC-210A E de Furman, lisez attentivement le présent manuel avant de l'utiliser.

AVERTISSEMENT

Afin de réduire les risques de choc électrique, n'exposez pas cet appareil à la pluie ou à l'humidité. Des tensions électriques dangereuses sont présentes à l'intérieur de l'appareil. Ne retirez pas le couvercle. L'appareil ne contient aucune pièce pouvant être remplacée ou réparée par l'utilisateur. Ne confiez l'entretien de l'appareil qu'à un technicien compétent.

DIRECTIVES IMPORTANTES CONCERNANT LA SÉCURITÉ

1. Veuillez lire et observer toutes les directives relatives à la sécurité et à l'utilisation avant d'installer l'appareil. Conservez-les pour pouvoir les consulter plus tard.

2. Cet appareil ne doit pas être utilisé près de l'eau – par exemple, près d'une baignoire, d'un lavabo, d'un évier ou d'une cuve à lessive, dans un sous-sol humide, près d'une piscine, etc.

3. Ne placez pas l'appareil près d'une source de chaleur telle qu'un radiateur, une bouche de chauffage, une cuisinière ou d'autres appareils qui produisent de la chaleur.

4. Cet appareil ne doit être branché que sur une prise électrique de 230-240 V c.a. et 10 A mise à la terre. Ne tentez pas d'enlever la broche de mise à la terre ou de modifier la polarisation de la fiche d'alimentation.

5. Disposez le cordon d'alimentation et les autres câbles de sorte que personne ne puisse marcher ou trébucher dessus et qu'ils ne subissent pas de dommages. Apportez une attention particulière à l'état des cordons et des câbles près des fiches et à l'endroit où ils sortent de l'appareil. Afin de prévenir les risques d'incendie ou de blessure, les cordons et les câbles endommagés doivent être remplacés sur-le-champ.

6. Ne nettoyez l'appareil qu'avec un linge humide. N'utilisez pas de solvants ou de nettoyants abrasifs. Ne renversez jamais de liquide sur ou dans l'appareil.

7. Cet appareil doit être confié à un technicien compétent lorsque :

   • le cordon d'alimentation ou la fiche a été endommagé, déformé ou coupé;
   • des objets sont tombés ou qu'un liquide a été renversé à l'intérieur;
   • il a été exposé à la pluie ou à une autre forme d'humidité;
   • il ne semble pas fonctionner normalement ou présente une altération sensible de sa performance;
   • il a été échappé ou que son boîtier a été endommagé.

8. Cet appareil nécessite une prise de terre de sécurité pour fonctionner correctement. Toute tentative d'utiliser l'appareil sans une prise de terre de sécurité est considérée comme une utilisation inadéquate et pourrait annuler la garantie.

9. Outre ce qui est décrit dans le présent manuel, ne tentez pas d'entretenir ou de réparer vous-même l'appareil. Tout autre entretien ou réparation doit être confié à un technicien compétent.

OPÉRATION

INDICATEUR DE PROTECTION CONTRE LES SURTENSIONS EXTRÊMES (EVS)
Le circuit SMP de l'AC-210A E détecte les tensions suffisamment élevées pour endommager vos composants, et coupe l'alimentation avant que les dommages surviennent. Normalement, le voyant de tension extrême (« Extreme Voltage ») est éteint. Lorsqu'une tension d'entrée supérieure à 275 V c.a. est détectée, que ce soit à la mise sous tension ou durant l'utilisation normale, l'AC-210A E coupe l'alimentation électrique et le voyant s'allume.

REMARQUE : Si l'alimentation secteur est au-dessus de la tension de coupure élevée et a fait couper l'unité la puissance de ses sorties, elle ne peut pas reconstituer la puissance jusqu'à ce que l'alimentation secteur revienne à un niveau nominal plus bas. S'il alimentation secteur reste haut, vérifiez la source de problème, et si le necessaey, changent la source à C.A.

INDICATEUR « PROTECTION OK »
Bien que le circuit SMP de Furman assure une protection contre les pointes de tension et les surtensions transitoires (TVSS), la nature a le don de créer parfois des phénomènes électriques qu'aucun dispositif de protection contre les TVSS ne peut absorber sans dommages. Dans les rares cas où cela se produit, le voyant vert « Protection OK » situé sur la face avant s'éteint. Il reste alors un certain niveau de protection contre les surtensions, mais la capacité de tension de blocage est réduite. L'appareil doit être retourné pour réparation à Furman Sound ou à un centre de réparation autorisé par Furman.

DÉPANNAGE
Problème : Pas d'alimentation aux prises c.a.

Cause possible : Le coupe-circuit s'est déclenché en raison d'une charge excessive.

Action requise : Débranchez l'un des appareils de l'AC-210A E, et appuyez sur le bouton de réinitialisation situé sur la face avant.

Problème :Pas d'alimentation aux prises c.a., même après avoir rétabli le coupe-circuit.

Cause possible : Les dispositifs de protection ont subi des dommages.

Action requise : Communiquez avec le service à la clientèle de Furman, info@furmansound.com.

Problème :Symptôme : Indicateur extrême Lit. de la tension (EVS).

Cause possible : La tension d'entrée est en dehors de des niveaux nominaux d'opération. Ceci peut être provoqué en câblant des défauts à votre endroit ou lignes électriques avalées.

Action requise : L'unité automatiquement remettra à zéro et reprendra l'opération une fois que le problème a été corrigé.

INSTALLATION

L'AC-210A E peut être installé de façon pratique et discrète dans un bâti ou sur le panneau arrière de votre afficheur vidéo au moyen des fixations fournies. Consultez les illustrations ci-dessous pour savoir comment procéder.

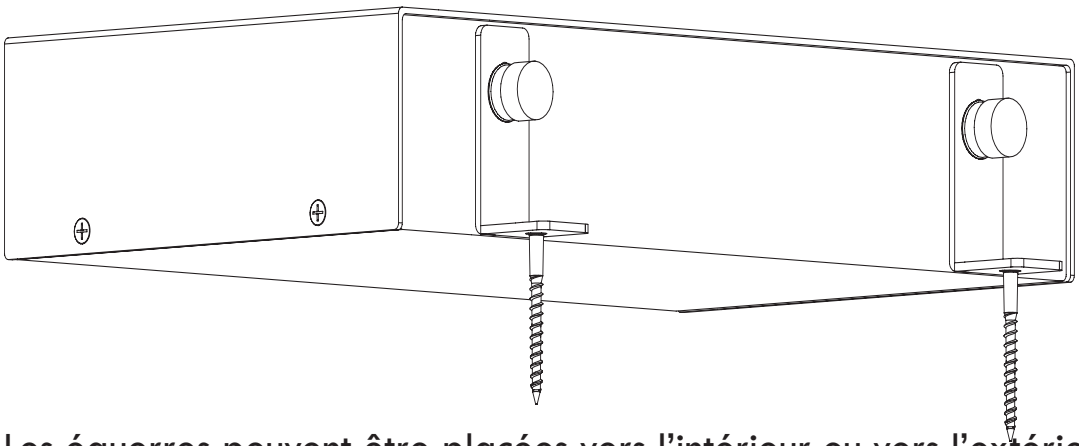

Les équerres peuvent être placées vers l'intérieur ou vers l'extérieur, tel qu'illustré, vous permettant ainsi de choisir le type d'installation qui vous convient le mieux.

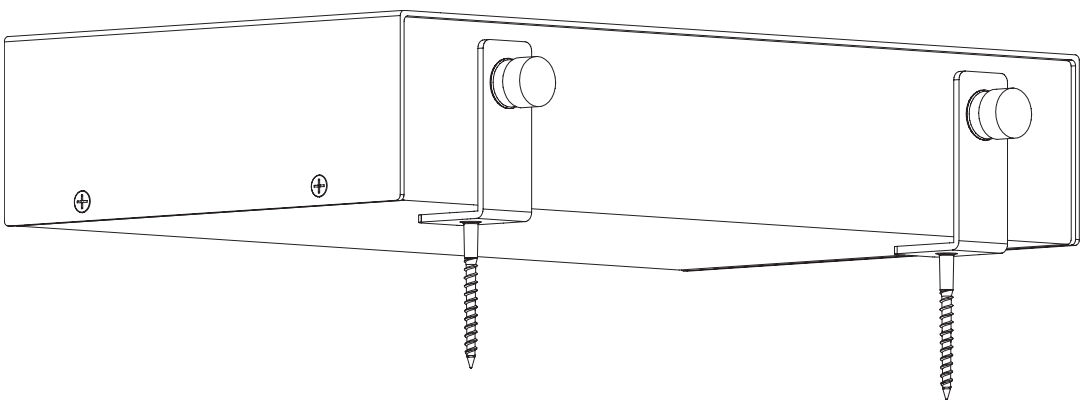

SERVICE À LA CLIENTÈLE

Si vous avez besoin de soutien technique ou d'une réparation, veuillez contacter le Département du service à la clientèle de Furman au info@

furmansound.com. Tout équipement qui nous est envoyé pour être réparé doit avoir un numéro d'autorisation de retour. Pour obtenir ce numéro, téléphonez au Département du service à la clientèle de Furman. Avant de nous faire parvenir un appareil, assurez-vous qu'il soit bien emballé et protégé contre les chocs lors du transport et faites assurer le colis. Nous suggérons que vous gardiez l'emballage original et que vous l'utilisiez pour envoyer l'appareil. Veuillez également inclure une note contenant votre nom, votre adresse, vos numéros de téléphone et d'autorisation de retour, et une description du problème.

GARANTIE LIMITÉE DE 3 ANS

CONSERVEZ VOS REÇUS D'ACHAT! Le reçu constitue votre preuve d'achat et confirme que le produit a été acheté chez un distributeur Furman agréé. Vous devrez l'envoyer à Furman pour toute réclamation. Furman, une marque de Nortek Security & Control LLC, garantie son **AC-210A E** (le « Produit ») comme suit : Furman garantit à l'acheteur original du produit que le produit vendu aux termes des présentes ne possède aucun défaut matériel et de fabrication pour une période de cinq ans à partir de la date d'achat. Si le produit n'est pas conforme à cette garantie limitée durant la période de garantie (telle que spécifiée ci-dessus), l'acheteur avisera Furman par courriel (info@furmansound.com). Si les défauts correspondent à ceux qui sont couverts par cette garantie, Furman autorisera l'acheteur à retourner le produit à son siège social. Les réclamations sous garantie doivent être accompagnées d'une copie de la facture ou du reçu d'achat original indiquant la date d'achat. Les frais d'envoi doivent être payés à l'avance par l'acheteur du produit. Furman s'engage à remplacer le produit à ses frais ou selon son jugement, à réparer le produit défectueux. Les frais d'envoi à l'acheteur seront payés par Furman.

GARANTIE COUVRANT L'ÉQUIPEMENT CONNECTÉ : la garantie de Furman Sound concernant l'équipement connecté couvre l'équipement endommagé par la tension transitoire (un « Événement ») alors qu'il est adéquatement connecté par l'entremise de l'unité Furman AC-210A E à une ligne d'alimentation c.a. correctement câblée avec une mise à la terre à l'intérieur d'un lieu. La garantie de Furman Sound couvrant l'équipement connecté est limitée au montant de la franchise prévue à la police d'assurance de biens meubles de l'Acheteur jusqu'à concurrence de

500$. Pour toute demande au titre de cette garantie couvrant l'équipement connecté, l'Acheteur doit envoyer à Furman une copie de sa demande de réclamation au titre de son assurance de biens meubles relativement à l'équipement endommagé et compléter le formulaire de demande au titre de la garantie de Furman couvrant l'équipement connecté (appelez Furman au info@furmansound.com) pour obtenir ce formulaire). Furman se réserve le droit d'examiner le produit Furman endommagé, l'équipement connecté qui a été endommagé et le lieu où les dommages sont survenus. Tous les frais d'expédition d'un équipement endommagé à Furman aux fins d'inspection doivent être assumés par l'Acheteur. L'équipement endommagé doit être disponible aux fins d'inspection jusqu'à la fin du traitement de la demande. La garantie de Furman couvrant l'équipement connecté est également valable pour une période de trois ans, à moins que l'Acheteur ne complète pas l'enregistrement de garantie dans les quinze jours suivant la date d'achat, délai après lequel la garantie couvrant l'équipement connecté sera réduite à un an à compter de la date d'achat. Toutes les garanties contenues dans les présentes sont nulles et sans effet si : le limiteur de surtension de Furman en fonction pendant l'événement n'est pas envoyé à Furman (à la charge de l'Acheteur) aux fins d'inspection à la demande de Furman; Furman détermine que le limiteur de surtension de Furman a été ouvert, incorrectement installé, modifié de façon quelconque ou trafiqué; Furman détermine que les dommages ne résultent pas de l'Événement ou qu'aucun Événement n'a eu lieu; ou si Furman détermine que l'équipement connecté n'a pas été utilisé sous des conditions normales d'utilisation ou selon les instructions proposées par le Fabricant de l'équipement connecté. Tous les limiteurs de surtension de Furman doivent être reliés directement à une ligne d'alimentation c.a. adéquatement câblée avec une mise à la terre de sécurité et ne doivent pas être connectés en série avec d'autres lisières à prises multiples, UPS, limiteurs de surtension, adaptateurs à deux et à trois broches ou autres rallonges. De telles installations auraient pour effet d'annuler la présente garantie. La garantie de Furman couvre uniquement les dommages causés à l'équipement correctement connecté dans le cas où Furman, à sa seule discrétion, a jugé qu'ils résultent d'un Événement. Elle ne couvre pas les dommages attribuables à l'un ou l'autre des cas fortuits (autre que la foudre) suivants : inondation, tremblement de terre, guerre, acte de terrorisme, acte de vandalisme, vol, usure normale, usage abusif, mauvais traitement, érosion, déplétion, désuétude, dommages résultant d'une

basse tension (c.-à-d. panne de courant localisée ou baisse de tension), programme non autorisé, modification ou altération de l'équipement. En aucun cas vous ne devez utiliser ce produit avec une génératrice, un appareil de chauffage, une pompe de puisard, un appareil dont l'utilisation est liée à l'eau, un appareil de maintien en vie, un appareil médical, une automobile, une motocyclette, ou un chargeur de batterie de voiturette de golf. À utiliser à l'intérieur et dans un endroit sec seulement. Toutes les garanties contenues dans les présentes seront nulles et sans effet si le produit est utilisé de quelque façon que ce soit avec tout appareil susmentionné. **LE SUSDIT SUPPLANTE TOUTE AUTRE GARANTIE, EXPRIMÉE OU IMPLICITE, Y COMPRIS, MAIS PAS LIMITÉ AUX GARANTIES IMPLICITES À L'ÉGARD DE LA QUALITÉ LOYALE ET MARCHANDE VISANT UN BUT PARTICULIER.** Furman ne garantit pas contre les dommages ou défauts issus d'une utilisation inappropriée ou de la manutention anormale du produit, ou contre les dommages ou défauts issus d'une mauvaise installation. Furman annulera cette garantie à sa discrétion si le produit a été modifié sans l'autorisation écrite de Furman ou de Nortek Security & Control LLC. Cette garantie ne s'applique également pas aux produits qui ont été réparés par des personnes autres que celles autorisées (par écrit) par Furman ou Nortek Security & Control LLC. **CETTE GARANTIE EST EXCLUSIVE.** L'obligation unique et exclusive de Furman sera de réparer ou de remplacer le produit défectueux de la manière et selon la période indiquée ci-dessus. Furman n'aura pas d'autre obligation en ce qui a trait aux produits ou à ses pièces, que ce soit sous forme de contrat, de faute professionnelle, de responsabilité stricte ou autre. En aucune circonstance Furman ne pourra être tenu responsable, soit sur la base de cette garantie limitée ou autre, de dommages accidentels, spéciaux ou indirects. Cette garantie limitée exprime toute l'étendue des obligations de Furman quant au produit. Si une portion de cette garantie limitée devait être jugée nulle ou illégale, le reste demeurerait en vigueur.

CARACTÉRISTIQUES DU AC-210A E

Capacité c.a.

Entrée : Capacité de 10 A requise

Sortie : 10 A efficaces

Atténuation du bruit c.a.

Mode transverse (différentiel)

> 40 dB de 100 kHz

> 50 dB de 500 kHz

(courbe d'atténuation linéaire avec impédance de ligne de 0,05 à 100 Ω)

Suppression de surtension transitoir

230 V c.a.

SMP (Series Multi-Stage Protection)

Non Sacrificielle Avec Contamination Par La Terre Nulle

Tension de blocage de pointe de 376 V @ 6 000 V, 3 000 A

Interruption automatique sur tension extrême

275 V c.a. généralement

Dimensions (HLP) et poids

1,75 x 5 x 8,5 po, 3 lb

Évaluation de la conformité

CE

BRIDE DE SÉCURITÉ D'ADMISSION DE CORDON

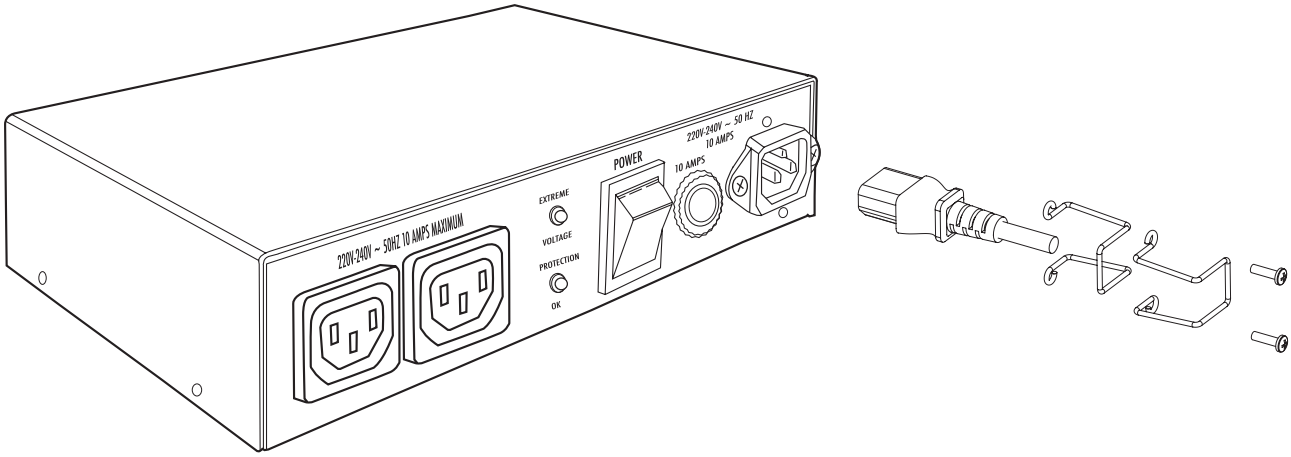

Pour attacher ou détacher la bride de sécurité de corde de courant alternatif, Simplement réunissez ou démontez suivant les indications de l'illustration ci-dessus. Placez la bride ensemble comme montré, et fixez les vis dans les trous fournis pour fermer à clef le cordon de secteur en place. Desserrez les vis et enlevez la bride à partir de l'unité pour détacher.

CARACTERÍSTICAS DEL AC-210A E DE FURMAN

- Tecnología **SMP** (Series Multi-Stage Protection/Protección en serie multi-etapa) con **EVS** (Extreme Voltage Shutdown/Interrupción del voltaje extremo)
- Tecnología **LiFT,** (Linear Filtering/Filtro lineal) con cero interferencia de conexión a tierra
- El diseño compacto del chasis permite fijarlo fácilmente a cualquier herraje para televisión de pantalla plana

INTRODUCCIÓN

Gracias por comprar el acondicionador de energía de AC-210A E de Furman y felicitaciones por su elección. Los acondicionadores de energía AC-210A E cuentan con el revolucionario circuito SMP (Protección en serie multi-etapa), EVS (Interrupción del voltaje extremo) y la exclusiva Linear Filtering Technology (LiFT) (Filtro lineal) de Furman. En conjunto, estas tecnologías forman parte exactamente de lo que nuestros clientes esperan de Furman: protección y purificación de la CA insuperables. El AC-210A E se creó precisamente para superar las demandas cruciales de los profesionales de audio/video, contratistas, emisoras de difusión y músicos por igual.

SMP (PROTECCIÓN EN SERIE MULTI-ETAPA)

Con el supresor de sobretensión SMP de Furman no es necesario llamar al servicio técnico y se evita el costoso «tiempo de inactividad». Los circuitos supresores de sobretensión tradicionales se sacrifican cuando se exponen a picos de voltaje múltiples transitorios que requieren el desmantelamiento de su sistema y la reparación del supresor de sobretensión. Esto no sucede con el SMP de Furman. Los voltajes transitorios perjudiciales se absorben, se contienen y se disipan con seguridad. Su equipo conectado está protegido mientras el SMP de Furman se protege a sí mismo.

EVS (INTERRUPCIÓN DE VOLTAJE EXTREMO)

El sistema de circuitos confiable de sobrecarga de Furman (EVS) protege contra las condiciones de sobrecarga. La protección se realiza al controlar el ingreso de voltaje y cuando detecta una condición insegura, dispara un

relé que corta el ingreso de energía hasta que se corrige la condición de sobrecarga. La unidad se reclinará automáticamente cuando el voltaje se vuelve a un nivel seguro.

TECNOLOGÍA LIFT (FILTRO LINEAL)

Desafortunadamente, los acondicionadores de energía de CA tradicionales se diseñaron para condiciones de laboratorio irreales. Las tecnologías anteriores, ya sean de filtros de varios polos o de modo serie convencional, en realidad, podrían dañar el rendimiento de audio y video en vez de ayudar debido a la máxima resonancia de sus diseños anticuados no lineales. Bajo ciertas condiciones, estos diseños pueden, en realidad, agregar más de 10 dB de ruido en la línea de entrada de CA. Peor aún, los picos de voltaje excesivo y el ruido de CA que interfiere con la conexión a tierra del equipo pueden causar, con frecuencia, la pérdida de datos digitales, la necesidad de reiniciar las configuraciones digitales o la destrucción de conversores digitales sensibles. La tecnología LiFT de Furman tiene un enfoque diferente que garantiza el rendimiento óptimo por medio de filtros lineales para el ruido de CA sin interferir con la conexión a tierra.

INFORMACIÓN DE SEGURIDAD

Para obtener lo mejores resultados con esta tira de multi contactos con protección múltiple, lea cuidadosamente el siguiente manual antes de usarla.

ADVERTENCIA

Para reducir la probabilidad de una descarga eléctrica, no exponga este equipo a lluvia o humedad. Existen voltajes altos dentro del equipo. No retire las cubiertas del equipo. No existen partes reparables por el usuario en el interior. Comuníquese solamente con el personal calificado.

INSTRUCCIONES IMPORTANTES DE SEGURIDAD

1. Por favor lea y observe todas las instrucciones de seguridad y de operación antes de instalar su equipo. Conserve estas instrucciones para referencias futuras.
2. Su unidad no debe ser usada cerca del agua – por ejemplo, cerca de la tina de baño, lavabos, piscinas, superficies mojadas, etc.

3. No coloque su unidad cerca de fuentes emisoras de calor, como radiadores, estufas, hornos, o alguna otra fuente que produzca calor.

4. La unidad solo debe ser conectada a una toma aterrizada de 230-240VCA, 50Hz y 10A. No elimine la conexión a tierra ni cambie la polaridad del conector.

5. Acomode los cables de tal forma que no sean pisados, presionados ni tensados. Ponga mucha atención en el buen estado de los cables y las clavijas que va a conectar a la unidad, para prevenir incendios o lesiones; los cables dañados, deben ser reemplazados de inmediato.

6. Limpie su AC-210A E con un trapo húmedo, no mojado completamente. No utilice solventes ni limpiadores abrasivos. Por ningún motivo vierta agua dentro del equipo.

7. Su equipo debe ser reparado por personal calificado cuando:

   • Cuando el cable de alimentación ha sido quemado, cortado o dañado.
   • Se le han metido objetos o se le ha derramado agua al equipo.
   • El equipo ha sido expuesto a lluvia o humedad.
   • El equipo no funciona correctamente o muestra un cambio notable en su desempeño.
   • El equipo se ha caído o la carcasa se ha dañado.

8. Su equipo debe operar con una conexión a tierra adecuada. De lo contrario, estará utilizando su equipo de manera incorrecta y por ende, no es válida la garantía.

9. No intente darle servicio a su unidad bajo las condiciones establecidas en este manual. Todas las reparaciones y servicio deberán hacerlas el personal calificado.

FUNCIONAMIENTO

INDICADOR EVS (INTERRUPCIÓN DE VOLTAJE EXTREMO):
El circuito SMP sensa el voltaje que pueda ser lo bastante alta para causarle daño a tus componentes y apaga el equipo antes de que el daño ocurra. El LED del Apagado por Voltaje Extremo está normalmente apagado. Si un voltaje de entrada sensado excede los 275VAC, a la hora del encendido o durante la operación normal, el AC-210A E se apagará y el LED indicador se encenderá.

NOTA: Si la alimentación principal está sobre el alto voltaje de atajo y ha hecho la unidad quitar energía de sus enchufes, no puede restaurar energía hasta que la alimentación principal vuelva a un nivel nominal más bajo. Si él alimentación principal sigue siendo alto, compruebe la fuente del problema, y si el necessaey, cambia la fuente de la CA.

INDICADOR «PROTECTION OK» (PROTECCIÓN ACTIVADA):
Aunque los circuitos con tecnología SMP de Furman protegen contra picos de voltaje y variaciones súbitas, la naturaleza puede crear ocasionalmente fuerzas eléctricas que están más allá de la capacidad de absorción y atenuación de cualquier dispositivo supresor de picos de voltaje, provocando un daño en ellos. En caso de que esto llegue a suceder, el LED de protección localizado en el panel frontal, se apagará. En este caso, el circuito de protección de Furman está siendo comprometido. La unidad deberá enviarse a servicio para su reparación.

SOLUCIÓN DE PROBLEMAS
Síntoma: No hay voltaje a las salidas.

Causa Posible: El breaker se botó debido a una carga excesiva.

Se necesita hacer: Desconecte el AC-210A E, y presione el interruptor para reestablecer el breaker.

Síntoma: No hay voltaje a las salidas incluso después de haber reestablecido el breaker.

Causa Posible: Los dispositivos de protección están dañados.

Se necesita hacer: Contacta a su distribuidor de Furman.

Síntoma: Indicador extremo del voltaje (EVS) encendido.

Causa Posible: El voltaje de entrada está fuera de niveles nominales de la operación. Esto puede ser causada atando con alambre averías en su localización o líneas eléctricas tragadas.

Se necesita hacer: La unidad reajustará y reasumirá automáticamente la operación una vez que se ha corregido el problema.

INSTALACIÓN

El AC-210A E puede montarse convenientemente dentro de un rack o en la parte trasera de una unidad de video (tal como un televisor de pantalla plana), usando los herrajes incluidos. Refiérase a las ilustraciones debajo para instrucciones.

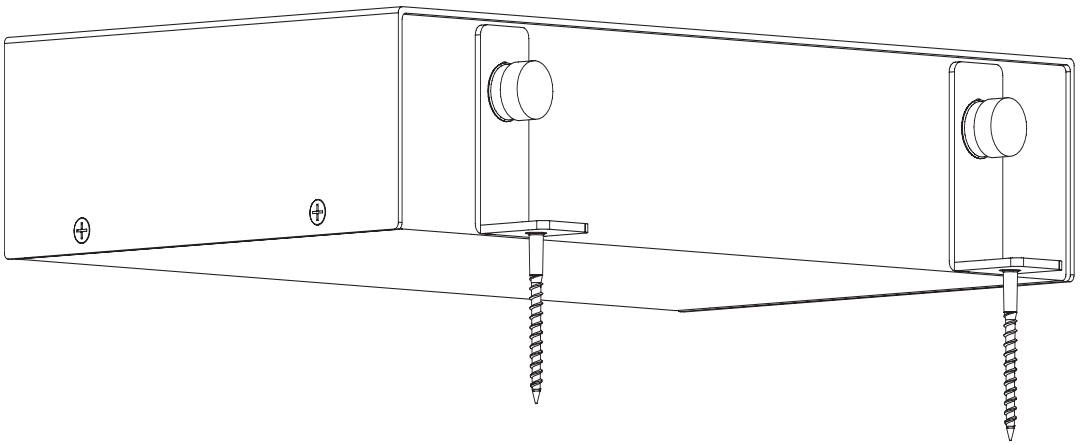

Los herrajes pueden colocarse en una posición hacia afuera o hacia adentro como se muestra, para permitir diferentes tipos de instalación.

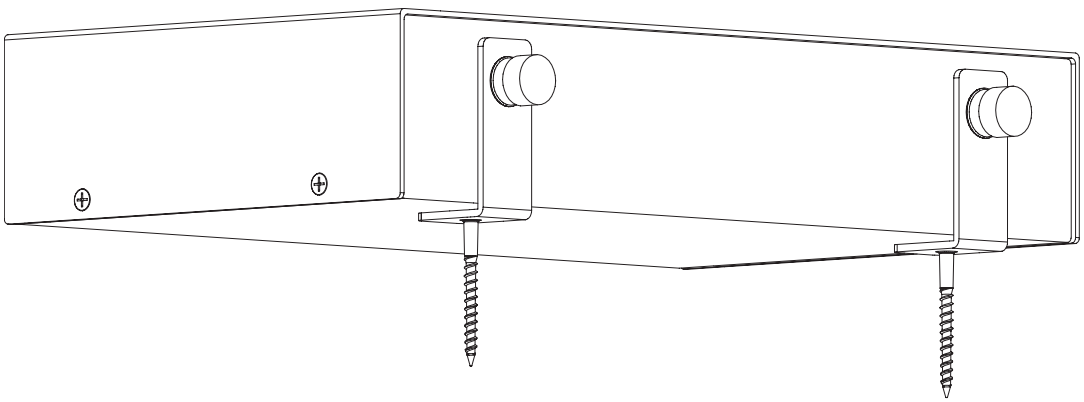

SERVICIO TÉCNICO

Si necesita servicio técnico para equipos, comuníquese con el Departamento de servicios de Furman. También se puede comunicar por correo electrónico a info@furmansound.com.Todos los equipos que se devuelvan para reparación deberan tener el número de Autorización de Retorno (RA). Para obtener un número RA, comuníquese con el Departamento de servicio de atención al cliente de Furman. Antes de devolver cualquier equipo para reparación, asegúrese de que se encuentre embalado, asegurado y protegido

correctamente contra daños durante el envío. Le sugerimos que guarde el embalaje original y lo utilice para enviar el producto cuando necesite servicio técnico. Además, le solicitamos que nos envíe una nota con su nombre, dirección, número de teléfono, número RA y la descripción del problema.

GARANTÍA LIMITADA POR 3 AÑOS

¡GUARDE EL RECIBO DE VENTA! El recibo es su comprobante de compra y confirma que el producto se compró en un distribuidor de Furman autorizado. Deberá presentarlo en Furman para tramitar cualquier reclamo de garantía. Furman, una marca de Nortek Security & Control LLC, garantiza su **AC-210A E** (el «Producto») de la siguiente forma: Furman le garantiza al comprador original que el producto que se vende conforme a este documento no tendrá defectos en el material ni en la mano de obra por un período de tres años a partir de la fecha de compra. Si el producto no cumple con esta Garantía limitada durante el período de garantía (como se especifica anteriormente en el presente), el comprador deberá notificar a Furman sobre los defectos reclamados a través de correo electrónico (info@furmansound.com). Si los defectos son del tipo y naturaleza que cubre esta garantía, Furman autorizará al comprador a devolver el producto a la oficina central de Furman. Los reclamos de garantía se DEBERÁN presentar con una copia de la factura o del recibo original de la compra donde figure la fecha de compra. El comprador del producto deberá pagar por adelantado los cargos por el envío a la oficina central de Furman. Furman deberá, por su propia cuenta, proporcionar un producto de reemplazo, o bien, a su entera discreción, reparar el producto defectuoso. Furman pagará los gastos de devolución del producto al comprador.

Garantía de equipo conectado: La garantía de equipo conectado de Furman Sound cubre equipo que es dañado por voltajes transitorios (en "ocurrencia") cuando esta correctamente conectado a través del AC-210 A E y cuando éste esta conectado a una línea de AC con una tierra física de protección en un lugar interior o cerrado. La garantía de equipo conectado de Furman se limita a la cantidad del deducible en la póliza personal de seguro del comprador y que es de arriba de $500.00. Para demandar o reclamar esta garantía de equipo conectado, el comprador debe enviar una copia de su reclamo de póliza de seguro personal

por el equipo dañado a Furman y completar la forma de reclamo de la garantía de equipo conectado de Furman. Furman se reserva el derecho de revisar el producto Furman dañado, el equipo conectado dañado y el sitio donde ocurrió el daño. Todos los costos de envío del equipo dañado a Furman para inspección debe ser cubiertos por el comprador. El equipo dañado debe estar disponible para inspección hasta que el reclamo haya finalizado. La garantía de equipo conectado también tiene una vigencia de 3 años a menos que el comprador no complete el registro de garantía en los 15 días después del día de compra, al tiempo en el cual, el periodo de la garantía de equipo conectado también se reduce a 1 año a partir del día de compra. Todas las garantías contenidas adjuntas son nulas e inválidas si: El protector de picos de Furman en uso durante el evento no se provee a Furman para inspección por requerimiento de Furman y que es el único gasto para el comprador, Furman determinará que el protector de picos se ha abierto, se ha instalado de manera incorrecta, alterado de alguna forma o tratado de forzar, Furman determinará que el daño no es resultado de lo ocurrido o no ocurrido en el lugar o Furman determinará que el equipo conectado no fue usado bajo condiciones normales de operación o en correspondencia con las instrucciones del fabricante para conectar equipo. Todos los protectores de picos de Furman deben ser conectados directamente a una línea de alimentación de AC apropiadamente cableada con tierra física y no debe de estar conectada en cadena (Daisy-chained) en serie con otras tiras de alimentación, Fuentes de alimentación (UPS, Universal Power Supply), otros protectores de picos, adaptadores de 3 terminales a 2, o cables de extensión. Cualquier instalación de este tipo invalidará esta garantía. La garantía de Furman solo protege contra daño de equipo propiamente conectado donde Furman ha determinado, a su única discreción, que el daño resultante de lo ocurrido y que no se pudo proteger contra actos de Dios (otros que no son luz) tales como inundaciones, terremotos, guerra, terrorismo, vandalismo, robo, desgaste y rasguños por uso normal, erosión, agotamiento, obsolescencia, abuso, daño debido a disturbios de bajo voltaje (sobrecargas de centro de carga, entre otros), programas no autorizados o alteración o modificación del equipo en el sistema. No use este producto de ninguna manera con un generador, calentador, bombas de aceite, dispositivos relacionados con agua, dispositivos para apoyo a la vida, como dispositivo médico, en automóviles, motocicletas o como cargador de baterías para carros

de golf. Para uso en interiores solamente y en áreas secas. Todas las garantías contenidas adjuntas son nulas e inválidas si se usa de cualquier forma con alguno de los dispositivos y mencionados. **LA GARANTÍA ANTERIOR SUSTITUYE A TODAS LAS DEMÁS GARANTÍA EXPRESAS O IMPLÍCITAS, QUE INCLUYEN, ENTRE OTRAS, LAS GARANTÍAS IMPLÍCITAS DE COMERCIABILIDAD Y DE APTITUD CON UN FIN ESPECÍFICO.** Furman no garantiza los daños ni defectos que surjan del uso incorrecto o de la manipulación anormal del producto ni los defectos ni daños que surjan de la instalación incorrecta. Furman puede cancelar esta garantía a su entera discreción si el producto se modifica en cualquier forma sin una autorización por escrito de Furman o Nortek Security & Control LLC. Esta garantía tampoco se aplica a los productos que intentaron reparar o repararon aquellas personas sin una autorización por escrito de Furman o Nortek Security & Control LLC. **ESTA GARANTÍA ES EXCLUSIVA.** La obligación única y exclusiva de Furman será reparar o reemplazar el producto defectuoso de la manera y durante el período que se establecen anteriormente. Furman no tendrá ninguna otra obligación con respecto a los productos ni a cualquiera de sus partes, ya sea por contrato, extracontractualmente, responsabilidad estricta o de otra naturaleza. Bajo ningún concepto, ya sea según en esta Garantía limitada o de otra naturaleza, Furman será responsable por los daños incidentales, especiales o consecuentes. Esta Garantía limitada establece la obligación total que tiene Furman con respecto al producto. Si se determina que alguna parte de esta Garantía limitada es nula o ilegal, el resto permanecerá vigente.

CARACTERÍSTICAS DEL AC-210A E

Capacidad de Corriente

Entrada: 10 Amp

Salida: 10 Amp RMS (usando ambas salidas)

Atenuación del ruido de AC

Modo Transversal (Diferencial)

>40dB desde 100kHz

>50dB desde 500kHz

(La curva de atenuación lineal va desde 0.05 hasta 100Ω de impedancia de línea)

Supresión de Picos de Corriente Y Voltaje

230VAC

Protección Multi etapa en Serie

No Sacrificable Con Cero Contaminación Por Tierra

376Vp de voltaje de clamp @ 6000V/3000A de entrada

Apagado por Voltajes Extremos

275 VAC típicamente

Dimensiones y Peso

1.75" (alto) x 5" (ancho) x 8.5" (largo), 3 lbs.

Listado de Agencia De seguridad

CE

SEGURIDAD DE LA ENTRADA DEL CABLE ELÉCTRICO

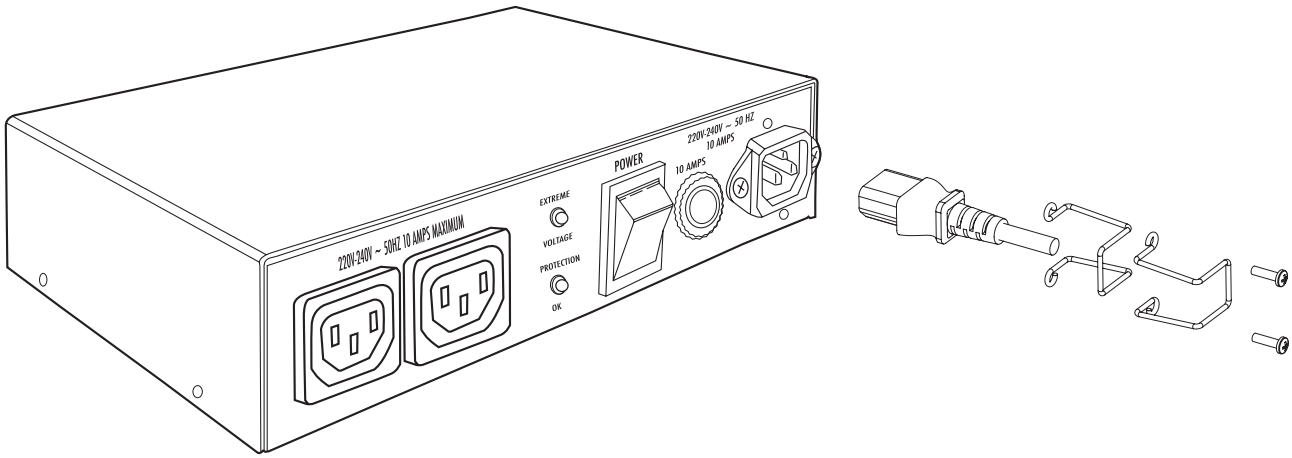

Para atar o separar la abrazadera de la seguridad de la cuerda de la corriente ALTERNA, monte o desmonte simplemente según las indicaciones de la ilustración antedicha. Coloque la abrazadera junto como se muestra, y asegure los tornillos en los agujeros proporcionados para trabar el cable eléctrico en el lugar. Afloje los tornillos y quite la abrazadera de unidad para separar.

FUNKTIONEN DES AC-210A E VON FURMAN

- **SMP** (Serieller Mehrstufenschutz) und **EVS** (Überspannungsschutz)
- **LiFT** (Linear Filtering Technology) für masseschlussfreie Geräuschdämpfung
- Kompaktes Gehäusedesign, welches leicht an einer Halterung für Flachbildfernseher befestigt werden kann (enthält Hardware)

EINFÜHRUNG

Vielen Dank für den Kauf eines kompakten Furman AC-210A E Spannungsaufbereiters. Der AC-210A E Spannungsaufbereiter ist mit dem revolutionären SMP (Serieller Mehrstufenschutz)-Schaltkreis von Furman, dem Überspannungsschutz (EVS) und unserer exklusiven Linearen Filter-Technologie (LiFT) ausgestattet. Zusammen umfassen diese Technologien genau das, was unsere Kunden von Furman erwarten - kompromissloser Schutz und Reinheit. Unser AC-210A E wurde speziell entwickelt, um die hohen Ansprüche von Aufnahmestudios, Musikagenten, Rundfunkanstalten und Musikern zu übertreffen.

SMP (SERIES MULTI-STAGE PROTECTION)

Der mehrstufige SMP-Überlastungsschutz von Furman erspart Ihnen Kundendiensteinsätze und kostspielige Ausfallzeiten. Herkömmliche Überlastungsschutz-Schaltkreise opfern sich auf, wenn sie mehrfachen transienten Spannungsspitzen ausgesetzt sind, woraufhin das Gerät zerlegt und der Überlastschutz repariert werden muss. Nicht so mit dem SMP von Furman. Transiente Spannungen werden sicher aufgenommen, geklemmt und abgeleitet. Ihre angeschlossenen Geräte sind geschützt und Ihr Furman schützt sich selber!

EVS (ÜBERSPANNUNGSSCHUTZ)

Der verlässliche EVS-Schaltkreis von Furman bietet Schutz gegen andauernde Überspannungszustände. Hierzu wird der Eingangsstrom überwacht und bei einem ermittelten unsicheren Zustand ein Relais ausgelöst, welches den Eingangsstrom abschaltet, bis der Überspannungszustand behoben ist. Die Einheit wird automatisch zurückgesetzt, sobald die Spannung auf einen sicheren Wert reduziert wurde.

LINEARFILTERTECHNIK (LiFT)

Leider wurden Wechselstromaufbereiter mit herkömmlichen Filtern auf unrealistische Laborbedingungen ausgerichtet. Ob mehrpolige oder konventionelle Reihenmodus-Filter, ältere Techniken bewirkten aufgrund der Resonanzanhebung ihrer überholten nichtlinearen Bauart vielmehr eine Beeinträchtigung als eine Verbesserung der Audio- und Videoleistung. Unter Umständen können solche Bauweisen der eingehenden Wechselspannung sogar mehr als 10 dB Rauschen hinzufügen. Darüber hinaus können übermäßige Spannungsspitzen und durch Netzrauschen bedingte Massestörungen den Verlust von Digitaldaten, die Notwendigkeit von digitalen Preset-Reboots oder die Zerstörung von sensitiven Digitalwandlern verursachen. Die SMP-Technik von Furman greift das Problem anders an und sorgt durch lineares Filtern von Netzrauschen für optimale Leistung ohne Massestörungen.

SICHERHEITSINFORMATIONEN

Bitte lesen Sie die vorliegende Anleitung sorgfältig durch, um Ihren Furman AC-210A E Spannungsaufbereiter optimal auszunutzen.

WARNUNG

Schützen Sie dieses Gerät vor Nässe und Feuchtigkeit, um die Gefahr eines elektrischen Schlages zu vermeiden. Im Geräteinneren liegen gefährliche Hochspannungen an. Die Abdeckungen nicht entfernen. Im Inneren befinden sich keine Teile, die vom Benutzer zu warten sind. Wartungsarbeiten sind ausschließlich durch Fachkräfte vorzunehmen.

WICHTIGE SICHERHEITSANWEISUNGEN

1. Bitte lesen und beachten Sie sämtliche Betriebsanweisungen vor der Inbetriebnahme Ihrer Einheit. Bewahren Sie diese Anleitung für den späteren Gebrauch auf.
2. Verwenden Sie Ihre Einheit niemals in der Nähe von Wasser – zum Beispiel in der Nähe von Badewannen, Waschbecken, Küchenspülen, Waschwannen, auf nassem Fussboden oder in der Nähe eines Schwimmbeckens.
3. Ihre Einheit darf nicht in der Nähe von Hitzequellen, wie Heizkörper, Heizluftauslass, Ofen und andere Heizgeräte, die Hitze entwickeln, aufgestellt werden.

4. Die Einheit darf nur an 230-240 V~, 50Hz 10 Amp AC Netzsteckdosen (Bevorzugt mit Masseanschluss) angeschlossen werden. Verzichten Sie nicht auf die Erdung und ändern Sie niemals die Polarisierung des Netzsteckers.

5. Netzkabel und andere Leitungen so verlegen, dass niemand darauf treten oder darüber stolpern kann und sie auch nicht anderweitig belastet werden. Achten Sie auf den Zustand der Kabel und Stecker an den Steckdosen der Einheit. Ersetzen Sie beschädigte Kabel umgehend, um Brand- und Verletzungsgefahr zu vermeiden.

6. Die Einheit lediglich mit einem feuchten Tuch reinigen. Keine Lösungs- und Scheuermittel verwenden. Niemals Flüssigkeiten auf oder in das Gerät gießen.

7. Die Einheit muss in folgenden Fällen von Kundendienstpersonal gewartet werden:

   • Das Netzkabel oder der Netzstecker ist durchgescheuert, geknickt oder durchgeschnitten.
   • Fremdkörper oder Flüssigkeiten sind in das Geräteinnere gelangt.
   • Das Gerät wurde Regen oder einer anderen Feuchtigkeit ausgesetzt.
   • Das Gerät scheint nicht normal zu funktionieren oder weist eine bedeutende Änderung der Leistung auf.
   • Das Gerät ist heruntergefallen oder das Gehäuse wurde beschädigt.

8. Ihre Einheit erfordert für einen einwandfreien Betrieb eine sichere Masse. Jegliche Versuche, die Einheit ohne sichere Masse einzusetzen, wird als unsachgemäßiger Betrieb betrachtet und die Garantie ungültig machen.

9. Ihre Einheit darf vom Anwender nicht über den in der vorliegenden Bedienungsanleitung beschriebenen Umfang hinaus gewartet erden. Sämtliche nicht aufgeführten Wartungsarbeiten sind dem Kundendienstpersonal zu überlassen.

BETRIEB

EXTREM-ÜBERSPANNUNGSANZEIGE “EXTREME VOLTAGE”:
Die Extrem-Überspannungsanzeige leuchtet im Normalbetrieb nicht. Falls beim Einschalten oder während des Normalbetriebs eine Eingangsspannung von über 275VAC gemessen wird, wird der AC-210A E die Stromzufuhr abschalten und diese Anzeige aufleuchten.

Hinweis: Falls die Netzspannung den Abschaltpegel überschreitet und die Einheit dazu veranlasst, die Stromzufuhr an die Steckdosen des Furman-Geräts abzuschalten, muss die Netzspannung auf einen niedrigeren Spannungspegel fallen, um die Stromzufuhr wiederherzustellen. Falls die Netzspannung nicht sinkt, suchen Sie die Ursache des Problems und ändern Sie gegebenfalls die Wechselstromquelle.

SCHUTZANZEIGE "PROTECTION OK":
Obschon der SMP-Schaltkreis von Furman Schutz vor transienten Spannungsspitzen und -stößen bietet, können ausnahmsweise elektrische Kräfte auftreten, die kein Überspannungsableiter in der Lage ist aufzunehmen, ohne gewisse Schäden zu erleiden. In diesem seltenen Fall leuchtet die grüne "Protection OK"-Anzeige auf der Vorderseite aus. Zwar bleibt dann noch ein gewisser Schutz vor Spannungsspitzen erhalten, aber die Klemmspannungspegel des Furman-Geräts sind beeinträchtigt. Die Einheit muss an Furman Sound oder einem zuständigen Kundendienstzentrum von Furman zur Reparatur zurückgeschickt werden.

MÖGLICHE FEHLERURSACHEN UND IHRE BEHEBUNG
Symptom: Kein Strom an den Netzsteckdosen.

Mögliche Ursache: Ein Unterbrechungsschalter wurde aufgrund der exzessiven Last angesprochen.

Abhilfe: Entfernen Sie einen Ausrüstungsgegenstand vom AC-210A E und drücken Sie den Reset-Schalter in die Einfassung des Unterbrechungschalters.

Symptom: Kein Strom an den Netzsteckdosen, sogar nachdem der Unterbrechungsschalter zurückgesetzt wurde.

Mögliche Ursache: Schutzgeräte sind beschädigt.

Abhilfe: Wenden Sie sich an die Kundendienstabteilung von Furman info@furmansound.com.

Symptom: Extrem-Überspannungsanzeige leuchtet.

Mögliche Ursache: Eingangsspannung liegt außerhalb der nominalen Betriebswerte. Dies könnte durch Verkabelungsfehler oder gefallene Stromleitungen verursacht werden.

Abhilfe: Die Einheit wird automatisch zurückgesetzt und den Betrieb wieder aufnehmen, sobald das Problem behoben wurde.

INSTALLATION

Der AC-210A E kann praktischerweise und unaufällig innerhalb eines Gerätegestells oder mittels der inbegriffenen Klammern an der Rückwand Ihres Videosichtgeräts montiert werden. Siehe Abbildung unten für weitere Anweisungen.

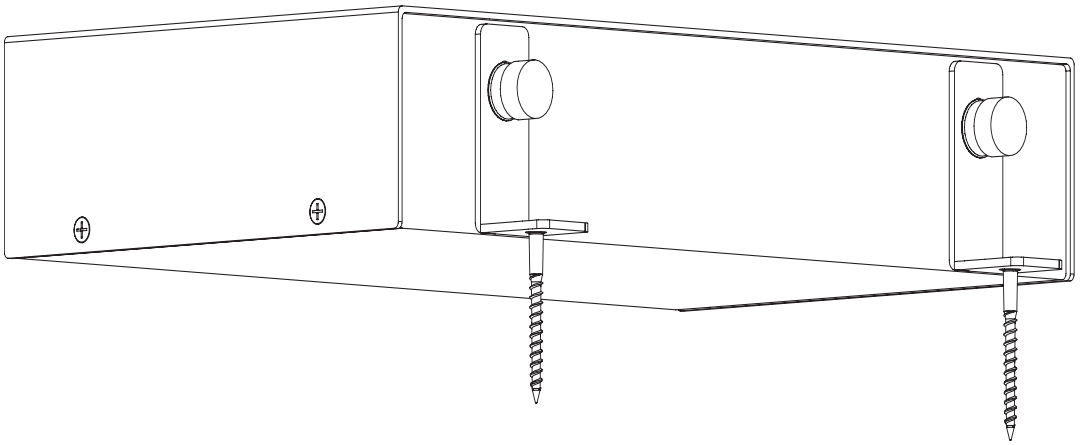

Die Klammern können nach innen oder außen gerichtet positioniert werden, um verschiedene Installationsmöglichkeiten zuzulassen.

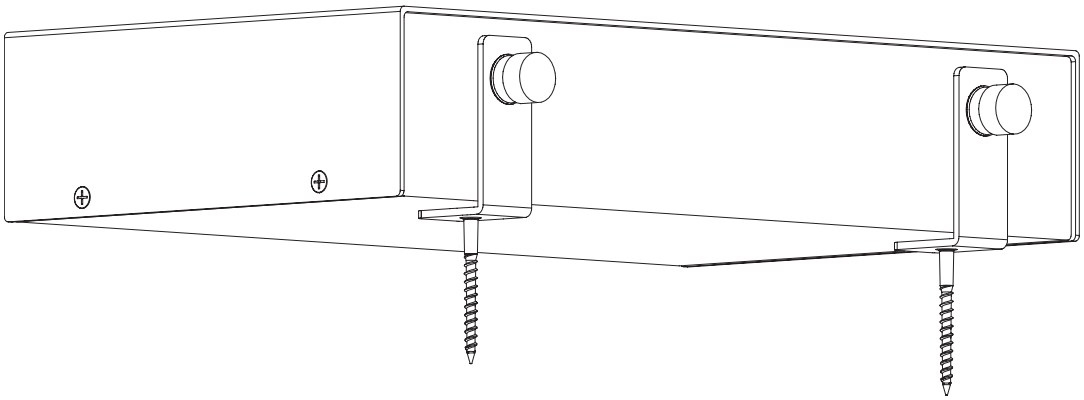

SERVICE

Falls Sie technischen Kundendienst oder Wartung benötigen, wenden Sie sich bitte an die Kundendienstabteilung von Furman .Auch können Sie ein E-Mail an info@furmansound.com schicken. Alle zur Reparatur eingeschickten Geräte müssen über eine Rücksendungsgenehmigungs-Nr. (RA) verfügen. Eine RA-

Nummer erhalten Sie von der Kundendienstabteilung von Furman. Bitte sorgen Sie beim Versand dafür, dass das Gerät ausreichend gegen Beschädigungen gepolstert und verpackt, sowie versichert ist. Wir empfehlen, dass Sie für diesen Zweck die Originalverpackung aufbewahren und wieder verwenden. Bitte fügen Sie ebenfalls eine kurze Beschreibung des Problems sowie Namen, Anschrift, Telefonnummer und RA-Nummer bei.

3 JAHRE GARANTIE

BEWAHREN SIE IHRE QUITTUNG AUF! Die Quittung ist Ihr Kaufnachweis und bestätigt, dass das Produkt bei einem von Furman autorisierten Händler gekauft wurde. Diese muss Furman zugesendet werden, um jegliche Gewährleistungsansprüche zu bearbeiten.

Furman, eine Marke von Nortek Security & Control LLC, leistet Garantie für **AC-210A E** (das "Produkt") wie folgt: Furman gewährleistet dem ursprünglichen Käufer des Produkts, dass das hierunter verkaufte Produkt für einen Zeitraum von drei Jahren ab dem Kaufdatum frei von Material- und Verarbeitungsfehlern sein wird. Falls das Produkt während der Garantiedauer nicht dieser eingeschränkten Garantieleistung entspricht (wie vorher beschrieben), sollte der Käufer Furman über die Defekte informieren, per E-Mail (info@furmansound.com). Sollten die Defekte der Art und Beschaffenheit entsprechen, sodass sie unter dem Schutz dieser Garantie stehen, wird Furman den Käufer ermächtigen, das Produkt an die Hauptgeschäftsstelle von Furman zurückzusenden. Dem Gewährleistungsanspruch MUSS eine Kopie der Einkaufsrechnung oder der Quittung beigelegt werden, auf der das Kaufdatum ersichtlich ist. Lieferkosten an die Hauptgeschäftsstelle von Furman müssen vom Käufer des Produkts im Voraus bezahlt werden. Furman wird auf eigene Kosten ein Ersatzprodukt liefern oder nach Wahl von Furman das defekte Produkt reparieren. Kosten der Rücklieferung an den Käufer werden von Furman übernommen.

GARANTIE FÜR ANGESCHLOSSENE GERÄTE: Die Garantie für angeschlossene Geräte von Furman deckt Ausrüstung, die durch transierte Spannungsspitzen ("Ereignis") beschädigt wurde, sofern über den Furman AC-210A E an einen angemessen verkabelten Wechselstromanschluss mit Schutzleiter und im Innern eines Gebäudes angeschlossen. Die Garantie für angeschlossene Geräte von Furman ist auf den Betrag der Selbstbeteiligung

der privaten Sachversicherungspolice von bis zu $500.00 begrenzt. Um Anspruch auf diese Garantie für angeschlossene Geräte zu erheben, muss der Käufer eine Kopie der Forderung seiner privaten Sachversicherung für die beschädigte Ausrüstung an Furman weiterleiten und das Antragsformular der Garantie für angeschlossene Geräte ausfüllen (Furman unter info@furmansound.com an, um das Formular zu erhalten). Furman behält sich das Recht vor, das beschädigte Produkt von Furman, das beschädigte angeschlossene Gerät und den Ort, an dem dieser Schaden eingetreten ist, zu überprüfen. Der Käufer muss allein für jegliche Versandkosten von beschädigter Ausrüstung an Furman aufkommen. Beschädigte Geräte müssen zur Untersuchung verfügbar bleiben, bis der Anspruch beendet ist. Die Garantie für angeschlossene Geräte wird auch für einen Zeitraum von drei Jahren in Kraft treten, außer wenn der Käufer die Garantieregistrierung innerhalb fünfzehn Tagen nach Kaufdatum nicht ausgefüllt hat, Zeitpunkt, ab dem die Dauer der Garantie für angeschlossene Geräte auch auf ein Jahr ab dem Kaufdatum reduziert wird. Alle hierin enthaltene Garantien werden als null und nichtig erklärt, falls: der während des Ereignis angewendeter Fehlerstromschutzschalter von Furman nicht nach Aufforderung von Furman auf alleinige Kosten des Käufers an Furman zurückgesendet wird, Furman feststellt, dass der Fehlerstromschutzschalter von Furman geöffnet, unangemessen installiert oder auf irgendeiner Weise verändert oder manipuliert wurde, Furman feststellt, dass der Schaden nicht mit einem Ereignis in Beziehung steht oder dass sich in Wirklichkeit kein Ereignis ereignete, oder Furman feststellt, dass das angeschlossene Gerät nicht unter normalen Betriebsbedingungen oder entsprechend der Herstelleranweisungen für das angeschlossene Gerät angewendet wurde. Alle Fehlerstromschutzschalter von Furman müssen direkt an einem angemessen verkabelten Wechselstromanschluss mit Schutzleiter angeschlossen werden und dürfen nicht seriell mit anderen Mehrfachsteckdosen, UPS, anderen Fehlerstromschutzschaltern, drei-zu-zwei-Adaptern oder Verlängerungskabeln verbunden werden (“daisy chained”). Eine solche Installation macht diese Garantie ungültig. Die Garantie von Furman deckt nur Schäden bei angemessen angeschlossener Ausrüstung, wenn Furman nach eigenem Ermessen bestimmt, dass der Schaden in Folge eines Ereignis auftrat, und schützt nicht vor Naturereignissen (andere als ein Blitzeinschlag) wie Überflutung, Erdbeben, Krieg, Terrorismus, Vandalismus, Diebstahl, Abnutzung durch normalen Gebrauch, Erosion, Verarmung,

Veralterung, Missbrauch, Schaden durch Niedrigstrom-Störungen (d. h. Spannungsabfall oder -senkung), nicht autorisierte Änderung oder Änderung des Programms oder der Systemausrüstung. Wenden Sie dieses Produkt niemals zusammen mit einem Generator, Heizgerät, Sumpfpumpe, wasserbezogenes Gerät, Lebenserhaltungsgerät, medizinisches Gerät, Automobil-, Motorrad- oder Golfmobil-Batterieladegerät an. Nur zum Gebrauch in geschlossenen Räumen und trockenen Bereichen bestimmt. Jegliche hierin enthaltene Garantien werden als null und nichtig erklärt, falls irgendwie mit jeglichen dieser obengenannten Geräte angewendet. **DAS VORSTEHENDE ERSETZT ANDERE AUSDRÜCKLICHE ODER STILLSCHWEIGENDE GEWÄHRLEISTUNGEN, EINSCHLIESSLICH, ABER NICHT BEGRENZT AUF DER GESETZLICHEN GARANTIE AUF MARKTFÄHIGKEIT UND DER GEWÄHRLEISTUNG DER BRAUCHBARKEIT FÜR EINEN BESTIMMTEN ZWECK.** Furman leistet keine Garantie gegen Schäden oder Defekte, die sich aus einer unrechtmäßigen Verwendung oder abnormaler Handhabung des Produkts ergeben, oder gegen Defekte oder Schäden, die sich aus einer unsachgemäßer Installation ergeben. Diese Garantie kann von Furman nach eigenem Ermessen aufgehoben werden, wenn das Produkt auf irgendeiner Weise ohne schriftlicher Genehmigung von Furman oder Nortek Security & Control LLC verändert wurde. Diese Garantie trifft auch nicht für Produkte zu, bei denen Reparaturen nicht entsprechend einer schriftlichen Genehmigung durch Furman oder Nortek Security & Control LLC von Personen beeinträchtigt oder versucht wurden. **DIESE GARANTIE IST AUSSCHLIESSLICH.** Es ist die alleinige und ausschliessliche Pflicht von Furman, das defekte Produkt entsprechend und für die oben vorgesehene Dauer zu reparieren oder ersetzen. Furman wird keine weitere Pflichten bezüglich der Produkte oder jeglicher Teile davon übernehmen, gleichgültig ob basierend auf den Vertrag, dem Schadensersatzrecht, verschuldensunabhängiger Haftung oder anderenfalls. Unter keinen Umständen, weder basierend auf dieser Gewährleistung noch anderenfalls, wird Furman für Nebenschäden, besonderen oder Folgeschäden verantwortlich sein. Diese Gewährleistung legt die gesamten Verbindlichkeiten von Furman bezüglich dieses Produktes fest. Sollte ein Teil dieser Gewährleistung als ungültig oder unwirksam erklärt werden, wird der Rest vollständig in Kraft und Geltung bleiben.

SPEZIFIKATIONEN AC-210A E

Wechselstrombelastbarkeit

Eingang: 10 Amp Belastbarkeit erforderlich

Ausgang: 10 Amp RMS (beide Steckdosen zusammen)

Dämpfung des Netzrauschen, transversaler (differenzieller) Modus

>40dB @ 100kHz

>50dB @ 500kHz

(linearer Dämpfungsverlauf zwischen 0,05 und 100Ω Linienimpedanz)

Überlastungschutz für mehrfache Spannungsspitzen

230VAC

Serieller Mehrstufenschutz

Nicht opfernder Schutz für masseschlussfreie Geräuschdämpfung

Klemmschaltung für 376V-Spitzen @ 6000V/3000A-Eingang

Extrem-Überspannungsanzeige

Typischerweise 275 VAC

Abmessungen und Gewicht

1.75” (H) x 5” (B) x 8.5” (T), 3 lbs

Liste von Sicherheitsagenturen

CE

NETZANSCHLUSSKABEL-EINGANGS-SICHERHEITS-KL-EMMPLAT

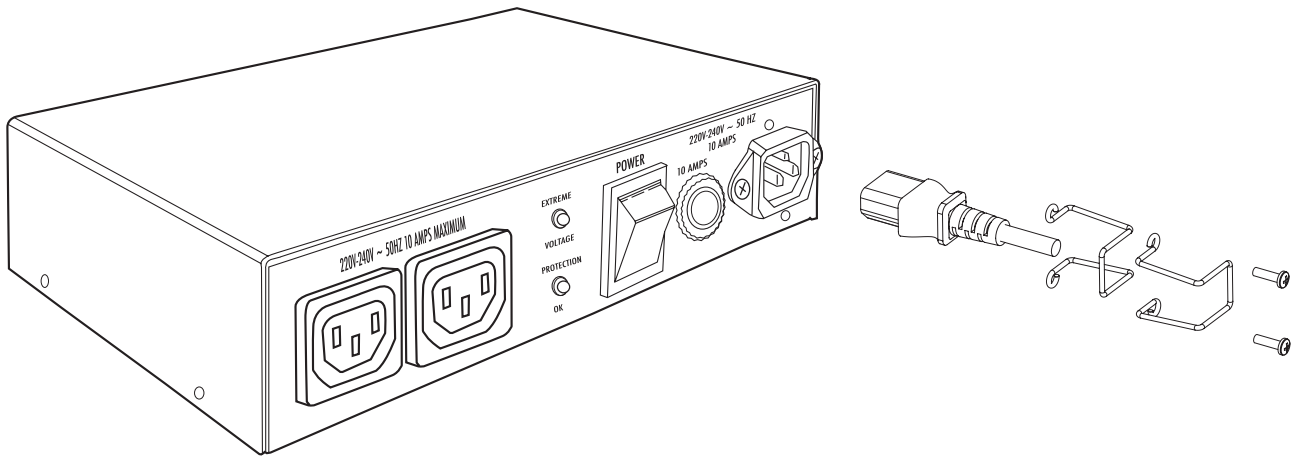

Um die Wechselstrom-Schnursicherheitsklemmplatte anzubringen oder abzutrennen, einfach bauen Sie zusammen oder bauen Sie wie in der oben genannten Abbildung gezeigt auseinander. Setzen Sie Klemmplatte zusammen wie gezeigt, und sichern Sie Schrauben in den zur Verfügung gestellten Löchern, um das Netzanschlusskabel an der richtigen Stelle zu verriegeln. Lösen Sie Schrauben und entfernen Sie Klemmplatte von der Maßeinheit, um abzutrennen.

ХАРАКТЕРИСТИКИ ПРИБОРА FURMAN AC-210A E

- **SMP** (последовательная многоступенчатая защита) с системой **EVS** (отключение при предельном напряжении)
- **LiFT**(технология линейной фильтрации), исключающая фон при заземлении оборудования
- Компактная конструкция шасси позволяет легко прикреплять прибор к любому основанию плоского телевизионного экрана (крепежные элементы включены в комплектацию)

ПРЕДИСЛОВИЕ

Благодарим за покупку компактного формирователя тока питания Furman AC-210A E и поздравляем Вас с удачным выбором. Формирователь тока питания AC-210A E снабжен самыми современными схемами последовательной каскадной защиты от бросков напряжения (SMP), отключения при предельном напряжении (EVS) и системой линейной фильтрации (LiFT), исключительное право на использование которой принадлежит нашей компании. Эти технологии соединили в себе именно то, чего ожидает от продукции Furman требовательный покупатель: безупречную защиту приборов и подавление шумов в цепях питания переменного тока. Тщательная разработка прибора AC-210A E ставила целью целью превзойти самые жесткие требования профессионалов звуковой и видеотехники, подрядчиков, специалистов в области широкого вещания и музыкантов.

ПОСЛЕДОВАТЕЛЬНАЯ КАСКАДНАЯ ЗАЩИТА (SMP)

Подавитель бросков напряжения с SMP (последовательной многоступенчатой защитой) компании Furman практически устраняет необходимость в ремонтах и дорогостоящих простоях. Традиционные схемы подавления скачков напряжения жертвуют собой при всплесках напряжений, сопровождающих переходные процессы, в результате чего необходимо демонтировать систему и ремонтировать подавитель скачков напряжения. Система SMP компании Furman свободна от таких проблем. При использовании SMP напряжения переходных процессов плавно поглощаются, отсекаются и рассеиваются. Подключенное оборудование остается защищенным, а Ваш прибор Furman защищает себя сам!

ОТКЛЮЧЕНИЕ ПРИ ПРЕДЕЛЬНОМ НАПРЯЖЕНИИ (EVS)

Отлично зарекомендовавшая себя схема с использованием технологии EVS (отключение при предельном напряжении) защищает от длительных перенапряжений. Это достигается путем мониторинга входящего тока и, при обнаружении опасных условий, срабатывания реле, отключающего питание до того времени, когда перенапряжения будут устранены. При падении напряжения до безопасного уровня прибор автоматически восстанавливает работоспособность.

ТЕХНОЛОГИЯ ЛИНЕЙНОЙ ФИЛЬТРАЦИИ (LiFT)

В традиционных формирователях переменного тока источники стабилизированного питания разрабатывались исходя из нереалистичных лабораторных условий. Прежние технологии, будь то многополюсные или традиционные последовательные фильтры, могли фактически не повысить, а снизить качество аудио и видеосигнала из-за резонансных всплесков, происходящих вследствие устаревшей нелинейной схемы. При определенных условиях такие системы могли фактически добавить более 10дБ шума в питающую линию переменного тока! Что еще хуже, чрезмерные всплески напряжения и фон в сети переменного тока создают помехи в цепи заземления аппаратуры, что приводит к потере цифровых данных, необходимости в перезагрузке установленных цифровых уставок или повреждений цифровых преобразователей. В технологии LiFT компании Furman использован другой подход, который обеспечивает оптимальные характеристики благодаря линейной фильтрации шумов переменного тока, исключающей проникновение шумов в цепи заземления.

ТЕХНИКА БЕЗОПАСНОСТИ

Для обеспечения наилучших результатов при эксплуатации формирователя напряжения питания Furman AC-210A E, перед его использованием необходимо внимательно ознакомиться с настоящей инструкцией.

ПРЕДУПРЕЖДЕНИЕ

Для снижения риска поражения электрическим током не допускается подвергать оборудование открытому воздействию дождя или влаги. Внутри корпуса имеется высокое напряжение, представляющее опасность для человека. Не допускается снимать кожух. Внутри корпуса аппаратуры нет

никаких компонентов, которым может потребоваться обслуживание со стороны пользователя. При необходимости ремонта обращаться только к квалифицированным специалистам

ВАЖНЫЕ ИНСТРУКЦИИ ПО ТЕХНИКЕ БЕЗОПАСНОСТИ

1. До установки аппаратуры прочитайте и соблюдайте все правила техники безопасности. Храните эти инструкции для дальнейшего использования.

2. Запрещается использовать Ваш прибор возле воды, например, возле ванной, умывальника, кухонной раковины, стиральной машины, в сыром подвале или возле бассейна и т.д.

3.. Не допускается размещать прибор рядом с источниками тепла, такими как радиаторы, обогреватели, печи или возле иных приборов, вырабатывающих большое количество тепла.

4.Прибор должен получать питание только от розетки переменного тока 230-240 В частотой 50 Гц с допустимым током 10 А, снабженной заземлением. Обязательно подключайте цепь заземления и не меняйте полярности подключения штепселя.

5. Протягивать сетевой шнур и иные провода следует так, чтобы не наступать и не зацепиться за них, чтобы они не были натянуты. Особое внимание следует уделить состоянию кабелей и проводов возле вилок и в точке выхода из прибора. В целях предотвращения риска возгорания или травмы, необходимо немедленно заменить поврежденные провода и кабели.

6. Протирать прибор только влажной тряпкой. Не применять растворители и очистители, содержащие абразивные компоненты. Ни при каких условиях не наливать жидкость внутрь прибора.

7. Ремонт Вашего прибора в следующих случаях может выполняться только квалифицированными специалистами:

- Шнур питания или вилка изношены, перегнулись или обрезаны.
- На блок упали какие-либо предметы, или внутрь попала жидкость.
- Блок находился под открытым дождем или под воздействием влажного воздуха.
- Блок не работает нормально или проявляет заметное изменение характеристик.

• Блок падал, или поврежден корпус.

8. Для нормальной работы вашего прибора необходимо обеспечить его подключение к защитному заземлению. Любые попытки пользоваться прибором без подключенного защитного заземления считаются нарушением правил эксплуатации и могут привести к отмене гарантийных обязательств.

9. Не допускается предпринимать попытки починить прибор самостоятельно, за исключением выполнения действий, описание которых представлено в настоящей инструкции. Для выполнения любых других работ по ремонту блока необходимо обратиться к квалифицированному ремонтному персоналу.

ЭКСПЛУАТАЦИЯ

ИНДИКАТОР ОТКЛЮЧЕНИЯ ПРИ КРАЙНЕ ВЫСОКОМ НАПРЯЖЕНИИ

Как правило, светодиодный индикатор крайне высокого напряжения находится в выключенном состоянии. Если обнаружено входное напряжение свыше 275 В переменного тока, либо при первоначальном включении, либо в процессе штатной эксплуатации, прибор AC-210A E отключит питание и этот индикатор загорится.

ПРИМЕЧАНИЕ: Если напряжение в сети электропитания выше критического напряжения, в связи с чем схема прекратила подачу питания на выходы блока, устройство не сможет самостоятельно возобновить подачу питания до тех пор, пока напряжение в сети не опустится ниже номинального значения. Если напряжение в сети остается повышенным, найдите источник проблемы и, при необходимости, подключитесь к другому источнику переменного тока.

ИНДИКАТОР ИСПРАВНОСТИ ЗАЩИТЫ

Хотя цепь Furman SMP обеспечивает практически бесперебойную работу защиты от резких скачков и выбросов напряжения, в природе иногда возникают электрические явления, которым не в силах противостоять ни одно устройство TVSS, не получив при этом каких-либо повреждений. В маловероятном случае, когда это все же произойдет, загорится зеленый индикатор исправности защиты (расположенный в правом нижнем углу вольтметра) потухнет. При таких обстоятельствах по-прежнему сохранится некоторая защита от бросков напряжения, однако величина номинального напряжения отсечки схемы Furman будет нарушена. Блок в таких случаях необходимо возвратить для ремонта в Furman.

ПОИСК НЕИСПРАВНОСТЕЙ

Признак: Нет питания на розетках переменного тока.

Возможная причина: Сработал автомат питания, отреагировав на чрезмерную нагрузку.

Необходимые действия: Отключить один прибор от формирователя тока питания AC-210A E и нажать кнопку восстановления работы автомата питания на его лицевой панели.

Признак: Не подается питание на выходы переменного тока даже после повторного включения автомата питания.

Возможная причина: Повреждены схемы защиты.

Необходимые действия: Обратитесь в Отдел обслуживания клиентов Furman.

Признак: Горит индикатор крайне высокого напряжения.

Возможная причина: Входное напряжение за пределами диапазона номинальных значений. Может вызываться ошибкой в подключении проводов в месте Вашего нахождения или отсутствие напряжения в силовых цепях.

Необходимые действия: После устранения проблемы прибор автоматически сбросится и восстановит работоспособность.

УСТАНОВКА

Прибор AC-210A E можно легко и незаметно смонтировать в стойке с аппаратурой или на задней панели Вашего видеомонитора, используя входящие в комплект кронштейны. Инструкции приведены в помещенных ниже иллюстрациях.

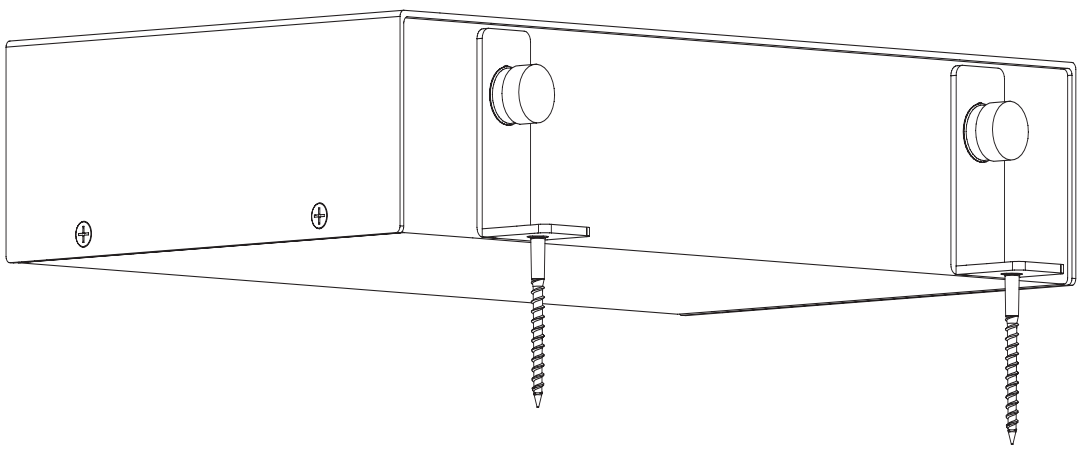

Для обеспечения наилучших вариантов при различных видах монтажа, кронштейны могу быть направлены внутрь или наружу, как показано на рисунках.

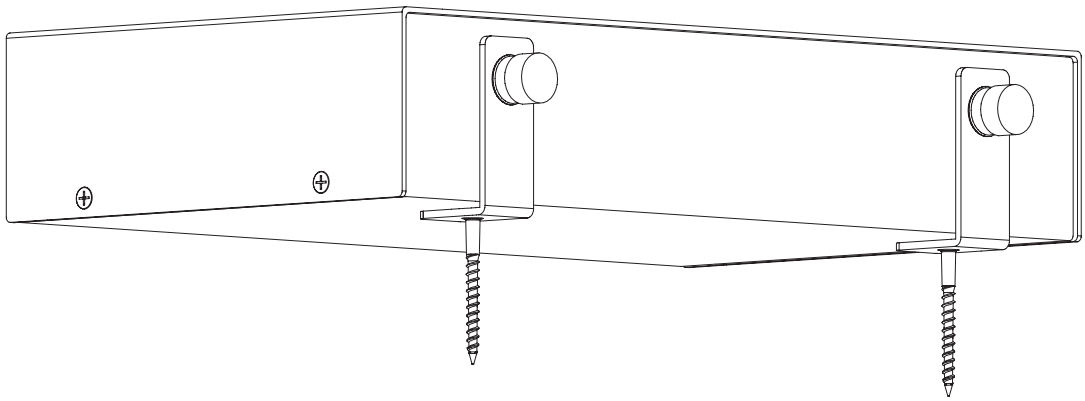

РЕМОНТ

При необходимости технической помощи или обслуживания аппаратуры необходимо обращаться в Отдел обслуживания клиентов Furman. Можно также обратиться по адресу электронной почты info@furmansound.com. Вся аппаратура, направляемая на ремонт, должна сопровождаться контрольным номер возвращаемого аппарата. Для получения контрольного номера звоните в Отдел обслуживания клиентов Furman. При передаче оборудования для выполнения ремонта, пожалуйста, убедитесь, что оно надлежащим образом упаковано, а упаковка оснащена амортизирующими прокладками для защиты его при перевозке, а также проверьте наличие страховки. Рекомендуем сохранить первоначальную упаковку и использовать ее при перевозке товара для выполнения ремонта. Также, в контейнер с товаром положите документ, в котором указаны ваши имя и фамилия, адрес, номер телефона и описание неполадки.

ОГРАНИЧЕННАЯ ГАРАНТИЯ СРОКОМ НА 3 ЛЕТ

СОХРАНИТЕ ТОВАРНЫЙ ЧЕК! Чек является доказательством покупки и подтверждает, что товар приобретался у официального дилера компании Furman. При рассмотрении каких-либо гарантийных требований чек необходимо направить в Furman.

Furman, торговая марка Nortek Security & Control LLC, предоставляет следующую гарантию на свое изделие **AC-210A E** (далее “Товар”): Производитель гарантирует первоначальному покупателю товара, что товар, по которому предоставляется настоящая гарантия, не будет содержать дефектов

материалов или конструктивных дефектов в течение трех лет с момента покупки. В случае несоответствия товара настоящей Ограниченной Гарантии в течение гарантийного срока (указанного выше в настоящей гарантии), покупатель должен уведомить Furman о предположительных дефектах по адресу электронной почты techsupport@furmansound.com. На случай если по своему типу или характеристикам дефекты покрываются настоящей гарантией, Furman предоставляет покупателю право вернуть товар в центральный офис Furman. Вместе с гарантийными требованиями ДОЛЖНА представляться копия первоначального счета-фактуры или чека, выданного при покупке, в которых указана дата покупки. Стоимость доставки товара в головной офис Furman оплачивается предварительно Покупателем. Furman должен по своему выбору заменить или отремонтировать дефектный товар за свой счет. Расходы по доставке товара обратно покупателю оплачивает Furman.

ГАРАНТИЯ НА ПОДКЛЮЧЕННУЮ АППАРАТУРУ: Гарантия на подключенную аппаратуру фирмы Furman распространяется на оборудование поврежденное броском переходного напряжения (“Происшествие”), будучи должным образом подключенным в закрытом помещении через прибор Furman AC-210A E к надлежащим образом разведенной линии питания переменного тока с защищенной цепью заземления. Гарантия на подключенную аппаратуру фирмы Furman ограничена удерживаемой со страхователя личной собственности суммой согласно условиям страхового полиса в размере до 500 долларов. Для подачи рекламационной заявки в рамках Гарантии на подключенную аппаратуру Покупатель должен направить в Furman копию своей заявки на страховое возмещение за поврежденный прибор и заполнить бланк рекламационной заявки (для получения бланка позвоните в Furman. Furman оставляет за собой право на осмотр поврежденного изделия фирмы Furman, поврежденной подключенной аппаратуры и места, где произошло повреждение. Покупатель несет все расходы на транспортировку поврежденной аппаратуры в Furman для ее инспектирования. Поврежденная аппаратура должна быть доступной для инспекции до окончания рассмотрения заявки. Гарантия на подключенную аппаратуру также действует в течение трех лет, если только Покупатель не опоздает с регистрацией гарантии, на что выделяется пятнадцать дней со дня приобретения прибора; в этом случае Гарантия на подключенную аппаратуру ограничивается одним сроком в один год со дня приобретения прибора. Все указанные здесь гарантии аннулируются и теряют силу в следующих случаях: система защиты от бросков напряжения Furman,

использовавшаяся в момент Происшествия, не представлена в Furman на инспекцию по требованию Furman и полностью за счет Покупателя; Furman установил, что система защиты от бросков напряжения Furman была вскрыта, неправильно установлена, модифицирована каким-либо образом или что с ней неумело обращались; Furman установил, что повреждение произошло не в результате Происшествия или что, на самом деле, никакого Происшествия не было; либо Furman установил, что подключенная аппаратура использовалась в нештатных условиях эксплуатации, отличающихся от указанных в инструкциях Изготовителя подключенной аппаратуры. Все устройства защиты от бросков напряжения Furman должны подключаться непосредственно к надлежащим образом заведенной линии питания переменного тока с защитным заземлением, и не должны подключаться гирляндой в виде последовательной цепи, включающей другие блоки розеток с удлинителями, источники бесперебойного питания, прочие устройства защиты от бросков напряжения, адаптеры "три штыря на два" или удлинительные шнуры. Любой подобный монтаж приводит к аннулированию настоящей гарантии. Гарантия Furman действует только в отношении повреждения правильно подключенной аппаратуры, для которой Furman самостоятельно установил, что повреждение произошло в результате Происшествия; эта гарантия не распространяется на результаты стихийных бедствий (кроме удара молнии) и непреодолимых обстоятельств, таких как наводнение, землетрясение, война, терроризм, вандализм, кража, нормальный износ, эрозия, истощение, моральное старение, неправильное обращение, повреждение ввиду низковольтных возмущений (т.е. аварии систем электроснабжения или просадки питания), несанкционированные доработки или модификации программной или аппаратной частей системы. Никогда не применяйте это изделие для питания генератора, обогревателя, дренажного насоса, устройств имеющих дело с водой, устройств жизнеобеспечения, автомобилей, мотоциклов или зарядных устройств батарей мототележки для гольфа. Прибор может использоваться только в сухих закрытых помещениях. При использовании прибора любым образом с любой из вышеуказанных нагрузок все указанные здесь гарантии аннулируются и теряют силу. **ВЫШЕУКАЗАННЫЕ ПОЛОЖЕНИЯ ЗАМЕНЯЮТ ЛЮБЫЕ ПРЯМЫЕ ИЛИ ПОДРАЗУМЕВАЕМЫЕ ГАРАНТИИ, ВКЛЮЧАЯ, ПОМИМО ПРОЧЕГО, ПОДРАЗУМЕВАЕМЫЕ ГАРАНТИИ ТОВАРНОГО СОСТОЯНИЯ И ПРИГОДНОСТИ ДЛЯ ОПРЕДЕЛЕННОГО ПРИМЕНЕНИЯ.** Компанией Furman не предусматривается гарантийное обслуживание при возникновении повреждений или дефектов, вытекающих из неправильного использования или обращения с

товаром; повреждений или дефектов, вытекающих из неверной его установки.. Производитель может отменить настоящую гарантию по своему собственному усмотрению, если товар был изменен каким-либо образом без наличия на то письменного разрешения Furman или Nortek Security & Control LLC Настоящая гарантия также не распространяется на товары, ремонт которых осуществлялся лицами, не имеющими на то специального письменного разрешения Furman или Nortek Security & Control LLC, или же если такими лицами предпринимались попытки выполнить ремонт. **НАСТОЯЩАЯ ГАРАНТИЯ ЯВЛЯЕТСЯ ИСКЛЮЧИТЕЛЬНОЙ.** Единственным и исключительным обязательством Furman является ремонт или замена дефектного товара предусмотренным выше способом и в указанные выше сроки. Производитель не несет никаких иных обязательств в отношении товара или любой его части, ни по договору, ни по факту причинения ущерба, ни в рамках объективной ответственности, ни по каким-либо другим причинам. Ни при каких обстоятельствах, будь то по Ограниченной Гарантии или на иных основаниях, Furman не несет ответственности за случайные, фактические или косвенные убытки. В настоящей Ограниченной Гарантии указаны все обязательства Furman в отношении товара. В случае признания любой из частей настоящей Ограниченной Гарантии недействительной или незаконной, действие остальных ее положений остается в силе.

ТЕХНИЧЕСКИЕ ХАРАКТЕРИСТИКИ ПРИБОРА AC-210A E

Мощность переменного тока

Вход: Необходим ток до 10 ампер

Выход: 10 ампер действующее значение (на две выходных розетки)

Подавление помех переменного тока, режим фаза-нейтраль (дифференциальный)

>40 дБ на частоте 100 кГц

>50 дБ на частоте 500 кГц

(линейная характеристика подавления для импедансов линии от 0,05 до 100Ω)

Подавление переходных бросков напряжения

230 В пер. тока

Последовательная каскадная защита

Неповреждаемая защита с полной фильтрацией проникновения помех в цепи питания

отсечка пиков 376 В при 6000 В/3000 А на входе

Отключение при крайне высоком напряжении

обычно 275 В

Габариты и масса

1,75” (В) x 5” (Ш) x 8,5” (Г), 3 фунта

Соответствие протоколу безопасности

CE

СТРУБЦИНА ОБЕСПЕЧЕННОСТЬЮ ВХОДА ШНУРА ПИТАНИЯ

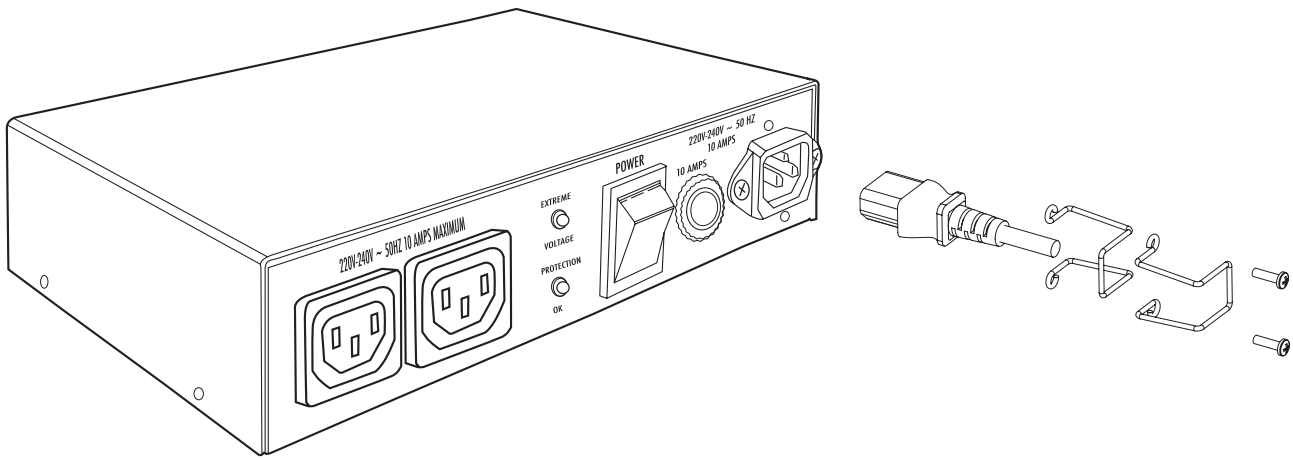

Для того чтобы прикрепить или разделить струбцину обеспеченностью шнура питания AC, просто соберите или демонтируйте как показано в вышеуказанной иллюстрации. Установьте струбцину совместно как показан, и обеспечьте винты в обеспеченных отверстиях для того чтобы зафиксировать шнура питания в месте. Раскрутите винты и извлекайте струбцину от блока для того чтобы разделить.

FURMAN®

FURMANPOWER.COM | 800-421-1587

NORTEK CONTROL

Nortek Security & Control | 5919 Sea Otter Place, Carlsbad, CA, 92010 | USA
©2021 Nortek Security & Control LLC. All rights reserved.
Furman is a registered trademark of Nortek Security & Control LLC.

10032225 Rev-A