Machine Translated by Google

Roland

MIDI POLYPHONIC SYNTHESIZER

JX-08

Owner's Manual

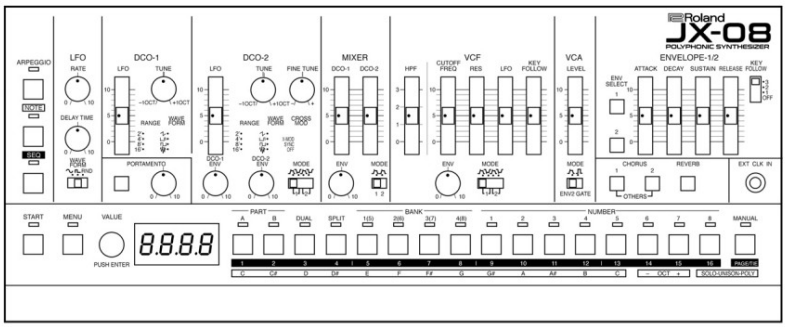

Machine Translated by Google

Machine Translated by Google

CONTENU

1 Description du panneau 5
2 Connexion 6
3 Fonctionnement 7
1. MODES
2. DESCRIPTION DU PANNEAU
A. LFO 8
B. DCO 1/2 9
C. MIXER D. ..... dix
VCF E. VCA 11
F. ENVELOPPE 12
1/2 G. PORTAMENTO 13
H. EFFETS I. EXT CLK 14
IN 15
..... 16
4 Performances 19
1. SÉLECTION DE LA COULEUR TONIQUE
A. SÉLECTION DE TONALITÉ
B. GROUPES & BANQUES
C. MODE MANUEL D. 20
MODE DOUBLE E. 21
MODE SPLIT
F. ENREGISTRER UNE COULEUR TON 22
2. MODE NOTES 23
3. MODES SONORE 24
4. ARPEGGIATEUR 25
A. PARAMÈTRES ARP 26
5. SÉQUENCEUR 27
A. MODÈLES ... 28
B. RÉGLAGES DU SÉQUENCEUR ... 31
5 Utilitaire 33
A. CONFIGURER L'APPAREIL
B. RÉGLAGES DES PIÈCES
C. PARAMÈTRES DU CLAVIER 34
D. RÉGLAGES MIDI
E. PARAMÈTRES DU SYSTÈME 35
F. RÉINITIALISATION D'USINE
G. SAUVEGARDE / RESTAURATION 33
6 Effets ..... 37 7 LISTE DE SON 51
8 Tableaux d'implémentation MIDI 52
9 Spécifications principales/Options 55

REMARQUES Il ne s'agit pas d'un document officiel de Roland Corporation ou de toute personne employée ou associée à Roland de quelque manière que ce soit. Il s'agit d'un remix des informations recueillies sur le module de sons Roland JX-08. Il a été illustré, conçu et annoté par Sunshine Jones pour plus de clarté et d'utilité.

Ce manuel a été fait avec amour, et est destiné à être distribué gratuitement toujours.
Si quelqu'un essaie de vous facturer ce document, donnez-lui votre avis, puis rendez-vous sur http://sunshine-jones.com et marquez-le gratuitement.

Version 0.01A mars 2022

Machine Translated by Google

Machine Translated by Google

1 DESCRIPTIF DU PANNEAU

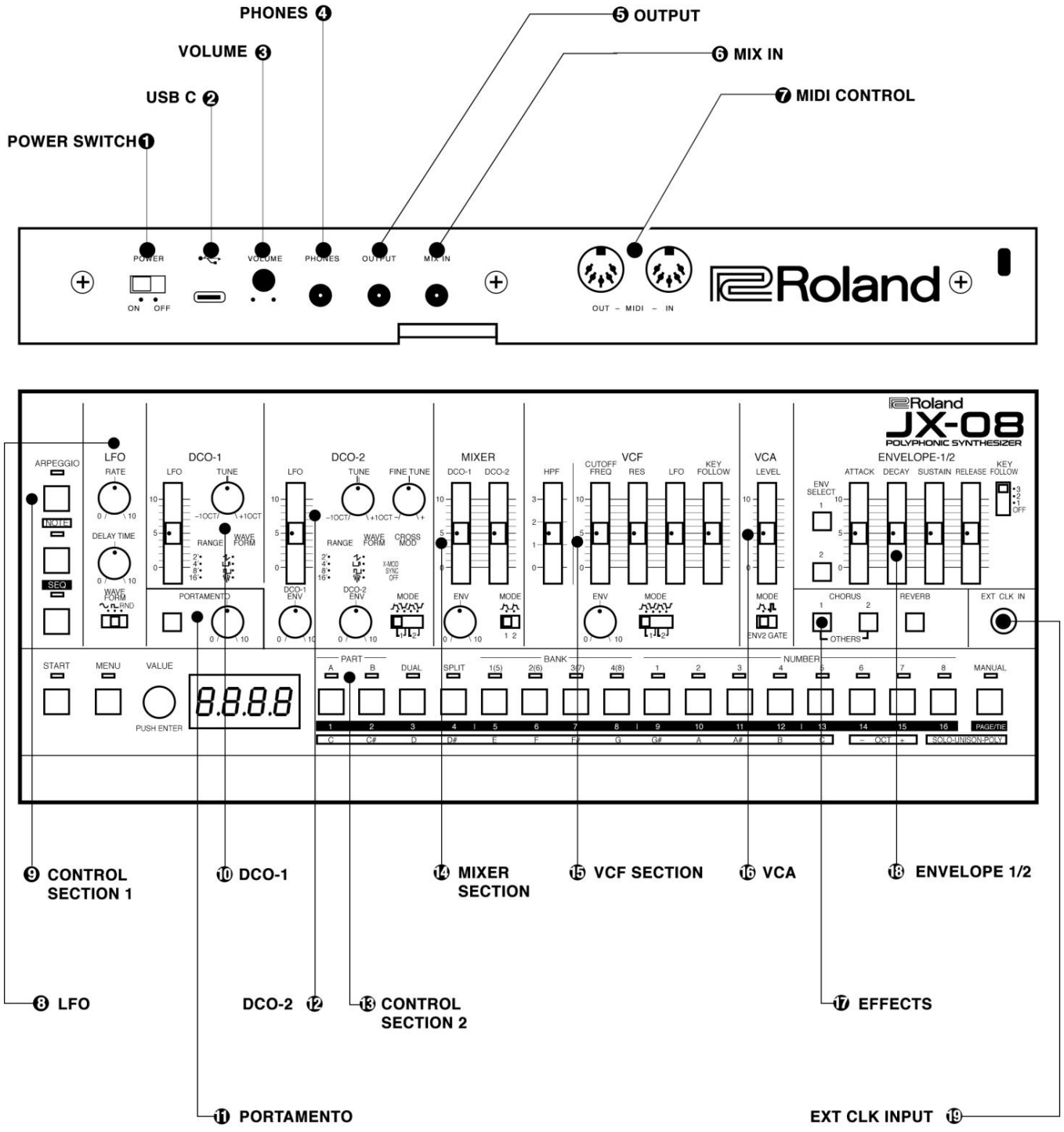

Machine Translated by Google

CARACTÉRISTIQUES

Le Roland Boutique JX-08 est un synthétiseur bi-timbral numérique programmable à 20 voix avec des capacités doubles et splt. Le moteur multitimbral en 2 parties nous permet d'accéder à deux synthétiseurs identiques à la fois, soit depuis le clavier, soit via des canaux MIDI indépendants. Sa mémoire conserve jusqu'à 256 programmes de patch ; 32 préréglages du JX-8P et 111 nouveaux sons, et 113 emplacements supplémentaires librement programmables. De plus, il y a un séquenceur polyphonique à 63 pas en 2 parties avec enregistrement de mouvement, générateur de motifs aléatoires et mémoire pour 128 motifs. Il y a aussi un arpégiateur complet. Le séquenceur et l'arpégiateur peuvent être cadencés en interne, via MIDI ou à l'aide de l'entrée d'horloge externe pour une utilisation avec une horloge vintage, des sorties de déclenchement de boîte à rythmes ou des séquenceurs analogiques modernes et d'autres appareils. L'horloge externe permet un fonctionnement à un pas par impulsion du séquenceur et de l'arpégiateur.

• Il n'y a plus besoin d'un M-64C en option cartouche. Les patchs peuvent être sauvegardés et sauvegardés via USB.

• Bien qu'il ne s'agisse pas d'un seul bouton par fonction, avec le à l'aide de quelques sous-menus, toutes les fonctionnalités du JX-08 peuvent être éditées sur le panneau du synthétiseur sans avoir besoin d'un programmeur en option, ni du curseur d'édition infiniment frustrant, ni de la molette alpha. Mais ces programmeurs dans leurs cas étaient vraiment cool, n'est-ce pas ? C'est dommage ces petites boutiques ne viennent pas dans un écrin argenté avec une bandoulière et un bouton pression pour fermer le couvercle. Ce serait génial.

• Le JX-08 ne permet pas de nommer nos couleurs de tonalité (même pas sûr qu'il considère nos patchs comme des "couleurs de tonalité") donc nous le faisons en nous souvenant de leur numéro de banque et de slot (A11, C14 etc.) Honnêtement, Je suis plutôt content qu'il n'y ait pas de noms, ou un grand écran. J'aime entendre mes patchs et y penser musicalement plutôt que d'être dégoûté par des préréglages comme "Rave-o-tron" et "Trancemagik" et des choses comme ça. Je veux dire honnêtement, si vous envisagiez de faire un morceau de transe, est-ce que vous seriez déjà dans un million d'années opter immédiatement pour un préréglage appelé "Trancemagik"ÿ? Une telle désactivation. Les noms idiots m'éloignent souvent des instruments plutôt que de m'y attirer. Je pense que les nombres sont neutres et nous laissent la créativité.

• Il n'y a plus de fonction de chaîne de patch incluse dans le JX-08. Le JX-8P l'a utilisé comme moyen de parcourir rapidement jusqu'à 8 programmes de patch pendant une performance en direct dans un ordre défini par l'utilisateur. Cela a rendu le saut entre les sons très facile pour les chansons qui nécessitaient des changements de patch manuels.

• Intégré au MIDI, le JX-08 utilise également USB-C pour l'alimentation et la communication avec les ordinateurs.

Manufacturer / importer Certificate

It is hereby certified that the

PROGRAMMABLE POLYPHONIC SYNTHESIZER JX-08

(Device, Type, Designation)

in accordance with provisions of

Vfg 1046 / 2022

(Official Gazette)

is interference suppressed.

The German Federal ost office was notified that this device was being put into circulation and was authorized to check the series for compliance with all regulations.

Roland Corporation

(Name of Manufacturer / Importer)

Machine Translated by Google

2 CONNEXION

Avant d'établir ou de rompre les connexions, veillez à éteindre les unités concernées.

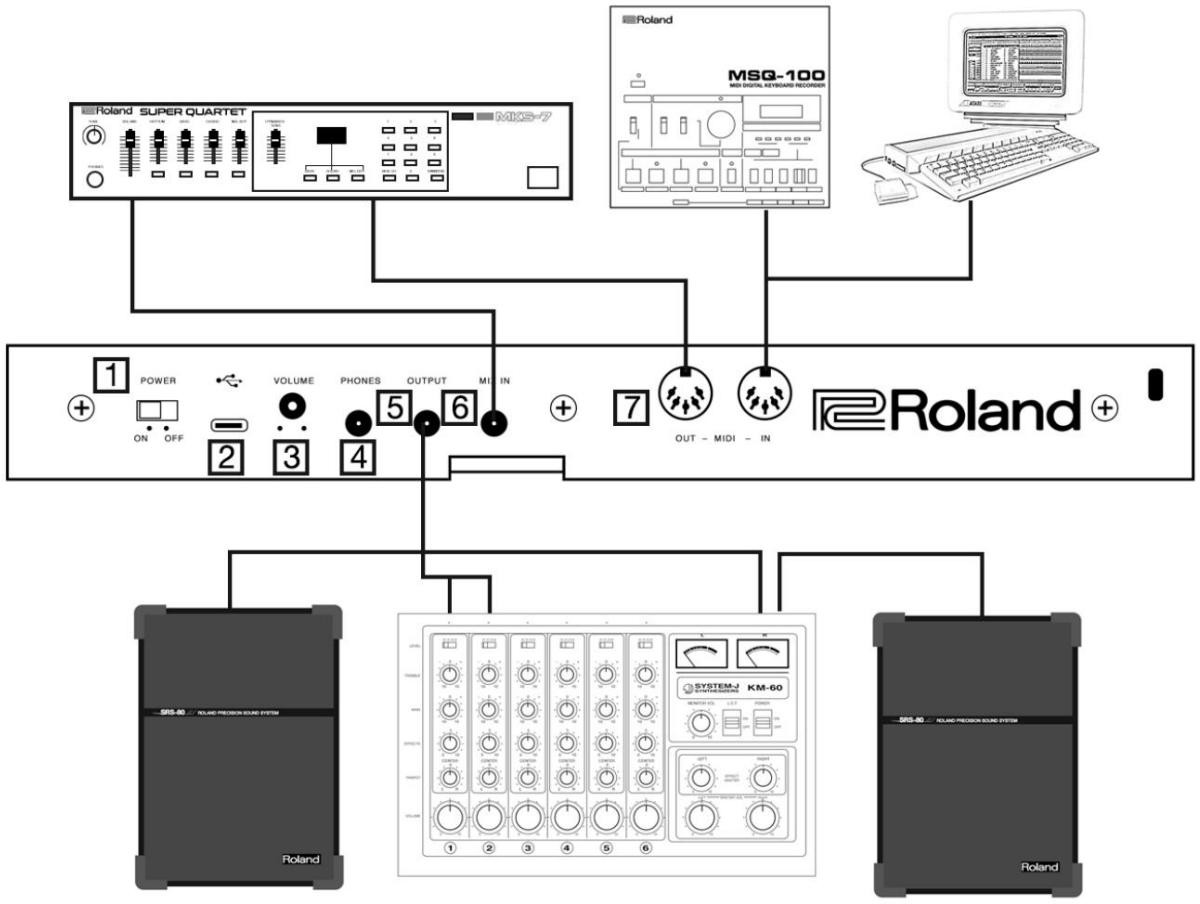

1. **ALIMENTATION** - Allume/éteint l'alimentation

2. **Port USB-C** - Utilisez un port USB disponible dans le commerce Câble de type C pour connecter ce port à votre ordinateur. Ceci est utilisé pour transférer USB MIDI et USB audio.

   Vous devez installer le pilote USB si vous souhaitez connecter cet appareil à votre ordinateur. Téléchargez le logiciel depuis le site Web de Roland.

3. **BOUTON DE VOLUME** - Ajuste le volume

4. **PHONES** - Utilisé pour connecter un casque

5. **OUTPUT** - Connectez cette prise à votre table de mixage, ampli ou haut-parleurs. Vous pouvez utiliser soit un connecteur de type mono, soit un câble TRS simple à double pour une connexion stéréo 3,5 mm à double mono avec une table de mixage ou un autre périphérique d'entrée stéréo.

6. **MIX INPUT** - Utilisé pour l'entrée audio. Le son des appareils connectés est émis par les prises PHONES et OUTPUT, mais n'est pas influencé par le filtre ou les autres réglages du panneau avant.

7. **MIDI** - Connectez un appareil MIDI à ces connecteurs à l'aide d'un câble MIDI DIN 5 broches standard. Cela permet au JX-08 de contrôler d'autres appareils via MIDI, ou au synthé d'être contrôlé par des séquenceurs externes, des ordinateurs ou d'autres claviers MIDI.

   Bien que vous puissiez également utiliser USB-MIDI pour connecter une interface d'ordinateur, il est également possible, et souvent pratique, d'utiliser une interface MIDI avec votre ordinateur pour un meilleur contrôle de plusieurs appareils.

Machine Translated by Google

3 FONCTIONNEMENT

SECTION CONTRÔLE

MODES

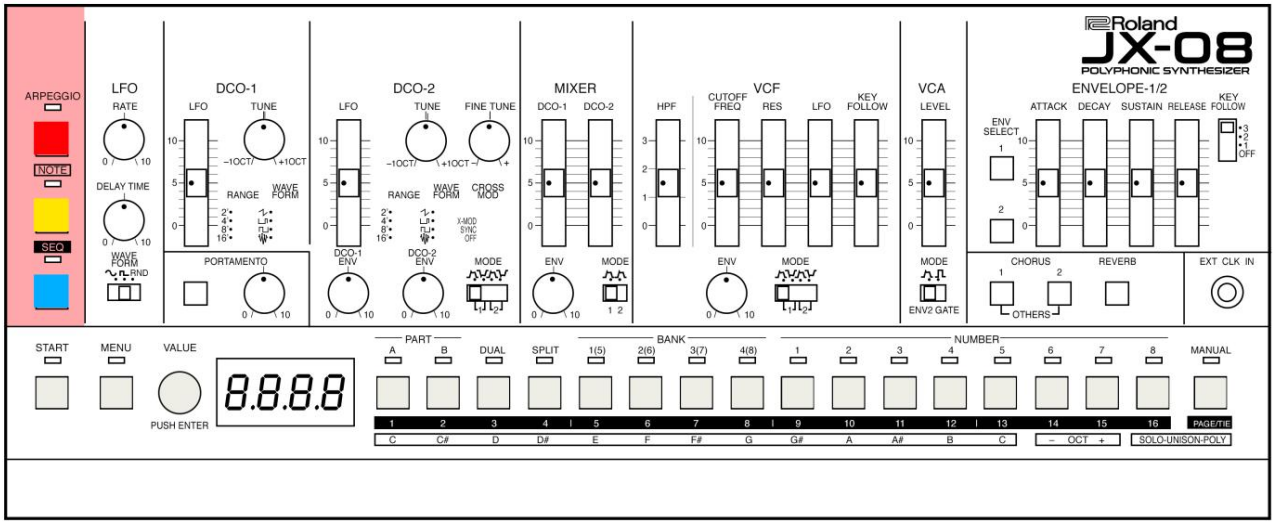

MODE ARPEGGIO

Active/désactive l'arpégiateur.

- Maintenez NOTE et appuyez sur ARPEGGIO pour activer / désactiver la fonction HOLD.
- Appuyez longuement sur le bouton pour afficher le menu de l'arpégiateur.

Voir la section sur l'arpégiateur pour plus d'informations sur ce mode.

REMARQUES

En mode note, nous pouvons utiliser les boutons [1]–[13] comme clavier. Cela fonctionne pour la lecture générale, les notes de démonstration pendant la programmation, ainsi que pour l'entrée du séquenceur et avec l'arpégiateur.

Voir la section REMARQUE pour plus d'informations sur ce mode.

MODE SEQ

Active le séquenceur.

- Modifier, créer et modifier des séquences dans ce mode.
- Appuyez longuement sur le bouton pour afficher le menu des paramètres du séquenceur.

Voir la section sur le fonctionnement du séquenceur pour plus d'informations sur ce mode.

MODE DE JEU

Lorsqu'aucune touche de mode n'est allumée, le JX-08 est en mode « normal » ou lecture.
Nous pouvons sélectionner et modifier les tonalités ici.

MODE MANUEL

Appuyez sur le bouton MANUEL, il clignotera, puis appuyez à nouveau pour confirmer et entrer en mode manuel. Ici, plutôt qu'aux sons préréglés, on entend exactement ce qui est réglé sur le panneau du JX-08. C'est un excellent mode pour apprendre à programmer vos propres sons.

Nous pouvons même basculer entre les sons prédéfinis et le mode manuel, ou créer deux sons manuels en utilisant le mode SPLIT ou DUAL.

CONTRÔLE DES MODES

Quel que soit le mode, les contrôleurs START, MENU et VALUE sont utiles pour accéder rapidement à des couches supplémentaires de fonctionnalités pour le mode dans lequel nous nous trouvons actuellement.

DÉBUT

Reproduit (le bouton s'allume) ou arrête le séquenceur (le bouton s'éteint).

Appuyez sur cette touche en même temps que les touches [1]–[16] pour passer à différents motifs.

MENU

Affiche l'écran du menu.

ÉVALUER

Tourner : Modifie la valeur du paramètre.
Appui : Confirme une opération ou une valeur.

Affichage

Affiche le numéro de banque et de patch, la valeur du paramètre et le tempo.

[1]–[16], PAGE/TIE Utilisez ces boutons pour basculer entre les sons (numéro/banque) et pour entrer des notes dans le séquenceur.

Machine Translated by Google

SECTION CONTRÔLE

DESCRIPTION DU PANNEAU

LFO

Oscillateur basse fréquence qui peut ajouter une modulation au DCO ou au VCF. Il n'y a qu'un seul LFO sur le JX-08, et c'est là que nous déterminons sa vitesse, sa forme et sa synchronisation.

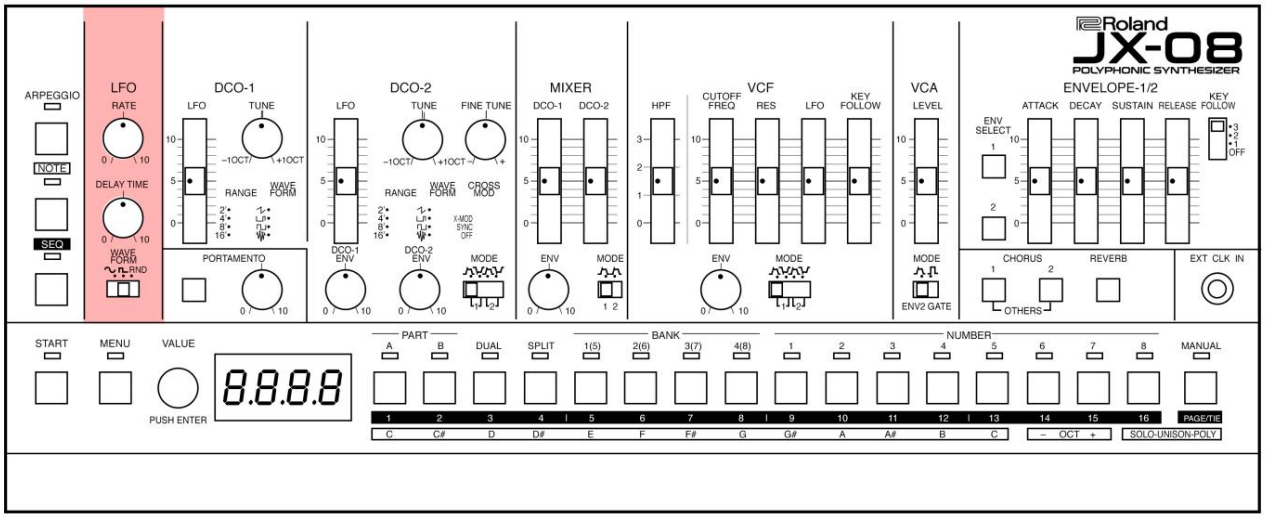

TAUX LFO

Règle la vitesse du cycle du LFO.

TEMPS DE RETARD LFO

Définit le temps qu'il faut avant que l'effet LFO ne commence après que vous ayez appuyé sur une touche.

Plus la valeur est élevée, plus il faut de temps pour que l'effet LFO commence.

FORME D'ONDE

Sélectionne la forme d'onde du LFO.

ÿ (onde sinusoïdale)

ÿ (onde carrée)

RND (aléatoire)

Machine Translated by Google

DCO-1/DCO-2 Cette
section est l'endroit où nous choisissons les formes d'onde source qui composent notre son. Nous pouvons sélectionner les formes d'onde, le réglage de l'adresse, la plage, la synchronisation, le cross mod, la modulation et l'enveloppe.

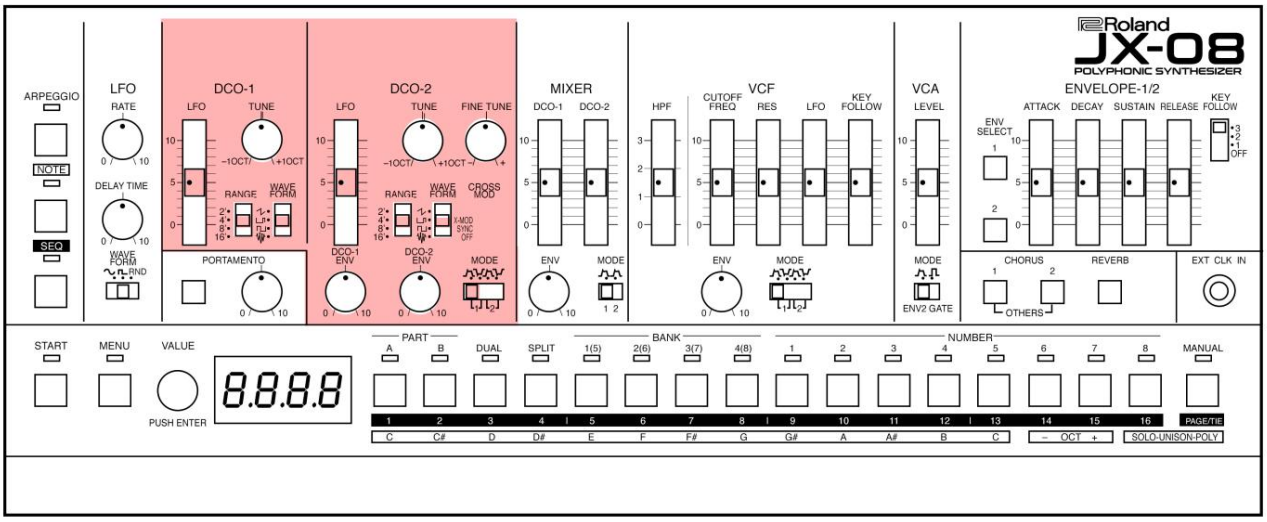

LFO

Définit la quantité de modulation LFO appliquée à DCO-1 et DCO-2.

TUNE

-1OCT – +1OCT

Décale la hauteur par unités d'un demi-ton.

AFFINER

–—+

Ajuste finement la hauteur.

RANGE

2' ,4' ,8' ,16'
Règle l'octave pour DCO-1 et DCO-2.

WAVEFORM

Ce bouton définit la forme d'onde.

ÿ Onde en dents de scie ÿ Onde pulsée ÿ Onde carrée
Bruit

MODULE CROISÉ

Cela sélectionne le mode dans lequel la modulation fonctionne

X-MOD

Les DCO-1 et DCO-2 interagissent pour générer la hauteur, les composantes harmoniques et la forme d'onde de sortie.

SYNC

Synchronise les oscillateurs. Cela crée une forme d'onde complexe en redémarrant de force DCO-2 afin qu'il se synchronise avec le cycle de DCO-1.

OFF

La modulation croisée est désactivée. DCO-1 et DCO-2 génèrent chacun leurs propres hauteurs et formes d'onde.

DCO-1 ENV / DCO-2 ENV 0–10 Ajuste le degré d'utilisation de l'enveloppe sélectionnée avec le commutateur MODE pour moduler DCO-1 et DCO-2.

MODE

Enveloppe 1 (NORMALE)
Enveloppe 1 (INVERSE)
Enveloppe 2 (NORMALE)
Enveloppe 2 (INVERSE)

Machine Translated by Google

MIXER

Cette section nous permet d'équilibrer le niveau entre les deux voix DCO, et d'adresser DCO-2 avec une enveloppe, et nous permet de choisir quelle enveloppe nous aimerions utilisation.

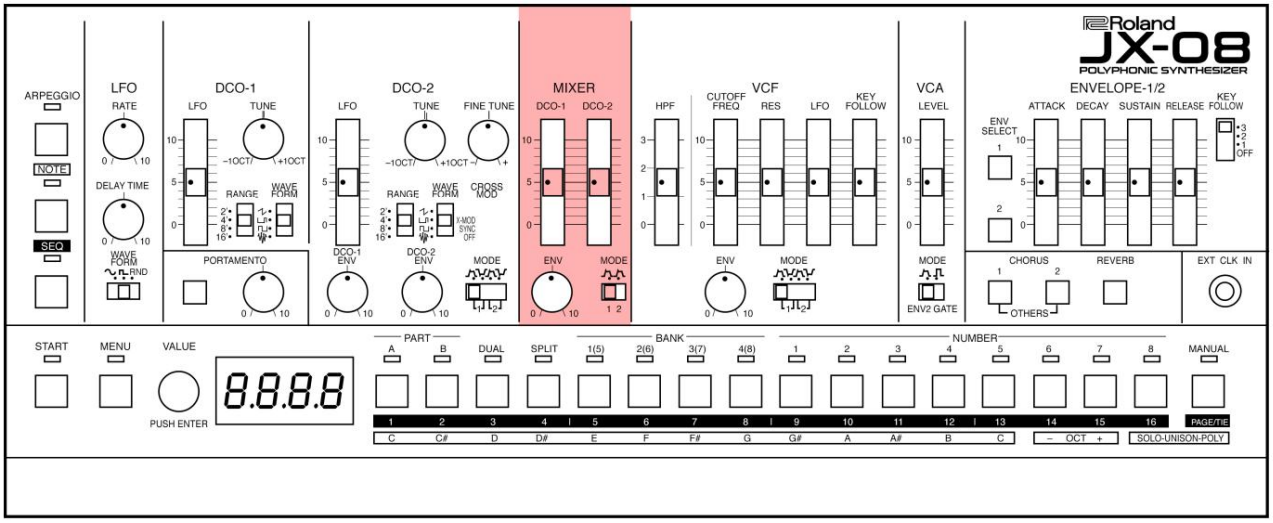

DCO-1

Règle le volume du DCO-1

DCO-2

Règle le volume du DCO-2

ENV

0–10

Définit de combien le volume du DCO-2 est modifié par l'enveloppe sélectionnée avec le commutateur MODE.

MODE

1, 2

Définit l'enveloppe utilisée pour DCO-2

Machine Translated by Google

SECTION VCF

Cette section contrôle le filtre pour ajuster le son de la tonalité. VCF signifie "filtre contrôlé par tension" et ici il y a deux filtres (passe-haut et passe-bas) plus des options de modulation et de contrôle avec lesquelles créer.

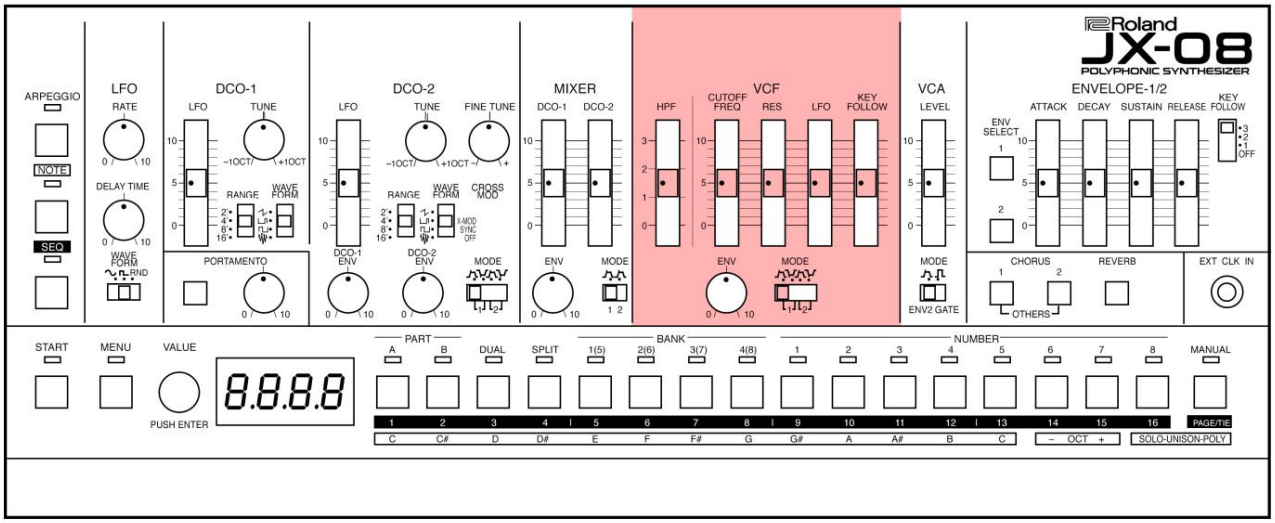

HPF

0–3

Spécifie la fréquence de coupure du filtre passe-haut.

FRÉQ DE COUPURE

0–10

Règle la fréquence de coupure du filtre passe-bas. Cela donne au son une sensation plus douce, en supprimant les composantes de fréquence supérieures à la fréquence de coupure.

RES

0–10

L'augmentation de la valeur accentue les fréquences autour de la fréquence de coupure pour un son plus inhabituel. Des réglages trop élevés peuvent produire des oscillations, entraînant une distorsion du son.

LFO

0–10

Définit la quantité de modulation LFO appliquée à la fréquence de coupure.

SUIVI CLÉ

0–10

Modifie la fréquence de coupure en fonction des touches que vous jouez.

Avec une valeur plus élevée, jouer des notes au-dessus de C4 (do médian) sur le clavier augmente la fréquence de coupure à mesure que vous montez.

ENV

0–10

Définit l'effet de l'enveloppe que vous avez sélectionnée à l'aide du commutateur MODE sur la fréquence de coupure.

MODE

1 (NORMALE)
1 (INVERSE)
2 (NORMALE)
2 (INVERSE)

Sélectionne l'enveloppe et la polarité qui contrôlent le VCF.

Machine Translated by Google

VCA

Cette section contrôle le volume de sortie de la tonalité.
Différent du "volume" en ce sens que nous contrôlons l'amplitude réelle de la voix de synthé interne. Cela peut être façonné avec une porte fixe, ou par l'enveloppe, et ajusté pour offrir de la marge et de la clarté, ou pour créer du crunch et du bruit, selon.

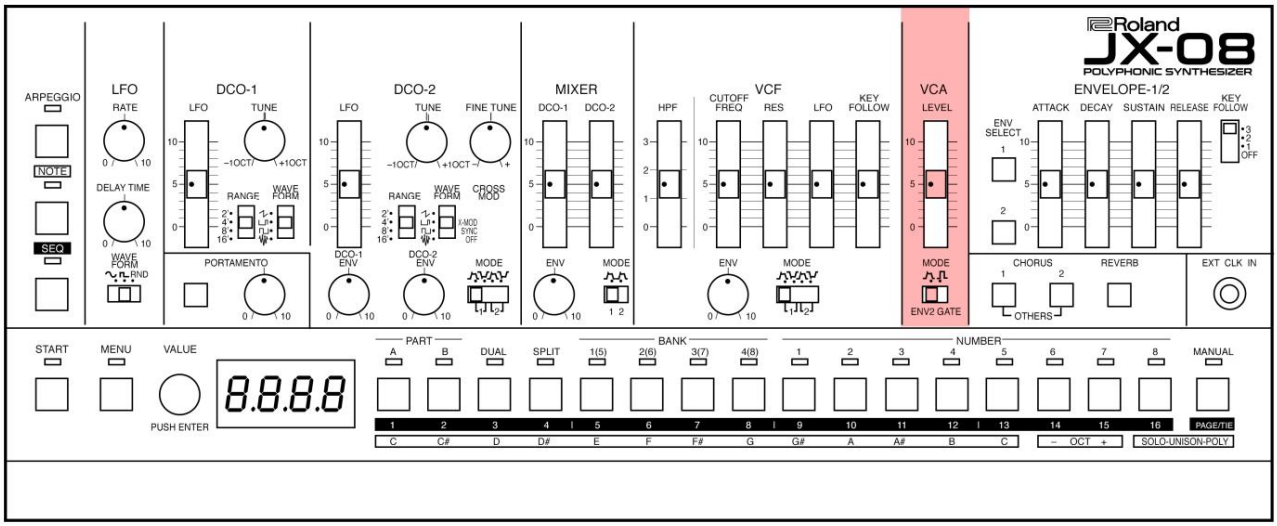

NIVEAU

0–100

Ajuste le volume de la tonalité.

MODE

Ceci sélectionne le mode utilisé pour régler le volume.

ENV 2

Ajuste le volume des réglages de
ENVELOPPE 2.

PORTAIL

Le son est joué à un volume défini uniquement lorsqu'une touche est jouée, et s'éteint lorsque la touche est relâchée. L'enveloppe n'est pas appliquée.

Machine Translated by Google

ENVELOPPE-1/2

Cette section contrôle la manière dont le volume, la hauteur et le filtre changent.

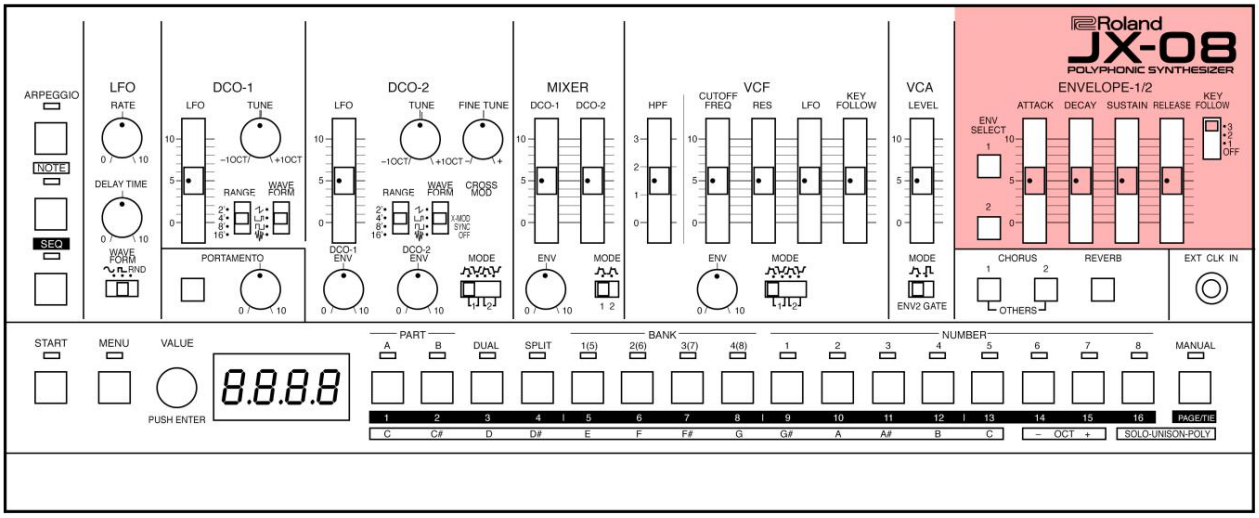

ENV SELECT [1] [2]

1, 2 Sélectionne l'enveloppe en cours d'édition.

ATTAQUE

0–10

Définit le temps d'attaque.

POURRITURE

0–10

Définit le temps de décroissance.

SOUTENIR

0–10

Définit le temps de maintien.

LIBÉRATION

0–10

Définit le temps de relâchement.

SUIVI CLÉ

0–3

Modifie le temps d'enveloppe en fonction de la hauteur.

Jouer des notes supérieures à C4 (do médian) raccourcit le temps d'enveloppe à mesure que vous montez, et jouer des notes dans la plage inférieure allonge le temps d'enveloppe à mesure que vous descendez.

Plus vous ajoutez de suivi de clavier, plus l'effet sur l'enveloppe est fort. Donc '0' est sans effet, et '3' est l'effet maximum.

Machine Translated by Google

PORTAMENTO

Le portamento est l'effet qui fait glisser la hauteur des premières et deuxièmes notes que vous jouez sur le clavier.

Cet effet est appliqué lorsque le bouton PORTAMENTO est activé. Et il est éteint lorsque le bouton est éteint.

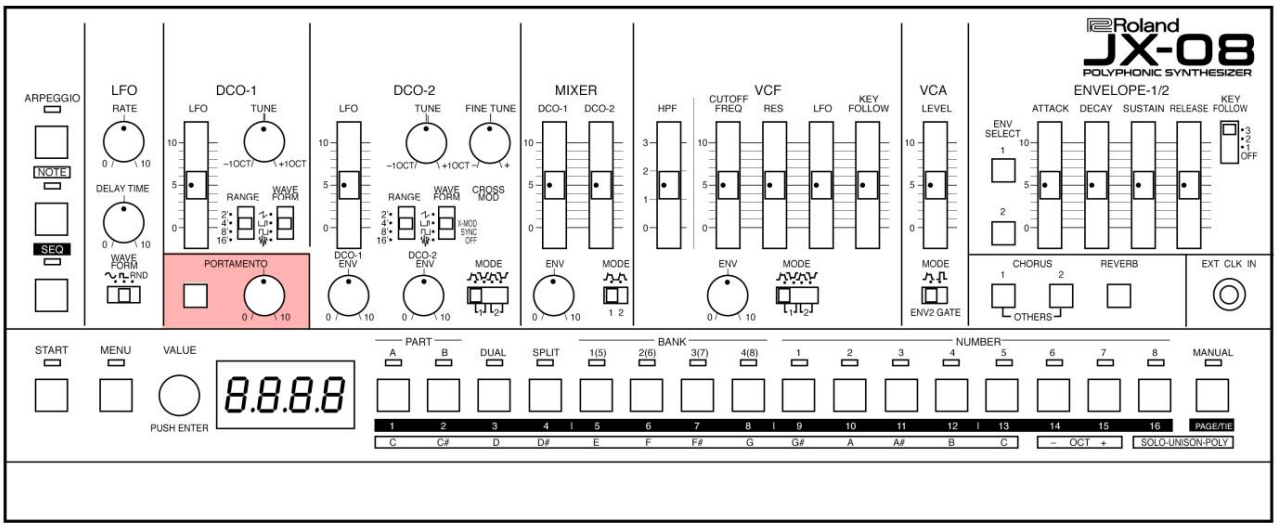

BOUTON **PORTAMENTO**

Allumé Joue les notes en changeant doucement la hauteur (portamento).

Non éclairé

Joue les hauteurs de chaque note séparément.

BOUTON **PORTAMENTO**

0–10

Définit la durée de l'effet de glissement. Des réglages inférieurs produisent des résultats subtils et des réglages plus longs sont beaucoup plus spectaculaires.

Machine Translated by Google

EFFETS

Cette section est utilisée pour appliquer des effets au son.

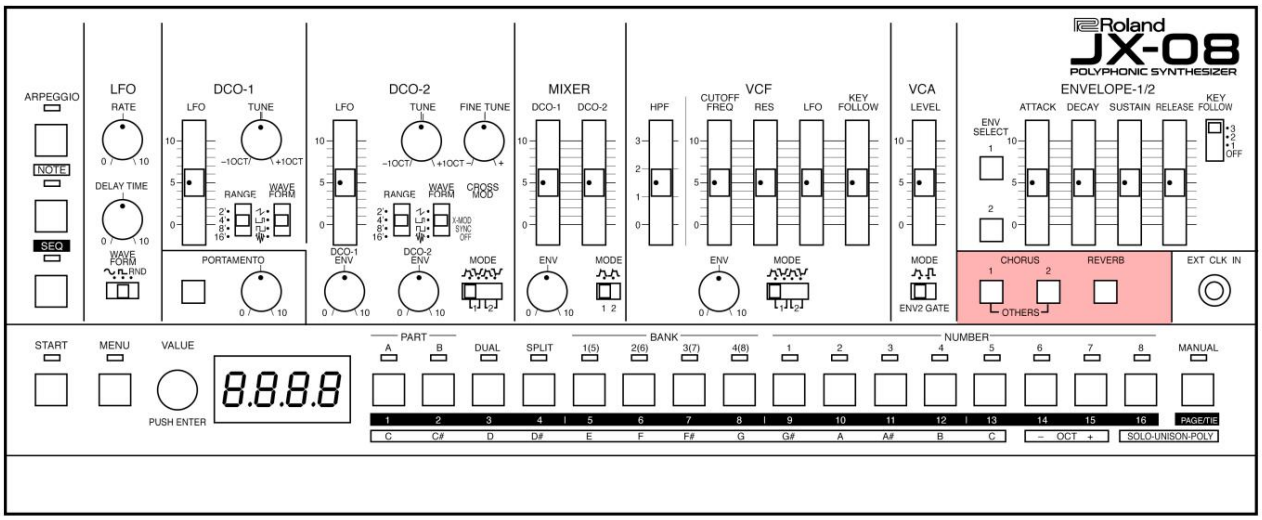

CHOEUR [1] [2]
Active et désactive les effets de chœur I, II.

Appuyez longuement sur les boutons pour configurer les effets.
Lorsque vous appuyez simultanément sur les touches CHORUS [1] et [2], vous pouvez obtenir d'autres effets que le chorus.

REVERB

Active/désactive la réverbération.

Appuyez longuement sur le bouton pour configurer l'effet.

Voir la section Effets de ce manuel pour plus de détails sur chacun des effets, comment les éditer, les configurer et les utiliser.

Machine Translated by Google

EXT CLK IN

Un magnifique connecteur mono 3,5 mm (1/8") qui accueille une horloge/impulsions analogiques externes pour le arpégiateur et séquenceur interne.

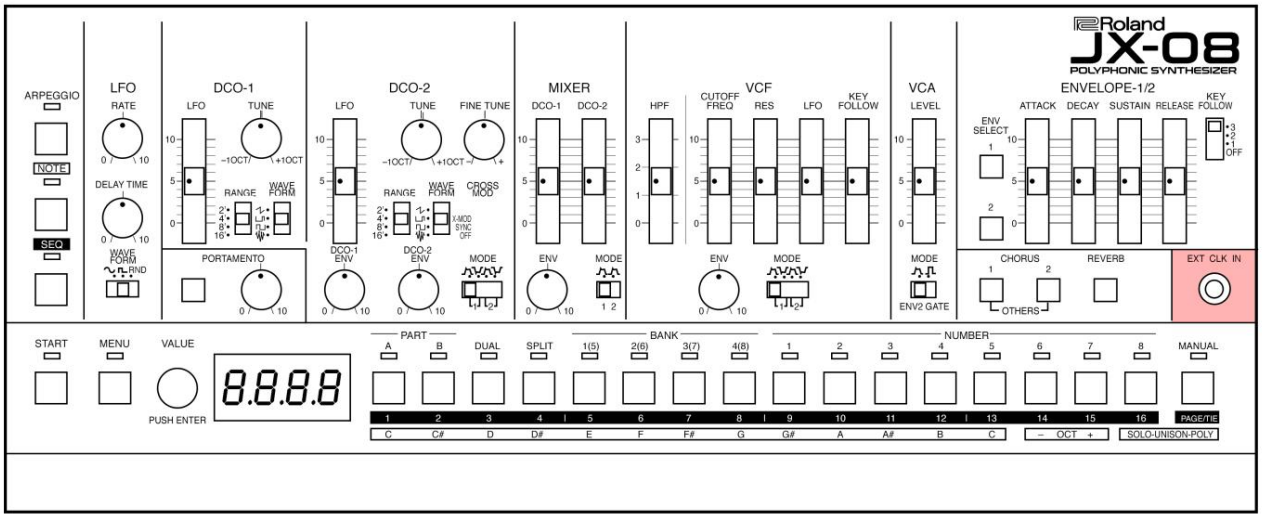

Utilisez cette prise pour recevoir les signaux d'horloge d'une source externe. Vous pouvez faire avancer les pas du séquenceur **ou de l'arpégiateur** en synchronisation avec l'horloge (impulsion) qui est entrée.

L'horloge fait presque avancer l'arpégiateur et le séquenceur de la même manièreÿ: quelque chose d'assez proche d'un pas par impulsion. Cela signifie que plus que la synchronisation traditionnelle peut se produire.

Par exemple:

Envoi d'une impulsion d'horloge de 1/16 note dans l'EXT CLK IN depuis la sortie de déclenchement d'une boîte à rythmes analogique (c'est-à-direÿ: TR-606, TR-909, TR-808) pourrait ressembler à ceci :

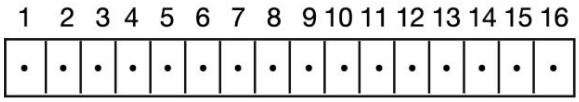

Cela produira une horloge de double croche stable et bien synchronisée pour l'arpégiateur à utiliser lorsque le périphérique analogique est l'horloge maître.

Il s'agit d'une horloge en 1/8 de note faisant la même chose, maintenant à la mi-temps.

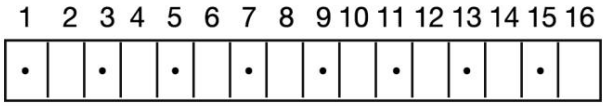

EXPLORER:

Entrons dans cette idée. Cela peut produire de l'inspiration, donc si vous avez une source d'horloge programmable (une boîte à rythmes ou un séquenceur analogique quelconque), alors explorons.

1. Activez l'arpégiateur en appuyant sur le bouton de mode ARPEGGIO.

2. Sélectionnez HOLD et activez-le. Utilisez le menu ou maintenez simplement le bouton NOTE enfoncé et appuyez sur le bouton ARP

3. Jouez ces notesÿ:

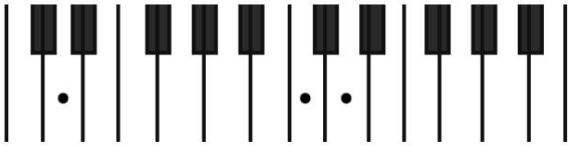

Essayez ces modèlesÿ:

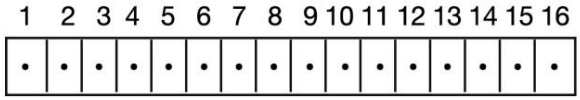

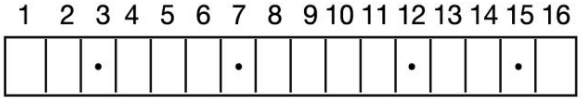

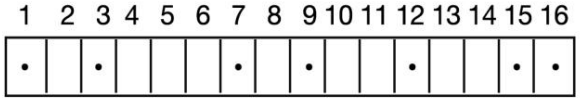

Machine Translated by Google

Machine Translated by Google

4 PERFORMANCES

SÉLECTION DE COULEURS TONIQUES

SÉLECTION D'UNE COULEUR DE TON

Les réglages de chaque couleur de tonalité sont stockés dans un bloc de mémoire appelé « patch ». En sélectionnant des patchs, vous pouvez utiliser une variété de sons.

Les patchs sont en outre organisés par groupe (A–D), banque (1–8) et numéro (1–8), ce qui vous permet de sauvegarder un total de 256 patchs.

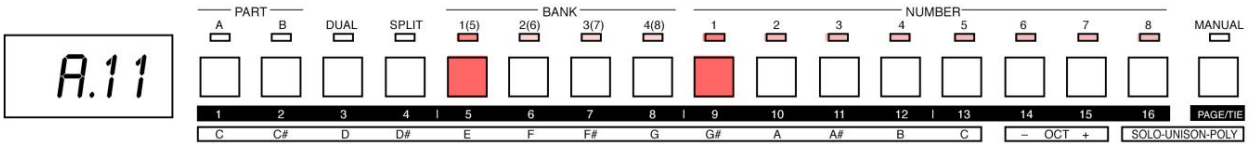

Appuyez sur les touches **NUMBER** [1]–[8].
Ceci sélectionne le patch.

Vous pouvez également utiliser le bouton **VALUE** pour sélectionner parmi tous les patchs dans l'ordre.

SÉLECTION DES GROUPES ET DES BANQUES

Voici comment changer de groupe et de banque pour les patchs.

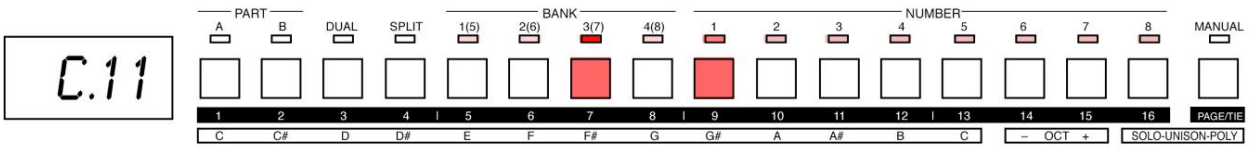

1. Appuyez sur les boutons **BANK** [1 (5)]–[4 (8)].
Ceci sélectionne la banque. La banque (1Ð5, 2Ð6, 3Ð7, 4Ð8) et le groupe (A–D) changent chaque fois que vous appuyez sur le même bouton de banque.

2. Appuyez sur les touches **NUMBER** [1]–[8].
Le patch du groupe et de la banque sélectionné est sélectionné (l'appareil bascule sur ce patch).

Machine Translated by Google

MODE MANUEL

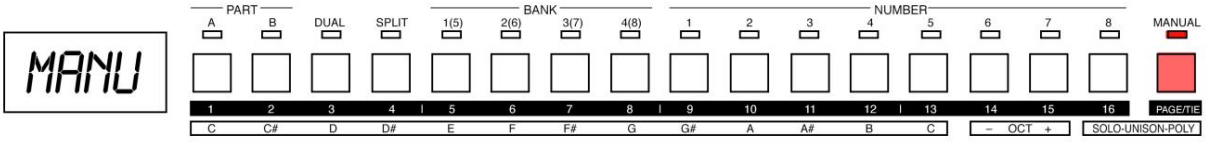

Appuyez sur le bouton **MANUEL ,** il clignotera, puis appuyez à nouveau pour confirmer et entrer en mode manuel. Ici, plutôt que des sons prédéfinis, on entend exactement ce qui est réglé sur le panneau du JX-08. C'est un excellent mode pour apprendre à programmer vos propres sons.

Nous pouvons même basculer entre les sons prédéfinis et le mode manuel, ou créer deux sons manuels en utilisant le mode **SPLIT** ou **DUAL .**

COMMUTATION ENTRE LES PIÈCES

Le JX-08 dispose de deux parties de générateur de sons, vous pouvez basculer entre les parties lorsque vous jouez. Vous pouvez également sélectionner un patch pour chaque partie.

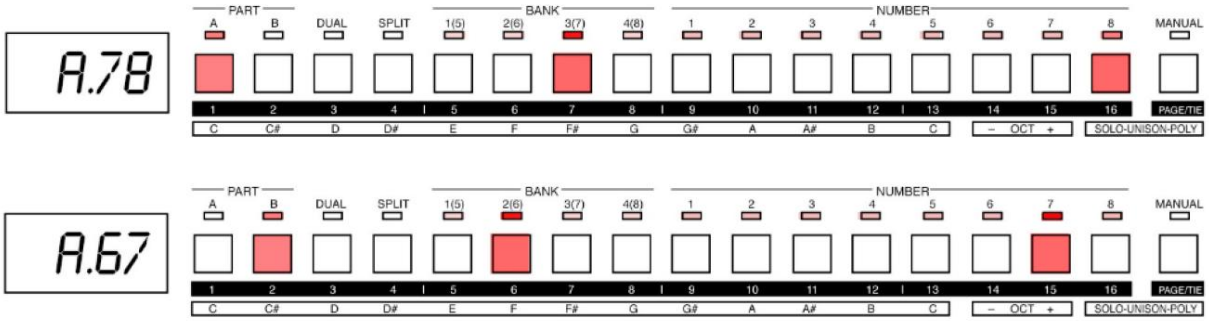

1.Appuyez sur la touche PART [A] ou [B].
Cela permet de passer d'une partie à l'autre.

Si vous changez de patch ici, vous pouvez changer la tonalité de cette partie.

En maintenant enfoncé le bouton [NOTE] et en appuyant sur le bouton PART [A] ou [B], l'appareil passe à cette partie, quel que soit le mode actuel.

Machine Translated by Google

MODE DOUBLE

En mode DUAL, la PART A et la PART B sonnent en même temps lorsque vous jouez au clavier.

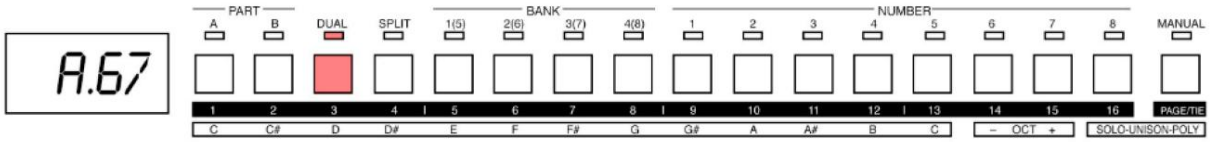

Appuyez sur la touche [DUAL] pour allumer le témoin.
Le mode DOUBLE s'active.

Appuyez sur PART A pour sélectionner le patch de la partie A
Appuyez sur PART B pour sélectionner le patch de la partie B

Ceux-ci joueront désormais ensemble comme un seul patch. Chaque couche de mode double peut être éditée, modifiée, recevoir des changements de programme et plus encore.

MODE SPLIT

PARTIE A SPLIT C4 PARTIE B

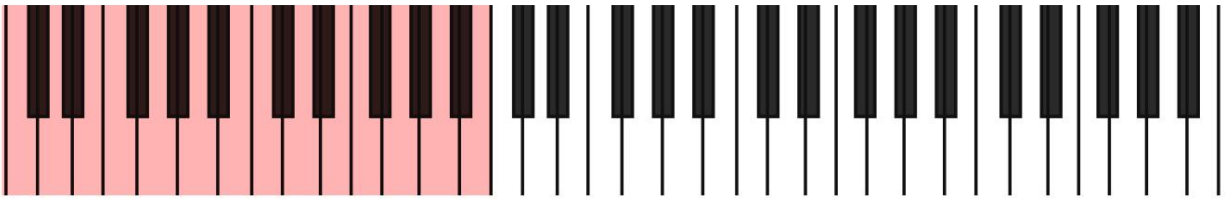

En mode **SPLIT ,** le clavier est divisé en deux zones, et la PART A ou la PART B joue selon la zone dans laquelle vous jouez.

Toutes les notes que vous jouez dans la zone inférieure du clavier à ou en dessous de la position sur le clavier qui divise les zones (appelée « point de partage ») jouent la PARTIE A, et toutes les notes jouées dans la zone supérieure jouent la PARTIE B.

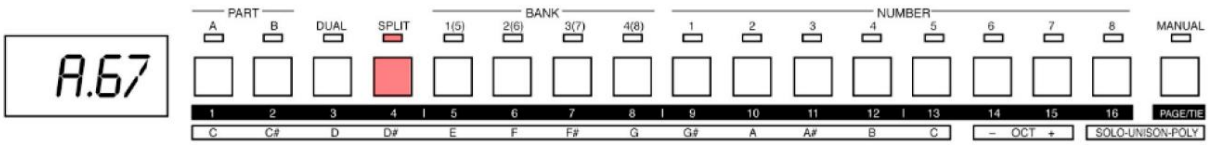

Appuyez sur le bouton **SPLIT** pour allumer le voyant.
Le mode SPLIT s'active.

Machine Translated by Google

POINT DE PARTAGE

Vous pouvez modifier le point de partage sur cet appareil.

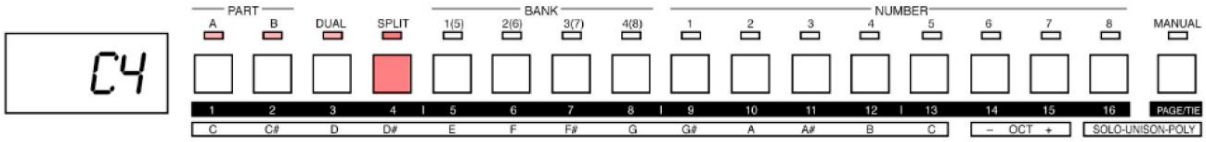

1. Appuyez sur le bouton **MENU .**

L'écran MENU apparaît.

2. Utilisez le bouton **VALUE** pour sélectionner « KEY » et appuyez sur le bouton **VALUE .**

L' écran de réglage **KEY** apparaît (Paramètres du clavier).

3. Utilisez le bouton **VALUE** pour sélectionner « SPLt », puis appuyez sur le bouton **VALUE .**

4. Utilisez le bouton **VALUE** pour sélectionner le point de partage (clé).

5. Pour quitter les paramètres, appuyez sur le bouton **MENU .**

REMARQUE SUR LES ACCESSOIRESÿ:

Lorsqu'un K-25m est connecté, vous pouvez maintenir le bouton **SPLIT** enfoncé et appuyer sur une touche pour définir le point de partage.

SAUVEGARDE D'UN SON

Tous les réglages que vous avez modifiés pour une couleur de tonalité sont perdus si vous sélectionnez un patch différent ou mettez l'appareil hors tension après l'édition. Pour cette raison, veillez à enregistrer vos paramètres importants.

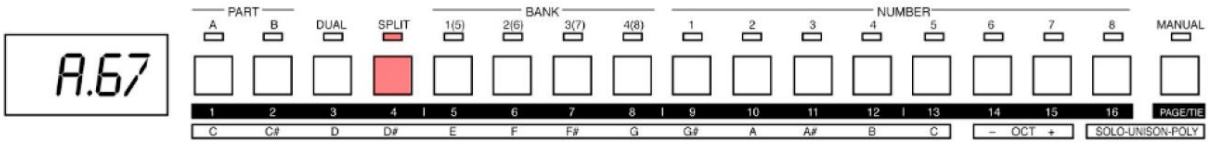

Un point s'affiche à l'écran une fois que vous avez modifié une tonalité.

1. Appuyez sur les touches **BANK** [1 (5)] – [4 (8)] pour sélectionner le groupe et la banque dans lesquels vous souhaitez sauvegarder les données.

2. Appuyez longuement sur l'un des boutons NUMBER [1]–[8] pour sélectionner le numéro de patch sur lequel vous souhaitez sauvegarder. L'affichage clignote plusieurs fois. Le son est sauvegardé dans le numéro de patch que vous avez sélectionné.

Machine Translated by Google

SECTION PERFORMANCES
REMARQUES

UTILISATION DES BOUTONS COMME CLAVIER

Vous pouvez jouer sur les touches [1]–[13] comme sur un clavier.

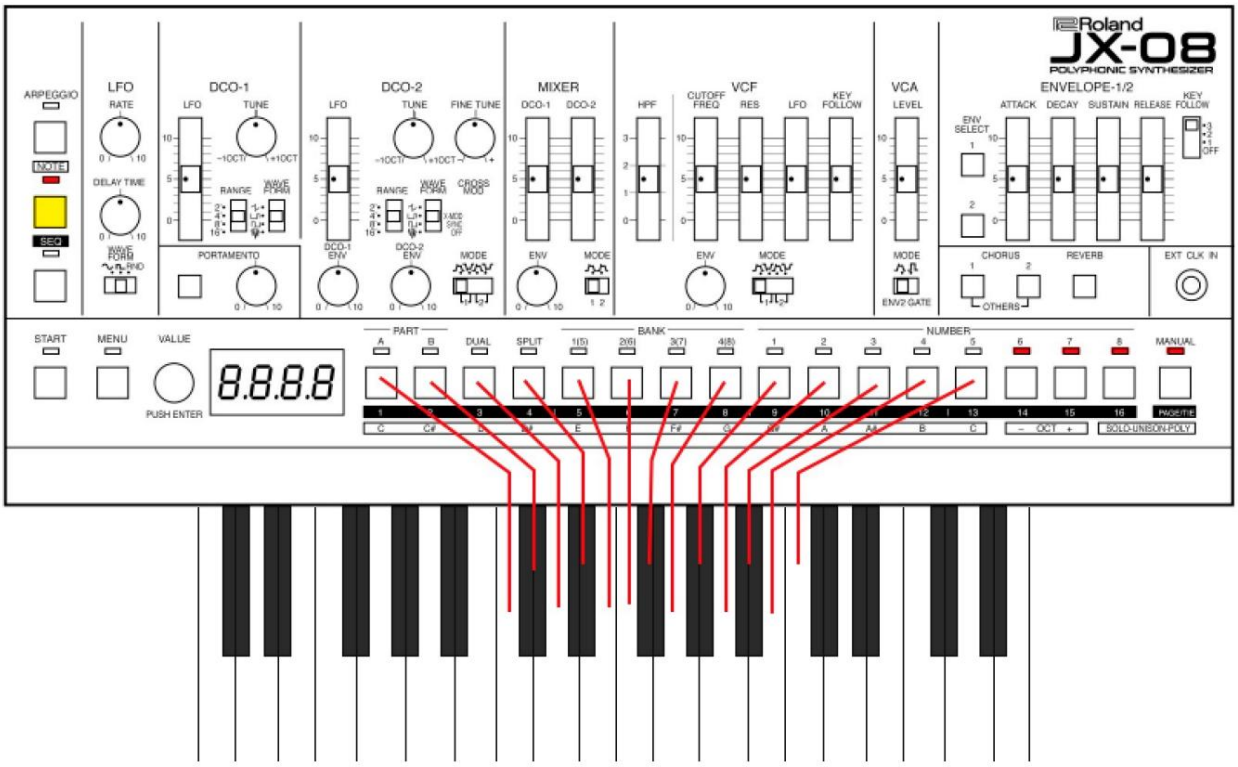

Appuyez sur le bouton **REMARQUE .**

Les touches [1]–[13] s'allument.

Nous pouvons maintenant utiliser les boutons [1]–[13] comme s'il s'agissait de touches sur un clavier.

OCTAVE + -

Utilisez la touche [14] ou [15] (les touches OCT [-] et [+]) pour changer la plage tonale du clavier en octaves.

SOLO

Appuyez sur le bouton [16] pour passer en mode solo (bouton **SOLO)** et sur le bouton **PAGE/TIE** pour passer en mode poly **(POLY** bouton).

Vous pouvez également passer en mode unisson en appuyant sur la **touche PAGE/ TIE** tout en maintenant enfoncé le bouton [16] **(SOLO** + **POLY).**

Lorsque vous maintenez la touche **NOTE** enfoncée et appuyez sur la touche [16] ou la touche **PAGE/TIE ,** vous pouvez passer en mode solo, en mode poly ou en mode unisson, quel que soit le mode sur lequel le [1]– [16] boutons sont en place.

Machine Translated by Google

SECTION PERFORMANCES
MODES SONORE

Voici comment régler la façon dont le générateur de sons du JX-08
joue.

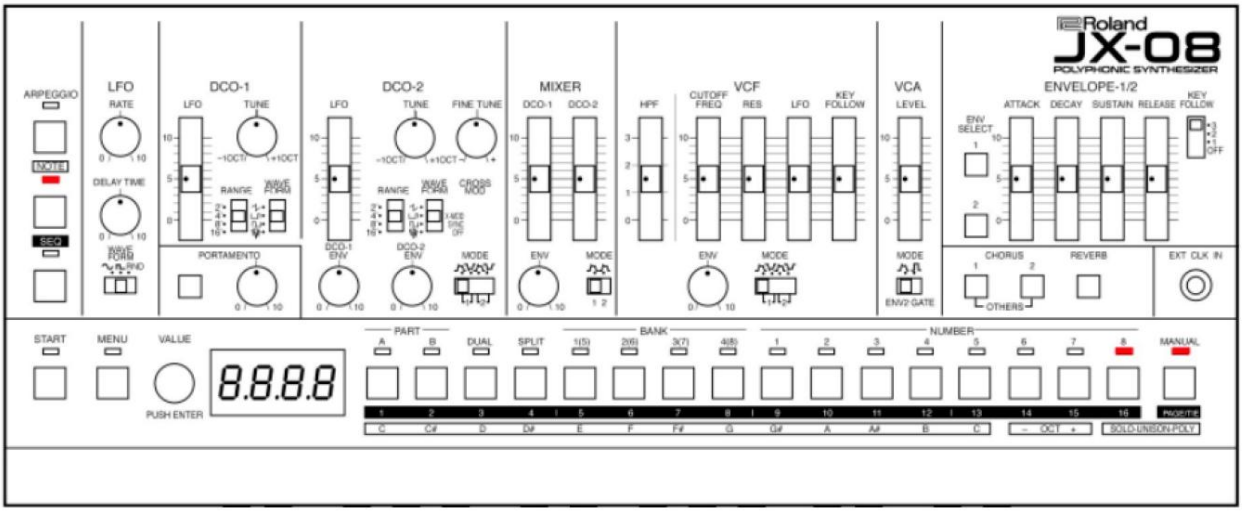

Appuyez sur le bouton **NOTE** pour allumer le voyant.

Appuyez sur la touche **[16]** ou la touche **PAGE/TIE .**
Cela sélectionne le mode sonore

MODE SOLO

Appuyez sur **[16]**

Joue des tonalités simples.

L'indicateur SOLO s'allume.

MODE POLY

Appuyez sur **PAGE/LIEN**

Joue plusieurs tons (polyphonique).

L'indicateur POLY s'allume.

MODE UNISON

Maintenez **[16]** et appuyez sur **PAGE/TIE**

Joue à l'unisson.

Les témoins SOLO et POLY s'allument.

MODE SOLO À L'UNISON

En mode unisson, maintenez **[16]** et appuyez sur **PAGE/TIE**

Joue des sons simples à l'unisson.
Les témoins SOLO et POLY clignotent.

TOURNER

Maintenez **NOTE** et appuyez sur **[16]** ou **PAGE/TIE**

Basculez entre le mode solo, le mode poly, le mode unisson ou le mode solo à l'unisson, quel que soit le mode dans lequel se trouvent les boutons [1]–[16].

Machine Translated by Google

SECTION PERFORMANCES
ARPEGGIATEUR

La fonction d'arpège est utilisée pour faire résonner séparément les notes des accords que vous jouez (les « accords » signifiant toute pile de deux hauteurs différentes ou plus).

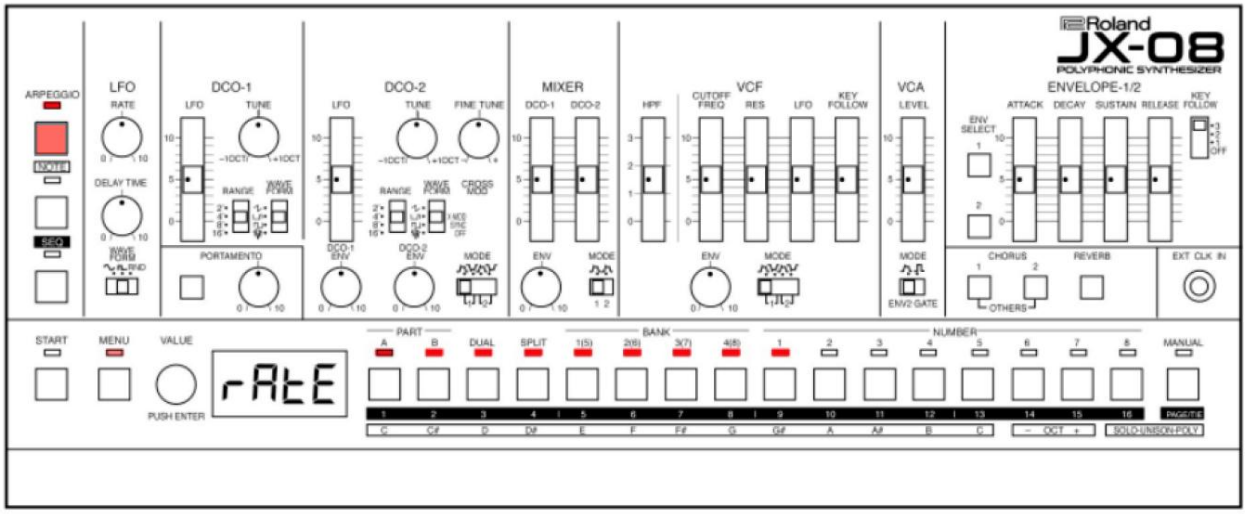

REMARQUES:

Au moment de la rédaction de ce manuel (System Program Ver. 1.02), il y a de sérieux oublis dans le code ZenCore pour l'arpégiateur du JX-08.

• L'arpégiateur ne joue pas les notes MIDI entrantes sur les canaux MIDI individuels. Seul le canal MIDI SYSTEM est capable d'appliquer l'arpégiateur aux notes MIDI entrantes (voir la section MIDI pour plus d'informations sur la façon de procéder).

• En mode SPLIT, l'arpégiateur ne détecte pas correctement la séparation du clavier et les notes sont supprimées pour s'adapter à toutes les notes jouées (parties A et B combinées) sur le clavier. Les résultats sont inattendus et imprévisibles.

Bien qu'il soit possible d'engager l'arpégiateur sur une seule partie (A ou B), le "vol de note" entre les parties, malgré la polyphonie nettement améliorée par rapport aux boutiques précédentes, rend cette fonctionnalité inutile en mode SPLIT.

Cela dit, ce n'est pas vrai en mode DUAL. En mode DUAL, la partie A, la partie B ou les deux peuvent être arpégées et le comportement est comme prévu sans "vol de note".

Activez l'arpège pour arpéger ce que vous jouez, en utilisant différents motifs.

1. Appuyez sur **ARPEGGIO** pour allumer le témoin.
2. Jouez un accord.

Nous pouvons également utiliser les boutons de pas du JX-08 comme clavier.

CONFIGURATION DE L'ARPEGGIO

Voici comment configurer l'arpège.

1. Appuyez longuement sur le bouton **ARPEGGIO .**
Le menu des réglages **ARPEGGIO** apparaît.

2. Utilisez le bouton **VALUE** pour sélectionner l'élément et appuyez sur le bouton **VALUE .**
L'écran de réglage des paramètres apparaît.

3. Tournez le bouton **VALUE** pour régler la valeur.

4. Pour quitter les paramètres, appuyez sur le bouton **MENU .**

Machine Translated by Google

PARAMETRES DE L'ARPEGIATEUR

[1] **ÉVALUER**

4, 8, 8t, 16, 16t, 32

Définit la longueur d'une note pour chaque pas joué par l'arpège.

[2] **MODE**

Définit l'ordre des notes jouées.

Haut Haut

Les notes sont jouées de la touche la plus basse que vous avez jouée à la plus haute.

Bas bas

Les notes sont jouées de la touche la plus haute que vous avez jouée à la plus basse.

HAUT BAS - Updn

Les notes sont jouées de la touche la plus basse que vous avez jouée à la plus haute, puis redescendez jusqu'à la plus basse.

RND - rnd

Les notes sont jouées dans un ordre aléatoire.

NOTE COMMANDE - **n.odr**

Les notes sont jouées dans l'ordre dans lequel vous les jouez.

[3] **ALÉATOIRE - shfl**

-100 – 100 (%)

Définit la synchronisation du rythme optimiste.

[4] **RÉSOLUTION - résolution**

Cela définit la valeur de note sur laquelle le shuffle est basé.

réso 16e **réso**	Double croche
8e	Huitième note

[5] **OCTAVE - octobre**

-3 – 3

Définit la plage en octaves sur laquelle l'arpège joue. La valeur "+" augmente d'une octave. La valeur "-" diminue d'une octave.

[6] **TRANSPOSER - trnS**

-36 – 36

Transpose les notes arpégées par demi-tons.

[sept] **DURÉE - durée**

0–100 (%)

Règle la longueur de chaque note jouée par l'arpégiateur. Des valeurs plus grandes allongent la valeur de la note (tenuto), des valeurs plus petites raccourcissent la valeur de la note (staccato).

[8] **VITESSE - vElo**

RÉEL, 1 – 127

Règle la vélocité des notes jouées par l'arpégiateur.

RÉEL

Les notes arpégées jouent à la vélocité jouée

1 - 127

Réglez la vélocité fixe des notes arpégées.

[9] **TENIR - Tenir**

Éteint allumé

Réglé sur "On", l'arpégiateur maintiendra les notes jouées.

NOTE : Maintenir le bouton NOTE et appuyer sur ARP active et désactive HOLD.

REMARQUES:

ARPEGGIATEUR AVEC MIDI EXTERNE

À première vue, il peut sembler que l'arpégiateur ne fonctionne pas du tout lors de l'utilisation de notes MIDI externes. Par défaut, la partie A fonctionne sur MIDI CH 2 et la partie B fonctionne sur MIDI CH 3. Régler le clavier externe sur CH 2 nous permet de jouer la partie A et CH 3 nous permet de jouer librement la partie B. Cependant, l'arpégiateur ne traite pas l'un ou l'autre de ces canaux MIDI.

Nous devons accéder aux principales fonctionnalités du JX-08 en utilisant le canal MIDI principal de l'instrument - CH 1 par défaut. En utilisant le canal 1, nous pouvons basculer entre les parties A et B en utilisant SPLIT plus, ou en mode DUAL et contrôler les deux parties du JX -08 en utilisant l'arpégiateur pour l'une ou l'autre des parties, ou les deux parties librement.

ERREURS D'ARPEGIATEUR

Les tentatives d'utilisation de l'arpégiateur dans n'importe quel mode révéleront un oubli dans le firmware du JX-08 (v1.02) où jouer en mode SPLIT où l'une des parties (A ou B) est en train d'arpégier, tente de jouer des notes avec le autre partie (non arpégiée ou autre) TOUTES LES NOTES seront incluses dans le motif de la partie arpégée, ce qui entraînera des chutes de note et des résultats inattendus.

Au moment d'écrire ces lignes, il n'y a pas de mise à jour ou de solution de contournement pour ce défaut dans le micrologiciel.

Machine Translated by Google

SECTION PERFORMANCES

SÉQUENCEUR

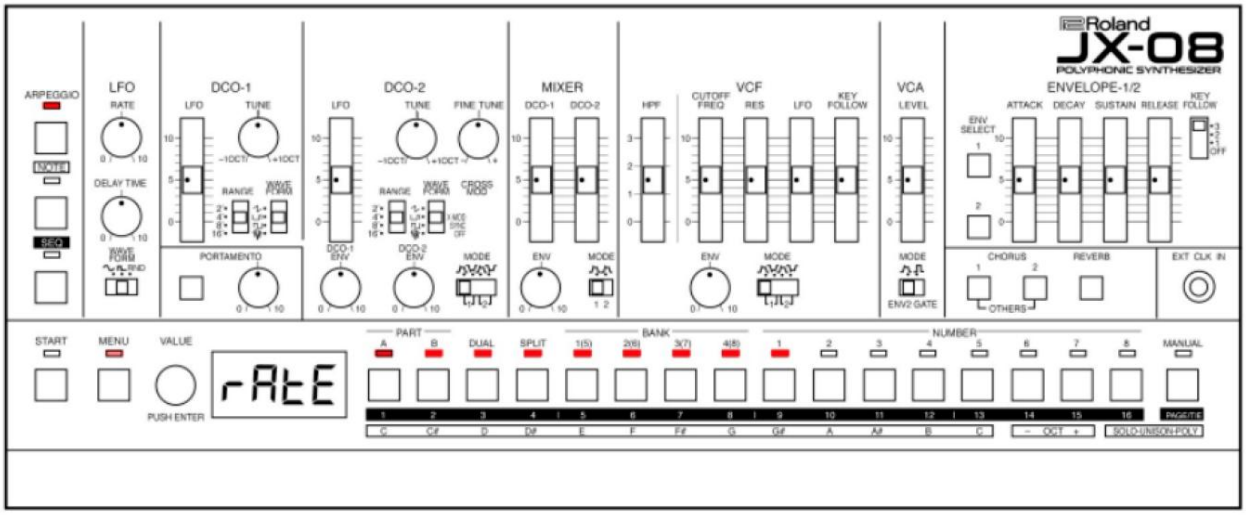

UTILISATION DU SÉQUENCEUR

Le séquenceur nous permet d'entrer des notes dans un motif.
Les motifs peuvent être mis en boucle et étendus de 16 à 64 pas par motif.

Chaque motif permet deux pistes par motif (partie A et B), plus des mouvements enregistrés à partir des boutons et des faders.

Chaque séquence est enregistrée dans une section appelée « modèle ».
Les modèles sont appelés en saisissant leurs emplacements enregistrés.

Les motifs sont organisés par groupe (A, B), banque (1 – 8) et numéro (1 – 8), ce qui vous permet d'enregistrer un total de 128 motifs.

SÉLECTION D'UN MOTIF

1. Maintenez le bouton **START** enfoncé et appuyez sur **le** touches [1 (5)] – [4 (8)].
Ceci sélectionne la banque.

Vous pouvez sélectionner le groupe (A/B) en maintenant la touche **START** enfoncée et en appuyant plusieurs fois sur les touches **BANK** [1 (5)] – [4 (8)].

2. Maintenez enfoncé le bouton **START** et appuyez sur les boutons NUMBER [1] – [8].
Cela sélectionne le motif.

Vous pouvez également tourner le bouton **VALUE** tout en maintenant enfoncé le bouton **SHIFT** pour sélectionner la banque et le motif.

Lorsque vous appuyez sur le bouton **MENU** tout en maintenant enfoncé le bouton **START ,** le bouton **START** reste enfoncé. Dans ce cas, vous pouvez toujours sélectionner banques et motifs même si vous retirez votre doigt du bouton **START .**
Pour restaurer le bouton à la normale, appuyez sur le bouton **MENU .**

MOTIFS DE JEU

Voici comment reproduire un motif que vous avez sélectionné.

1. Sélectionnez le motif à reproduire (Sélection d'un motif).
2. Appuyez sur le bouton **START** pour allumer le voyant.

Cela reproduit le motif.

En maintenant enfoncé le bouton **START** et en appuyant sur le bouton PART [A] ou [B], vous pouvez couper la lecture de la partie respective.
Les témoins clignotent pour les parties assourdies.

RÉGLAGES DE TEMPS

Définit le tempo du motif.

1. Appuyez sur le bouton **SEQ** pour allumer le voyant.
L'appareil passe en mode séquenceur. Le tempo actuel s'affiche à l'écran.

2. Tournez le bouton **VALUE** pour régler le tempo.

Vous pouvez basculer entre les affichages de tempo et de patch à chaque pression sur le bouton **VALUE .**

Machine Translated by Google

CRÉATION D'UN MOTIF

Entrez des notes dans le séquenceur pour créer un motif.

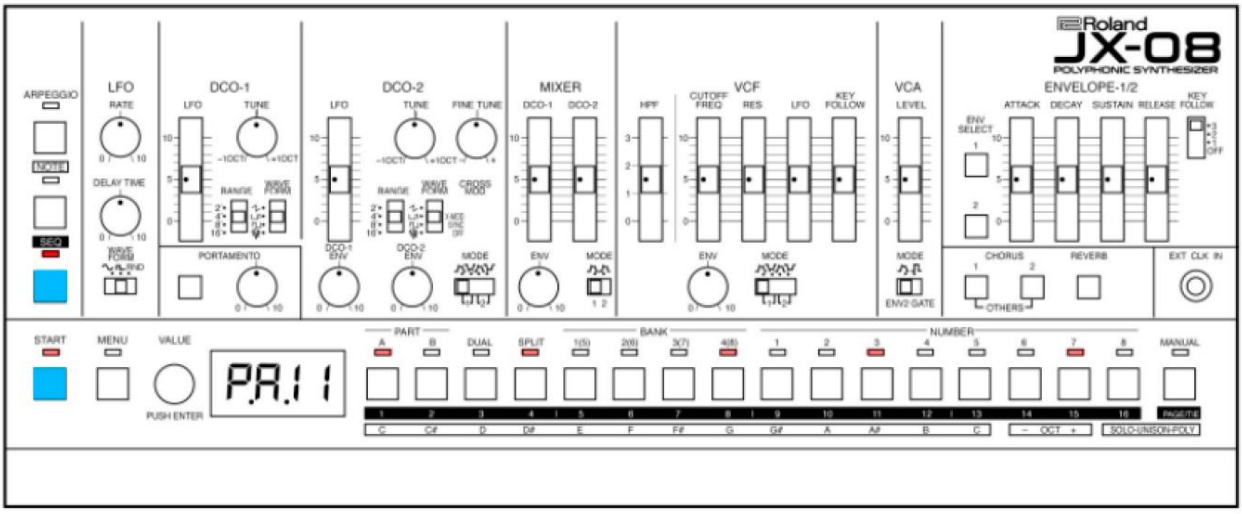

1. Sélectionnez le motif à enregistrer (Sélection d'un motif).
Appuyez sur le bouton **SEQ** pour allumer le voyant.

2. L'appareil passe en mode séquenceur (STEP SEQ). Le tempo actuel s'affiche à l'écran.

3. Pour sélectionner le pas à enregistrer, maintenez enfoncé le bouton [1]–[16] souhaité et appuyez sur le bouton **NOTE .**

4. Appuyez sur les touches [1]–[13] pour saisir les notes.

SAISIR DES NOTES AVEC LE K-25M

Utilisez le K-25m pour entrer directement des notes dans les pas à enregistrer.

1. Sélectionnez le motif à enregistrer.
2. Appuyez sur le bouton **SEQ** pour allumer le voyant.
L'appareil passe en mode séquenceur (STEP SEQ). Le tempo actuel s'affiche à l'écran.
3. Saisissez les notes à l'aide du clavier tout en maintenant enfoncés les boutons [1]–[16] correspondant aux pas à enregistrer.

EN UTILISANT PLUS DE 16 ÉTAPES

Vous pouvez basculer entre les numéros de pas attribués aux touches [1]–[16]. Lorsque vous souhaitez saisir une note dont la longueur s'étend jusqu'au pas 17 et ensuite dans le motif, changez de page, puis saisissez la note.

1. Sélectionnez le motif à enregistrer.
2. Appuyez sur le bouton **SEQ** pour allumer le voyant.
3. Appuyez sur le bouton **PAGE/TIE** pour allumer le voyant.

Les numéros de pas des touches [1]–[16] sont remplacés par les numéros de pas de la page suivante. La page change chaque fois que vous appuyez sur la touche **PAGE/TIE .**

PAGE 1 : Étapes 1 à 16
PAGE 2 : Étapes 17 à 32
PAGE 3 : Étapes 33 à 48
PAGE 4 : Étapes 49 à 64

Vous pouvez changer de page jusqu'au nombre de pas que vous avez défini comme longueur de motif.

4. Pour sélectionner le pas à enregistrer, maintenez enfoncé le bouton [1]–[16] souhaité et appuyez sur le bouton **NOTE .**

5. Appuyez sur les touches [1]–[13] pour saisir les notes.

SÉLECTION DE LA PIÈCE

Le séquenceur a deux parties (PART A et PART B), sur lesquelles vous pouvez enregistrer individuellement une séquence. Ici, nous sélectionnons la partie pour l'enregistrement des notes.

1. Appuyez sur le bouton **SEQ** pour désactiver le mode séquenceur.
2. Appuyez sur la touche PART [A] ou [B] pour sélectionner la partie à enregistrer.

En maintenant enfoncé le bouton **NOTE** et en appuyant sur le bouton PART [A] ou [B], l'appareil passe à cette partie, quel que soit le mode actuel.

Machine Translated by Google

BILLETS LIÉS

Cela montre comment relier deux notes avec un lien afin de les étendre au-delà d'un seul pas.

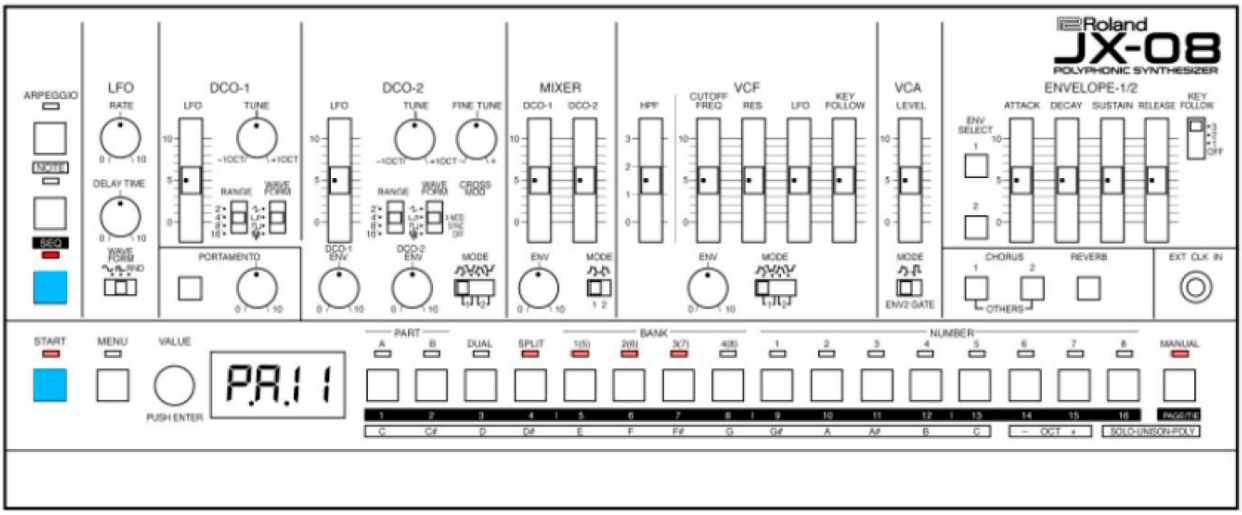

1. Sélectionnez le motif à enregistrer.
2. Appuyez sur le bouton **SEQ** pour allumer le voyant.
L'appareil passe en mode séquenceur (STEP SEQ). Le tempo actuel s'affiche à l'écran.
3. Maintenez les touches [1] – [16] enfoncées et appuyez sur la touche **PAGE/TIE** pour sélectionner le pas où vous souhaitez saisir un lien.

La note reliée par le lien est entrée dans l'étape suivante.

Lorsque vous appuyez plusieurs fois sur la touche **PAGE/TIE** tout en maintenant une touche de pas enfoncée, un lien est entré de manière répétée dans les pas suivant le pas suivant.
Lorsque vous appuyez sur les touches [1] – [16] où des notes ont déjà été saisies (ce qui éteint le voyant), ces notes sont supprimées.

ENTRÉE D'ÉTAPE

Vous pouvez entrer des notes tout en avançant par étapes.

1. Sélectionnez le motif à enregistrer.
2. Appuyez sur le bouton **SEQ** pour allumer le voyant.
L'appareil passe en mode séquenceur (STEP SEQ). Le tempo actuel s'affiche à l'écran.
3. Maintenez les touches [1] – [16] enfoncées et appuyez sur la touche **START** pour sélectionner le premier pas à enregistrer.
4. Appuyez sur le bouton **NOTE** pour allumer le voyant.
5. Appuyez sur les touches [1] – [13] pour saisir les notes.

Une fois que vous avez saisi une note, la séquence passe automatiquement au pas suivant. Répétez cette opération pour chaque étape.
Le mode d'entrée se termine une fois que vous avez entré la note pour le dernier pas.

ENREGISTREMENT EN TEMPS RÉEL

Vous pouvez enregistrer les notes et les durées de note que vous jouez sur le clavier, telles que vous les avez jouées.

1. Sélectionnez le motif à enregistrer (Sélection d'un motif).
2. Appuyez sur le bouton **SEQ** pour allumer le voyant.
L'appareil passe en mode séquenceur (STEP SEQ). Le tempo actuel s'affiche à l'écran.
3. Maintenez enfoncé le bouton **NOTE** et appuyez sur le bouton **START** bouton.
L'affichage indique "REC". L'appareil commence à enregistrer ce que vous jouez.
4. Appuyez sur le bouton **NOTE** pour allumer le voyant.
5. Appuyez sur les touches [1] – [13] pour saisir les notes.
Le mouvement des boutons et des curseurs (MOTION) peut également être enregistré dans le motif.
6. Pour quitter l'enregistrement, appuyez sur le bouton **MENU .**

ENTRÉE DE NOTES PAR ÉTAPES À L'AIDE DU K-25M

Vous pouvez saisir des notes à l'aide du clavier du K-25m au lieu de suivre les étapes 4 et 5.

Machine Translated by Google

VITESSE/GATE

Voici comment régler le volume ou la force des notes (à partir de la gamme sur les touches) que vous jouez, ainsi que la longueur de chaque note.

1. Sélectionnez le motif à modifier.
2. Appuyez sur le bouton **SEQ .**

Le mode Sequencer s'active et le tempo actuel s'affiche.

3. Maintenez les boutons [1] – [16] enfoncés et appuyez sur le bouton **VALUE** pour sélectionner le pas à modifier.

Le numéro de l'étape à modifier s'affiche.

4. Appuyez sur le bouton **VALUE .**

La vitesse actuelle est affichée.

U. 1 Vitesse 1

U.127 Vitesse 127

5. Tournez le bouton **VALUE** pour régler la vélocité et appuyez sur le bouton **VALUE .**

Le temps de porte actuel est affiché.

G.0 Temps de porte 0

G.100 Temps de porte 100

G. te cravate

6. Tournez le bouton **VALUE** pour régler le temps de gate et appuyez sur le bouton **VALUE .**

L'affichage revient au numéro de pas à éditer.

L'affichage se répète consécutivement à chaque pression sur le bouton **VALUE .**

7. Pour quitter les paramètres, appuyez sur le bouton **MENU .**

L'affichage revient au tempo actuel.

ENREGISTRER UN MOTIF

Tous les réglages que vous avez modifiés pour un motif sont perdus si vous sélectionnez un autre motif ou mettez l'appareil hors tension après l'édition. Pour cette raison, veillez à enregistrer vos paramètres importants.

Lorsque vous avez modifié un motif et que vous appuyez longuement sur le bouton **START ,** un point s'affiche à côté du numéro de motif à l'écran.

1. Appuyez sur les boutons BANK [1 (5)] – [4 (8)] tout en maintenant enfoncé le bouton **START** pour sélectionner le groupe et la banque dans lesquels vous souhaitez sauvegarder les données.

2. Appuyez longuement sur les boutons NUMBER [1]–[8] tout en maintenant enfoncé le bouton **START** pour sélectionner le numéro de motif de destination de sauvegarde.

L'affichage clignote plusieurs fois. Le motif est enregistré sous le numéro de motif que vous avez sélectionné.

Machine Translated by Google

RÉGLAGES DU SÉQUENCEUR

Avec ces paramètres, vous pouvez définir le fonctionnement du séquenceur et accéder à des fonctions utiles (utilitaires) pour l'entrée.

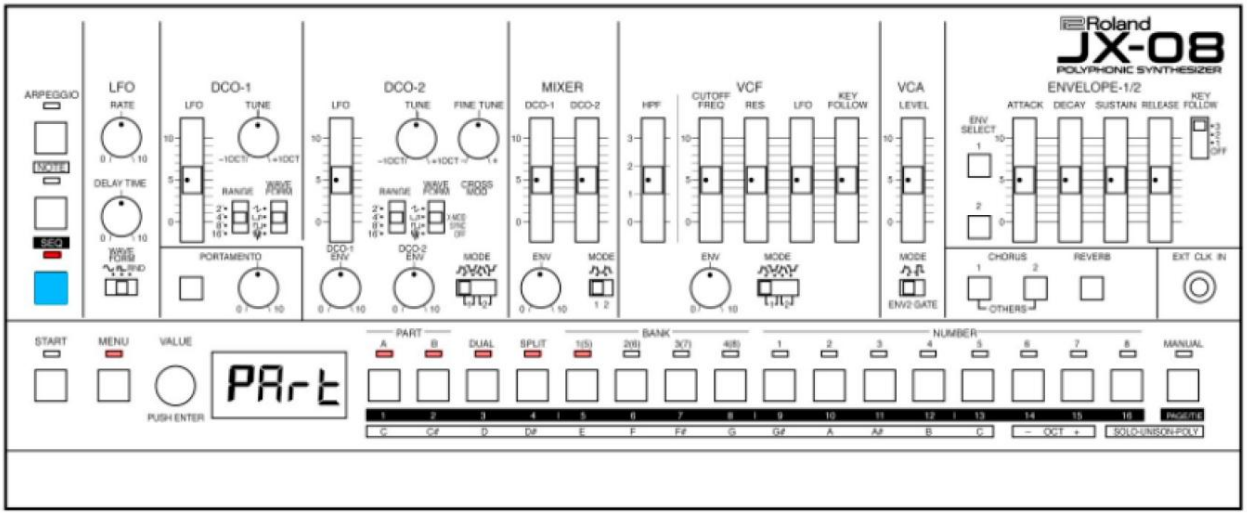

1. En mode séquenceur, appuyez sur le bouton **MENU .**
Le menu du séquenceur apparaît.

2. Utilisez le bouton **VALUE** pour sélectionner l'élément et appuyez sur le bouton **VALUE .** Le réglage de l'élément que vous avez sélectionné s'affiche.

3. Tournez le bouton **VALUE** pour régler la valeur et appuyez sur le bouton **VALUE .** Cela confirme la valeur que vous avez définie.

4. Pour quitter les paramètres, appuyez sur le bouton **MENU .**

[1] **SHFL** -90–90
Définit le timing auquel les temps forts sont joués.

[2] **SCAL** 8, 16, 32, 4t, 8t, 16t Spécifie
la longueur d'une note pour chaque pas.

[3] **S.LEn** 1–64
Règle la longueur du motif.

[4] **DIRECTION** _
Spécifie comment le séquenceur joue.

FµD AVANT
Ordre des billets à terme
REV ARRIÈRE
Inverser l'ordre des notes
PENDULE F_R
Lecture avant et arrière
InV INVERSE
Ordre des notes pair/impair inversé
au **hasard**
Lecture en ordre aléatoire

CLAVIER **Ktrg**
Lecture déclenchée depuis le clavier

[5] **CC** OFF, ON ON - Envoie
des messages de changement de commande.
OFF - Aucun message de changement de commande n'est envoyé.

[6] **duPL** DUPLIQUER
Duplique le motif et l'ajoute.

[sept] au **hasard**
Génère des données de performances aléatoires.

[8] **Annuler** ANNULER
Rétablit les modifications à l'état précédent.

[9] **refaire** refaire
Re applique les modifications annulées.

[dix] **COPIER** COPIER
Copie les données de performances.

[11] **PSTE** PÂTE
Colle les données de performance que vous avez copiées.

[12] **C.CLr** CC CLEAR
Supprime les messages de changement de commande.

[13] **n.CLr** REMARQUE EFFACER
Supprime les messages de note d'un motif.

[14] **A.CLr** TOUT EFFACER
Supprime toutes les données d'un motif.

Machine Translated by Google

Machine Translated by Google

5 UTILITAIRE

CONFIGURATION DES RÉGLAGES DE CET APPAREIL

Cela vous montre comment configurer les paramètres qui s'appliquent à l'ensemble de l'unité, tels que les paramètres partiels, les paramètres système, etc.

Si le bouton **SEQ** est allumé, appuyez sur le bouton **SEQ** pour l'éteindre.

1. Appuyez sur le bouton **MENU .**

La touche **MENU** s'allume.

2. Utilisez le bouton **VALUE** pour sélectionner l'élément et appuyez sur le bouton **VALUE .**

L'écran de réglage des paramètres apparaît.

3. Tournez le bouton **VALUE** pour régler la valeur et appuyez sur le bouton **VALUE** ou appuyez sur le bouton de pas [1] - [5].

4. Pour quitter les paramètres, appuyez sur le bouton **MENU .**

[1] **Partie**

Configure les paramètres de la partie sélectionnée.

[2] **CLÉ**

Configure les paramètres du clavier.

[3] **NiDi**

Configure les paramètres liés au MIDI.

[4] **SYS**

Configure les paramètres système.

[5] **UTIL**

Sélectionnez cette option pour utiliser les utilitaires.

RÉGLAGES DES PIÈCES

Ces paramètres configurent les réglages généraux des pièces.

[1] **UdL** 0–127

Règle le volume de la partie.

[2] **Poêle** L 64–r 63

Définit la position panoramique pour chaque partie.

[3] **F.type** 1, 2, 3

Définit les caractéristiques de changement, modélisées d'après un synthétiseur analogique LPF.

[4] **Cndi** 0–100

Ajoute un effet détérioré au son.

[5] **EHP** Éteint allumé

Lorsque cette option est activée, le montant du changement effectué par le LFO RATE, VCO CUTOFF FREQ, VCF RES et VCF ENV est étendu (augmenté) au-delà de celui du modèle d'origine.

[6] **P.UEL** 0–3

Ajuste de combien l'effet modifie l'enveloppe de hauteur en fonction de la vélocité.

[sept] **A.UEL** 0–3

Ajuste de combien l'effet modifie l'enveloppe VCA en fonction de la vélocité.

[8] **CARBURANT** 0–3

Ajuste de combien l'effet modifie l'enveloppe VCF en fonction de la vélocité.

[9] **N.UEL** 0–3

Ajuste de combien l'effet modifie l'enveloppe MIXER en fonction de la vélocité.

[dix] **bEnd** 2, 3, 4, 7 (demi-tons)

Définit la plage de hauteur variable pour le pitch bend.

[11] **N.Lfo** -63–63

Règle la profondeur de l'effet de modulation.

[12] **P.crU**

Ceci définit la courbe utilisée par l'effet de portamento pour changer la hauteur.

ouG La même courbe de variation utilisée sur le modèle d'origine est appliquée.

LinE Une courbe de variation linéaire est appliquée.

E.1 Une courbe non linéaire (pente graduelle) de variation est appliquée.

E.2 Une courbe non linéaire (pente raide) de variation est appliquée.

[13] **AF.LF** -63–63

Ajuste le degré de modification du LFO par l'aftertouch.

[14] **AF.Fq** -63–63

Ajuste le degré de modification du filtre passe-bas (LPF) par l'aftertouch.

[15] **AF.LU** -63–63

Ajuste le degré de modification de la tonalité par l'aftertouch.

Machine Translated by Google

PARAMÈTRES DU CLAVIER

[1] **T.POS** -5–6

Transpose la plage de hauteur du clavier par demi-tons.

[2] **UELO**

Ceci configure la fonction qui détecte la vélocité du clavier.

RÉEL

La valeur de vélocité change en fonction de la force ou de la douceur avec laquelle les touches sont jouées.

1–127

Définit la vélocité à une valeur fixe.

[3] **U.CRU**

Spécifie le toucher du clavier.

LUMIÈRE

Configure le clavier pour qu'il réponde avec une touche plus légère.

Nid

Configure le clavier pour qu'il réponde avec une touche standard.

HEUY

Règle le clavier pour qu'il réponde avec un toucher plus lourd.

[4] **SPLt** C—G9

Lorsque la fonction de partage est activée, cela définit la position du partage (le point de partage) sur le clavier.

Toutes les notes du clavier situées au niveau ou en dessous du point de partage jouent la PARTIE A, et toutes les notes au-dessus du point de partage jouent la PARTIE B.

Lorsqu'un K-25m est connecté, vous pouvez maintenir le bouton **SPLIT** enfoncé et appuyer sur une touche pour définir le point de partage.

Vous pouvez également appuyer sur un bouton d'étape pour sélectionner les éléments de paramètre.

Les **paramètres T.POS, UELO** et **U.CRU** sont disponibles lorsqu'un K-25m est utilisé.

RÉGLAGES MIDI

Voici comment effectuer les réglages liés au MIDI.

[1] **CANAUX** 1–16, OFF

Définit le canal de transmission/réception MIDI pour le système.

C'est essentiellement le SYSTEM CHANNEL où nous envoyons et recevons des changements de programme, et avons accès à l'arpégiateur, déclenchant des séquences à partir du clavier et des fonctions de mode pour le JX-08.

REMARQUE:

L'arpégiateur ne répondra pas aux messages midi CHA ou CHB. Afin d'utiliser l'arpégiateur avec le JX-08 pour la lecture à distance à partir d'un clavier ou d'un séquenceur externe, nous DEVONS utiliser le canal MIDI système et fonctionner en mode WHOLE, SPLIT ou DUAL afin d'utiliser l'arpégiateur à distance.

[2] **CHA** 1–16

Règle le canal de transmission/réception MIDI pour la PARTIE A.

L'utilisation de CH A traitera PART A comme son propre module de tonalité, et toutes les fonctions PART sont accessibles via ce canal MIDI. Pour les fonctions supplémentaires (arpégiateur, etc.), nous devrons utiliser le canal System MIDI.

[3] **CH.B** 1–16

Définit le canal de transmission/réception MIDI pour la PARTIE B.

L'utilisation de CH B traitera PART B comme son propre module de tonalité, et toutes les fonctions PART sont accessibles via ce canal MIDI. Pour les fonctions supplémentaires (arpégiateur, etc.), nous devrons utiliser le canal System MIDI.

[4] **R.KEY**

Cela indique au JX-08 où rechercher et écouter lors de l'utilisation d'un clavier MIDI externe ou d'un séquenceur.

À L'ARRÊT

Sélectionnez cette option lorsqu'un clavier MIDI n'est pas connecté.

NiDi

Sélectionnez ceci lors de la connexion au connecteur MIDI.

USB

Sélectionnez ceci lors de la connexion au connecteur USB.

[5] **SynC**

Ceci spécifie le signal de synchronisation suivi par le séquenceur de cet appareil.

Avto Détecte automatiquement le signal entré dans la prise.

Machine Translated by Google

InT L'unité fonctionne selon son horloge interne.
Sélectionnez ceci lorsque vous utilisez cet appareil seul.

NiDi L'unité fonctionne selon le

entrée du signal de synchronisation du connecteur MIDI.

USB L'unité fonctionne en fonction du signal de synchronisation reçu du port USB.

[6] **Syn.O** Ceci règle la prise utilisée pour émettre le signal de synchronisation.

À L'ARRÊT Aucun signal de synchronisation n'est émis.

NiDi Un signal de synchronisation est émis par le connecteur MIDI.

USB Un signal de synchronisation est émis par le port USB.

TOUT Un signal de synchronisation est émis à la fois par le connecteur MIDI et le port USB.

[sept] **Thrv** OFF, On

S'il est activé, les messages MIDI reçus par le connecteur MIDI IN sont retransmis tels quels par le connecteur MIDI OUT.

LES PARAMÈTRES DU SYSTÈME

Configure les paramètres système.

[1] **En.LU** 0–127

Règle le niveau d'entrée de la prise MIX IN.

[2] **A.Off** OFF, 30, 240 (minutes)

Spécifie si l'appareil s'éteindra automatiquement après un certain temps.

Si vous ne voulez pas que l'appareil s'éteigne automatiquement, choisissez le réglage « OFF ».

Le réglage est désactivé (l'alimentation ne s'éteint pas automatiquement) lorsque l'appareil est connecté via USB.

[3] syntoniser **415,3** – 466,2 (Hz)

Ajuste l'accord général.

La valeur affichée est la fréquence de la touche A4 (la médian sur un clavier de piano).

Vous pouvez également appuyer sur un bouton d'étape pour sélectionner les éléments de paramètre.

UTILISATION DES UTILITAIRES

Les utilitaires de cet appareil offrent des fonctionnalités utiles lors de l'édition.

[1] **P.CLr** Initialise le motif sélectionné.

[2] **T.CLr**

Initialise la tonalité sélectionnée.

[3] **T.rnd**

Remplace la tonalité actuellement sélectionnée par une tonalité aléatoire.

Vous pouvez également appuyer sur un bouton d'étape pour sélectionner les éléments de paramètre.

RESTAURATION DES RÉGLAGES D'USINE

Rétablit le JX-08 à ses paramètres d'usine par défaut.

1. Tout en maintenant enfoncé le bouton PART [B], mettez l'appareil sous tension. Le bouton **PAGE/TIE** clignote. Pour annuler la réinitialisation d'usine, coupez l'alimentation.

2. Appuyez sur le bouton **PAGE/LIEN .**

L'initialisation commence. Une fois que le JX-08 est restauré aux paramètres d'usine par défaut, **« donE »** apparaît à l'écran.

3. Éteignez puis rallumez le JX-08.

Machine Translated by Google

PRIORITÉ À LA BATTERIE

Ce mode vous permet de faire fonctionner le JX-08 sur batterie, même lorsqu'il est connecté à un autre appareil via USB.

Dans ce mode, cet appareil n'utilise pas (ou ne commute pas sur) l'alimentation par bus USB, même lorsque vous connectez l'appareil à un autre port USB. Cela vous permet d'utiliser cet appareil sur batterie lorsque le port USB est connecté à un appareil qui ne peut pas l'alimenter. Sauvegarde des données

Vous pouvez enregistrer (sauvegarder) les sonorités, motifs et réglages système stockés sur le JX-08 sur votre ordinateur.
Ces données de sauvegarde peuvent ensuite être restaurées sur le JX-08 à une date ultérieure.

1. Connectez votre ordinateur au JX-08 avec un câble USB.

Tout en maintenant enfoncé le bouton **MENU ,** allumez
Puissance.

2. Le JX-08 fonctionne en mode de stockage de masse USB. Le JX-08 est reconnu par votre ordinateur comme un périphérique de stockage externe. Il faut environ 20 secondes pour que la connexion soit reconnue.

3. Ouvrez le « JX-08 » sur votre ordinateur.
Le dossier « BACKUP » s'affiche dans le JX-08.

4. Ouvrez le dossier « BACKUP ».
Le fichier de sauvegarde apparaît.

5. Copiez (glissez-déposez) le fichier de sauvegarde sur votre ordinateur.

6 . Déconnectez le JX-08 de votre ordinateur.

Si vous utilisez Windows, cliquez sur l'icône Retirer le périphérique en toute sécurité dans la barre des tâches (), puis cliquez sur « Éjecter la boutique ».
Si vous utilisez macOS, faites glisser l'icône JX-08 dans la corbeille.

7. Éteignez le JX-08.

RESTAURATION DES PARAMÈTRES

Vous pouvez utiliser les données de sauvegarde que vous avez créées sur votre ordinateur pour restaurer les paramètres du JX-08.

1. Connectez votre ordinateur au JX-08 avec un câble USB.

Tout en maintenant enfoncé le bouton **MENU ,** allumez
Puissance.

2. Le JX-08 fonctionne en mode de stockage de masse USB. Le JX-08 est reconnu par votre ordinateur comme un périphérique de stockage externe. Il faut environ 20 secondes pour que la connexion soit reconnue.

3. Ouvrez le « JX-08 » sur votre ordinateur.
Le dossier « BACKUP » s'affiche dans le JX-08.

4. Supprimez le dossier « BACKUP ».

5. Copiez (glissez-déposez) le fichier de sauvegarde que vous avez sauvegardé sur votre ordinateur dans le dossier « RESTORE » sur le JX-08.

6. Déconnectez le JX-08 de votre ordinateur.

Si vous utilisez Windows, cliquez sur l'icône Retirer le périphérique en toute sécurité dans la barre des tâches (), puis cliquez sur « Éjecter la boutique ».
Si vous utilisez macOS, faites glisser l'icône JX-08 dans la corbeille.

7. Appuyez sur le bouton **PAGE/TIE** du JX-08.

L'opération de restauration commence et la touche **PAGE/TIE** clignote. **"donE"** s'affiche une fois l'opération de restauration terminée.

8. Éteignez le JX-08.

Machine Translated by Google

6 EFFETS

PARAMÈTRES D'EFFET

Cela explique les paramètres des effets intégrés au JX-08.

Utilisez le paramètre Type pour sélectionner un effet.
Les types de paramètres que vous pouvez configurer dépendent de l'effet que vous avez sélectionné.

TYPE D'AFFICHAGE	NOM DE L'EFFET
Cho1 Cho2 Cho3	CHŒUR DU JUNO-106
dLy1 dLy2 dLy3	CE-1
R.dLy Od Fv__	SDD-320
drU Bit.C L.CNp	TempsCtrlDly
PhA1 PhA2 FiLt	2Appuyez sur PanDly
Ptc1 Ptc2	Délai de modulation
	Marche arrière
	T-Scream
	Duvet
	Engraisseur
	Broyeur de bits
	Comp LOFI
	Scénario 90
	Stade MPhsr
	SuperFiltre
	PitchShiftr
	2V PShifter

CHŒUR DU JUNO-106

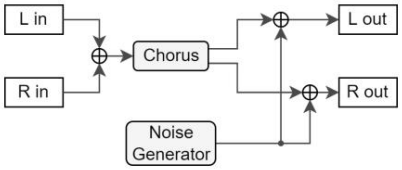

ÉTAPE PARAMÈTRE VALEUR EXPLICATION

[1] **taper** Cho1 Modélise la section chorus du Roland JUNO-106.

[2] Sμ Off, On Active/désactive les effets.

[3] **Nœud** 1,2,1_2 Types de chœur

1	JUNO-106 Chœur I
2	JUNO-106 Chorus II
1_2	JUNO-106 Chorus I & II
JX1	JX-8P Chœurs I
JX2	JX-8P Choeurs II

[4] **bruit** 0–127 Réglage du volume pour Chorus Noise

[5] **bAL** Équilibre effet humide/sec

0 100	Son d'effet : Son sec = 0ÿ: 100
	Son d'effet : Son sec = 100ÿ: 0

[6] **LUL** 0–127 Niveau de sortie

Machine Translated by Google

CE-1

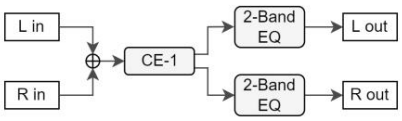

VALEUR DU PARAMÈTRE D'ÉTAPE			EXPLICATION
[1]	**taper**	Cho2	Chœur BOSS CE-1
[2]	Sμ	Arrêt,	Active/désactive les effets.
[3]	**Int**	Marche	Règle le volume de l'effet de chœur.
[4]	**Lo**	0–127 -15–15	Quantité d'amplification/coupure des graves
[5]	**Salut**	(dB) -15–15	Quantité d'amplification/coupure des aigus
[6]	**LEU**	(dB) 0–127	Niveau de sortie

SDD-320

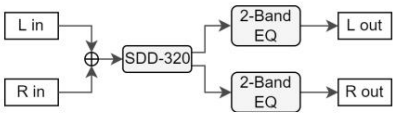

VALEUR DU PARAMÈTRE D'ÉTAPE			EXPLICATION
[1]	**taper**	Cho3	COTE D (SDD-320)
[2]	**Sμ**	Éteint allumé	Active/désactive les effets.
[3]	**Nœud**	Change le mode. 1, 2, 3, 4 Boutons Mode sur le SDD-320 1_4, 2_4, 3_4 Les boutons de mode du SDD-320 sont pressés en combinaison	
[4]	**Lo**	-15–15 (dB)	Quantité d'amplification/coupure des graves
[5]	**Salut**	-15–15 (dB) 0–127	Quantité d'amplification/coupure des aigus
[6]	**LEU**		Niveau de sortie

Machine Translated by Google

TIMECTRLDLY

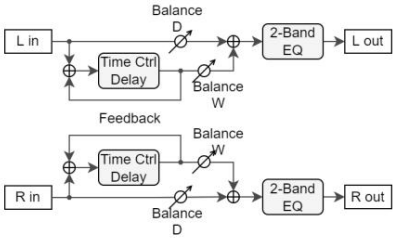

ÉTAPE PARAMÈTRE VALEUR EXPLICATION

[1]	**taper**	dLy1	Le temps de retard peut varier.
[2]	Sμ	Éteint allumé	Active/désactive les effets
[3]	Synchroniser	Arrêt,	Se synchronise avec le tempo du rythme
[4]		Marche 1–1300 (ms) *	Temporisation
[5]	**Remarque**		Définir les valeurs de note du retard
[6]	Facebook	-98–98 (%)	Ajuste la quantité d'effet réinjecté dans le délai
[sept]	**bAL**	Équilibre du volume entre le son d'effet et le son sec (d'origine)	
		0	Son d'effet : Son sec = 0ÿ: 100
		100	Son d'effet : Son sec = 100ÿ: 0
[8]	**EQ.Lo**	-15–15 (dB) -15–	Quantité d'amplification/coupure des graves
[9]	**EQ.Hi**	15 (dB) 0–127	Quantité d'amplification/coupure des aigus
[10]	**LEU**		Niveau de sortie

Machine Translated by Google

2TAP PANDLY

Le son retardé est entendu à la fois à gauche et à droite.

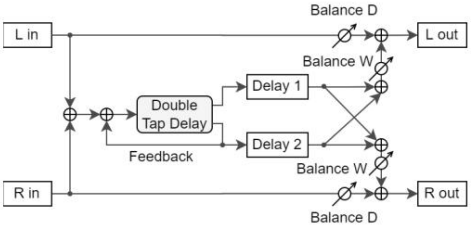

ETAPE	PARAMETRE	VALEUR **TYPE** [1]	EXPLICATION
		dLy2	Le son retardé est entendu à la fois à gauche et à droite.
[2]	Sμ	Éteint allumé	Active/désactive les effets.
Synchronisation [3]		Arrêt,	Synchronisation du tempo
REMARQUE [5]	**TINE** [4]	Marche 1–2600 (ms) *	Temporisation
Facebook [6]		-98–98 (%)	Retour d'information
[sept]	**H.dNP**	200, 250, 315, fréquence centrale à laquelle l'entrée de retour haute fréquence est coupée 400, 500, 630, 800, 1000, 1250, 1600, 2000, 2500, 3150, 4000, 5000, 6300, 8000 (Hz), parPS	
[8]	**PAn1**	L 64–r 63	Retarder 1 casserole
[9]	**PAn2**	L 64–r 63 0–	Delay 2 pan
[10]	**LUL1**	127 0–127	Délai 1 volume
[11]	**LUL2**	-15–15 (dB)	Délai 2 volumes
[12]	**EQ.Lo**	-15–15 (dB)	Quantité d'amplification/coupure des graves
[13]	**EQ.Hi**		Quantité d'amplification/coupure des aigus
[14]	**bAL**	Équilibre du volume entre le son d'effet et le son sec (d'origine) 0 Son d'effet : Son sec = 0ÿ: 100 100 Son d'effet : Son sec = 100ÿ: 0	
[15]	**LEU**	0–127 Niveau de sortie	

Machine Translated by Google

MOD DELAY

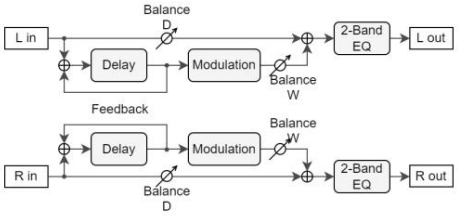

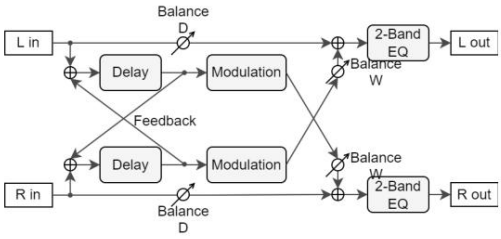

Lorsque le mode de rétroaction est **«ÿnorNÿ» (NORMAL)**

Lorsque le mode de rétroaction est **"CroS" (CROSS)**

VALEUR DU PARAMÈTRE D'ÉTAPE			EXPLICATION
[1]	**TYPE**	**dLy3**	Ajoute une sensation de flottement au son retardé.
[2]	Sµ	Éteint allumé	Active/désactive les effets.
[3]	**L.SNC**	Éteint allumé	Lorsqu'il est activé, l'effet se synchronise avec le tempo du rythme.
[4]	**L.tiN**	1–1300 (ms) *	Temps de retard gauche
[5]	**L.not**		
[6]	**R.Snc**	Éteint allumé	Lorsqu'il est activé, l'effet se synchronise avec le tempo du rythme.
[7]	**R.tiN**	1–1300 (ms) *	Temps de retard correct
[8]	**R.not**		
[9]	**FB.Nd**	**norN, CroS**	Entrée de rétroaction
[10]	**Fb H.dNP**	-98–98 (%)	Retour d'information
[11]		200, 250, 315, 400, 500, 630, 800, 1000, 1250, 1600, 2000, 2500, 3150, 4000, 5000, 6300, 8000 (Hz), parPS	Point central de la fréquence de coupure haute
[12]	Hochement		Ces paramètres configurent la modulation.

	VALEUR DU PARAMÈTRE D'ÉTAPE		EXPLICATION
[1]	**rAT.S**	Désactivé, activé	Synchronisation du tempo
[2]	**rAT.H**	0,05–10,00 (Hz)	Cycle de modulation
[3]	**rAT.n**		
[4]	**dEPt**	0–127	Profondeur de modulation
[5]	**PHS**	0–180 (degrés)	Largeur de modulation

[13]	**Eq.Lo**	-15–15 (dB) -15–	Quantité d'amplification/coupure des graves
[14]	**Eq.Hi**	15 (dB)	Quantité d'amplification/coupure des aigus
[15]	**bAL**	Équilibre du volume entre le son d'effet et le son sec (d'origine)	
		0	Son d'effet : Son sec = 0ÿ: 100
		100	Son d'effet : Son sec = 100ÿ: 0
[16]	**LEU**	0–127	Niveau de sortie

Machine Translated by Google

RETOUR INVERSÉ

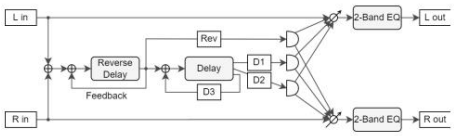

VALEUR DU PARAMÈTRE D'ÉTAPE			EXPLICATION
[1]	taper	**R.dLy**	Reverse delay et un tap delay.
[2]	Sµ	Arrêt,	Active/désactive les effets.
[3]	Synchroniser	Marche	Lorsqu'il est activé, l'effet se synchronise avec le tempo du rythme.
[4]	Dent	Arrêt, Marche 1–2600 (ms)	Temporisation
[5]	Remarque	•	
[6]	Facebook	-98–98 (%)	Retour d'information
[sept]	bAL		Équilibre humide / sec
		0	Son d'effet : Son sec = 0ÿ: 100
		100	Son d'effet : Son sec = 100ÿ: 0
[8]	EQ.Lo	-15–15 (dB) -15–	Quantité d'amplification/coupure des graves
[9]	EQ.Hi	15 (dB) 0–127	Quantité d'amplification/coupure des aigus
[10]	LEU		Niveau de sortie

T-CRI

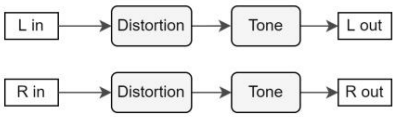

VALEUR DU PARAMÈTRE D'ÉTAPE			EXPLICATION
[1]	**taper**	**Od**	Surmultipliée
[2]	Sµ	Arrêt,	Active/désactive les effets.
[3]	**diSt**	Marche 0–	Règle la quantité de distorsion/volume.
[4]	**tonE**	127 0–	Qualité sonore de l'effet overdrive
[5]	**LEU**	127 0–127	Niveau de sortie

DUVET

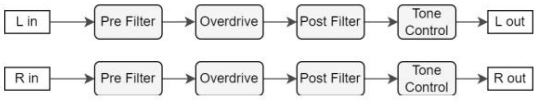

VALEUR DU PARAMÈTRE D'ÉTAPE			EXPLICATION
[1]	**taper**	**Fv__**	Ajoute des harmoniques et déforme intensément le son.
[2]	Sµ	Arrêt,	Active/désactive les effets.
[3]	**dru**	Marche 0–	Ajuste la quantité de distorsion. Le volume change également.
[4]	**tonE**	127 0–	Qualité sonore
[5]	**LEU**	100 0–127	Niveau de sortie

Machine Translated by Google

ENGRAIS

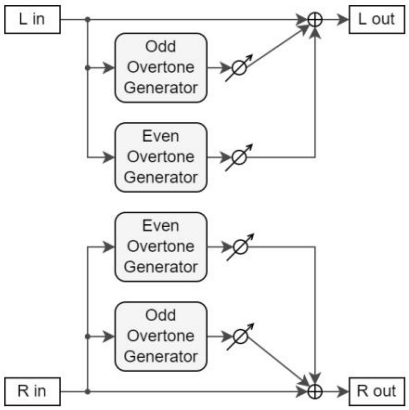

VALEUR DU PARAMÈTRE D'ÉTAPE			EXPLICATION
[1]	**taper**	**dru**	Distorsion et effet harmonique
[2]	Sμ	Arrêt,	Active/désactive les effets.
[3]	**Étrange**	Marche 0–	Les harmoniques secondaires impairs sont ajoutés à mesure que la valeur augmente.
[4]	**EÿEn**	400 (%) 0–	Les harmoniques secondaires paires sont ajoutées à mesure que la valeur augmente.
[5]	**LEU**	400 (%) 0–127	Niveau de sortie

CONCASSEUR DE MÈCHES

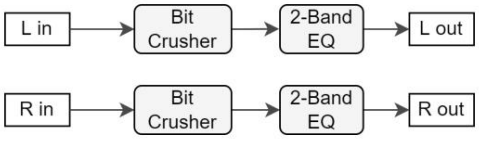

VALEUR DU PARAMÈTRE D'ÉTAPE			EXPLICATION
[1]	**taper**	bit.C	Produit un effet lo-fi extrême.
[2]	Sμ	Arrêt,	Active/désactive les effets.
[3]	**rAtE**	Marche	Ajuste le taux d'échantillonnage.
[4]	**bit**	0–127 0–	Ajuste la profondeur de bit.
[5]	**Filt**	20 0–127	Ajuste la profondeur du filtre.
[6]	**Lo**	-15–15 (dB)	Ajuste la quantité d'accentuation/coupure des graves.
[7]	**Salut**	-15–15 (dB) 0–	Ajuste la quantité d'accentuation/coupure des aigus.
[8]	**LEU**	127	Règle le niveau de sortie.

Machine Translated by Google

LOFI COMP

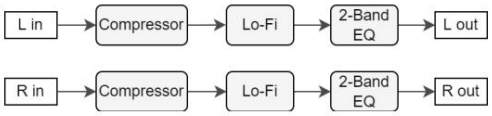

VALEUR DU PARAMÈTRE D'ÉTAPE			EXPLICATION
[1]	**taper**	L.CNP	Dégrade le caractère tonal.
[2]	Sμ	Désactivé, Activé	Active/désactive les effets.
[3]	**CONP**	1–6	Sélectionne le type de filtre appliqué 1 : Compresseur éteint 2–6 : Compresseur activé
[4]	**LoFi**	1–9	Dégrade le caractère tonal à mesure que cette valeur est augmentée
[5]	**Filt**		Sélectionne le type de filtre appliqué au son après son passage dans l'effet Lo-Fi. OFF Le filtre n'est pas utilisé LPF Coupe les hautes fréquences HPF Coupe les basses fréquences
[6]	**C.Off**	1–16	La fréquence centrale du post-filtre
[7]	**EQ.Lo**	-15–15 (dB)	Quantité d'amplification/coupure des graves
[8]	**EQ.Hi**	-15–15 (dB)	Quantité d'amplification/coupure des aigus
[9]	**bAL**		Équilibre du volume entre le son d'effet et le son sec (d'origine) 0 Son d'effet : Son sec = 0ÿ: 100 100 Son d'effet : Son sec = 100ÿ: 0
[dix]	**LEU**	0–127	Niveau de sortie

SCÉNARIO 90

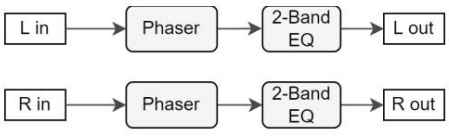

ETAPE PARAMETRE VALEUR **TYPE** [1]			EXPLICATION
		PhA1	Phaseur analogique
[2]	Sμ	Arrêt,	Active/désactive les effets.
[3] **dEPt** [4] [5]	**SPEd**	Marche	Vitesse de modulation
		0–100 0–	Profondeur de modulation
	Lo	127 -15–15	Quantité d'amplification/coupure des graves
[6] [7]	Salut	(dB) -15–15	Quantité d'amplification/coupure des aigus
	LEU	(dB) 0–127	Niveau de sortie

Machine Translated by Google

STAGE MPHSR

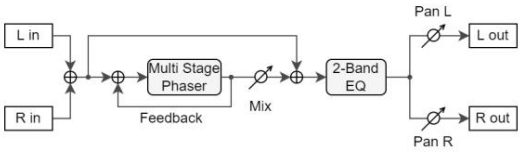

VALEUR DU PARAMÈTRE D'ÉTAPE			EXPLICATION
[1]	**taper**	**PhA2**	Différences de phase importantes
[2]	Sμ	Éteint allumé	Active/désactive les effets.
[3]	**Nœud**	4, 8, 12, 16, 20, 24 (ÉTAPE)	Nombre d'étages dans le phaser
[4]	**Nanu**	0–127	Fréquence centrale
[5]	REMARQUE	Désactivé, activé	Synchronisation du tempo
[6]	SUR LA DATE	0,05–10,00 (Hz)	Fréquence de modulation
[7]	DE SYNCHRONISATION		
[8]	**DEPT**	0–127	Profondeur de modulation
[9]	**RESO**	0–127	Quantité de commentaires
[10]	**Rien**	0–127	Volume du son phasé
[11]	**Poêle**	L 64–r 63	Position stéréo du son de sortie
[12]	**Lo**	-15–15 (dB)	-15– Quantité d'amplification/coupure des graves
[13]	**Salut**	15 (dB)	0–127 Quantité d'amplification/coupure des aigus
[14]	**LEU**		Niveau de sortie

Machine Translated by Google

SUPERFILTRE

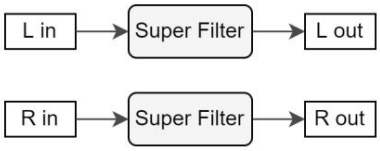

VALEUR DU PARAMÈTRE D'ÉTAPE			EXPLICATION
[1]	**taper**	**Filt**	Filtre modulant à forte pente
[2]	Sμ	Éteint allumé	Active/désactive les effets.
[3]	**taper**	Gamme de fréquence qui traverse chaque filtre Filtre passe-bas **LPF** **bPF** Filtre passe-bande **HPF** Filtre passe-haut **notc** Filtre coupe -bande	
[4]	**SLoP**	Pente du filtre -12 (dB) Doux -24 (dB) Raide -36 (dB) Extrêmement raide	
[5]	**C.OFF**	0–127	Fréquence de coupure du filtre
[6]	**rESo**	0–100	Niveau de résonance du filtre
[7]	**GAin**	0–12 (dB)	Quantité de boost pour la sortie du filtre
[8]	**Nod**	Éteint allumé	Interrupteur marche/arrêt pour changement cyclique
[9]	**Nod.¾**	Ces ondes contrôlent la façon dont la fréquence de coupure change. Vague **tri** -triangulaire **Onde** carrée carrée **Onde** sinusoïdale Saμ1 Onde en dents de scie (vers le haut) Saμ2 Onde en dents de scie (descendante)	
[10]	**DEPT DE**	Désactivé, activé Synchronisation du tempo	
[11]	**NOTE DE**	0,05–10,00 (Hz) Taux de modulation *	
[12]			
[13]	**SYNCHRONISATION**	0–127	Profondeur de modulation
[14]	**AtK**	0–127	Vitesse à laquelle la fréquence de coupure change
[15]	**LEU**	0–127	Niveau de sortie

Machine Translated by Google

PITCHSHIFTR

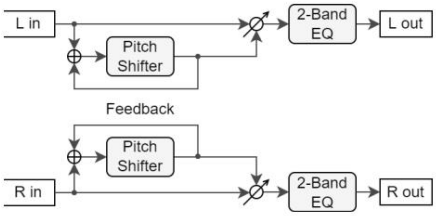

VALEUR DU PARAMÈTRE D'ÉTAPE			EXPLICATION
[1]	**TYPE**	**Ptc1**	Un pitch shifter stéréo.
[2]	Sµ	Arrêt,	Active/désactive les effets.
[3]	**CrS**	Marche -24–12	Ajuste la hauteur du son décalé en demi-tons.
[4]		-100–100	Ajuste la hauteur du son décalé par pas de 2 centièmes
[5]		ARRÊT,	Synchronisation du tempo
[6]		MARCHE 1–1300 *	Temporisation
[7]			
[8]		-98–98 (%) -15–	Retour d'information
[9]		15 (dB) -15–15	Quantité d'amplification/coupure des graves
[10]	**Synchronisation fine tiNe notE Fb Eq.Lo Eq.Hi**	(dB)	Quantité d'amplification/coupure des aigus
[11]	**bAL**	Équilibre du volume entre le son d'effet et le son sec	
		0	Son d'effet : Son sec = 0ÿ: 100
		100	Son d'effet : Son sec = 100ÿ: 0
[12]	**LEU**	0–127	Niveau de sortie

Machine Translated by Google

2V PSHIFTER

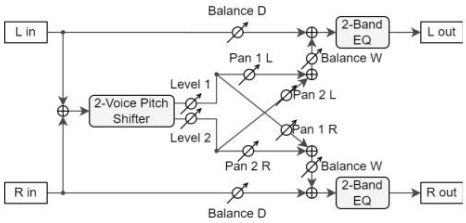

ETAPE	PARAMETRE	VALEUR	**TYPE** [1]	EXPLICATION
			Ptc2	Dual pitch shift du son sec
[2]	Sµ	Arrêt,		Active/désactive les effets.
[3]	**1. Cr S**	Marche	-24–12	Quantité de changement de hauteur appliqué pour le changement de hauteur 1 (en demi-tons)
[4]	**1.Aileron**		-100–100	Quantité de changement de hauteur appliqué pour le changement de hauteur 1 (en unités de deux cents)

[5] **1.dÆy** Il s'agit des réglages des paramètres de retard et de feedback du pitch-shift 1.

	VALEUR DU PARAMÈTRE D'ÉTAPE		EXPLICATION
	[1] **tiNE** [2] **nOtE** [3] **Sync**	OFF, On 1–1300 *	Synchronisation du tempo Temporisation
	Facebook [4]	-98–98 (%)	Retour d'information
[6]		L 64–R 63 0–	Panoramique pour le son pitch-shift 1
[7]		127	Changement de hauteur 1 volume
[8]		-24–12	Quantité de changement de hauteur appliqué pour le changement de hauteur 2 (demi-tons)
[9]	**1.PAn1.LEU 2.CrS 2.Fin**	-100–100	Quantité de changement de hauteur appliquée pour le changement de hauteur 2 (cents)

[dix] **2.jour** Il s'agit des réglages des paramètres de retard et de rétroaction du pitch-shift 2.

	VALEUR DU PARAMÈTRE D'ÉTAPE		EXPLICATION
	[1] **tiNE** [2] **nOtE** [3] **Sync**	OFF, On 1–1300 *	Synchronisation du tempo Temporisation
	Facebook [4]	-98–98 (%)	Retour d'information
[11]	**2.PAn**	L 64–R 63 0–	Panoramique pour le son pitch-shift 2
[12]	**2.LEU**	127 -15–15	Pitch-shift 2 volume
[13]	**EQ.Lo**	(dB) -15–15 (dB)	Quantité d'amplification/coupure des graves
[14]	**EQ.Hi**		Quantité d'amplification/coupure des aigus

[15] **bAL** Équilibre du volume entre le son d'effet et le son sec (d'origine)

0	Son d'effet : Son sec = 0ÿ: 100
100	Son d'effet : Son sec = 100ÿ: 0

[16]	**LEU**	0–127	Niveau de sortie

Machine Translated by Google

REVERB

VALEUR DU PARAMÈTRE D'ÉTAPE			EXPLICATION
[1]	**Envoyer**	0–127	Ajuste la quantité de réverbération
[2]	**taper**	Sélectionne les types de réverbération. **roN.1** Salle 1 **roN.2** Salle 2 **haL.1** Salle 1 **haL.2** Salle 2 **PLAT** PLAT	
[3]	**P.dLy**	0–100	Pré-délai
[4]	**tiNE**	1–100	Ajuste la longueur de déclin du son de réverbération.
[5]	**LEUL**	0–127	Ajuste le niveau de sortie du son avec la réverbération appliquée.

*****
À PROPOS DES VALEURS DES NOTES

INDICATION	EXPLICATION
64t	Triolet de soixante-quatrième notes
1_64	Soixante-quatrième note
32t	Triolet de triples notes
1_32	Trente-deuxième note
16t	Triolet de doubles croches
1_32.	Triple croche pointée
1_16	Double croche
1_8t	Triolet de croches
1_16.	Double croche pointée
1_8	Huitième note
1_4t	Triolet de noires
1_8.	Croche pointée
1_4	Note du trimestre
1_2t	Triolet de demi-notes
1_4.	Noire pointée
1_2 1t	Demi-note
1_2. 1	Triolet de notes entières Blanche pointée Note entière
2t	Triolet à deux notes
1.	Ronde pointée
2	Double note

Machine Translated by Google

Machine Translated by Google

7 LISTE DES SONS

Il s'agit d'une liste des patchs stockés dans cet appareil par défaut.

Numéro de groupe/banque/patch Nom de sonorité

A.11 JX 5th Synth A.12 Sqr Lead A.13 Velo Reso Bass A.14 Gamelon Cans A.15 Tremolo Synth A.16 JX Brass Pad A.17 Marimba Echo A.18 Bit Crash Bass A.21 Mammoth Strings A .22 Nous l'aimons tousÿ!

A.23 Warm in Here 2 A.24 Click Reverse A.25 Poly JX A.26 Velocity 5ths A.27 Echo Chord Pad A.28 Mass-5 A.31 Square Dimes A.32 SaiYuSenJiKou A.33 5th Synth 1 A .34 Scorched Pad A.35 Dynamic Lush Pad A.36 Slow Atk Strings A.37 Hollow Daddy A.38 Hinode A.41 Bowed Synth A.42 Choir Pad A.43 Ancient One A.44 Soft Pad 1 A.45 Res -Plasto A.46 Dyna Reso A.47 Descender Pad A.48 5th Synth 2 A.51 Reso Sweep 1 A.52 Reso Sweep 2 A.53 Reso Sweep 3 A.54 Severed Strings A.55 Gross dude...

A.56 Soft Pad 2 A.57 Porto Strings A.58 Dulci-Synth A.61 Bend Pad A.62 Square Bell A.63 Bell Chorus A.64 Two Chimes A.65 So Dramatic A.66 Random-Pulse A. 67 Carquois

A.68 BC Pluck A.71 Rnd Filter Synth A.72 90's RAVE A.73 JX Poly Brass A.74 JX Powerbrass A.75 Polyheimer A.76 Bend Brass A.77 Velo Brass A.78 Beef Brass A.81 Classic Poly JX A.82 Velo Brassman A.83 Sizzle Brass A.84 Reso Quack Brass A.85 Soft Brass Fader A.86 Galaxy Funk A.87 Amazement Ld A.88 Hollow Creep Ld B.11 Square Bottom B.12 Miss Maiden Lead B.13 JX Leader B.14 8bit Lead B.15 Square Mod Bass B.16 V Drone Wobble B.17 Bit Basher B.18 Dark Chorus Bass B.21 Velo Filter Bass B.22 Low Blow B.23 Delay Bass B.24 JX Synth Bass B.25 Dark Square Bass B.26 DoubleFilter Bs B.27 5th Stac Bass B.28 Dub Bass B.31 Pipe Buzz Bass B.32 Body Bass B.33 Oil Backwards B.34 Breakwardscing B .35 Conteur B.36 Microchips B.37 Light Pluck B.38 Velo Pluck B.41 Sqr Pluck 1 B.42 Sqr Pluck 2 B.43 Toy Darts B.44 Vel Seq Tone B.45 Puny Pluck B.46 Fat Fifth 2 B.47 Crop Chop Short

B.48 XMod Compu B.51 Tech Chord B.52 Dub Kick B.53 Synth Tom B.54 Noise Tom B.55 Téléphone B.56 Noise Sweep B.57 C5 FX Sweep B.58 Forget About It B.61 Provement B.62 Space Station B.63 Transending B.64 Dub Chord 2 B.65 Chord Pluck B.66 Warm in Here B.67 Crystal Mirrors B.68 PIANO 1 B.71 PIANO 2 B.72 PIANO 3 B.73 LOW CORDES B.74 VOIX B.75 ORGAN I B.76 ORGAN II B.77 SYNTH BASS B.78 SOUNDTRACK B.81 FAT FIFTH B.82 TOMS B.83 CLAV B.84 SQUARELEAD B.85 POLY BRASS B.86 SOFT CUIVRES B.87 CUIVRES STAB B.88 CLOCHE AGOGO C.11 PIANO 4 C.12 PIANO 5 C.13 CORDESCUIVRES C.14 CORDES 1 C.15 CORDES 2 C.16 CHŒUR C.17 VENT DE MAI C.18 MARIMBA C.21 CLAVECIN C.22 XMAS BELL C.23 VIBES C.24 UPRIGHT BASS C.25 LOG DRUM C.26 MALLET C.27 POLY SYNTH

Machine Translated by Google

8 TABLEAU D'IMPLEMENTATION MIDI

TABLEAU D'IMPLEMENTATION MIDI (PARTIE)
Modèle : JX-08
Date : 13 octobre 2021 Version : 1.00

Function		Transmitted	Recognized	Remarks
Basic Channel	Default	1–16	1–16	
	Changed	1–16	1–16	
Mode	Default	Mode 3	Mode 3	
	Messages	×	×	
	Altered	-	×	
Note Number		0–127	0–127	
	True Voice	-	0–127	
Velocity	Note On	○	○	
	Note Off	×	×	
Aftertouch	Key's	×	○	
	Channel's	×	×	
Pitch Bend		×	○	
Control Change	1	×	○	Modulation Wheel
	3	○	○	VCF CUTOFF
	5	×	○	PORTAMENTO TIME
	7	×	○	PATTERN PART LEVEL
	9	○	○	VCF RESONANCE
	11	×	○	Expression
	16	○	○	DCO-1 LEVEL
	17	○	○	DCO-2 LEVEL
	18	○	○	MIXER ENV
	19	○	○	MIXER ENVELOPE MODE
	20	○	○	DCO-1 RANGE
	21	○	○	DCO-1 ENEV MOD
	25	○	○	DCO-2 LFO
	26	○	○	DCO-1 LFO
	27	○	○	LFO DELAY TIME
	28	○	○	VCF LFO DEPTH
	29	○	○	LFO RATE
	35	○	○	LFO WAVEFORM
	41	×	○	BEND PITCH
	46	○	○	DCO-1 WAVEFORM
	47	○	○	DCO-1 RANGE
	56	○	○	DCO-2 FINE TUNE
	59	○	○	DCO CROSS MOD
	60	○	○	DCO ENVELOPE MODE
	61	○	○	DCO-2 WAVEFORM
	62	○	○	DCO-2 RANGE
	63	○	○	DCO-2 ENV
	64	×	○	Hold Pedal

Machine Translated by Google

	79	○	○	FILTER HPF
	80	○	○	ENV1 DECAY
	81	○	○	VCF ENV
	82	○	○	VCF KEY FOLLOW
	83	○	○	ENVELOPE1 ATTACK
	84	○	○	VCF ENVELOPE MODE
	85	○	○	ENVELOPE1 SUSTAIN
	86	○	○	ENVELOPE1 RELEASE
	87	○	○	DCO-2 COARSE 1OCT
	89	○	○	ENVELOPE2 ATTACK
	90	○	○	ENVELOPE2 DECAY
	91	×	○	Reverb Send Level
	102	○	○	ENVELOPE2 SUSTAIN
	103	○	○	ENVELOPE2 RELEASE
	104	○	○	ENVELOPE1 KEY FOLLOW
	105	○	○	ENVELOPE2 KEY FOLLOW
	109	○	○	AMP ENVELOPE MODE
	110	○	○	AMP LEVEL
	117	○	○	PORTAMENTO TIME
	118	○	○	PORTAMENTO SW
	119	○	○	SOLO/POLY/UNISON
Program Change	LSB	0	0	
	MSB	0–1	0–1	
	PC	0–127	0–127	
System Exclusive		×	×	
System Common	Song Position	×	×	
	Song Select	×	×	
	Tune Request	×	×	
System Realtime	Clock	○	○	
	Commands	○	○	
Aux Messages	All Sound Off	×	○	
	Reset All Controllers	×	○	
	Local On/Off	×	×	
	All Notes Off	×	○	
	Omni Off	×	○	Works the same as "all notes off."
	Omni On	×	○	Works the same as "all notes off."
	Mono Mode On	○	○	Works the same as "all notes off."
	Poly Mode On	×	×	
	Active Sensing	○	○	
	System Reset	×	×	
Notes				

Mode 1 : OMNI ON, POLY Mode 2 : OMNI ON, MONO
Mode 3 : OMNI OFF, POLY Mode 4 : OMNI OFF, MONO
• : Oui × : Non

Machine Translated by Google

TABLEAU D'IMPLEMENTATION MIDI (SYSTEME)

Modèle : JX-08

Date : 13 octobre 2021 Version : 1.00

Function		Transmitted	Recognized	Remarks
Basic Channel	Default	1–16, OFF	1–16, OFF	
	Changed	1–16, OFF	1–16, OFF	
Mode	Default	Mode 3	Mode 3	
	Messages	×	×	
	Altered	-	×	
Note Number		0–127	0–127	Transmits/receives between the selected part and the system.
	True Voice	-	-	
Velocity	Note On	○	○	Transmits/receives between the selected part and the system.
	Note Off	×	×	
Aftertouch	Key's	×	○	Transmits/receives between the selected part and the system.
	Channel's	×	×	
Pitch Bend		×	○	
Control Change		×	×	
Program Change		0–127	0–127	Selects the step sequencer pattern.
System Exclusive		×	×	
System Common	Song Position	×	×	
	Song Select	×	×	
	Tune Request	×	×	
System Real Time	Clock	○	○	
	Start	○	○	
	Continue	×	○	Works the same as “start.”
	Stop	○	○	
Aux Messages	All Sound Off	×	×	
	Reset All Controllers	×	×	
	Local On/Off	×	×	
	All Notes Off	×	×	
	Omni Off	×	×	
	Omni On	×	×	
	Mono Mode On	×	×	
	Poly Mode On	×	×	
	Active Sensing	○	○	
	System Reset	×	×	
Notes				

Mode 1 : OMNI ON, POLY
Mode 2 : OMNI ON, MONO
Mode 3 : OMNI OFF, POLY • :
Mode 4 : OMNI OFF, MONO
Oui × : Non

Machine Translated by Google

9 SPÉCIFICATIONS PRINCIPALES

MÉMOIRES UTILISATEUR

Patch sonore	256
Motif	128

EFFETS

Refrain:	3 sortes
Retard:	4 types
Surmultipliée	
DUVET	
Conduire	
Broyeur de bits	
Comp LOFI	
Phaserÿ:	2 types
Filtre	
Pitch Shifterÿ:	2 types

SÉQUENCEUR PAS À PAS	64 marches	8 notes (Polyphonique)

Affichage	7 segments, 4 caractères (DEL)

CONNECTEURS

Prise EXT CLOCK IN	Type de téléphone miniature mono
Prise PHONES	Type de téléphone miniature stéréo
Prise de SORTIE	Type de téléphone miniature stéréo
Prise MIX IN	Type de téléphone miniature stéréo
MIDI	(IN, OUT) Connecteurs din à 5 broches
port USB	USB Type-C (Audio, MIDI)

SOURCE DE COURANT

Batterie Ni-MH	(AA, HR6) x 4 ou pile alcaline (AA, LR6) x 4
Alimentation par bus USB	
Tirage actuel	500 mA (alimentation par bus USB)

Durée de vie prévue de la batterie en utilisation continue
Batterie Ni-MH : env. 6 heures (lors de l'utilisation de batteries d'une capacité de 1 900 mAh.)
Cela peut varier en fonction des spécifications des batteries, de la capacité des batteries et des conditions d'utilisation.

DIMENSIONS

300 (L) x 128 (P) x 47 (H) mm
11-13/16 (L) x 5-1/16 (P) x 1-7/8 (H) pouces

LESTER

895 g / 2 lb (piles comprises)

ACCESSOIRES

Démarrage rapide
Brochure "UTILISATION DE L'APPAREIL EN TOUTE SÉCURITÉ"
Pile alcaline (AA, LR6) x 4

OPTIONS

Unité clavier : K-25m
Station d'accueil de la boutiqueÿ: DK-01

Machine Translated by Google