Синтезатор электромузыкальный „Поливокс" Схема электрическая принципиальная

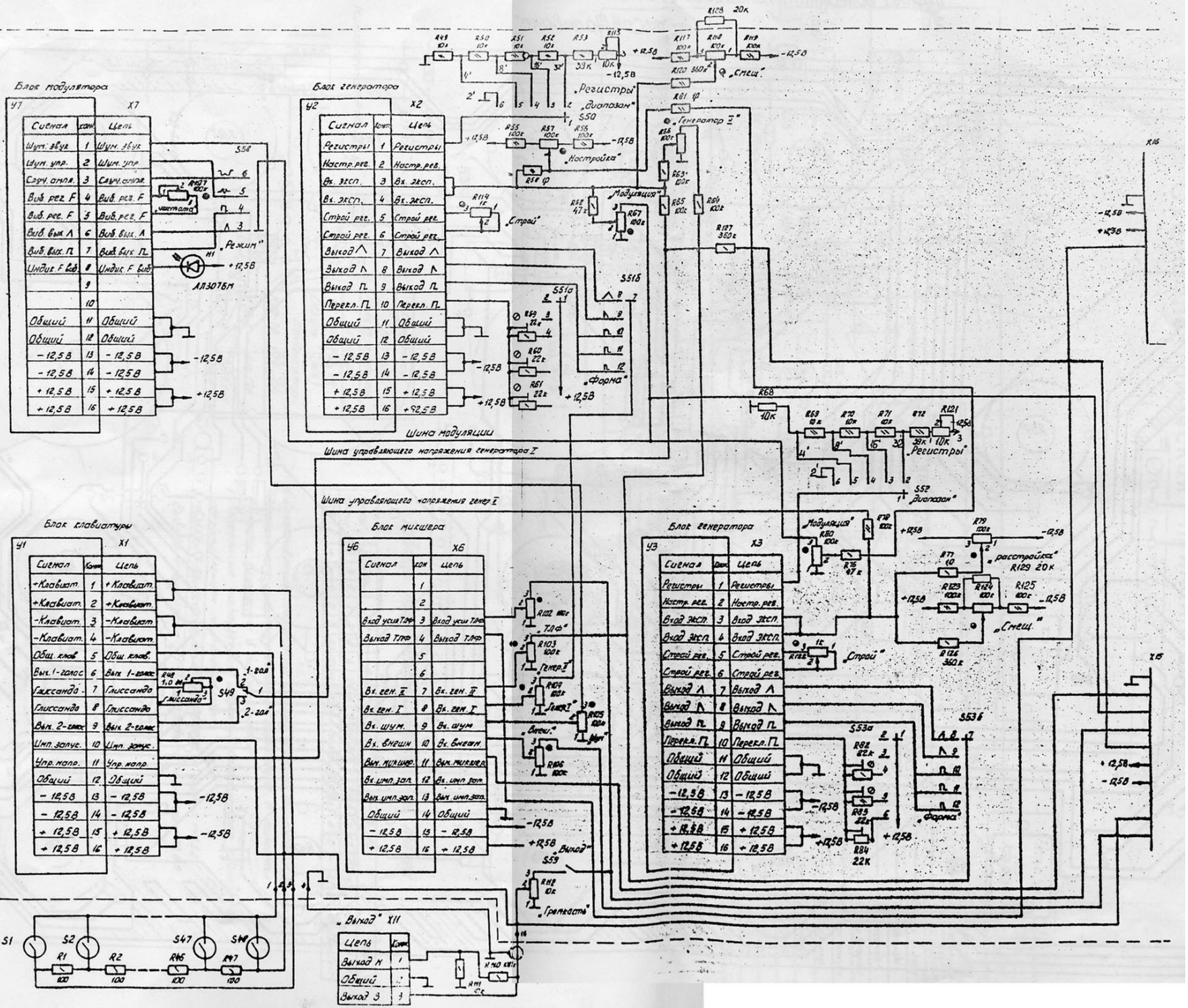

Плата объединительная 2 вид со стороны печатных проводников

ЭМС „Поливокс"

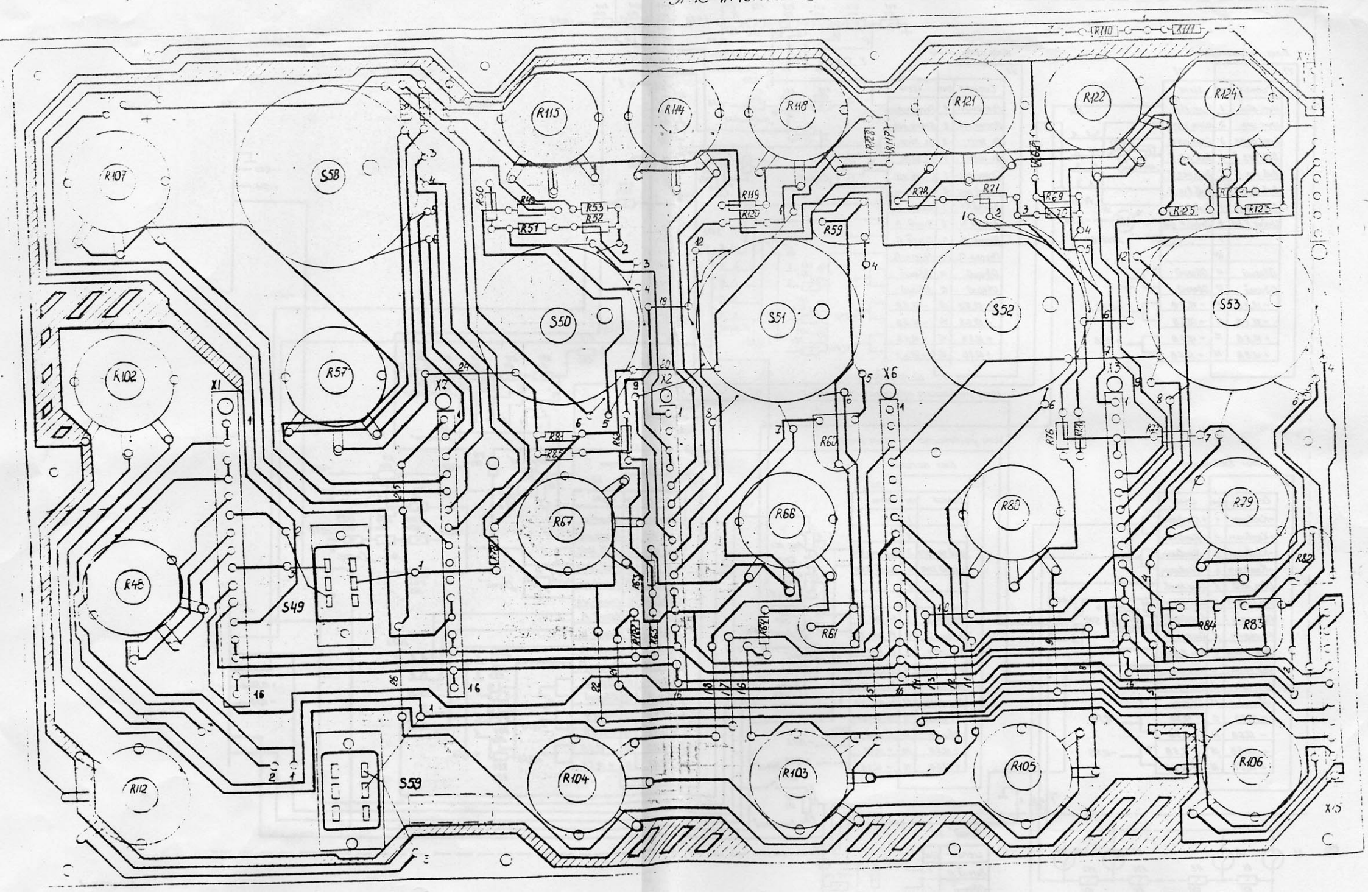

ЭМС „ПОЛИВОКС"

Блок клавиатуры (У1)

Схема электрическая принципиальная

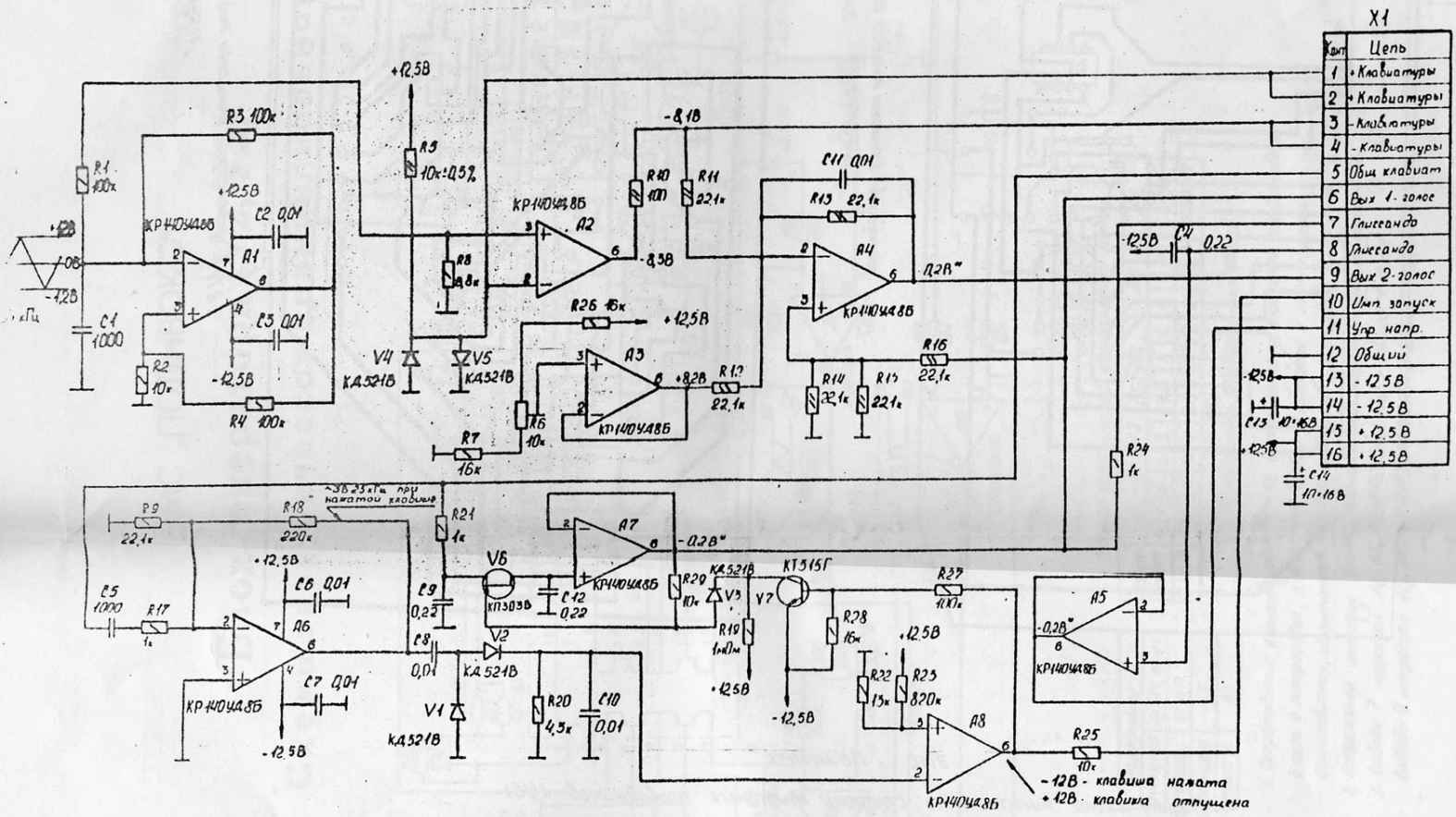

— 0,125 Вт

— 0,25 Вт

Микросхема КР140УД8Б

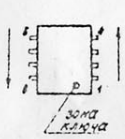

КД 521В

Резисторы	
МЛТ-0,25	
R1, R4, R7, R8, R17...R26	
С2-29В	
R5, R10...R16, R9	
СП3-27а	R6
Конденсаторы	
К10-7В	C1...C3, C5...C9, C10, C11
К50-6	C13, C14
К73-9	C4, C9, C12

Таблица потенциалов контрольных точек

Конт. точки	A1			A2			A3			A4			A5			A6			A7			A8		
	2	3	6	2	3	6	2	3	6	2	3	6	2	3	6	2	3	6	2	3	6	2	3	6
U, В	—	—	—	0	0	-8,3	+8,2	+8,2	+8,2	-0,1	-0,1	-0,2	-0,2	0,2	-0,2	0	0	-	-0,2	-0,2	-0,2	+0,2	+0,2	+0,2

1. Сопротивления, обозначенные целыми числами, выражены в омах, обозначенные цифрами с буквой „К", выражены в килоомах. Емкости выражены в микрофарадах.
2. Постоянные напряжения измерены вольтметром с выходным сопротивлением не менее 1 мом.
3. Выводы 7 микросхем А1-А8 соединены с шиной +12,5В. Выводы 4 микросхем А1-А8 соединены с шиной -12,5В.

ЭМС „Поливокс"

Плата блока модулятора со стороны печатных проводников (У7)

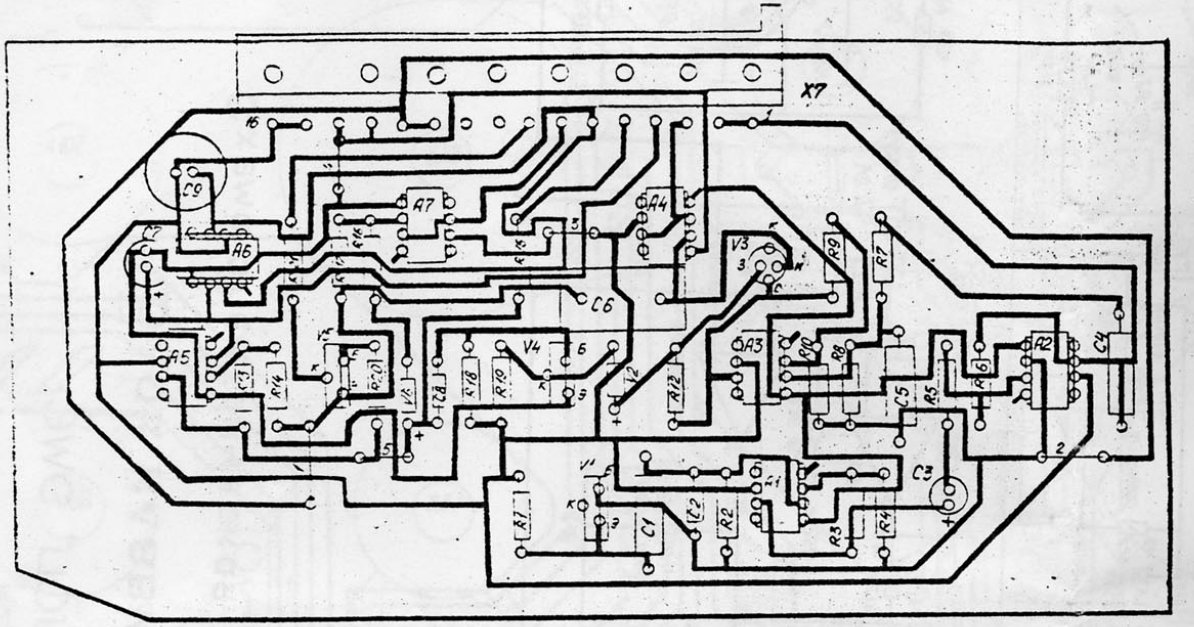

②

ЭМС „Поливокс"

Плата блока микшера со стороны печатных проводников (У6)

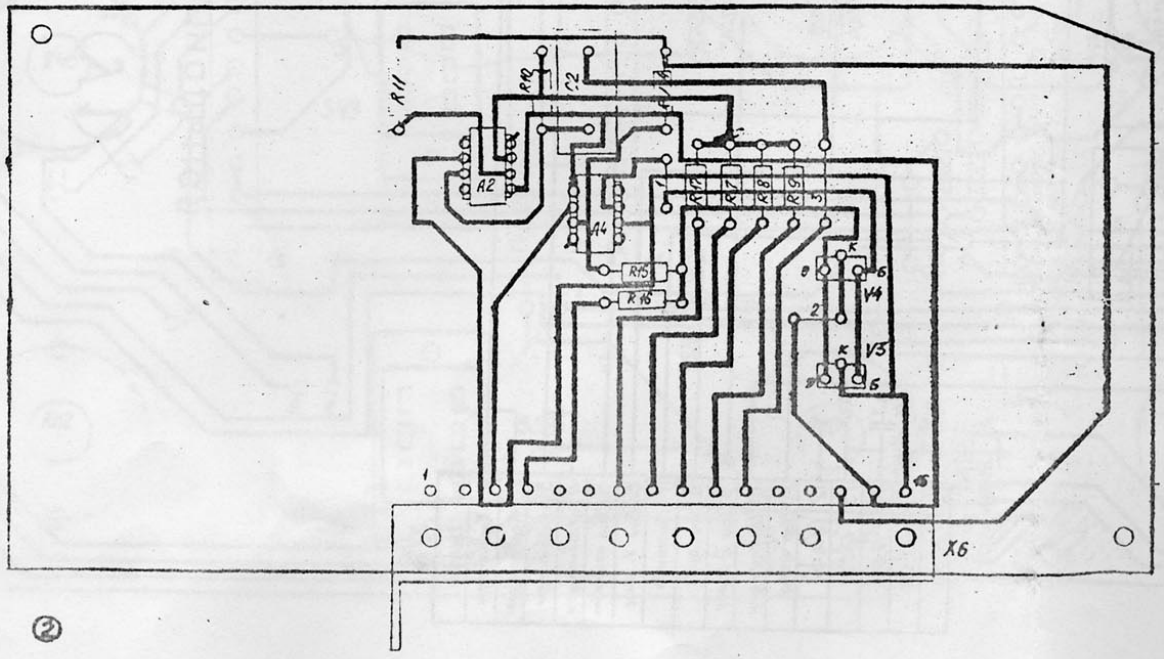

②

ЭМС „Поливокс"

Плата блока питания со стороны печатных проводников (У8)

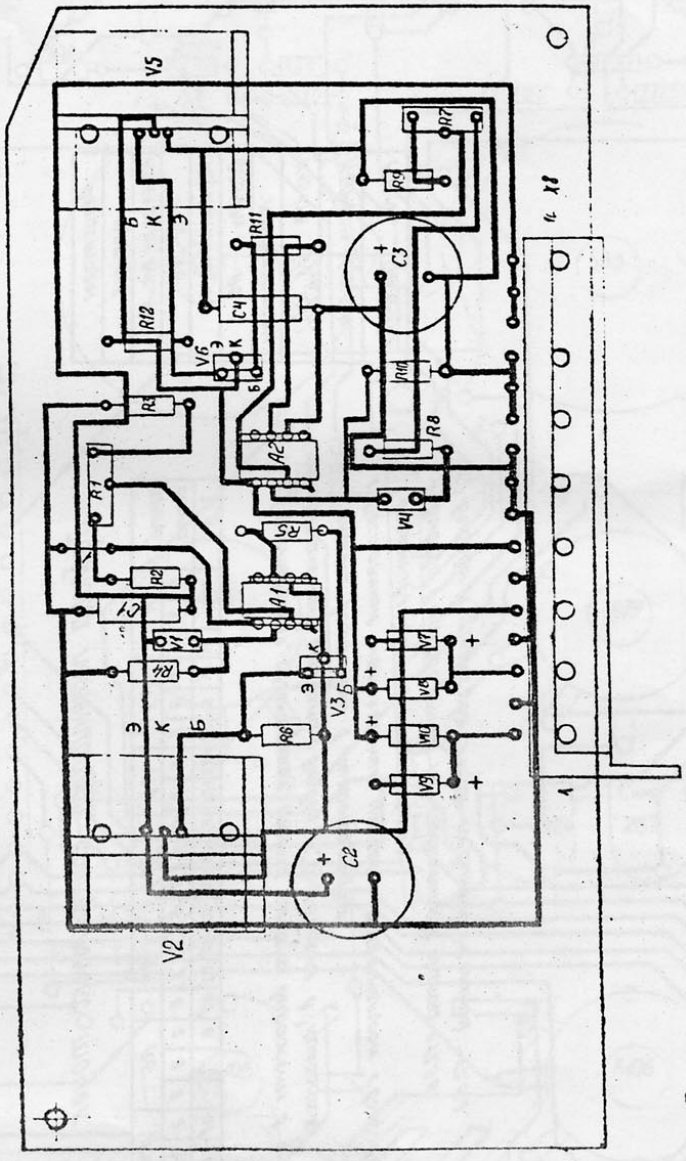

②

ЭМС „ПОЛИВОКС“

Блок генератора (У2, У3)

Схема электрическая принципиальная

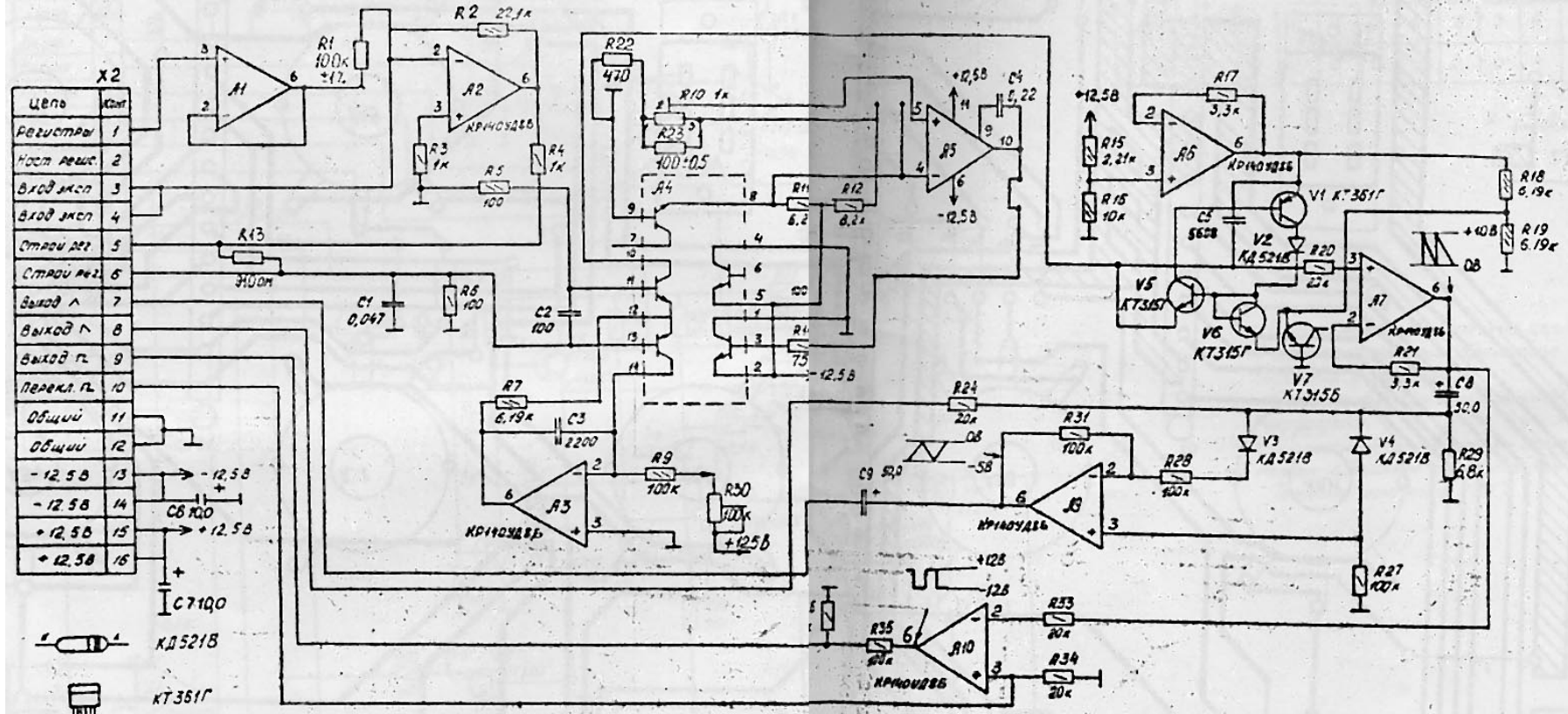

Резисторы	
МАТ	R3, R4, R11÷R14; R17÷R36
С2-29В	R2, R5÷R9; R15, R16, R18, R19
СП3-27а	R10, R38, R30

Микросхемы	
КР140УД8Б	A1÷A3; A6÷A7
КР140УД8Б	A9, A10
КМ551УД1Б	A5
КР198НТ1А	A4

Конденсаторы	
К10-7В	C1÷C3; C6, C7
К73-9	C4
К31-11	C5
К50-6	C8, C9

Таблица потенциалов контрольных точек

Кр.	A1			A2			A3			A5			A6		
	2	3	6	2	3	6	2	3	6	4	9	10	2	3	6
-В	0°	0°	0°	0	0	-0,1	0	0	-3	-0,6	-0,6	—	+10	+10	+10

Переключатель ДИАПАЗОН в положении 2'

1. Сопротивления и ёмкости обозначенные целыми числами, выражены соответственно в омах и пикофарадах, остальной дробью - в мегаомах и микрофарадах. Сопротивления, обозначенные цифрами с буквой „К", выражены в килоомах.
2. Напряжения измерены вольтметром с входным сопротивлением не менее 1 МОм.
3. Выводы 7 микросхем A3; A6...A10 соединены с шиной +12,5 В. Выводы 4 микросхем A3; A6...A10 соединены с шиной -12,5 В.

Объединительная плата 1. Вид со стороны печатных проводников. ЭМС - Поливокс"

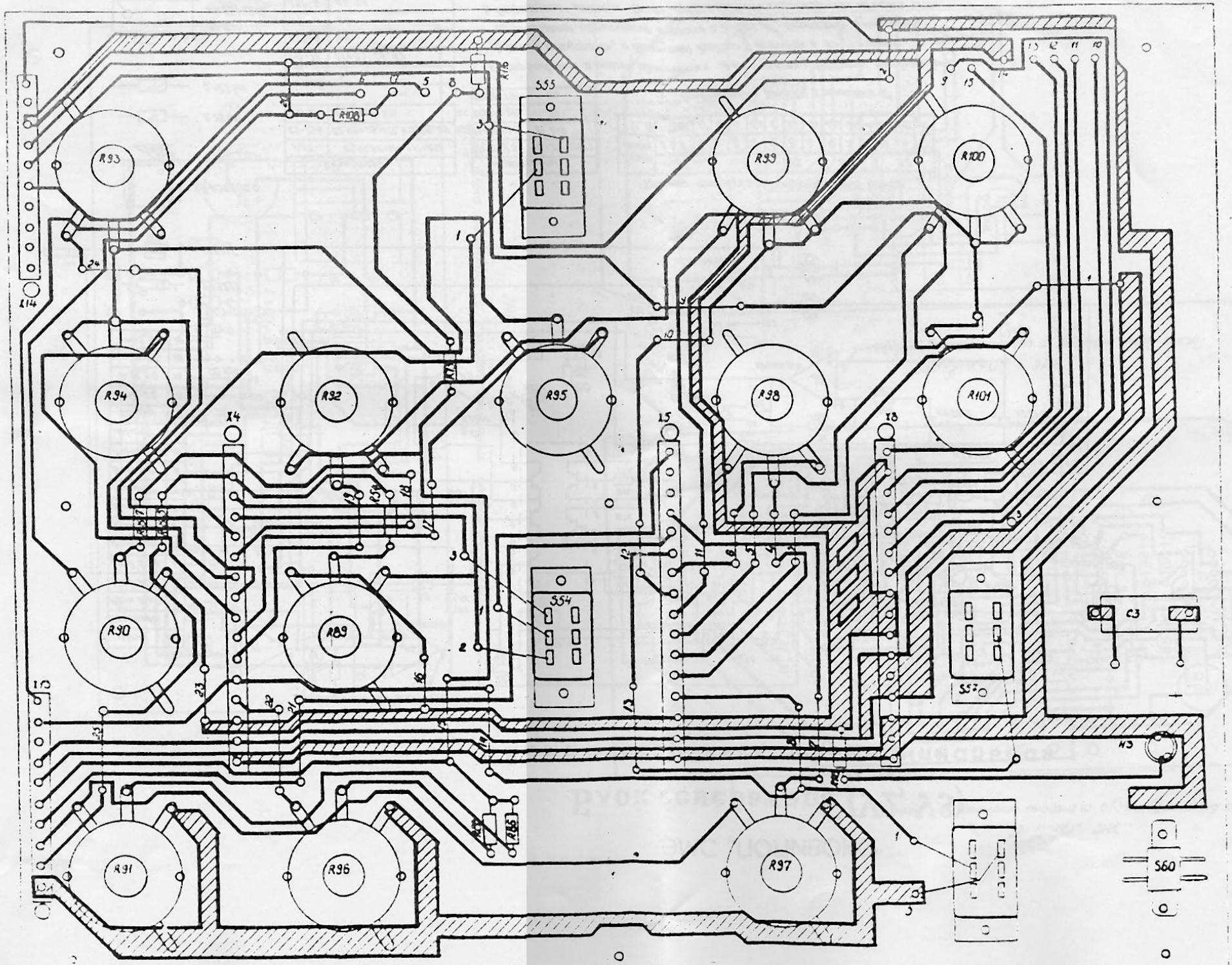

ЭМС „ПОЛИВОКС"

Блок фильтра (У4)

Схема электрическая принципиальная

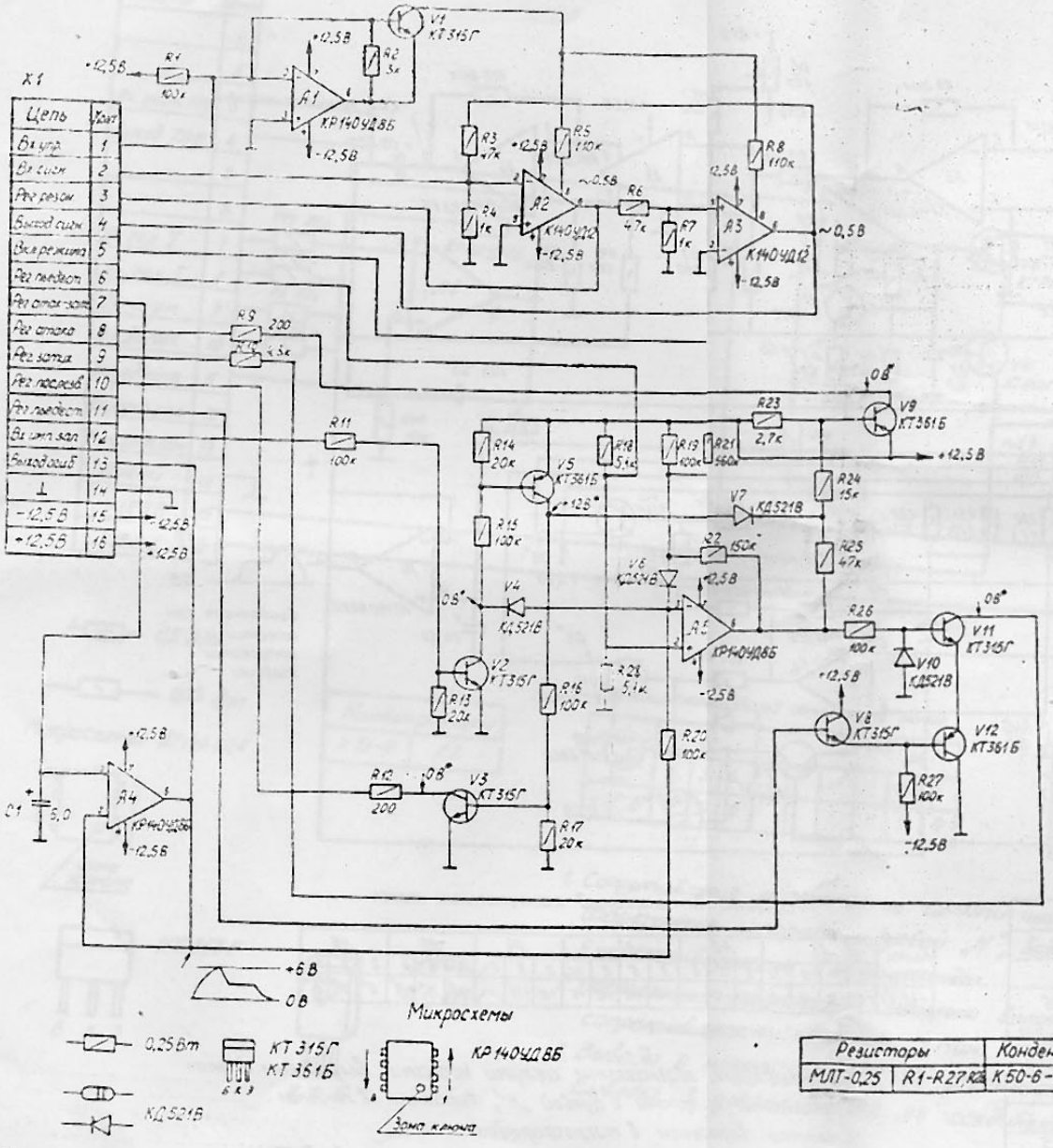

Таблица потенциалов контрольных точек

Контр. точки	A1			A2			A3			A4			A5		
	2	3	6	2	3	6	2	3	6	2	3	6	2	3	6
-U (В)	0	0	-0,7	0	0	--	0	0	-	0*	0*	0*	+6*	0*	-12*

* Клавиша отпущена

1. Сопротивления, обозначенные целыми числами, выражены в омах, сопротивления обозначенные цифрами с буквой „к", выражены в килоомах.
   Емкости, обозначенные десятичной дробью, выражены в микрофарадах.
2. Постоянные и переменные напряжения измерены вольтметром с входным сопротивлением не менее 1 мОм
   Точность измерения ±20 %.

Микросхемы

Резисторы		Конденсаторы	
МЛТ-0,25	R1-R27,R28	К50-6-I	C1

ЭМС „ПЭЛИВОКС"

Блок управляемых усилителей (У5)

Схема электрическая принципиальная

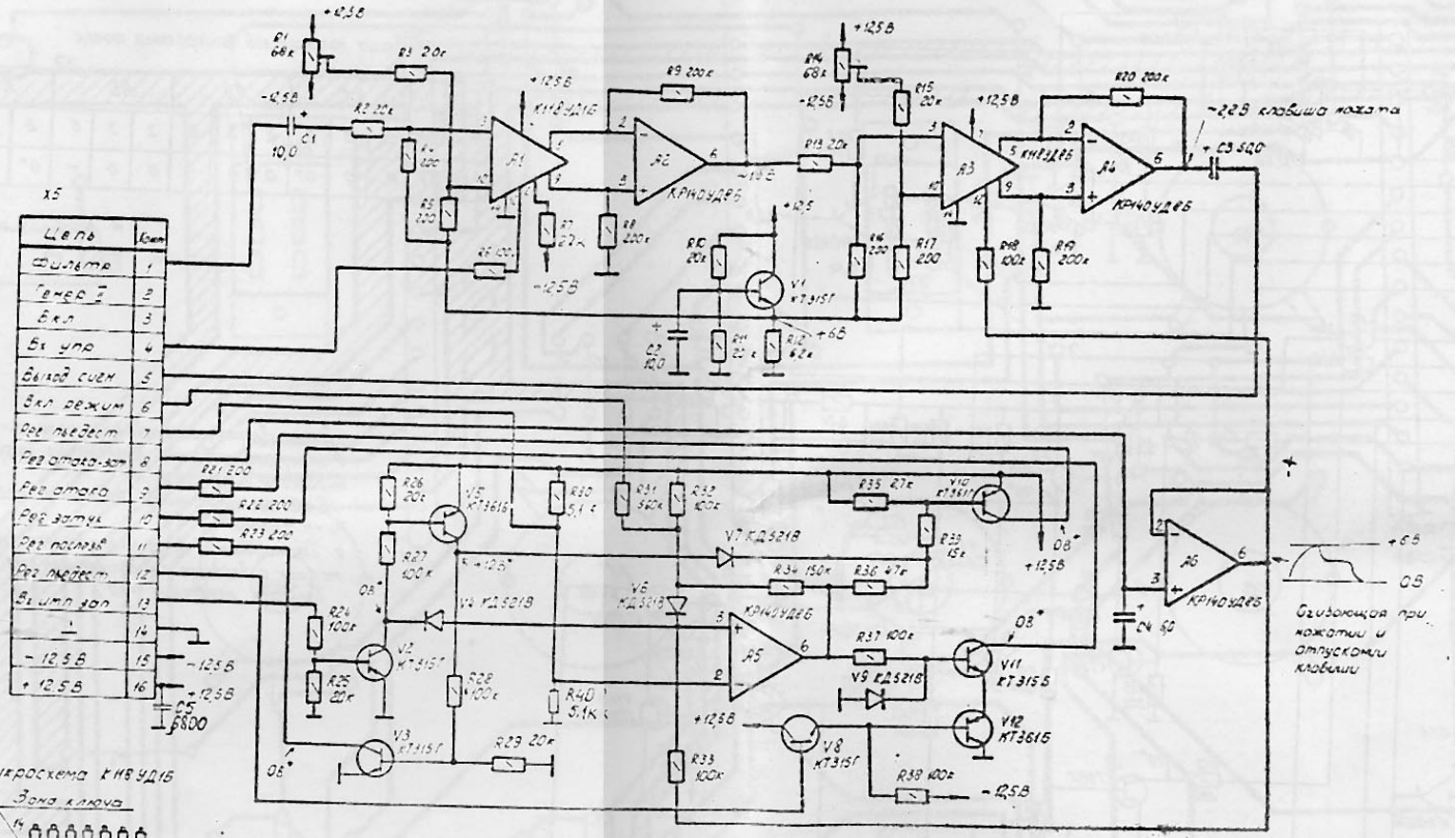

Микросхема КН8УД16

Зона ключа

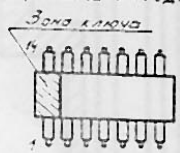

Микросхема КР140УД6



Зона ключа



КД521В



КТ315Г
КТ361Б

Б К Э

0,25 Вт

Резисторы
СП3-27а
R1, R14
МЛТ-0,25
R2...R13; R15...R39

Конденсаторы	
К50-6	C2...C4
К10-7В	C5

Таблица потенциалов контрольных точек

Контр точки	A1				A2			A3				A4			A5			A6		
	3	5	9	10	2	3	6	3	5	9	10	2	3	6	2	3	6	2	5	6
-U, В	+6	-12	+12	+6	+12	-12	-	+6	+12	+12	+6	+12	-12	-	+6*	0*	-12*	0*	0*	0*

* Клавиша отпущена

1. Сопротивления, обозначенные целыми числами, выражены в омах обозначенные цифрами с буквой „К", выражены в килоомах. Емкости выражены в микрофарадах.
2. Постоянные напряжения измерены вольтметром с входным сопротивлением не менее 1 МОм.
3. Выводы 7 микросхем A2, A4, A5, A6 соединены с шиной +12,5 В выводы 4 микросхем A2, A4, A5, A6 соединены с шиной -12,5 В

ЭМС „ПОЛИВОКС" Блок микшера (У6)

Схема электрическая принципиальная

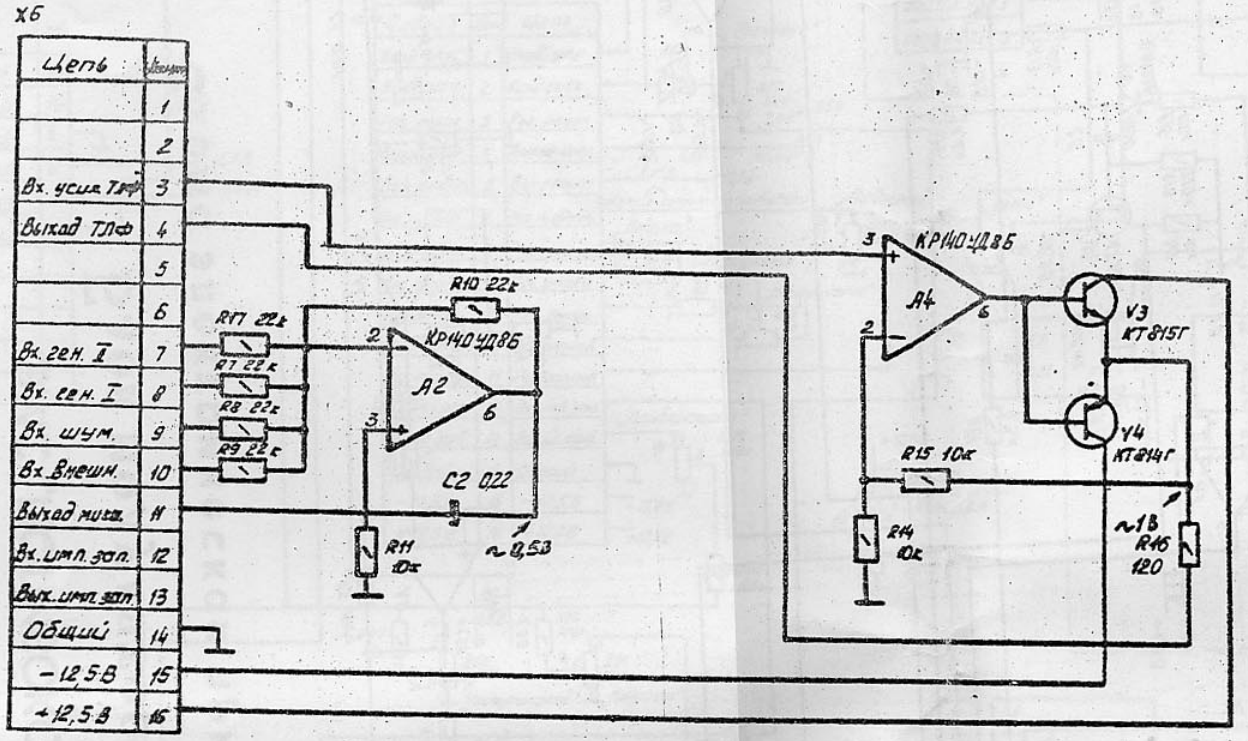

0,5 Вт

0,25 Вт

Микросхемы КР140УД8

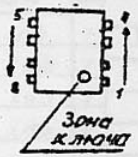



КТ 315 Г



КТ 815 Г
КТ 814 Г

Конденсаторы	
К73-9	С2

Таблица потенциалов контрольных точек

Контр. точки	A2						A4		
	2	3	6				2	3	6
−U, В	0,7	0	0				0	0	0

Резисторы		
СП3-27а	МЛТ-0,25	МЛТ-0,5
	R7...R11; R14...R17	

1. Сопротивления, обозначенные целыми числами, выражены в омах; обозначенные цифрами с буквой „К", выражены в килоомах. Ёмкости выражены в микрофарадах.
2. Постоянные напряжения измерены вольтметром с входным сопротивлением не менее 1 МОм.
3. Выводы 6 микросхем A2, A4 соединены с шиной +12,5 В. Выводы 3 микросхем A2, A4 соединены с шиной −12,5 В.

ЭМС „ПОЛИВОКС“

Блок модулятора (У7)

Схема электрическая принципиальная

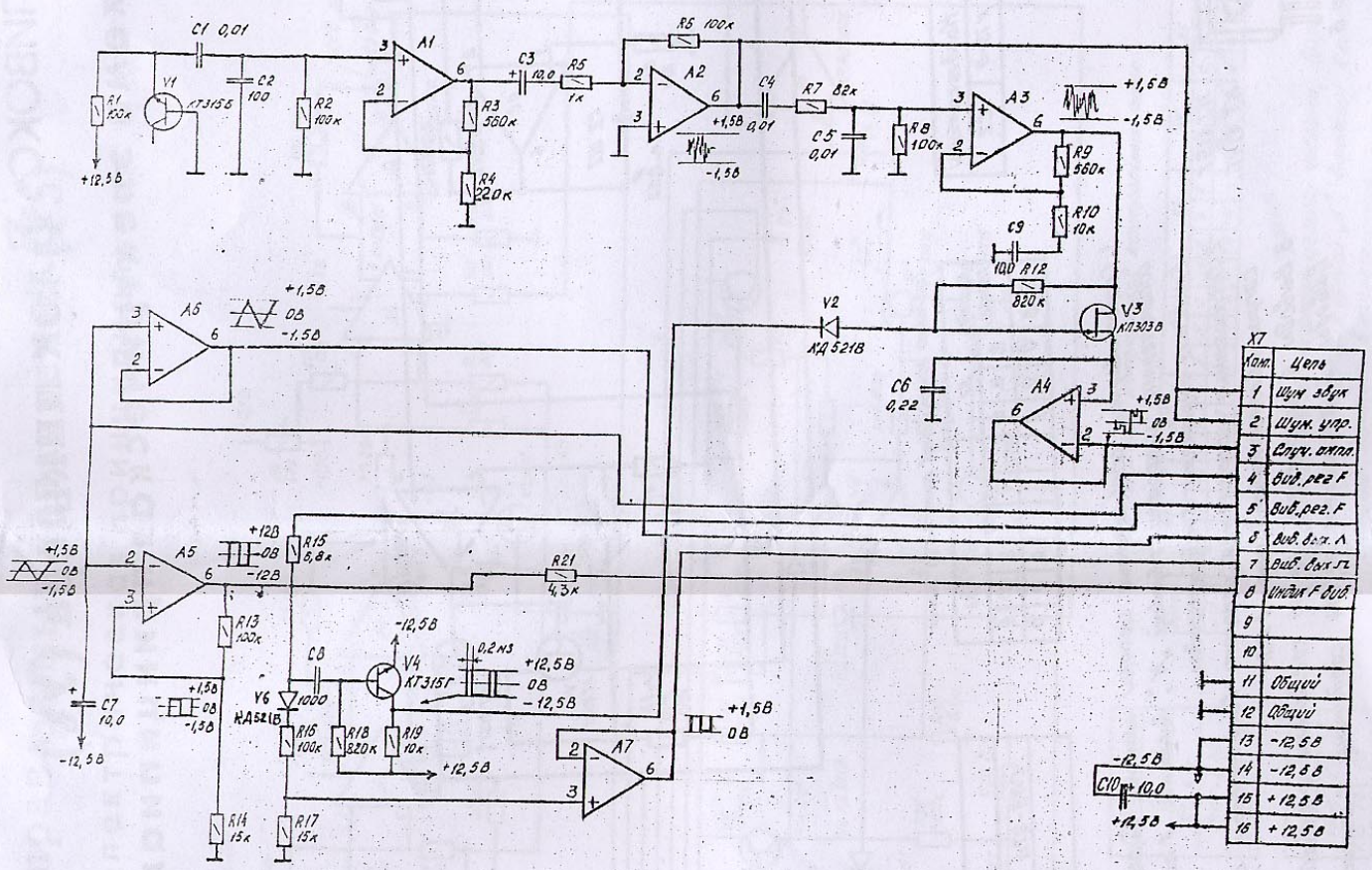

Микросхема КР140УД8Б

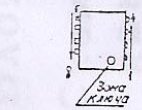

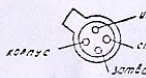

КП303В



КТ315Б
КТ315Г

0,25 Вт



КД521В

Конденсаторы	
К10-7В	C1, C2, C4, C5, C8
К50-6-7	C3, C7, C9, C10
К73-9	C6

Резисторы	
МЛТ	R1... R21

Микросхемы	
КР140УД8Б	A1... A7

1. Выводы 7 микросхем A1÷A6 соединены с шиной +12,5В, выводы 4 микросхем A1÷A6 соединены с шиной -12,5В.
2. Сопротивления и ёмкости, обозначенные целыми числами, выражены соответственно в омах и пикофарадах. Емкости, обозначенные десятичной дробью, выражены в микрофарадах. Сопротивления, обозначенные числами с буквой „К“ – в килоомах.

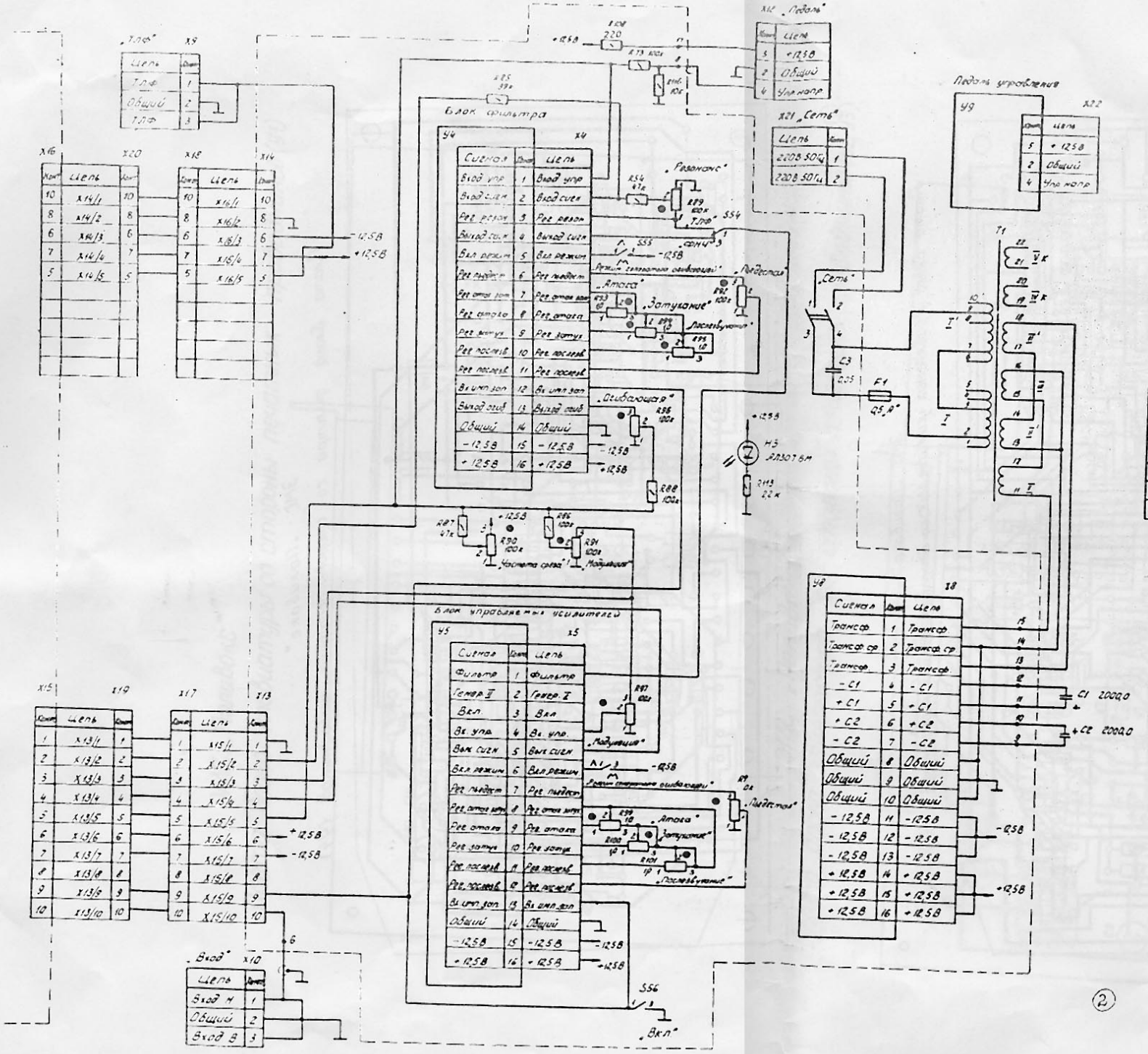

Конденсаторы	
К50-6	С1, С2
КБГИ	С3

Резисторы
С2-29В
R1 ... R47; R49 ... R53; R55, R56, R58, R65; R68 ... R72; R78, R81, R117, R119, R125
II СП-I
R48; R57; R66, R67; R79; R80; R89 ... R107; R112; R114; R115; R118; R121; R122; R124
МЛТ
R54; R62 ... R64; R73 ... R77; R85 ... R88; R108; R110; R111; R113; R116; R120; R126; R127
СП3-27В
R59 ... R61; R82 ... R84

1. Сопротивления, обозначенные целыми числами, выражены в ом, обозначенные цифрами с буквой „К", выражены в килоомах. Емкости выражены в микрофарадах.
2. Постоянные напряжения измерены вольтметром с входным сопротивлением не менее 1 МОм.

ЭМС «Поливокс»

Плата блока фильтра со стороны печатных проводников (У4)

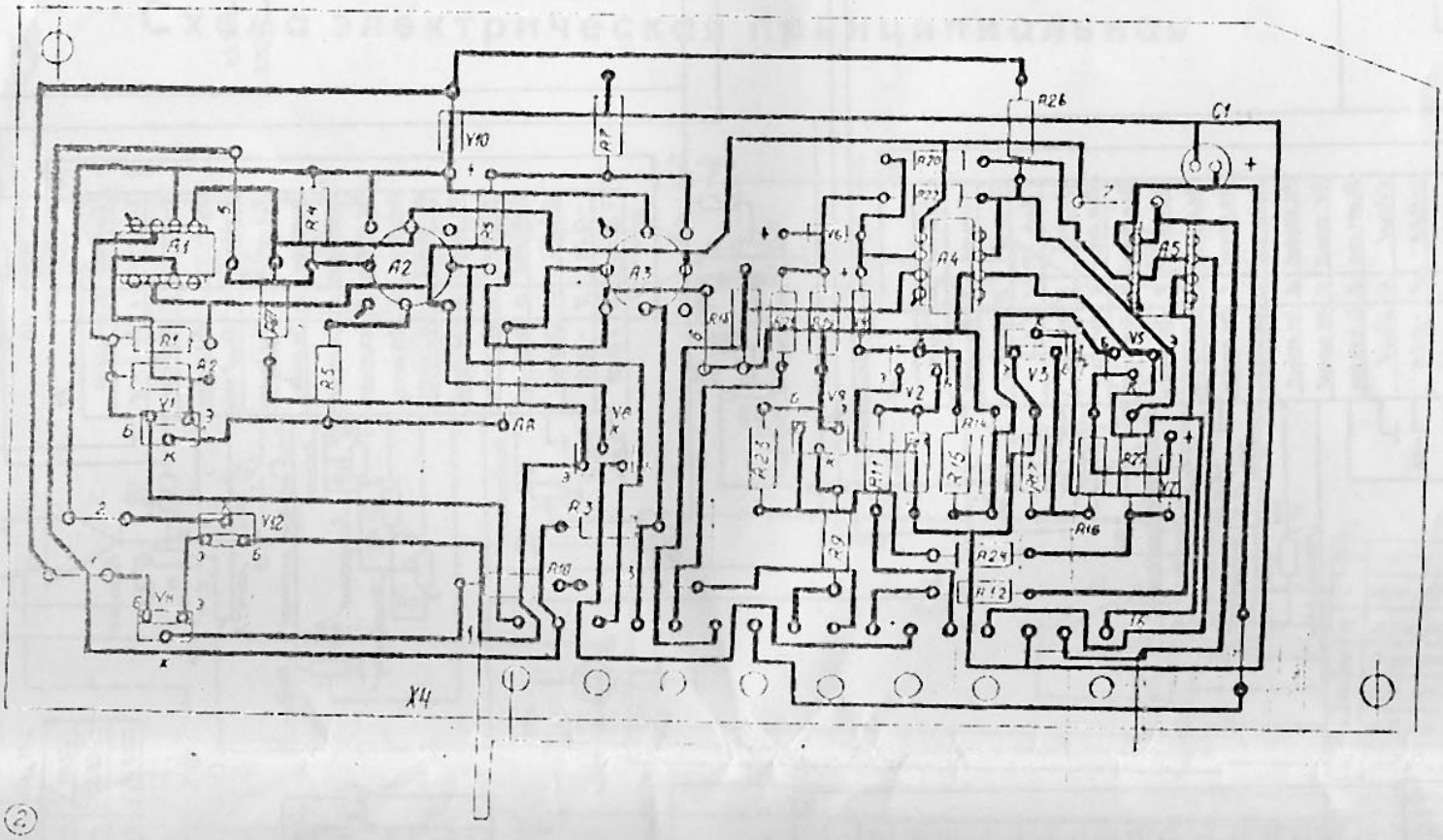

ЭМС «Поливокс»

Плата блока управляемых усилителей со стороны печатных проводников (У5)

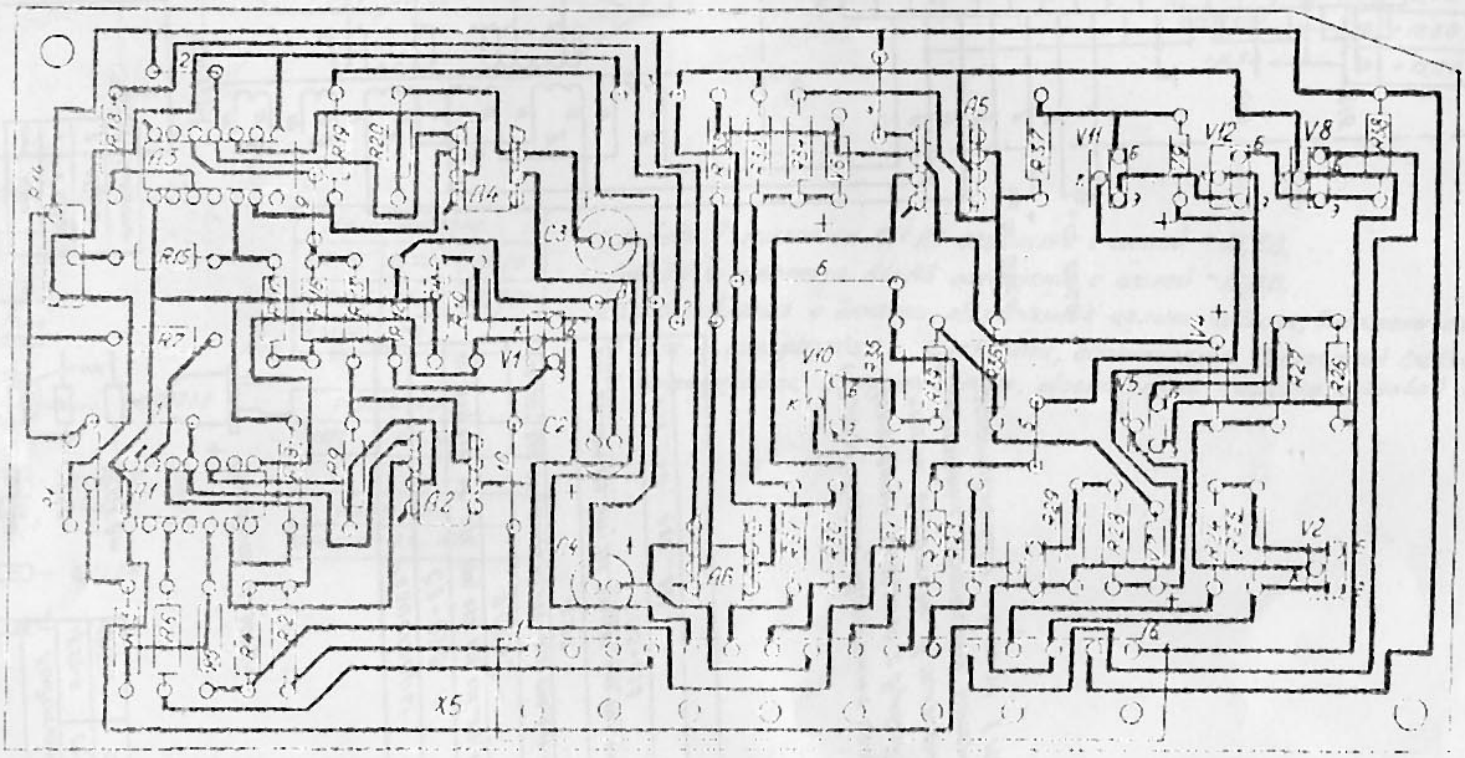

ЭМС „Поливокс"

Плата блока клавиатуры со стороны печатных проводников (У1)

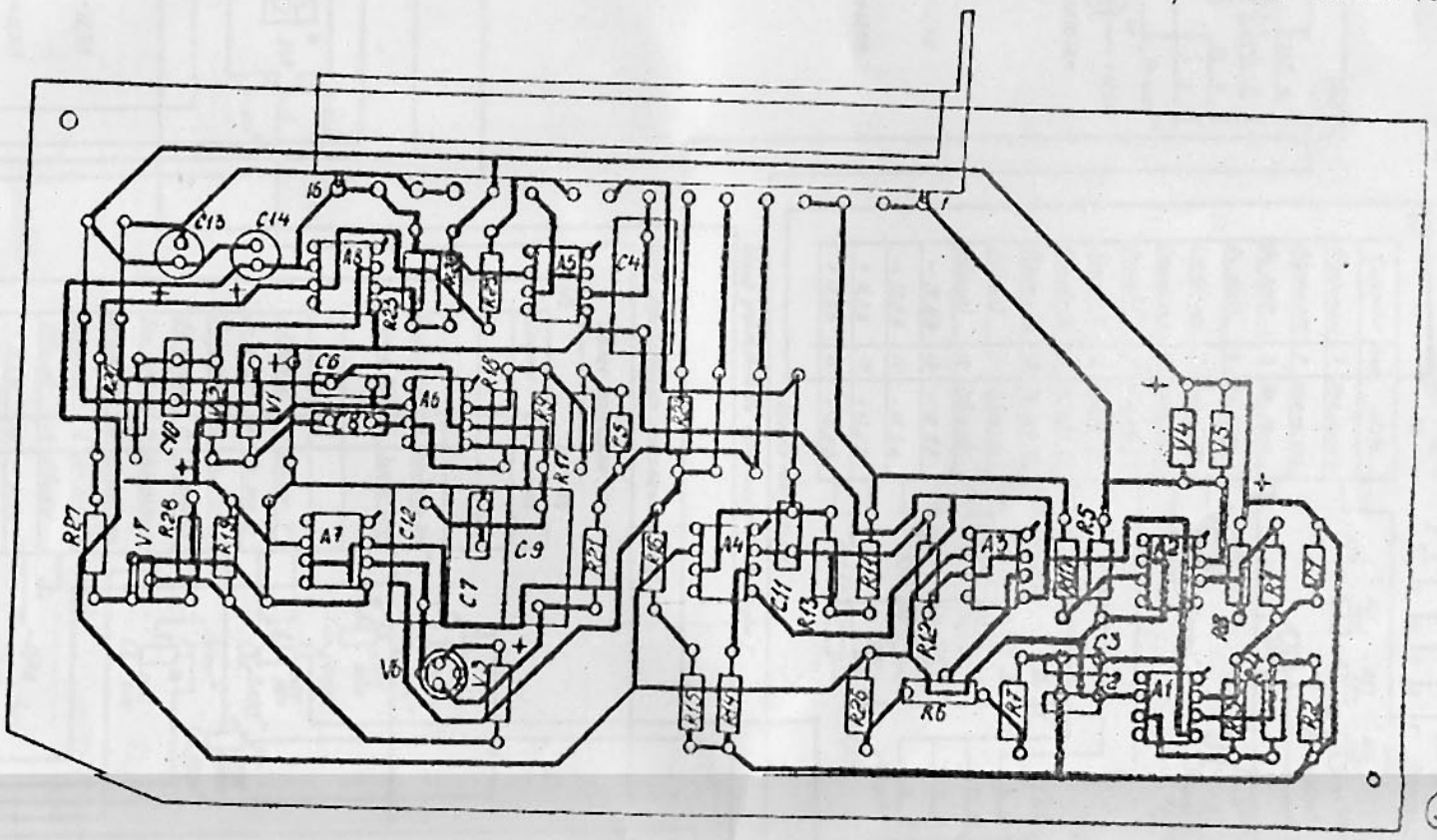

③

ЭМС „Поливокс"

Плата блока генератора со стороны печатных проводников (У2, У3)

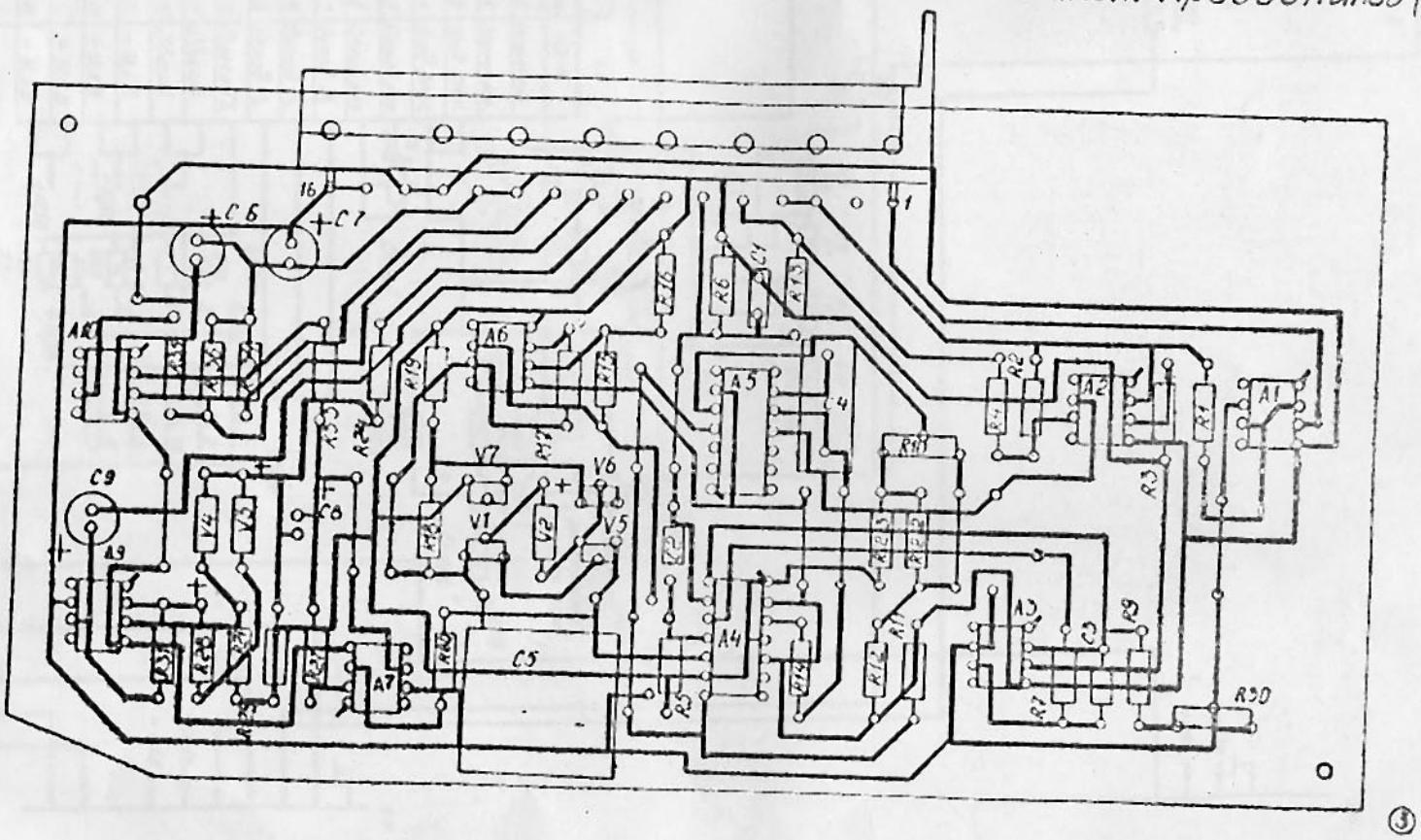

③