Fireball-V

Microphone dynamique pour harmonica et instrument

présentation

Le Fireball-V est un microphone dynamique professionnel spécialement conçu pour la prise de son d'harmonica (chromatique et diatonique) et de beat box. Il peut aussi servir sur les cuivres, flûtes ou voix. Le bouton de volume intégré au corps du micro est ergonomique et facilement utilisable en jouant.

Caractérisé par une réponse en fréquence uniforme de 50 Hz à 15 kHz, le Fireball-V convient parfaitement aux applications «live» ou «studio». Ce microphone offre un son clair, précis et peut supporter jusqu'à 140 dB de niveau de pression acoustique sans distorsion.

Les circuits électroniques à faible bruit, la basse impédance et la sortie symétrique permettent à ce microphone d'être utilisé sans interférences avec de grandes longueurs de câbles.

Le Fireball-V est constitué d'une grille en acier très résistante et d'un corps en alliage de zinc ce qui le rend léger et solide à la fois. Il est bien équilibré, agréable dans la main et doté d'une finition noire et rouge peu réfléchissante.



spécifications

Transducteur	Dynamique, bobine mobile
Réponse en fréquence	50 Hz- 16 kHz
Directivité	Cardioïde
Impédance de sortie	150 Ohms
Sensibilité	1,9 mV ref 1 kHz à 1 Pa
Technologie de capsule	VLM type B
Atténuation hors axe	> 23 dB
SPL maximum	> 140 dB
Connecteur	XLR 3 broches
	plaquées or
Polarité	point «chaud» sur la broche 2
	point «froid» sur la broche 3
	du connecteur XLR
Corps	Alliage de zinc
Poids	140 grammes
Taille	99,5 mm

applications

- Live et studio

•Instruments et voix
Harmonica, beat box, percussions, cuivres, flûte, accordéon...

particularités

- Bouton de volume
- Facile à tenir au creux de la main, ergonomique
- Son clair et précis même à fort niveau
- Très bonne rejection hors axe

AUDIX®
PERFORMANCE IS EVERYTHING

Fireball-V

Microphone dynamique pour harmonica et instrument

Entretien:

Grâce a son corps en alliage de zinc et sa grille en acier le Fireball-V est un microphone à main très solide. Il doit tout de même être utilisé avec précaution:
Eviter au maximum les températures extrêmes. Un taux d'humidité trop élevé peut affecter les performances de ce microphone.
Pour une utilisation en plein-air, il est conseillé d'utilisé la bonnette optionnelle (WS-357) afin d'éviter les bruits de vent.
Lorsqu'il n'est pas utilisé il est important de le stocker dans sa trousse de protection à une température ambiante d'environ 20°C.

Enregistrement:

Le FireBall V qui possède un transducteur de haute qualité convient parfaitement aux applications «studio».
Sa directivité cardioïde ainsi que sa capacité à supporter les forts niveaux de pression acoustique permettent au Fireball-V d'être utilisé pour les prises de son de proximité.
Il est de plus fourni avec une pince ce qui le rend utilisable sur de nombreux instruments par l'intermédiaire d'un pied approprié.

Concerts:

Le Fireball-V est un microphone professionnel doté d'une sortie basse impédance donc conçu pour être directement relié (comme un microphone conventionnel pour chant) à la console de mixage.

Si vous désirez relier le Fireball-V à un ampli guitare, il est fortement conseillé d'utiliser le transformateur d'impédance optionnel Audix T-50K . Ce transformateur permet d'adapter la sortie basse impédance du Fireball-V à l'entrée haute impédance de l'ampli guitare.

Le placement du microphone n'est pas une science exacte, tout dépend du lieu, du système de sonorisation, du volume sur scène et bien sûr du musicien. Des expérimentations peuvent donc être effectuées afin d'obtenir un résultat satisfaisant.

Accessoires fournis:

- D-clip pince orientable à 180° avec adaptateur pour standards européens et américains
- P1 trousse de transport.

Accessoires optionnels:

- WS-357 Bonnette anti-vent
- T-50K : Adaptateur basse vers haute impédance.

Réponse en fréquence:

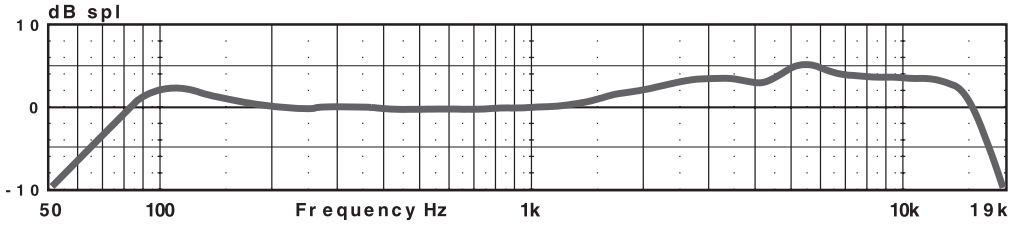

Diagramme polaire:

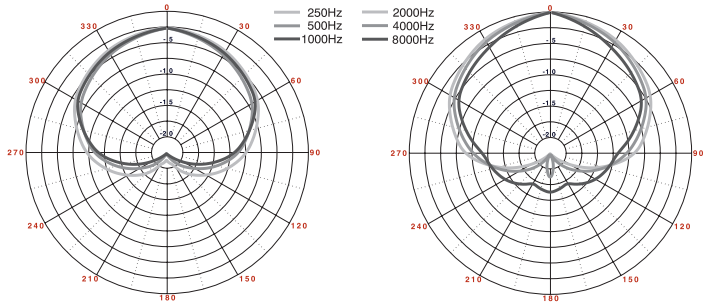

La courbe de réponse en fréquence (mesurée avec une tolérance de ±3dB) et le diagramme polaire correspondent aux spécifications techniques de production de ce microphone.

Mesures (millimètres)

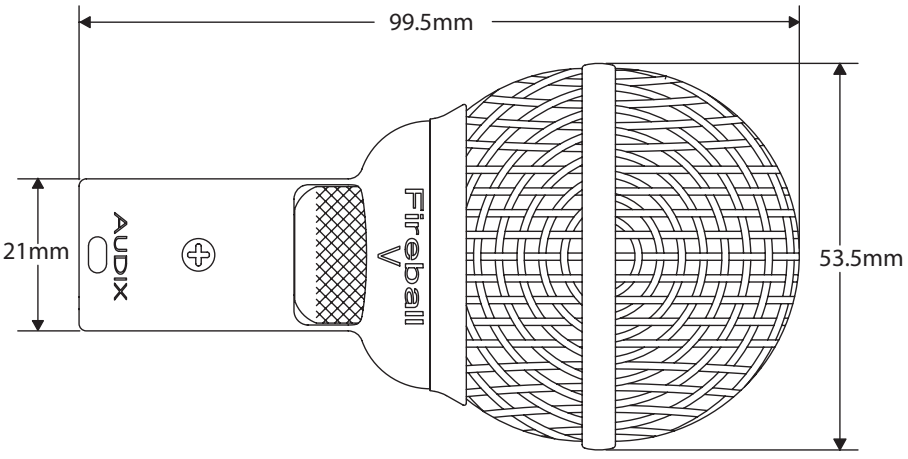

Service et garantie:

Ce microphone est garanti 1 an dans le cas de défauts de fabrication. Si ce microphone tombe en panne ou est défectueux contactez le service après vente de AUDIX France au 02 99 14 52 10.

DISTRI PAN
contact@audixfrance.com
tél: 02 99 14 52 10 fax: 02 99 14 52 11

Audix Corporation 2006. Tous droits réservés.

AUDIX
PERFORMANCE IS EVERYTHING

certaines caractéristiques peuvent changer