Filtre 2 voies 12db/18dB pour PS8

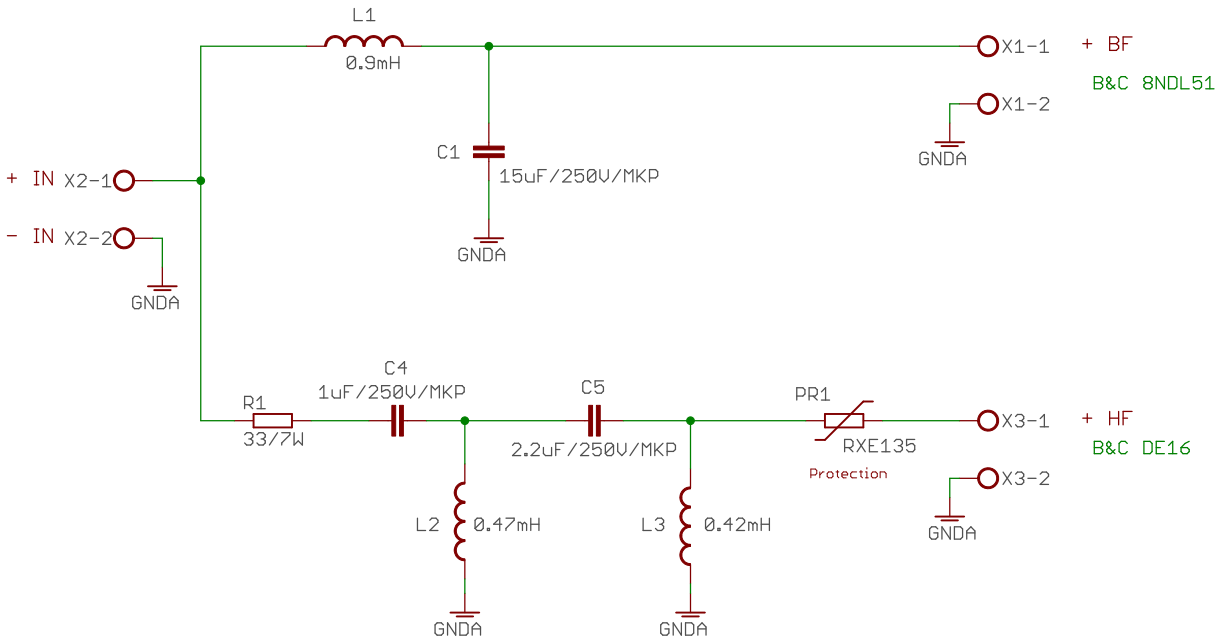

Valeurs à titre indicatif sur partie aigu
Non relevée sur l'enceinte

Condensateur Polypropylène MKP

Self sans ferrite dia. fil 1 à 1.6mm2

Choix du Polyswitch Raychem

Pmax Driver /8ohms	Réf	Ib (A)
40W	RUE110	2.2
60W	**RUE135**	2.7
80W	RUE160	3.2
110W	RUE185	3.7
200W	RUE250	5
260W	RUE300	6

Filtre 2 voies		
TITLE: Filtre 2V PS8		
Document Number: 1		REV: V1.0
Date: 06/06/2018 21:58	Sheet: 1/1	