

SERVICE MANUAL

EF12P

WEB: www.yorkville.com

WORLD HEADQUARTERS

CANADA

Yorkville Sound Limited
550 Granite Court
Pickering, Ontario
L1W 3Y8 CANADA

Voice: 905-837-8481
Fax: 905-837-8746

U.S.A.

Yorkville Sound Inc.
4625 Witmer Industrial Estate
Niagara Falls, New York
14305, USA

Voice: 716-297-2920
Fax: 716-297-3689

Quality and Innovation Since 1963

Printed in Canada

SMT Disclaimer

Due to the complex nature of the use of SMT installed components in Yorkville equipment, we highly caution all service technicians in attempting to repair or replace SMT factory installed components.

Many of these components may be glued prior to initial soldering.

Replacing SMT components requires expensive specialized de-soldering equipment and training.

Yorkville Sound will repair and replace defective SMT components to ensure proper quality assurance and installation is maintained.

IMPORTANT SAFETY INSTRUCTIONS



This lightning flash with arrowhead symbol, within an equilateral triangle, is intended to alert the user to the presence of uninsulated "dangerous voltage" within the product's enclosure that may be of sufficient magnitude to constitute a risk of electric shock to persons.

Ce symbole d'éclair avec tête de flèche dans un triangle équilatéral est prévu pour alerter l'utilisateur de la présence d'un «voltage dangereux» non-isolé à proximité de l'enceinte du produit qui pourrait être d'ampleur suffisante pour présenter un risque de choque électrique.

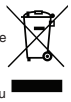



IEC 60417-5041

CAUTION • AVIS

RISK OF ELECTRIC SHOCK
DO NOT OPEN
RISQUE DE CHOC ELECTRIQUE
NE PAS OUVRIR

CAUTION: HOT SURFACE
ATTENTION: SURFACE CHAUDE



S2125A



The exclamation point within an equilateral triangle is intended to alert the user to the presence of important operating and maintenance (servicing) instructions in the literature accompanying the appliance.

Le point d'exclamation à l'intérieur d'un triangle équilatéral est prévu pour alerter l'utilisateur de la présence d'instructions importantes dans la littérature accompagnant l'appareil en ce qui concerne l'opération et la maintenance de cet appareil.

FOLLOW ALL INSTRUCTIONS

Instructions pertaining to a risk of fire, electric shock, or injury to a person

CAUTION: TO REDUCE THE RISK OF ELECTRIC SHOCK,
DO NOT REMOVE COVER (OR BACK).
NO USER SERVICEABLE PARTS INSIDE.
REFER SERVICING TO QUALIFIED SERVICE PERSONNEL.
THIS DEVICE IS FOR INDOOR USE ONLY!

SUIVEZ TOUTES LES INSTRUCTIONS

Instructions relatives au risque de feu, choc électrique, ou blessures aux personnes

AVIS: AFIN DE REDUIRE LES RISQUE DE CHOC ELECTRIQUE, N'ENLEVEZ PAS LE COUVERT (OU LE PANNEAU ARRIERE)
NE CONTIENT AUCUNE PIECE REPARABLE PAR L'UTILISATEUR.
CONSULTEZ UN TECHNICIEN QUALIFIE POUR L'ENTRETIENT
CE PRODUIT EST POUR L'USAGE À L'INTÉREUR SEULEMENT

Read Instructions: The Owner's Manual should be read and understood before operation of your unit. Please, save these instructions for future reference and heed all warnings.

Clean only with dry cloth.

Packaging: Keep the box and packaging materials, in case the unit needs to be returned for service.

Warning: To reduce the risk or fire or electric shock, do not expose this apparatus to rain or moisture. *Do not use this apparatus near water!*

Warning: When using electric products, basic precautions should always be followed, including the following:

Power Sources

Your unit should be connected to a power source only of the voltage specified in the owners manual or as marked on the unit. This unit has a polarized plug. Do not use with an extension cord or receptacle unless the plug can be fully inserted. Precautions should be taken so that the grounding scheme on the unit is not defeated. An apparatus with CLASS I construction shall be connected to a Mains socket outlet with a protective earthing ground. Where the MAINS plug or an appliance coupler is used as the disconnect device, the disconnect device shall remain readily operable.

Hazards

Do not place this product on an unstable cart, stand, tripod, bracket or table. The product may fall, causing serious personal injury and serious damage to the product. Use only with cart, stand, tripod, bracket, or table recommended by the manufacturer or sold with the product. Follow the manufacturer's instructions when installing the product and use mounting accessories recommended by the manufacturer. Only use attachments/accessories specified by the manufacturer
Note: Prolonged use of headphones at a high volume may cause health damage on your ears.

The apparatus should not be exposed to dripping or splashing water; no objects filled with liquids should be placed on the apparatus.

Terminals marked with the "lightning bolt" are hazardous live; the external wiring connected to these terminals require installation by an instructed person or the use of ready made leads or cords.

Ensure that proper ventilation is provided around the appliance. Do not install near any heat sources such as radiators, heat registers, stoves, or other apparatus (including amplifiers) that produce heat.

No naked flame sources, such as lighted candles, should be placed on the apparatus.

Power Cord

Do not defeat the safety purpose of the polarized or grounding-type plug. A polarized plug has two blades with one wider than the other. A grounding type plug has two blades and a third grounding prong. The wide blade or the third prong are provided for your safety. If the provided plug does not fit into your outlet, consult an electrician for replacement of the obsolete outlet. The AC supply cord should be routed so that it is unlikely that it will be damaged. Protect the power cord from being walked on or pinched particularly at plugs. If the AC supply cord is damaged DO NOT OPERATE THE UNIT. To completely disconnect this apparatus from the AC Mains, disconnect the power supply cord plug from the AC receptacle. The mains plug of the power supply cord shall remain readily operable.

Unplug this apparatus during lightning storms or when unused for long periods of time.

Service

The unit should be serviced only by qualified service personnel. Servicing is required when the apparatus has been damaged in any way, such as power-supply cord or plug is damaged, liquid has been spilled or objects have fallen into the apparatus, the apparatus has been exposed to rain or moisture, does not operate normally, or has been dropped.

Veuillez Lire le Manuel: Il contient des informations qui devraient êtres comprises avant l'opération de votre appareil. Conservez. Gardez S.V.P. ces instructions pour consultations ultérieures et observez tous les avertissements.

Nettoyez seulement avec le tissu sec.

Emballage: Conservez la boite au cas ou l'appareil devait être retourner pour réparation.

Avertissement: Pour réduire le risque de feu ou la décharge électrique, n'exposez pas cet appareil à la pluie ou à l'humidité. *N'utilisez pas cet appareil près de l'eau!*

Attention: Lors de l'utilisation de produits électrique, assurez-vous d'adhérer à des précautions de bases incluant celle qui suivent:

Alimentation

L'appareil ne doit être branché qu'à une source d'alimentation correspondant au voltage spécifié dans le manuel ou tel qu'indiqué sur l'appareil. Cet appareil est équipé d'une prise d'alimentation polarisée. Ne pas utiliser cet appareil avec un cordon de raccordement à moins qu'il soit possible d'insérer complètement les trois lames. Des précautions doivent êtres prises afin d'eviter que le système de mise à la terre de l'appareil ne soit désengagé. Un appareil construit selon les normes de CLASS I devrait être raccordé à une prise murale d'alimentation avec connexion intacte de mise à la masse. Lorsqu'une prise de branchement ou un coupleur d'appareils est utilisée comme dispositif de débranchement, ce dispositif de débranchement devra demeurer pleinement fonctionnel avec raccordement à la masse.

Risque

Ne pas placer cet appareil sur un chariot, un support, un trépied ou une table instables. L'appareil pourrait tomber et blesser quelqu'un ou subir des dommages importants. Utiliser seulement un chariot, un support, un trépied ou une table recommandés par le fabricant ou vendus avec le produit. Suivre les instructions du fabricant pour installer l'appareil et utiliser les accessoires recommandés par le fabricant. Utilisez seulement les attachements/accessoires indiqués par le fabricant
Note: L'utilisation prolongée des écouteurs à un volume élevé peut avoir des conséquences néfastes sur la santé sur vos oreilles. .

Il convient de ne pas placer sur l'appareil de sources de flammes nues, telles que des bougies allumées.

L'appeil ne doit pas être exposé à des égouttements d'eau ou des éclaboussures et qu'aucun objet rempli de liquide tel que des vases ne doit être placé sur l'appareil.

Assurez que lappareil est fourni de la propre ventilation. Ne procédez pas à l'installation près de source de chaleur tels que radiateurs, registre de chaleur, fours ou autres appareils (incluant les amplificateurs) qui produisent de la chaleur.

Les dispositifs marqués d'une symbole "d'éclair" sont des parties dangereuses au toucher et que les câblages extérieurs connectés à ces dispositifs de connection extérieure doivent être effectivés par un opérateur formé ou en utilisant des cordons déjà préparés.

Cordon d'Alimentation

Ne pas enlever le dispositif de sécurité sur la prise polarisée ou la prise avec tige de mise à la masse du cordon d'alimentation. Une prise polarisée dispose de deux lames dont une plus large que l'autre. Une prise avec tige de mise à la masse dispose de deux lames en plus d'une troisième tige qui connecte à la masse. La lame plus large ou la tige de mise à la masse est prévu pour votre sécurité. La prise murale est désuète si elle n'est pas conçue pour accepter ce type de prise avec dispositif de sécurité. Dans ce cas, contactez un électricien pour faire remplacer la prise murale. Évitez d'endommager le cordon d'alimentation. Protégez le cordon d'alimentation. Assurez-vous qu'on ne marche pas dessus et qu'on ne le pince pas en particulier aux prises. N'UTILISEZ PAS L'APPAREIL si le cordon d'alimentation est endommagé. Pour débrancher complètement cet appareil de l'alimentation CA principale, déconnectez le cordon d'alimentation de la prise d'alimentation murale. Le cordon d'alimentation du bloc d'alimentation de l'appareil doit demeurer pleinement fonctionnel.

Débranchez cet appareil durant les orages ou si inutilisé pendant de longues périodes.

Service

Consultez un technicien qualifié pour l'entretien de votre appareil. L'entretien est nécessaire quand l'appareil a été endommagé de quelque façon que se soit. Par exemple si le cordon d'alimentation ou la prise du cordon sont endommagés, si il y a eu du liquide qui a été renversé à l'intérieur ou des objets sont tombés dans l'appareil, si l'appareil a été exposé à la pluie ou à l'humidité, si il ne fonctionne pas normalement, ou a été échappé.

IMPORTANT SAFETY INSTRUCTIONS (UL60065)



The Lightning Flash with arrowhead symbol within an equilateral triangle, is intended to alert the user to the presence of uninsulated "dangerous voltage" within the product enclosure that may be of sufficient magnitude to constitute a risk of shock to persons



The exclamation point within an equilateral triangle is intended to alert the user to the presence of important operating and maintenance (servicing) instructions in the literature accompanying the product

1. Read these instructions.
2. Keep these instructions.
3. Heed all warnings.
4. Follow all instructions.
5. Do not use this apparatus near water.
6. Clean only with dry cloth.
7. Do not block any ventilation openings. Install in accordance with the manufacturer's instructions.
8. Do not install near any heat sources such as radiators, heat registers, stoves, or other apparatus (including amplifiers) that produce heat.
9. Do not defeat the safety purpose of the polarized or grounding-type plug. A polarized plug has two blades with one wider than the other. A grounding type plug has two blades and a third grounding prong. The wide blade or the third prongs are provided for your safety. If the provided plug does not fit into your outlet, consult an electrician for replacement of the obsolete outlet.
10. Protect the power cord from being walked on or pinched particularly at plugs, convenience receptacles, and the point where they exit from the apparatus.
11. Only use attachments/accessories specified by the manufacturer.
12. Use only with the cart, stand, tripod, bracket, or table specified by the manufacturer, or sold with the apparatus. When a cart is used, use caution when moving the cart/apparatus combination to avoid injury from tip-over.
13. Unplug this apparatus during lightning storms or when unused for long periods of time.
14. Refer all servicing to qualified service personnel. Servicing is required when the apparatus has been damaged in any way, such as power-supply cord or plug is damaged, liquid has been spilled or objects have fallen into the apparatus, the apparatus has been exposed to rain or moisture, does not operate normally, or has been dropped.

WARNING:

- To reduce the risk of fire or electric shock, do not expose this apparatus to rain or moisture and objects filled with liquids, such as vases, should not be placed on this apparatus.
- To completely disconnect this apparatus from the ac mains, disconnect the power supply cord plug from the ac receptacle.
- The mains plug of the power supply cord or appliance coupler shall remain readily accessible.



Le symbole représentant un éclair avec une flèche à l'intérieur d'un triangle équilatéral est utilisé pour prévenir l'utilisateur de la présence d'une tension électrique dangereuse non isolée à l'intérieur de l'appareil. Cette tension est d'un niveau suffisamment élevé pour représenter un risque d'électrocution



Le symbole représentant un point d'exclamation à l'intérieur d'un triangle équilatéral, signale à l'utilisateur la présence d'instructions importantes relatives au fonctionnement et à l'entretien de l'appareil dans cette notice d'installation

1. Lisez ces instructions.
2. Conservez ces instructions.
3. Respecter tous les avertissements.
4. Suivez toutes les instructions.
5. N'utilisez pas l'appareil près de l'eau.
6. Nettoyer uniquement avec chiffon sec.
7. Ne bloquez pas les ouvertures de ventilation. Installer en suivant les instructions du fabricant.
8. Ne pas installer près des sources de chaleur telles que radiateurs, bouches de chaleur, four ou autres appareils (y compris les amplificateurs) produisant de la chaleur.
9. N'annulez pas l'objectif sécuritaire de la fiche polarisée ou de la tige de mise à la terre. Une fiche polarisée possède deux lames avec une plus large que l'autre. Une prise avec mise à la terre possède deux lames et une troisième tige. La lame large ou la troisième tige sont fournis pour votre sécurité. Si la fiche n'entre pas dans votre prise, consultez un électricien pour remplacer la prise obsolète.
10. Protéger le cordon d'alimentation des piétinements ou pincements en particulier près des fiches, des prises de courant et au point de sortie de l'appareil.
11. Utilisez uniquement les accessoires spécifiés par le fabricant.
12. Utiliser uniquement avec un charriot, stand, trépied ou une table spécifiée par le fabricant, ou vendus avec l'appareil.
13. Débranchez l'appareil durant un orage ou lorsqu'il reste inutilisé pendant de longues périodes de temps.
14. Confiez toute réparation à un technicien qualifié. Une réparation est nécessaire lorsque l'appareil a été endommagé de quelque façon que ce soit; comme lorsque le cordon d'alimentation ou la fiche est endommagé, lorsque du liquide a été renversé ou des objets sont tombés à l'intérieur, lorsque l'appareil a été exposé à la pluie ou l'humidité, ne fonctionne pas normalement, ou est tombé.

AVERTISSEMENT:

- Pour réduire les risques d'incendie ou de choc électrique, ne pas exposer cet appareil à la pluie ou à l'humidité et ne placez pas d'objets contenant des liquides, tels que des vases, sur l'appareil.
- Pour isoler totalement cet appareil de l'alimentation secteur, débranchez totalement son cordon d'alimentation du réceptacle CA.
- La prise du cordon d'alimentation ou du prolongateur, si vous en utilisez un comme dispositif de débranchement, doit rester facilement accessible



CAUTION
TO PREVENT ELECTRIC SHOCK HAZARD,
DO NOT CONNECT TO MAINS POWER SUPPLY
WHILE GRILLE IS REMOVED.





AVIS
POUR PRÉVENIR LES RISQUES D'ÉLECTROCUTION,
NE PAS RACCORDER A L'ALIMENTATION ÉLECTRIQUE ALORS
QUE LA GRILLE EST RETIRÉE.




LINE
MIC
MAIN IN
THRU
LINK
Min
Max
MIXER ENABLE
CLIP
LIMIT
MASTER
MODE
CLUB
CONCERT
VOCAL
USER
SUB
/100Hz
Bluetooth™
SMART
◀ Enable / Disable
Hold 4 sec. to reset
LED Flashing:
Ready to Connect
LED On:
Connected
EF12P
A-Z1452 / 2v0
230V ∿ 50Hz
700mA
FUSE: T1,6AH
120VAC
60Hz 1.3A
FUSE: T3.15AH slobla
DESIGNED & MANUFACTURED BY
YORKVILLE SOUND • TORONTO, CANADA
CAUTION: REPLACE FUSE WITH
SAME TYPE AND RATING
ATTENTION: REMPLACER LE FUSIBLE
DU MEME TYPE ET DU MEME COURANT NOMINAL
POWER
ON
OFF
CAUTION • AVIS
RISK OF ELECTRIC SHOCK
DO NOT OPEN
RISQUE DE CHOC ELECTRIQUE
NE PAS OUVRIR
DOUBLE INSULATED, U-GND REQUIRED
FOR PERFORMANCE, NOT SAFETY.
Yorkville
élite
EF12P
1200 WATT ACTIVE LOUDSPEAKER ENCLOSURE
www.yorkville.com
LINE IN
MIC IN
MAIN IN
LINK
LEVEL
MIXER ENABLE
DSP
MAIN
EF12P
BLUETOOTH
CONTROL
Contains Transmitter Module FCC ID: WAP2011
This device complies with Part 15 of the FCC Rules. Operation is subject to the following two conditions: (1) this device may not cause harmful interference, and (2) this device must accept any interference received, including interference that may cause undesired operation.

Specifications

	EF10P	EF12P	EF15P
System Type	2-Way	2-Way	2-Way
Active or Passive	Active	Active	Active
Program Power (watts)	500 watts (1000 watts Peak)	1200 watts (2400 watts Peak)	1200 watts (2400 watts Peak)
Max SPL (dB)	128dB Peak (122dB Continuous)	131dB Peak (125dB Continuous)	133dB Peak (127dB Continuous)
Frequency Response (Hz +/- 3dB)	56 - 20k (Hz +/- 3dB)	47 - 16k (Hz +/- 3dB)	43 - 16k
Crossover Frequency (Hz)	1800	1100	1100
Driver Configuration	10-inch, 1.3-inch Diaphragm	12-inch, 3-inch Diaphragm	15-inch, 3-inch Diaphragm
HF Driver(s)	1.3-inch Voice coil (Titanium Diaphragm)	3-inch Voice coil (Titanium Diaphragm)	3-inch Voicecoil (Titanium Diaphragm)
HF Dispersion (°H x °V)	100x40	60x40	60x40
LF Driver(s)	10-inch Neo magnet w/2.5-inch Voice coil	12-inch Neo magnet w/3-inch Voice coil	15-inch neo magnet w/3-inch Voice coil
HF Power Amplifier (watts)	100	300	300
HF Amplifier Type	2-Tier Class H	3-Tier High Headroom	3-Tier High Headroom
LF Power Amplifier (watts)	400	900	900
LF Amplifier Type	Class-D	Class-D	Class-D
Power Cable	25 ft (7.6m) Heavy Gauge Detachable IEC	25 ft (7.6m) Heavy Gauge Detachable IEC	25 ft (7.6m) Heavy Gauge Detachable IEC
In / Out Connections	1 x XLR & 1/4-inch Combi-jack Line Input	1 x XLR & 1/4-inch Combi-jack Line Input	1 x XLR & 1/4-inch Combi-jack Line Input
	1 x XLR microphone Input	1 x XLR microphone Input	1 x XLR microphone Input
	1 x XLR & 1/4-inch Combi-jack Main Input	1 x XLR & 1/4-inch Combi-jack Main Input	1 x XLR & 1/4-inch Combi-jack Main Input
	1 x XLR-M Thruput	1 x XLR-M Thruput	1 x XLR-M Thruput
Input Impedance (Bal/UnBal)	95Kohms / 90kohms	95Kohms / 90kohms	95Kohms / 90kohms
Input Sensitivity (Vrms Sine)	+4dBv / 1.23V	+4dBv / 1.23V	+4dBv / 1.23V
Controls	Mixer Enable	Mixer Enable	Mixer Enable
	Mic Input w/level	Mic Input w/level	Mic Input w/level
	Line Input w/level	Line Input w/level	Line Input w/level
	DSP Mode (Club, Concert, Vocal, Custom)	DSP Mode (Club, Concert, Vocal, Custom)	DSP Mode (Club, Concert, Vocal, Custom)
	Sub (100Hz HP Filter)	Sub (100Hz HP Filter)	Sub (100Hz HP Filter)
	Bluetooth Control Enable	Bluetooth Control Enable	Bluetooth Control Enable
	Master Level	Master Level	Master Level
Bar Handles	1 x Side / 1 x Top	2 x Side / 1 x Top	2 x Side / 1 x Top
Flypoints	7 x ¼-20 (2 Top, 2 Bottom, 2 Each Side, 1 Pullback)	8 x ¼-20 (2 Top, 2 Bottom, 2 Each Side, 2 Pullback)	8 x ¼-20 (2 Top, 2 Bottom, 2 Each Side, 2 Pullback)
Pole Mount Adapter (1 3/8"-3.5cm)	1 Bottom (1 3/8-inch / 3.5cm)	1 Bottom (1 3/8-inch / 3.5cm)	1 Bottom (1 3/8-inch / 3.5cm)
Enclosure Materials	ABS Coated Baltic Birch Plywood	ABS Coated Baltic Birch Plywood	ABS Coated Baltic Birch Plywood
Dimensions (DWH xbackW, inches)	13 x 13.7 x 20 x 9.5	14.5 x 18.6 x 28.2 x 11.1	14 x 18.5 x 30 x 12
Dimensions (DWH xbackW, cm)	33 x 34.8 x 50.8 x 24	36.8 x 47.25 x 71.6 x 28.2	35.6 x 47 x 76 x 30.5
Weight (lbs/kg)	42 / 19.1	59 / 26.8	64 / 29

Specifications subject to change without notice

Spécifications

	EF10P	EF12P	EF15P
Type de système	2 voies	2 voies	2 voies
Active or Passive	Active	Active	Active
Puissance(watts)	500 watts (1000 watts Pointe)	1200 watts (2400 watts Pointe)	1200 watts (2400 watts Pointe)
Max SPL (dB)	128dB Pointe (122dB Continue)	131dB Pointe (125dB Continue)	133dB Pointe (127dB Continue)
Réponse en Fréquence (Hz +/- 3dB)	56 - 20k (Hz +/- 3dB)	47 - 16k (Hz +/- 3dB)	43 - 16k
Fréquence de Coupure (Hz)	1800	1100	1100
Configuration de haut-parleur	10-pouces, Membrane 1.3-pouce	12-pouces, Membrane 3-pouces	15-pouces, Membrane 3-pouces
Driver HF	Bobine de 1.3-pouce (Membrane de Titane)	Bobine de 3-pouce (Membrane de Titane)	Bobine de 3-pouce (Membrane de Titane)
Dispersion HF (°H x °V)	100x40	60x40	60x40
Haut-parleur Fréquences Graves	Aimant Néo 10-pouces avec Bobine 2.5-pouces	Aimant Néo 12-pouces avec Bobine 3-pouces	Aimant Néo 15-pouces avec Bobine 3-pouces
Amplificateur de Puissance HF (watts)	100	300	300
Amplificateur de Puissance HF (type)	2-étages Classe H	3-étage, extension dynamique élevée	3-étage, extension dynamique élevée
Amplificateur de Puissance Basses Fréquences (watts)	400	900	900
Amplificateur de Puissance Basses Fréquences (type)	Classe-D	Classe-D	Classe-D
Cordon d'Alimentation	25 pieds (7.6m) Jauge élevé amovible CEI	25 pieds (7.6m) Jauge élevé amovible CEI	25 pieds (7.6m) Jauge élevé amovible CEI
Connexions d'entrée / sorites	Entrée Ligne Combi-jack 1 x XLR & 1/4-pouce	Entrée Ligne Combi-jack 1 x XLR & 1/4-pouce	Entrée Ligne Combi-jack 1 x XLR & 1/4-pouce
	Entrée pour microphone 1 x XLR	Entrée pour microphone 1 x XLR	Entrée pour microphone 1 x XLR
	Entrée Principale Combi-jack 1 x XLR & 1/4-pouce	Entrée Principale Combi-jack 1 x XLR & 1/4-pouce	Entrée Principale Combi-jack 1 x XLR & 1/4-pouce
	1 x XLR-M "Thruput"	1 x XLR-M "Thruput"	1 x XLR-M "Thruput"
Impédance d'entrée (Syml/Asym)	95Kohms / 90kohms	95Kohms / 90kohms	95Kohms / 90kohms
Sensibilité d'entrée (Vrms Sine)	+4dBv / 1.23V	+4dBv / 1.23V	+4dBv / 1.23V
Commandes	Activation du mixeur	Activation du mixeur	Activation du mixeur
	Niveau de l'entrée Mic	Niveau de l'entrée Mic	Niveau de l'entrée Mic
	Niveau de l'entrée Ligne	Niveau de l'entrée Ligne	Niveau de l'entrée Ligne
	Mode DSP (Club, Concert, Vocal, Custom)	Mode DSP (Club, Concert, Vocal, Custom)	Mode DSP (Club, Concert, Vocal, Custom)
	Sub (Filtre HP 100Hz)	Sub (Filtre HP 100Hz)	Sub (Filtre HP 100Hz)
	Activation de la fonction Bluetooth	Activation de la fonction Bluetooth	Activation de la fonction Bluetooth
	Niveau Principal (Master)	Niveau Principal (Master)	Niveau Principal (Master)
Poignées	1 x Côté / 1 x Dessus	2 x Côté / 1 x Dessus	2 x Côté / 1 x Dessus
Points de suspension	7 x ¼-20 (2 Dessus, 2 Dessous, 2 Chaque côté, 1 Pullback)	8 x ¼-20 (2 Dessus, 2 Dessous, 2 Chaque côté, 2 Pullback)	8 x ¼-20 (2 Dessus, 2 Dessous, 2 Chaque côté, 2 Pullback)
Adaptateur de montage sur poteau (1 3/8"-3.5cm)	1 Dessous (1 3/8-pouce / 3.5cm)	1 Dessous (1 3/8-pouce / 3.5cm)	1 Dessous (1 3/8-pouce / 3.5cm)
Matériaux de construction	Contreplaqué de bouleau baltique enduit d'ABS	Contreplaqué de bouleau baltique enduit d'ABS	Contreplaqué de bouleau baltique enduit d'ABS
Dimensions (PLH xL arrière, pouces)	13 x 13.7 x 20 x 9.5	14.5 x 18.6 x 28.2 x 11.1	14 x 18.5 x 30 x 12
Dimensions (PLH xL arrière, cm)	33 x 34.8 x 50.8 x 24	36.8 x 47.25 x 71.6 x 28.2	35.6 x 47 x 76 x 30.5
Poids (livres/kg)	42 / 19.1	59 / 26.8	64 / 29

Spécifications sujettes à changement sans préavis

Block Diagram for EF12P & EF15P (REV1)

DESIGNED & MANUFACTURED BY YORKVILLE SOUND

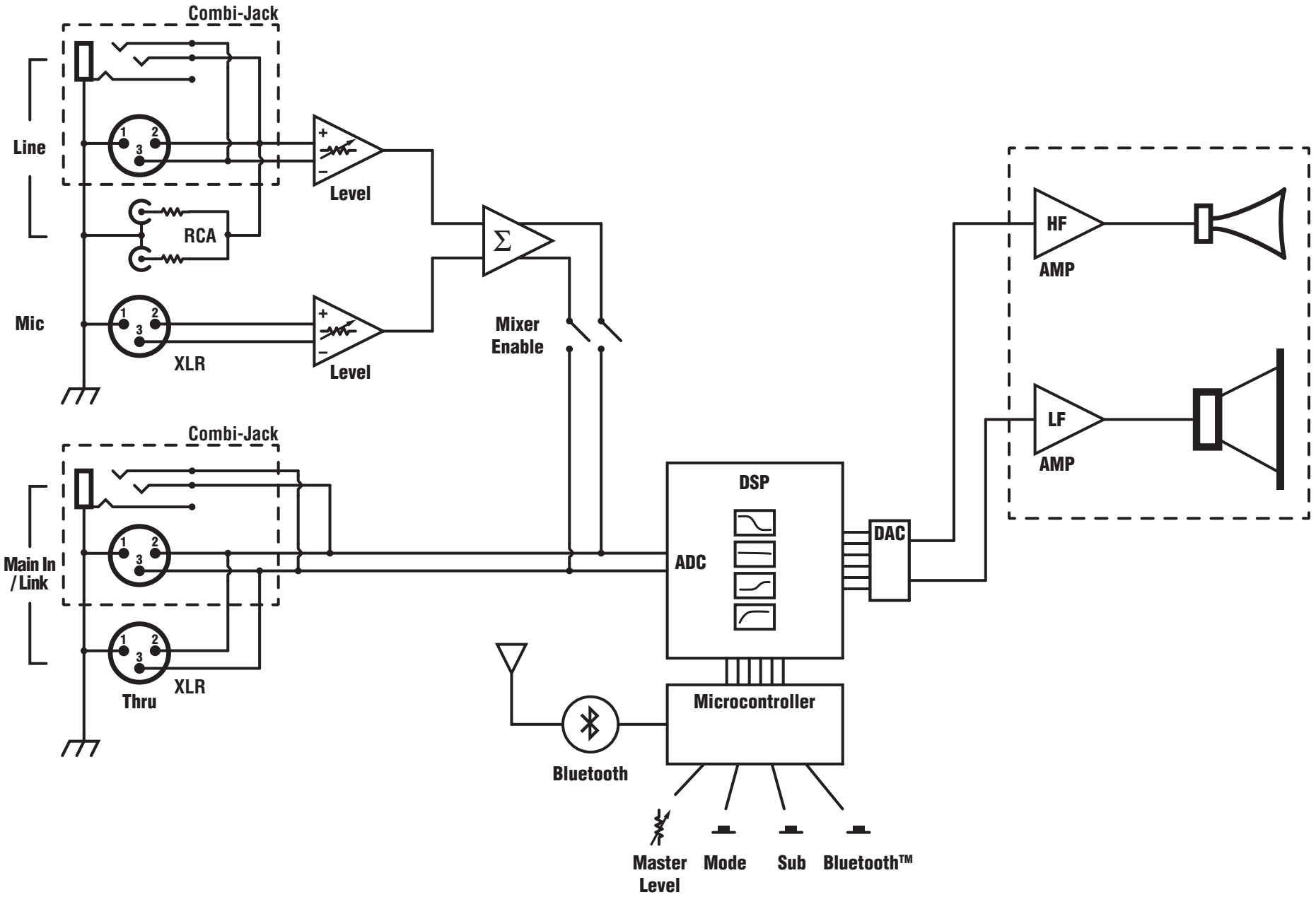

Block-Diag-EF12P-EF15P-00-1v1

Block Diagram for EF10P, EF12P & EF15P (REV2)

DESIGNED & MANUFACTURED BY YORKVILLE SOUND

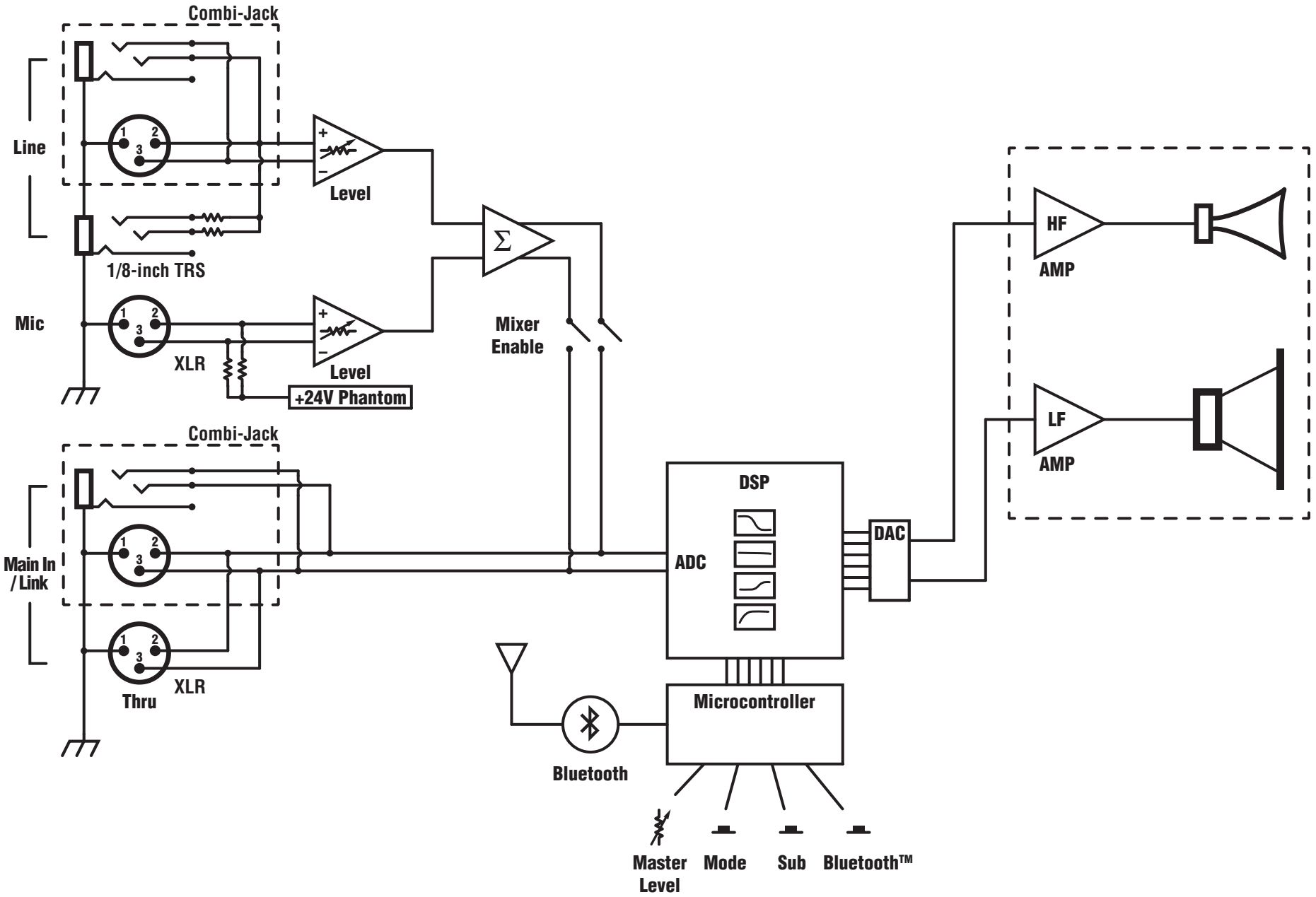

EF12P Parts List 8/27/2018

YS #	Description	Qty.	YS #	Description	Qty.	YS #	Description	Qty.
3601	RING TERMINAL 16AWG WIRE & #8 SCREW	14	7930	W250 22R 5% 1206 SMT RES	3	7866	W125 1M 5% 0805 SMT RES	2
3080	PATCH 04 18AWG EF500P TWISTPAIR	1	7854	W125 47R 5% 0805 SMT RES	23	7833	_47K 5% THERMISTOR NTC 0603 SMT	1
4093	CONN PLUG 2 POS. .084" V-2 FEMALE	1	7624	W100 100R 1% 0805 SMT RES	13	8022	MMBTA64LT1G PNP DARL SOT-23 SMT	11
3576	SOCKET TERMINAL 14-20 AWG TAPE/REEL	2	7708	W100 200R 1% 0805 SMT RES	6	7806	MMBF4391LT1 NCH JFET SOT-23 SMT T&R	2
3966	GRN 16AWG PREFUSED WIRE	1.333	7897	W125 330R 0.5% 0805 SMT RES	2	7968	IRFS4227PBF NCH MFET D2PAK SMT TS	7
3958	BLK 18AWG 36STND WIRE DOU/INS	2.499	7640	W100 392R 1% 0805 SMT RES	1	8002	TEST POINT MINIATURE SMT	2
4025	GRN 18AWG TR64 STRANDED WIRE	0.333	7673	W100 475R 1% 0805 SMT RES	9	10053	RIGHT RUBBER FOOT EF12P/15P	4
9100	2X2-IB-1/4" MOD1 FLY HARDWARE BRKT	4	7674	W125 562R0 1% 0805 SMT RES	1	10048	CAST HANDLE EF10P/12P/15P	3
8604	10-32 T-NUT ZINC CLEAR	36	7689	W250 619R0 1% 1206 SMT RES	4	10049	HANDLE CUP ABS UL94V-0 AF336	2
8602	1/4-20 T-NUT ZINC YELLOW	4	7646	W125 681R 1% 0805 SMT RES	1	10047	HORN EF15P/12P	1
EF12BOT	BOT ENDCAP EF12P BLK PLASTIC	1	7898	W125 1K02 0.1% 0805 SMT RES	12	8309D	LOGO ELITE BRUSHED METAL LARGE DOME	1
EF12TOP	TOP ENDCAP EF12P BLK PLASTIC	1	7649	W125 1K50 1% 0805 SMT RES	8	9016	16GA COLD ROLLED STEEL 3'X8' SHEET	6
9826	ABS LAMINATION PROCESS 4'X8' SHEET	20.8	8137	W125 1K62 1% 0805 SMT RES	1	8756	#10 X 3/4 PAN QUAD TYPE A TBZ	8
8811	#6X1X1/4 FLAT HD SQ SCKT WS ZN	4	7899	W125 1K800 0.1% 0805 SMT RES	8	8912	10-32X1 FLAT PHIL MS TBZ	36
8785	#8X3/4 OVAL HEAD QUAD TYPE A TBZ	24	7859	W125 2K2 5% 0805 SMT RES	2	9973	1/4-20X3/4 HEX CAP MS CLEAR ZINC	4
8301	1220 RL BL X7 1/16" X 1" X 15' PSA	6	7633	W100 2K74 1% 0805 SMT RES	7	8847	1/4-20X11/4 FLAT PHILIPS MS TBZ	18
5242	100N 250V 20%CAP BLK 'X2' 15MM AC	1	7637	W125 3K32 1% 0805 SMT RES	6	7591	12" 2R 900WPGM 3"V.C. NEO SPEAKER	2
5266	680N 250V 20%CAP BLK 'X2' 27MM AC	1	7678	W125 3K92 1% 0805 SMT RES	1	8489	1/4-20 MEDIUM LOCK WASHER TBZ	4
5933	__4U7 100DC10%CAP BLK RAD POLYE FLM	1	7642	W100 4K75 1% 0805 SMT RES	10	8820	#8 FLAT WASHER BO&W	4
5860	3300U 35V 20%CAP BLK 16X35.5MM EL	4	7822	W100 7K50 1% 0805 SMT RES	1	8817	#10 FLAT WASHER FOR 3/16 BOLT TBZ	8
5910	4700U 100V 10%CAP BLK 35X40MM 4PS	2	7681	W125 8K25 1% 0805 SMT RES	1	8387	PS NEO SC41 1/16" X 0.5" X 100' ROL	9
4459	_10K B LIN 9MM DET HI TORQ P32	2	7928	W125 10K00 0.1% 0805 SMT RES	25	3044	PATCH 06 22AWG 07.0 XH FLAT	1
4462	_50K BLIN 9MM P32	1	7628	W100 15K0 1% 0805 SMT RES	5	3036	PATCH 08 22AWG 09.0 XH FLAT	1
5190	MBS4992 TO92 8V5 DIAC T&R	1	7682	W125 17K8 1% 0805 SMT RES	5	2475	T3,15ALGDC BUSSMANN 5X20MM FUSE	1
6543	48R 265V RESETTABLE THERMISTOR PTC	1	7634	W100 20K5 1% 0805 SMT RES	1	3810	4" NYLON CABLE TIE	7
6562	_192UH CHOKE 74T20AWG/77256MAGNTKS	1	7900	W125 30K 0.5% 0805 SMT RES	6	8637	ROUND PUSH BUTTON 1/4" BLK 24MM	4
6492	1300UH COIL COMMON MODE 4AMP	1	4963	W125 64K9 1% 0805 SMT RES	1	9014C	KNOB LS901 POINTER AT 9-O'CLOCK	3
3466	RCA DUAL PCB MT VERT GOLD 24MM	1	8103	W125 120K 1% 0805 SMT RES	3	3426	8' 3/16 SJT AC LINE CORD REMOVB-CSA	1
4090	1/4IN &XLR PCB MT VERT COMBO NCJ6-V	2	7866	W125 1M 5% 0805 SMT RES	6	9931	6-32 NYLON INSERT LOCK NUT	11
4140	XLR MALE PCB MT VERT 24MM A-SERIES	2	7838	MMBT3904 NPN SOT-23 SMT	7	9977	5/16-18 NYLON INSERT LOK NUT ZN CLR	1
2327	6 CIR XH-HEADER 0.098IN	2	7986	2N7002 NCH FET SOT-23 SMT T&R	3	4206	SARCON 30HR PAD 118MM X 79MM	1
2328	8 CIR XH-HEADER 0.098IN	2	7915	T810-600G-TR 8A TRIAC D2PAK SMT	1	2378	LITEPIPE CLEAR L21MM D4.2MM	3
3841	5.5" NYLON CABLE TIE	2	3522	DPDT MINI PC VERT SNP ALT	4	9155	.081" 48X96 UTILITY ALUM SPV 1 SIDE	0.5
6535	HEADER SIL (FEMALE) 26 SOCKET	1	3966	GRN 16AWG PREFUSED WIRE	2	9001	4-40X5/16 PAN PH MS ZN W/STAR WASHR	12
3538	24 PIN BREAKAWAY LOCK .156	0.167	7748	_47P 100V 5%CAP 0805 SMT NPO	3	9975	#4 X 1/2 PAN PHILIP TYPE A/B TBZ	15
4162	2 PIN POWER PIN HEADER MALE POLZED	1	7871	470P 50V 5%CAP 0603 SMT NPO	1	8801	6-32X3/8 PAN PHIL TRILOBE TBZ	2
4147	6 PIN POWER PIN HEADER MALE POLZED	2	7693	__1N 50V 5%CAP 0805 SMT NPO	1	8806	6-32X1/2 PAN PH TAPTITE JS500	3
4145	9PIN 3X3 POWER PIN HEADER	1	7733	__4N7 50V 10%CAP 0805 SMT X7R	2	8780	5/16-18X3 3/4 CARRIAGE BOLT FT TBZ	1
6562CORE	77256-A7 KOOL-MU TOROID CORE	1	7737	_10N 50V 10%CAP 0805 SMT X7R	1	9079	4-40X7/16 ALUM HEX SPACER	4
3696	RELAY 1C 02AMP DC24 006MA PC-S	1	8092	100N 450V 10%CAP 1206 SMT X7T	7	8505	4-40X1/2 ALUM HEX SPACER	2
7730	__2.2UH COIL SMT	1	7878	__1U 25V 20%CAP 1206 SMT X7R	4	8681	4-40 X .940" ALUMINUM HEX SPACER	4
8283	__4.7UH 20% COIL 12MM SMT	1	7877	__2U2 100V 20%CAP 1812 SMT X7R	4	8422	1" NEOPRENE ELITE SPONGE GASKET	1
2910	120.0UH COIL SR4018T 1R6 SMT	1	8088	_10U 16V 10%CAP 0805 SMT X6S	8	8961	#4X.062 13F SHOULDER WASHER NSW	5
7766	_15P 50V 5%CAP 0603 SMT NPO	1	8109	BAV21WS 200V 0A2 SOD323 SMT	17	8852	#6 INTERNAL TOOTH LOCKWASHER	6
7813	_47P 50V 5%CAP 0805 SMT NPO	9	7914	MMBZ5231B 5V1 0W35 5% SMT ZEN	2	8818	3/4ODX3/8IDX.080 THICK WASHER	1
7927	100P 50V 10%CAP 0805 SMT NPO	4	7831	MM3Z15VT1G 15V0 0W2 5% SMT ZEN	3	4184	DPST ROKR SW QUIK 250" AC/PWR IEC6	1
7871	470P 50V 5%CAP 0603 SMT NPO	10	7615	MMSZ46BLT1 16V0 0W35 5% SMT ZEN	4	CH1441U	XFMR:EF12P	1
7603	680P 50V 5%CAP 0805 SMT C0G	6	7832	MM3Z18VT1G 18V0 0W2 5% SMT ZEN	2	8421	EF12P/15P GASKET DUR60 NEOPRENE	1.5
7605	__1N5 50V 5%CAP 0805 SMT NPO	2	7847	MC79M15CDTG NEG REG SMT DPAK3	2			
7966	__2N7 100V 10%CAP 0805 SMT X7R	5	7661	LM393D DUAL COMPARATOR SMT SO-8	1			
7694	__3N3 25V 5%CAP 0805 SMT NPO	1	7993	TL071CDR OPAMP JFET 3MHZ SO-8 SMT	2			
7733	__4N7 50V 10%CAP 0805 SMT X7R	2	7883	26 PIN 25SQ 100 PIN SIL SMT	1			
7799	__5N6 50V 5%CAP 0805 SMT C0G	1	4512	_10K 25% ACP KAP TRIM POT SMT T&R	1			
7737	_10N 50V 10%CAP 0805 SMT X7R	1	7850	PTC RESETTABLE 1.5A 6V 1812L SMT	1			
7798	_15N 50V 5%CAP 0805 SMT C0G	2	8078	1W00 0R 5% 2512 SMT RES	15			
7696	_68N 50V 5%CAP 0805 SMT X7R	1	5064	1W00 0R27 1% 75PPM 2010 SMT RES	4			
7767	100N 16V 10%CAP 0603 SMT X7R	47	8012	1W00 4R7 5% 2512 SMT RES	4			
7601	220N 50V 10%CAP 1206 SMT X7R	1	7852	W250 10R 5% 1206 SMT RES	1			
7878	__1U 25V 20%CAP 1206 SMT X7R	6	7854	W125 47R 5% 0805 SMT RES	2			
7886	__4U7 25V 20%CAP 4X5.5 SMT ELC	2	7853	W250 100R 5% 1206 SMT RES	5			
8088	_10U 16V 10%CAP 0805 SMT X6S	29	5063	W500 220R 1% 1210 SMT RES	4			
8140	_15U 35V 10%CAP 6032 SMT TNT	1	7635	W100 221R 1% 0805 SMT RES	2			
8139	_22U 25V 20%CAP 1210 SMT X7R	5	7672	W125 348R0 1% 0805 SMT RES	1			
7917	_33U 25V 20%CAP 6.3X5.5 SMT EL	2	7856	W125 470R 5% 0805 SMT RES	3			
8141	100U 10V 20%CAP 3528 SMT TNT	2	8133	1W00 1K 5% 2512 SMT RES	5			
8085	ES1H 500V 1A0 D214 UPGT 8814	37	7649	W125 1K50 1% 0805 SMT RES	1			
7914	MMBZ5231B 5V1 0W35 5% SMT ZEN	1	8137	W125 1K62 1% 0805 SMT RES	1			
7832	MM3Z18VT1G 18V0 0W2 5% SMT ZEN	2	7867	W500 2K2 5% 2010 SMT RES	8			
8275	MMBZ5252B 24V0 0W35 5% SMT ZEN	1	7633	W100 2K74 1% 0805 SMT RES	2			
8256	FERRITE BEAD 600R @100MHZ 0805 SMT	6	7637	W125 3K32 1% 0805 SMT RES	7			
7895	FUSE SLOW 7A 125V SMT 6125	2	7822	W100 7K50 1% 0805 SMT RES	1			
8318	ADAU1401 28/56 DSP 2AD4DA SMT IC	6	8095	1W00 10K 5% 2512 SMT RES	8			
7918	LM1117 REGULATOR 5V0 SMT SOT223	2	4995	W125 14K0 1% 0805 SMT RES	1			
6793	PROC4 BLE MODULE 14X19MM SMT	1	8093	1W00 15K 5% 2512 SMT RES	2			
7817	33078 DUAL OPAMP SMT SO-8	9	7682	W125 17K8 1% 0805 SMT RES	2			
8155	YEL LED 2V0 20MA 3216 SMT	3	8094	1W00 33K 5% 2512 SMT RES	2			
7894	12.288MHZ CRYSTAL 4-PIN SMT	1	8157	1W00 47K 5% 2512 SMT RES	1			
7739	W250 1R 5% 1206 SMT RES	1	8160	W125 91K 5% 0805 SMT RES	1			
7727	W100 4R7 5% 0805 SMT RES	1	7626	W100 100K0 1% 0805 SMT RES	2			
7852	W250 10R 5% 1206 SMT RES	6	7865	W125 150K 5% 0805 SMT RES	1			

M1497 Parts Reference List 8/27/2018

REF	YS #	Description	REF	YS #	Description	REF	YS #	Description	REF	YS #	Description	REF	YS #	Description	REF	YS #	Description
C1		1U 25V 20%CAP 1206 SMT X7R	C81		47P 50V 5%CAP 0805 SMT NPO	D9		CDSF4148 75V 0A15 1005 SMT	R7		W100 10K0 1% 0805 SMT RES	R96		W125 1K02 0.1% 0805 SMT RES	R197		W125 30K 0.5% 0805 SMT RES
C2		100N 16V 10%CAP 0603 SMT X7R	C82		47P 50V 5%CAP 0805 SMT NPO	D10		ES3D 200V 3A0 D214 SMT SMC	R8		W125 30K 0.5% 0805 SMT RES	R97		W125 30K 0.5% 0805 SMT RES	R198		W125 10R0 1% 0805 SMT RES
C3		1U 25V 20%CAP 1206 SMT X7R	C83		22U 25V 20%CAP 1210 SMT X7R	D11		ES3D 200V 3A0 D214 SMT SMC	R9		W125 17K8 1% 0805 SMT RES	R98		W125 64K9 1% 0805 SMT RES	R199		W125 47R 5% 0805 SMT RES
C4		100N 16V 10%CAP 0603 SMT X7R	C84		47P 50V 5%CAP 0805 SMT NPO	D12		ES3D 200V 3A0 D214 SMT SMC	R10		W100 200R 1% 0805 SMT RES	R99		W100 475R 1% 0805 SMT RES	R200		W125 47R 5% 0805 SMT RES
C5		470P 50V 5%CAP 0603 SMT NPO	C85		470P 50V 5%CAP 0603 SMT NPO	D13		ES3D 200V 3A0 D214 SMT SMC	R11		W125 47R 5% 0805 SMT RES	R100		W100 475R 1% 0805 SMT RES	R202		W125 1M 5% 0805 SMT RES
C6		100N 16V 10%CAP 0603 SMT X7R	C86		470P 50V 5%CAP 0603 SMT NPO	D14		ES3D 200V 3A0 D214 SMT SMC	R12		W125 47R 5% 0805 SMT RES	R101		W100 2K74 1% 0805 SMT RES	R204		W250 10R 5% 1206 SMT RES
C7		10U 10V 20%CAP 0805 SMT Y5V	C87		680P 50V 5%CAP 0805 SMT C0G	D15		ES3D 200V 3A0 D214 SMT SMC	R13		W125 47R 5% 0805 SMT RES	R102		W125 1K02 0.1% 0805 SMT RES	R205		W250 10R 5% 1206 SMT RES
C8		100N 16V 10%CAP 0603 SMT X7R	C88		470P 50V 5%CAP 0603 SMT NPO	D16		ES3D 200V 3A0 D214 SMT SMC	R14		W125 47R 5% 0805 SMT RES	R103		W100 20K5 1% 0805 SMT RES	R206		W100 4R7 5% 0805 SMT RES
C9		100N 16V 10%CAP 0603 SMT X7R	C89		4U7 50V 10%CAP 1210 SMT CER	D17		ES3D 200V 3A0 D214 SMT SMC	R15		W100 100R 1% 0805 SMT RES	R104		W100 10K0 1% 0805 SMT RES	R207		W100 15K0 1% 0805 SMT RES
C10		100N 16V 10%CAP 0603 SMT X7R	C90		100N 50V 5%CAP 0805 SMT X7R	D18		ES3D 200V 3A0 D214 SMT SMC	R16		W100 100R 1% 0805 SMT RES	R105		W100 10K0 1% 0805 SMT RES	R208		W100 392R 1% 0805 SMT RES
C11		10U 10V 20%CAP 0805 SMT Y5V	C91		68N 50V 5%CAP 0805 SMT X7R	D19		ES3D 200V 3A0 D214 SMT SMC	R17		W100 100R 1% 0805 SMT RES	R106		W125 47R 5% 0805 SMT RES	R209		W100 100R 1% 0805 SMT RES
C12		100N 16V 10%CAP 0603 SMT X7R	C92		470P 50V 5%CAP 0603 SMT NPO	D20		ES3D 200V 3A0 D214 SMT SMC	R18		W125 17K8 1% 0805 SMT RES	R107		W100 10K0 1% 0805 SMT RES	R210		W250 619R0 1% 1206 SMT RES
C13		100N 16V 10%CAP 0603 SMT X7R	C93		47P 50V 5%CAP 0805 SMT NPO	D21		ES3D 200V 3A0 D214 SMT SMC	R19		W125 1K800 0.1% 0805 SMT RES	R108		W100 4K75 1% 0805 SMT RES	R211		W250 619R0 1% 1206 SMT RES
C14		10U 10V 20%CAP 0805 SMT Y5V	C94		22U 25V 20%CAP 1210 SMT X7R	D22		ES3D 200V 3A0 D214 SMT SMC	R20		W125 1K800 0.1% 0805 SMT RES	R109		W100 15K0 1% 0805 SMT RES	R212		W250 619R0 1% 1206 SMT RES
C15		100N 16V 10%CAP 0603 SMT X7R	C95		680P 50V 5%CAP 0805 SMT C0G	D23		ES3D 200V 3A0 D214 SMT SMC	R21		W125 47R 5% 0805 SMT RES	R110		W125 1K800 0.1% 0805 SMT RES	R213		W250 619R0 1% 1206 SMT RES
C16		3N3 25V 5%CAP 0805 SMT NPO	C96		100N 50V 5%CAP 0805 SMT X7R	D24		MBRA340T3 40V 3A SHTKY 403D SMT	R22		W125 47R 5% 0805 SMT RES	R111		W125 1K800 0.1% 0805 SMT RES	R214		W125 562R0 1% 0805 SMT RES
C17		220N 50V 10%CAP 1206 SMT X7R	C97		100N 50V 5%CAP 0805 SMT X7R	D25		CDSF4148 75V 0A15 1005 SMT	R23		W100 475R 1% 0805 SMT RES	R112		W100 4K75 1% 0805 SMT RES	R215		W100 100R 1% 0805 SMT RES
C18		10U 10V 20%CAP 0805 SMT Y5V	C98		100N 16V 10%CAP 0603 SMT X7R	D26		CDSF4148 75V 0A15 1005 SMT	R24		W100 475R 1% 0805 SMT RES	R113		W100 4K75 1% 0805 SMT RES	R216		W100 100R 1% 0805 SMT RES
C19		100N 16V 10%CAP 0603 SMT X7R	C99		10U 16V 10%CAP 0805 SMT X6S	D27		CDSF4148 75V 0A15 1005 SMT	R25		W125 47R 5% 0805 SMT RES	R114		W100 200R 1% 0805 SMT RES	R217		W100 100R 1% 0805 SMT RES
C20		10U 10V 20%CAP 0805 SMT Y5V	C100		470P 50V 5%CAP 0603 SMT NPO	D28		SMAJ150CA 150V 400W BIDIR SMT	R26		W125 47R 5% 0805 SMT RES	R115		W100 200R 1% 0805 SMT RES	R218		W125 120K 1% 0805 SMT RES
C21		10U 10V 10%CAP 1206 SMT X5R	C101		2N7 100V 10%CAP 0805 SMT X7R	D31		CDSF4148 75V 0A15 1005 SMT	R27		W100 100R 1% 0805 SMT RES	R116		W100 200R 1% 0805 SMT RES	R219		W125 120K 1% 0805 SMT RES
C22		47P 50V 5%CAP 0805 SMT NPO	C102		100N 50V 5%CAP 0805 SMT X7R	D32		CDSF4148 75V 0A15 1005 SMT	R28		W125 2K2 5% 0805 SMT RES	R117		W100 200R 1% 0805 SMT RES	R220		W125 120K 1% 0805 SMT RES
C23		10U 10V 20%CAP 0805 SMT Y5V	C103		100N 16V 10%CAP 0603 SMT X7R	D33		MM3Z18VT1G 18V0 0W2 5% SMT ZEN	R29		W125 1M 5% 0805 SMT RES	R118		W100 4K75 1% 0805 SMT RES	R221		W125 120K 1% 0805 SMT RES
C24		100N 16V 10%CAP 0603 SMT X7R	C104		10U 10V 10%CAP 1206 SMT X5R	D34		CDSF4148 75V 0A15 1005 SMT	R30		W100 10K0 1% 0805 SMT RES	R119		W100 4K75 1% 0805 SMT RES	R222		W125 120K 1% 0805 SMT RES
C25		10U 10V 20%CAP 0805 SMT Y5V	C105		10U 10V 10%CAP 1206 SMT X5R	D35		SMAJ150CA 150V 400W BIDIR SMT	R31		FUSE SLOW 7A 125V SMT 6125	R120		W125 1K800 0.1% 0805 SMT RES	R223		W125 120K 1% 0805 SMT RES
C26		10U 10V 20%CAP 0805 SMT Y5V	C106		100N 16V 10%CAP 0603 SMT X7R	D36		CDSF4148 75V 0A15 1005 SMT	R34		FUSE SLOW 7A 125V SMT 6125	R121		W125 1K800 0.1% 0805 SMT RES	R224		W125 64K9 1% 0805 SMT RES
C27		10U 10V 20%CAP 0805 SMT Y5V	C107		10U 10V 10%CAP 1206 SMT X5R	D37		CDSF4148 75V 0A15 1005 SMT	R38		W250 10R 5% 1206 SMT RES	R122		W100 4K75 1% 0805 SMT RES	R225		W125 64K9 1% 0805 SMT RES
C28		10U 10V 20%CAP 0805 SMT Y5V	C108		100N 16V 10%CAP 0603 SMT X7R	D38		CDSF4148 75V 0A15 1005 SMT	R42		W125 30K 0.5% 0805 SMT RES	R123		W100 15K0 1% 0805 SMT RES	R226		W125 64K9 1% 0805 SMT RES
C29		100N 16V 10%CAP 0603 SMT X7R	C109		10U 10V 10%CAP 1206 SMT X5R	D39		CDSF4148 75V 0A15 1005 SMT	R44		W250 10R 5% 1206 SMT RES	R124		W125 17K8 1% 0805 SMT RES	S1	3439	DPDT MINI PC VERT MOMENTARY
C30		100N 16V 10%CAP 0603 SMT X7R	C110		15P 50V 5%CAP 0603 SMT NPO	D40		CDSF4148 75V 0A15 1005 SMT	R45		W125 2K2 5% 0805 SMT RES	R125		W100 2K74 1% 0805 SMT RES	S2	3522	DPDT MINI PC VERT SNP ALT
C31		100N 16V 10%CAP 0603 SMT X7R	C111		100N 16V 10%CAP 0603 SMT X7R	D41		CDSF4148 75V 0A15 1005 SMT	R46		W250 22R 5% 1206 SMT RES	R126		W125 17K8 1% 0805 SMT RES	S3	3439	DPDT MINI PC VERT MOMENTARY
C32		100N 16V 10%CAP 0603 SMT X7R	C112		10U 10V 10%CAP 1206 SMT X5R	D42		CDSF4148 75V 0A15 1005 SMT	R47		W125 1K800 0.1% 0805 SMT RES	R127		W100 2K74 1% 0805 SMT RES	S4	3522	DPDT MINI PC VERT SNP ALT
C33		100N 16V 10%CAP 0603 SMT X7R	C113		1N5 50V 5%CAP 0805 SMT NPO	D43		CDSF4148 75V 0A15 1005 SMT	R48		W125 1K02 0.1% 0805 SMT RES	R128		W125 3K32 1% 0805 SMT RES	U1		PROC4 BLE MODULE 14X19MM SMT
C34		100N 50V 5%CAP 0805 SMT X7R	C114		15N 50V 5%CAP 0805 SMT C0G	D44		CDSF4148 75V 0A15 1005 SMT	R49		W100 15K0 1% 0805 SMT RES	R129		W125 3K32 1% 0805 SMT RES	U2		ADAU1701 28/56 DSP 2AD4DA SMT IC
C35		100N 16V 10%CAP 0603 SMT X7R	C115		680P 50V 5%CAP 0805 SMT C0G	HW1	8637	ROUND PUSH BUTTON 1/4" BLK 24MM	R50		W100 475R 1% 0805 SMT RES	R130		W125 3K32 1% 0805 SMT RES	U3		MKL15Z64VLH4 48MHZ MCU SMT LQFP64
C36		10U 10V 20%CAP 0805 SMT Y5V	C116		680P 50V 5%CAP 0805 SMT C0G	HW2	8637	ROUND PUSH BUTTON 1/4" BLK 24MM	R51		W125 10K00 0.1% 0805 SMT RES	R131		W125 3K32 1% 0805 SMT RES	U4		74LVC1G80 SNGL FILPFLOP SMT SOT753
C37		100N 16V 10%CAP 0603 SMT X7R	C117		100N 50V 5%CAP 0805 SMT X7R	HW3	8637	ROUND PUSH BUTTON 1/4" BLK 24MM	R52		W125 1M 5% 0805 SMT RES	R132		W125 3K32 1% 0805 SMT RES	U5		LM2671 3V3 REG 0A5 SMT SO8
C38		4U7 25V 20%CAP 4X5.5 SMT ELC	C118		10U 16V 10%CAP 0805 SMT X6S	HW4	8637	ROUND PUSH BUTTON 1/4" BLK 24MM	R53		W125 8K25 1% 0805 SMT RES	R133		W125 3K32 1% 0805 SMT RES	U6		33078 DUAL OPAMP SMT SO-8
C39		1U 50V 20%CAP 4.3X3.9 SMT ELC	C119		4N7 50V 10%CAP 0805 SMT X7R	J1	4090	1/4IN &XLR PCB MT VERT COMBO NCJ6-V	R54		W100 10K0 1% 0805 SMT RES	R134		W100 10K0 1% 0805 SMT RES	U7		33078 DUAL OPAMP SMT SO-8
C40	5910	4700U 100V 10%CAP BLK 35X40MM 4PS	C120		4N7 50V 10%CAP 0805 SMT X7R	J2	4140	XLR MALE PCB MT VERT 24MM A-SERIES	R55		W125 1M 5% 0805 SMT RES	R135		W100 10K0 1% 0805 SMT RES	U8		33078 DUAL OPAMP SMT SO-8
C41	5670	3300U 63V 20%CAP 18X40MM CUT5MM EL	C121		1N5 50V 5%CAP 0805 SMT NPO	J3	4090	1/4IN &XLR PCB MT VERT COMBO NCJ6-V	R56		W125 1K62 1% 0805 SMT RES	R136		W100 10K0 1% 0805 SMT RES	U9		33078 DUAL OPAMP SMT SO-8
C42	5860	3300U 35V 20%CAP BLK 16X35.5MM EL	C122		100N 50V 5%CAP 0805 SMT X7R	J4	3466	RCA DUAL PCB MT VERT GOLD 24MM	R57		W125 1K800 0.1% 0805 SMT RES	R137		W125 1K02 0.1% 0805 SMT RES	U10		33078 DUAL OPAMP SMT SO-8
C43	5860	3300U 35V 20%CAP BLK 16X35.5MM EL	C123		15N 50V 5%CAP 0805 SMT C0G	J5	4010	XLR FEML PCB MT VERT 24MM AA-SERIES	R58		W125 1K02 0.1% 0805 SMT RES	R138		W100 4K75 1% 0805 SMT RES	U11		33078 DUAL OPAMP SMT SO-8
C44	5670	3300U 63V 20%CAP 18X40MM CUT5MM EL	C124		10U 16V 10%CAP 0805 SMT X6S	K1	3696	RELAY 1C 02AMP DC24 006MA PC-S	R59		W100 475R 1% 0805 SMT RES	R142		W125 1M 5% 0805 SMT RES	U12		MC33079D QUAD OPAMP SMT SO14
C45	5910	4700U 100V 10%CAP BLK 35X40MM 4PS	C125		680P 50V 5%CAP 0805 SMT C0G	L1		FERRITE BEAD 600R @100MHZ 0805 SMT	R60		W125 10K00 0.1% 0805 SMT RES	R143		W125 1M 5% 0805 SMT RES	U13		33078 DUAL OPAMP SMT SO-8
C46	5242	100N 250V 20%CAP BLK 'X2' 15MM AC	C126		680P 50V 5%CAP 0805 SMT C0G	L2		FERRITE BEAD 600R @100MHZ 0805 SMT	R61		W100 15K0 1% 0805 SMT RES	R144		W125 120K 1% 0805 SMT RES	U15		LM1117 REGULATOR 5V0 SMT SOT223
C47	5266	680N 250V 20%CAP BLK 'X2' 27MM AC	C127		47P 50V 5%CAP 0805 SMT NPO	L3		FERRITE BEAD 600R @100MHZ 0805 SMT	R62		W100 4K75 1% 0805 SMT RES	R145		W125 120K 1% 0805 SMT RES	U16		PCM1796 DAC STEREO DIFF SSOP28 SMT
C48	6451	4N7 250V 20%CAP BLK 'Y' 10MM AC	C128		47P 50V 5%CAP 0805 SMT NPO	L4		FERRITE BEAD 600R @100MHZ 0805 SMT	R63		W100 200R 1% 0805 SMT RES	R146		W125 120K 1% 0805 SMT RES	U17		MC33079D QUAD OPAMP SMT SO14
C49		2N7 100V 10%CAP 0805 SMT X7R	C129		47P 50V 5%CAP 0805 SMT NPO	L5	6492	1300UH COIL COMMON MODE 4AMP	R64	6543	48R 265V RESETTABLE THERMISTOR PTC	R147		W125 47R 5% 0805 SMT RES	U19		AK5572 STDIF 32BIT ADC SMT QFN48
C50		47P 50V 5%CAP 0805 SMT NPO	C130		22U 16V 5%CAP 5X5.5 SMT ELC	L6		4.7UH 20% COIL 12MM SMT	R65		W125 1K02 0.1% 0805 SMT RES	R148		W125 47R 5% 0805 SMT RES	U20		74LVC1G80 SNGL FILPFLOP SMT SOT753
C51	5933	4U7 100DC10%CAP BLK RAD POLYE FLM	C131		22U 16V 5%CAP 5X5.5 SMT ELC	L7	6562	192UH CHOKE 74T20AWG/77256MAGNTKS	R66		W100 2K74 1% 0805 SMT RES	R149		W125 47R 5% 0805 SMT RES	W2	6535	HEADER SIL (FEMALE) 26 SOCKET
C52		100N 50V 5%CAP 0805 SMT X7R	C132		100P 50V 10%CAP 0805 SMT NPO	L8		2.2UH COIL SMT	R67		W125 10K00 0.1% 0805 SMT RES	R150		W125 47R 5% 0805 SMT RES	W3	4018	10 CIR WAFER DIL VT 0.1
C53		10U 16V 20%CAP 5X5.4 SMT NP	C133		10U 10V 20%CAP 0805 SMT Y5V	L9		120.0UH COIL SR4018T 1R6 SMT	R68		W125 10K00 0.1% 0805 SMT RES	R151		W125 47R 5% 0805 SMT RES	W4	3966	GRN 16AWG PREFUSED WIRE
C54		10N 50V 10%CAP 0805 SMT X7R	C134		10U 10V 20%CAP 0805 SMT Y5V	L10		FERRITE BEAD 600R @100MHZ 0805 SMT	R69		W125 30K 0.5% 0805 SMT RES	R152		W125 47R 5% 0805 SMT RES	W6	2328	8 CIR XH-HEADER 0.098IN
C55		15U 35V 10%CAP 6032 SMT TNT	C135		100N 16V 10%CAP 0603 SMT X7R	L11		486UH COIL COMMON MODE 8A SMT	R70		W125 17K8 1% 0805 SMT RES	R153		W125 47R 5% 0805 SMT RES	W6	2328	8 CIR XH-HEADER 0.098IN
C56		100U 10V 20%CAP 3528 SMT TNT	C136		100N 16V 10%CAP 0603 SMT X7R	L12		FERRITE BEAD 600R @100MHZ 0805 SMT	R71		W125 681R 1% 0805 SMT RES	R154		W125 47R 5% 0805 SMT RES	W7	2327	6 CIR XH-HEADER 0.098IN
C57		10U 10V 10%CAP 1206 SMT X5R	C137		100U 10V 20%CAP 3528 SMT TNT	LD1		YEL LED 2V0 20MA 3216 SMT	R72		W100 7K50 1% 0805 SMT RES	R155		W125 47R 5% 0805 SMT RES	W7	2327	6 CIR XH-HEADER 0.098IN
C58		2N7 100V 10%CAP 0805 SMT X7R	C138		10U 10V 20%CAP 0805 SMT Y5V	LD2		RD/GN/BL LED 2V1 20MA 0606 SMT	R73		W125 1K02 0.1% 0805 SMT RES	R156		W250 22R 5% 1206 SMT RES	W8	4145	9PIN 3X3 POWER PIN HEADER
C59		100N 50V 5%CAP 0805 SMT X7R	C139		100N 16V 10%CAP 0603 SMT X7R	LD4		RED LED 1V9 20MA 1206 SMT	R74		W125 10K00 0.1% 0805 SMT RES	R157		W125 47R 5% 0805 SMT RES	W9	4147	6 PIN POWER PIN HEADER MALE POLZED
C60		100N 50V 5%CAP 0805 SMT X7R	C140		10U 10V 20%CAP 0805 SMT Y5V	P1	4462	50K BLIN 9MM P32	R75		W125 10K00 0.1% 0805 SMT RES	R158		W125 47R 5% 0805 SMT RES	W10	4147	6 PIN POWER PIN HEADER MALE POLZED
C61		100N 50V 5%CAP 0805 SMT X7R	C141		100N 50V 5%CAP 0805 SMT X7R	P2	4459	10K B LIN 9MM DET HI TORQ P32	R76		W125 1K02 0.1% 0805 SMT RES	R175		W125 1K02 0.1% 0805 SMT RES	W11	4162	2 PIN POWER PIN HEADER MALE POLZED
C62		100P 50V 10%CAP 0805 SMT NPO	C142		10U 16V 20%CAP 5X5.4 SMT NP	P3	4459	10K B LIN 9MM DET HI TORQ P32	R77		W100 10K0 1% 0805 SMT RES	R176		W125 1K50 1% 0805 SMT RES	W12	3538	24 PIN BREAKAWAY LOCK .156
C63		470P 50V 5%CAP 0603 SMT NPO	C143		100N 50V 5%CAP 0805 SMT X7R	PCB1	M1497B	1_OZ 2SD 73.26SQIN 01PR EF15/12	R78		W125 10K00 0.1% 0805 SMT RES	R177		W100 100R 1% 0805 SMT RES			
C64		470P 50V 5%CAP 0603 SMT NPO	C144		100N 50V 5%CAP 0805 SMT X7R	Q1		MMBT5401 PNP SOT-23 SMT	R79		W125 10K00 0.1% 0805 SMT RES	R178		W125 1K50 1% 0805 SMT RES			
C65		5N6 50V 5%CAP 0805 SMT C0G	C145		1U 50V 20%CAP 4.3X3.9 SMT ELC	Q2		12.288MHZ CRYSTAL 4-PIN SMT	R80		W100 10K0 1% 0805 SMT RES	R179		W125 1K50 1% 0805 SMT RES			
C66		10U 16V 20%CAP 5X5.4 SMT NP	C146		1U 50V 20%CAP 4.3X3.9 SMT ELC	Q3		MMBTA14 NPN DARL SOT-23 SMT	R81		W100 2K74 1% 0805 SMT RES	R180		W100 100R 1% 0805 SMT RES			
C67		470P 50V 5%CAP 0603 SMT NPO	C147		33U 25V 20%CAP 6.3X5.5 SMT EL	Q4		MMBT5401 PNP SOT-23 SMT	R82		W125 330R 0.5% 0805 SMT RES	R181		W125 3K92 1% 0805 SMT RES			
C68		2N7 100V 10%CAP 0805 SMT X7R	C148		33U 25V 20%CAP 6.3X5.5 SMT EL	Q5		T810-600G-TR 8A TRIAC D2PAK SMT	R83		W125 1K02 0.1% 0805 SMT RES	R182		W125 1K50 1% 0805 SMT RES			
C69		100N 50V 5%CAP 0805 SMT X7R	C149		1U 50V 20%CAP 4.3X3.9 SMT ELC	Q6	5190	MBS4992 TO92 8V5 DIAC T&R	R84		W125 1K02 0.1% 0805 SMT RES	R183		W100 100R 1% 0805 SMT RES			
C70		100N 50V 5%CAP 0805 SMT X7R	C150		100N 50V 5%CAP 0805 SMT X7R	Q7		MMBTA14 NPN DARL SOT-23 SMT	R85		W125 330R 0.5% 0805 SMT RES	R184		W100 4K75 1% 0805 SMT RES			
C71		100N 50V 5%CAP 0805 SMT X7R	C151		150P 1000V 5%CAP 1206 SMT C0G	Q8		MMBT5401 PNP SOT-23 SMT	R86		W100 10K0 1% 0805 SMT RES	R185		W125 1K50 1% 0805 SMT RES			
C72		2N7 100V 10%CAP 0805 SMT X7R	C152		150P 1000V 5%CAP 1206 SMT C0G	Q9		2N7002 NCH FET SOT-23 SMT T&R	R87		W125 10K00 0.1% 0805 SMT RES	R186		W100 4K75 1% 0805 SMT RES			
C73		100P 50V 10%CAP 0805 SMT NPO	C153		150P 1000V 5%CAP 1206 SMT C0G	Q10		2N7002 NCH FET SOT-23 SMT T&R	R88		W125 10K00 0.1% 0805 SMT RES	R187		W125 1K50 1% 0805 SMT RES			
C74		100N 50V 5%CAP 0805 SMT X7R	D1		ES1H 500V 1A0 D214 UPGT 8814	Q11		2N7002 NCH FET SOT-23 SMT T&R	R89		W100 2K74 1% 0805 SMT RES	R188		W100 100R 1% 0805 SMT RES			
C75		10U 10V 20%CAP 0805 SMT Y5V	D2		ES1H 500V 1A0 D214 UPGT 8814	Q15		MJD112 NPN DARL DPAK3 SMT	R90		W100 10K0 1% 0805 SMT RES	R189		W250 22R 5% 1206 SMT RES			
C76		100N 50V 5%CAP 0805 SMT X7R	D3		MMBZ5252B 24V0 0W35 5% SMT ZEN	Q16		MMBT3904 NPN SOT-23 SMT	R91		W100 10K0 1% 0805 SMT RES	R192		W125 1K50 1% 0805 SMT RES			
C77		100N 50V 5%CAP 0805 SMT X7R	D4		CDSF4148 75V 0A15 1005 SMT	R1		W125 47R 5% 0805 SMT RES	R92		W100 475R 1% 0805 SMT RES	R193		W125 1K50 1% 0805 SMT RES			
C78		470P 50V 5%CAP 0603 SMT NPO	D6		MMBZ5231B 5V1 0W35 5% SMT ZEN	R2		W100 475R 1% 0805 SMT RES	R93		W100 475R 1% 0805 SMT RES	R194		W250 1R 5% 1206 SMT RES			
C79		100P 50V 10%CAP 0805 SMT NPO	D7		MM3Z18VT1G 18V0 0W2 5% SMT ZEN	R3		W125 1K02 0.1% 0805 SMT RES	R94		W100 2K74 1% 0805 SMT RES	R195		W125 10R0 1% 0805 SMT RES			
C80		22U 25V 20%CAP 1210 SMT X7R	D8		CDSF4148 75V 0A15 1005 SMT	R5		W100 100R 1% 0805 SMT RES	R95		W100 10K0 1% 0805 SMT RES	R196		W125 30K 0.5% 0805 SMT RES			

M1498 Parts Reference List 8/27/2018

REF	YS #	Description	REF	YS #	Description	REF	YS #	Description
C1		470P 50V 5%CAP 0603 SMT NPO	R6		W500 2K2 5% 2010 SMT RES	R137		1W00 10K 5% 2512 SMT RES
C2		_10U 10V 20%CAP 0805 SMT Y5V	R7		W125 1M 5% 0805 SMT RES	R138		W100 100R 1% 0805 SMT RES
C3		_10U 16V 10%CAP 0805 SMT X6S	R8		W250 10R 5% 1206 SMT RES	R139		W100 100R 1% 0805 SMT RES
C4		_10N 50V 10%CAP 0805 SMT X7R	R9		W125 348R0 1% 0805 SMT RES	R140		1W00 10K 5% 2512 SMT RES
C5		_10U0 16V 10%CAP 1206 SMT X7R	R10		W125 3K32 1% 0805 SMT RES	R141		W500 2K2 5% 2010 SMT RES
C6		_10U 10V 20%CAP 0805 SMT Y5V	R11		W125 3K32 1% 0805 SMT RES	TP1		TEST POINT MINIATURE SMT
C7		__4N7 50V 10%CAP 0805 SMT X7R	R12		1W00 4R7 5% 2512 SMT RES	TP2		TEST POINT MINIATURE SMT
C8		__4N7 50V 10%CAP 0805 SMT X7R	R13		W100 7K50 1% 0805 SMT RES	U1		LM393D DUAL COMPARATOR SMT SO-8
C9		100N 450V 10%CAP 1206 SMT X7T	R14		1W00 4R7 5% 2512 SMT RES	U3		IRS20957S DIG AUDIO DRVR SMT SOIC
C10		_47P 100V 5%CAP 0805 SMT NPO	R15		W125 3K32 1% 0805 SMT RES	U5		TL071CDR OPAMP JFET 3MHZ SO-8 SMT
C11		__1U 25V 20%CAP 1206 SMT X7R	R16		1W00 1K 5% 2512 SMT RES	U13		OPA1652 DUAL OPAMP SMT SO8
C12		__1U0 50V 10%CAP 1206 SMT CER	R18		W250 100R 5% 1206 SMT RES	W1		26 PIN 25SQ 100 PIN SIL SMT
C13		100N 450V 10%CAP 1206 SMT X7T	R19		W500 2K2 5% 2010 SMT RES	ZD1		MMSZ46BLT1 16V0 0W35 5% SMT ZEN
C14		__2U2 200V 20%CAP 3025 SMT CER	R20		W125 3K32 1% 0805 SMT RES	ZD6		MM3Z15VT1G 15V0 0W2 5% SMT ZEN
C15		__2U2 200V 20%CAP 3025 SMT CER	R21		W125 3K32 1% 0805 SMT RES	ZD7		MM3Z15VT1G 15V0 0W2 5% SMT ZEN
C16		__2U2 100V 20%CAP 1812 SMT X7R	R22		W125 150K 5% 0805 SMT RES	ZD8		MMSZ46BLT1 16V0 0W35 5% SMT ZEN
C17		__2U2 100V 20%CAP 1812 SMT X7R	R23		W125 33K 5% 0805 SMT RES	ZD9		MMSZ46BLT1 16V0 0W35 5% SMT ZEN
C18		100N 50V 5%CAP 0805 SMT X7R	R24		W100 100K0 1% 0805 SMT RES	ZD10		MMSZ46BLT1 16V0 0W35 5% SMT ZEN
C19		__1U 25V 20%CAP 1206 SMT X7R	R25		W125 91K 5% 0805 SMT RES			
C21		100N 50V 5%CAP 0805 SMT X7R	R26		W125 0R 5% 0805 SMT RES			
C23		_1U0 50V 10%CAP 1206 SMT CER	R27		W125 0R 5% 0805 SMT RES			
C25		_10U 16V 20%CAP 5X5.4 SMT NP	R28		W125 3K32 1% 0805 SMT RES			
C26		_10U 16V 20%CAP 5X5.4 SMT NP	R29		W250 0R 1206 SMT RES			
C27		_10U 25V 20%CAP 5X5.4 SMT EL	R31		1W00 47K 5% 2512 SMT RES			
C28		_10U 25V 20%CAP 5X5.4 SMT EL	R32		W750 0R 1% 6A 2010 SMT JMP			
C29		100N 100V 10%CAP 1206 SMT X7R	R34		W125 0R 5% 0805 SMT RES			
C32		100N 100V 10%CAP 1206 SMT X7R	R35		W100 10K0 1% 0805 SMT RES			
C37		_47P 100V 5%CAP 0805 SMT NPO	R38		1W00 33K 5% 2512 SMT RES			
C61		__1N 50V 5%CAP 0805 SMT NPO	R39		1W00 4R7 5% 2512 SMT RES			
C64		_47P 100V 5%CAP 0805 SMT NPO	R40		1W00 4R7 5% 2512 SMT RES			
C69		100N 50V 5%CAP 0805 SMT X7R	R41		1W00 15K 5% 2512 SMT RES			
D1		BAS21L 250V 200MA SOT23 SMT	R42		W100 1K0 1% 0805 SMT RES			
D2		MURA240T3 400V 2A DIO 403D SMT	R43		W500 2K2 5% 2010 SMT RES			
D3		MURA240T3 400V 2A DIO 403D SMT	R44		W500 220R 1% 1210 SMT RES			
D5		MMBZ5231B 5V1 0W35 5% SMT ZEN	R45		1W00 0R27 1% 75PPM 2010 SMT RES			
D5_3T		MURA240T3 400V 2A DIO 403D SMT	R46		W500 220R 1% 1210 SMT RES			
D6		MMBZ5231B 5V1 0W35 5% SMT ZEN	R47		W100 1K0 1% 0805 SMT RES			
D6_3T		MURA240T3 400V 2A DIO 403D SMT	R48		1W00 0R27 1% 75PPM 2010 SMT RES			
D7		MM3Z18VT1G 18V0 0W2 5% SMT ZEN	R49		1W00 0R27 1% 75PPM 2010 SMT RES			
D8		BAV21WS 200V 0A2 SOD323 SMT	R50		1W00 0R27 1% 75PPM 2010 SMT RES			
D9		BAV21WS 200V 0A2 SOD323 SMT	R51		W500 220R 1% 1210 SMT RES			
D10		BAS21L 250V 200MA SOT23 SMT	R52		W500 220R 1% 1210 SMT RES			
D11		MM3Z15VT1G 15V0 0W2 5% SMT ZEN	R53		W500 2K2 5% 2010 SMT RES			
D12		MURA240T3 400V 2A DIO 403D SMT	R54		W500 2K2 5% 2010 SMT RES			
D13		BAV21WS 200V 0A2 SOD323 SMT	R55		W500 2K2 5% 2010 SMT RES			
D14		BAV21WS 200V 0A2 SOD323 SMT	R56		W100 100R 1% 0805 SMT RES			
D15		MM3Z18VT1G 18V0 0W2 5% SMT ZEN	R57		1W00 10K 5% 2512 SMT RES			
D17		BAV21WS 200V 0A2 SOD323 SMT	R58		1W00 10K 5% 2512 SMT RES			
D30A		CDSF4148 75V 0A15 1005 SMT	R59		W100 100R 1% 0805 SMT RES			
D36		BAS21L 250V 200MA SOT23 SMT	R60		W750 0R 1% 6A 2010 SMT JMP			
D37		BAS21L 250V 200MA SOT23 SMT	R61		W250 0R 1206 SMT RES			
D38		BAS21L 250V 200MA SOT23 SMT	R61_3T		W125 0R 5% 0805 SMT RES			
D42		BAS21L 250V 200MA SOT23 SMT	R63		1W00 0R 5% 2512 SMT RES			
M1498		W250 0R 1206 SMT RES	R64		W250 0R 1206 SMT RES			
P6		_10K 25% ACP KAP TRIM POT SMT T&R	R66		W100 100K0 1% 0805 SMT RES			
Q2		MMBT5401 PNP SOT-23 SMT	R72		W100 221R 1% 0805 SMT RES			
Q3		MMBF4391LT1 NCH JFET SOT-23 SMT T&R	R76		W250 0R 1206 SMT RES			
Q4		MJD243T4G NPN DPAK3 SMT TS	R79		W125 3K32 1% 0805 SMT RES			
Q5		IRFS4227PBF NCH MFET D2PAK SMT TS	R82		W250 0R 1206 SMT RES			
Q6		IRFS4227PBF NCH MFET D2PAK SMT TS	R87		W250 0R 1206 SMT RES			
Q7		MC7815BDTG POS REG SMT DPAK3	R97_3T		W125 0R 5% 0805 SMT RES			
Q8		MC79M15CDTG NEG REG SMT DPAK3	R99		1W00 1K 5% 2512 SMT RES			
Q9		IRF530NS NCH MFET D2PAK SMT TS	R109		W125 1M 5% 0805 SMT RES			
Q10		IRF530NS NCH MFET D2PAK SMT TS	R112		W125 470R 5% 0805 SMT RES			
Q11		2SC4027 NPN DPAK3 SMT TR	R113		W100 10K0 1% 0805 SMT RES			
Q12		2SC4027 NPN DPAK3 SMT TR	R114		W125 1K62 1% 0805 SMT RES			
Q13		STB13007DT4 NPN D2PAK SMT	R116		PTC RESETTABLE 1.5A 6V 1812L SMT			
Q14		MMBF4391LT1 NCH JFET SOT-23 SMT T&R	R117		W125 1K50 1% 0805 SMT RES			
Q15		STB13007DT4 NPN D2PAK SMT	R118		W100 2K74 1% 0805 SMT RES			
Q16		2SA1552 PNP DPAK3 SMT TR	R119		W125 470R 5% 0805 SMT RES			
Q17		MMBTA64LT1G PNP DARL SOT-23 SMT	R120		W125 14K0 1% 0805 SMT RES			
Q18		2SA1552 PNP DPAK3 SMT TR	R121		W100 10K0 1% 0805 SMT RES			
Q19		STB13007DT4 NPN D2PAK SMT	R125		W125 17K8 1% 0805 SMT RES			
Q20		STB13007DT4 NPN D2PAK SMT	R126		W125 17K8 1% 0805 SMT RES			
Q21		IRF9530NS PCH MFET D2PAK SMT TS	R127		W125 470R 5% 0805 SMT RES			
Q22		IRF9530NS PCH MFET D2PAK SMT TS	R130		W100 15K0 1% 0805 SMT RES			
R1		W100 2K74 1% 0805 SMT RES	R131		W125 47R 5% 0805 SMT RES			
R2		_47K 5% THERMISTOR NTC 0603 SMT	R132		W125 47R 5% 0805 SMT RES			
R4		W100 10K0 1% 0805 SMT RES	R134		W100 221R 1% 0805 SMT RES			
R5		W100 1K0 1% 0805 SMT RES	R136		W500 2K2 5% 2010 SMT RES			

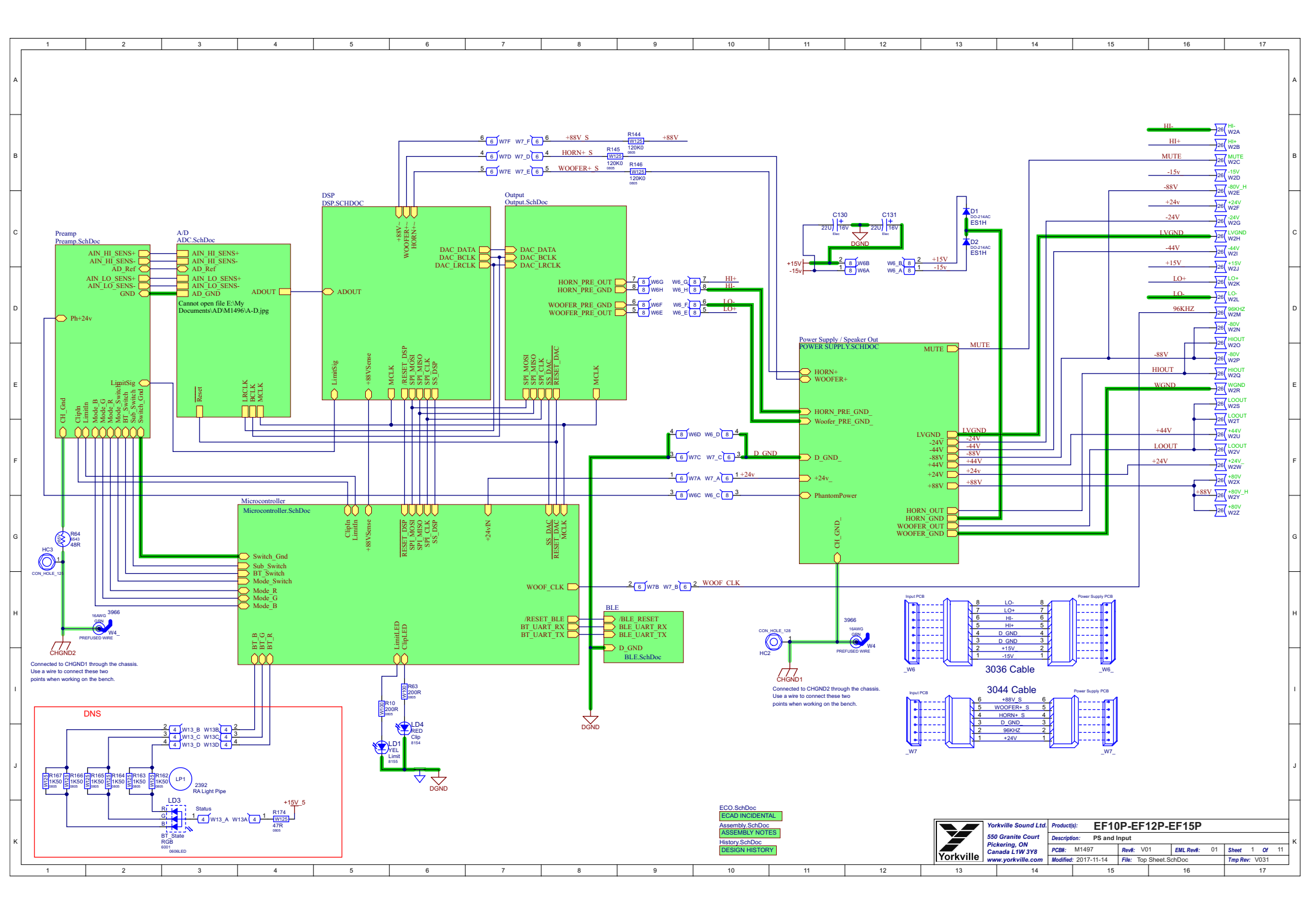
Preamp
Preamp.SchDoc
AIN_HI_SENS+
AIN_HI_SENS-
AD_Ref
AIN_LO_SENS+
AIN_LO_SENS-
GND
Ph+24v
LimitSig
CH_Gnd
ClipIn
LimitIn
Mode_B
Mode_G
Mode_R
Mode_Switch
BT_Switch
Sub_Switch
Switch_Gnd
A/D
ADC.SchDoc
AIN_HI_SENS+
AIN_HI_SENS-
AD_Ref
AIN_LO_SENS+
AIN_LO_SENS-
AD_GND
ADOUT
Cannot open file E:\My Documents\AD\M1496\A-D.jpg
Reset
LRCLK
BCLK
MCLK
DSP
DSP.SCHDOC
+88V~
WOOFER+~
HORN+~
DAC_DATA
DAC_BCLK
DAC_LRCLK
ADOUT
LimitSig
+88VSense
MCLK
/RESET_DSP
SPI_MOSI
SPI_MISO
SPI_CLK
SS_DSP
Output
Output.SchDoc
DAC_DATA
DAC_BCLK
DAC_LRCLK
HORN_PRE_OUT
HORN_PRE_GND
WOOFER_PRE_GND
WOOFER_PRE_OUT
SPI_MOSI
SPI_MISO
SPI_CLK
SS_DAC
RESET_DAC
MCLK
+88V_S
HORN+_S
WOOFER+_S
R144
R145
R146
120K0
C130
C131
22U
16V
Elec
DGND
+15V
-15v
D1
D2
DO-214AC
ES1H
Power Supply / Speaker Out
POWER SUPPLY.SCHDOC
HORN+
WOOFER+
HORN_PRE_GND_
Woofer_PRE_GND_
D_GND_
+24v_
PhantomPower
CH_GND_
MUTE
LVGND_
-24V
-44V
-88V
+44V
+24v
+88V
HORN_OUT
HORN_GND
WOOFER_OUT
WOOFER_GND
HI-
HI+
MUTE
-15v
-88V
+24v
-24V
LVGND
-44V
+15V
LO+
LO-
96KHZ
-80V
HIOUT
WGND
LOOUT
+44V
+24V
+80V
-80V_H
Microcontroller
Microcontroller.SchDoc
ClipIn
LimitIn
+88VSense
RESET_DSP
SPI_MOSI
SPI_MISO
SPI_CLK
SS_DSP
+24vIN
SS_DAC
RESET_DAC
MCLK
Switch_Gnd
Sub_Switch
BT_Switch
Mode_Switch
Mode_R
Mode_G
Mode_B
WOOF_CLK
/RESET_BLE
BT_UART_RX
BT_UART_TX
LimitLED
ClipLED
BT_B
BT_G
BT_R
BLE
/BLE_RESET
BLE_UART_RX
BLE_UART_TX
D_GND
BLE.SchDoc
R64
HC3
CON_HOLE_125
16AWG
GRN
3966
W4_
PREFUSED WIRE
CHGND2
Connected to CHGND1 through the chassis.
Use a wire to connect these two
points when working on the bench.
HC2
CON_HOLE_128
W4
CHGND1
Connected to CHGND2 through the chassis.
Use a wire to connect these two
points when working on the bench.
R63
200R
R10
LD4
RED
Clip
8154
LD1
YEL
Limit
8155
DNS
R167
R166
R165
R164
R163
R162
1K50
LP1
2392
RA Light Pipe
LD3
Status
BT_State
RGB
6001
0606LED
R174
47R
+15V_5
W13_A
W13_B
W13_C
W13_D
ECO.SchDoc
ECAD INCIDENTAL
Assembly.SchDoc
ASSEMBLY NOTES
History.SchDoc
DESIGN HISTORY
Input PCB
Power Supply PCB
3036 Cable
3044 Cable
_W6
_W6_
_W7
_W7_
Yorkville
Yorkville Sound Ltd.
550 Granite Court
Pickering, ON
Canada L1W 3Y8
www.yorkville.com
Product(s): EF10P-EF12P-EF15P
Description: PS and Input
PCB#: M1497
Rev#: V01
EML Rev#: 01
Sheet 1 Of 11
Modified: 2017-11-14
File: Top Sheet.SchDoc
Tmp Rev: V031

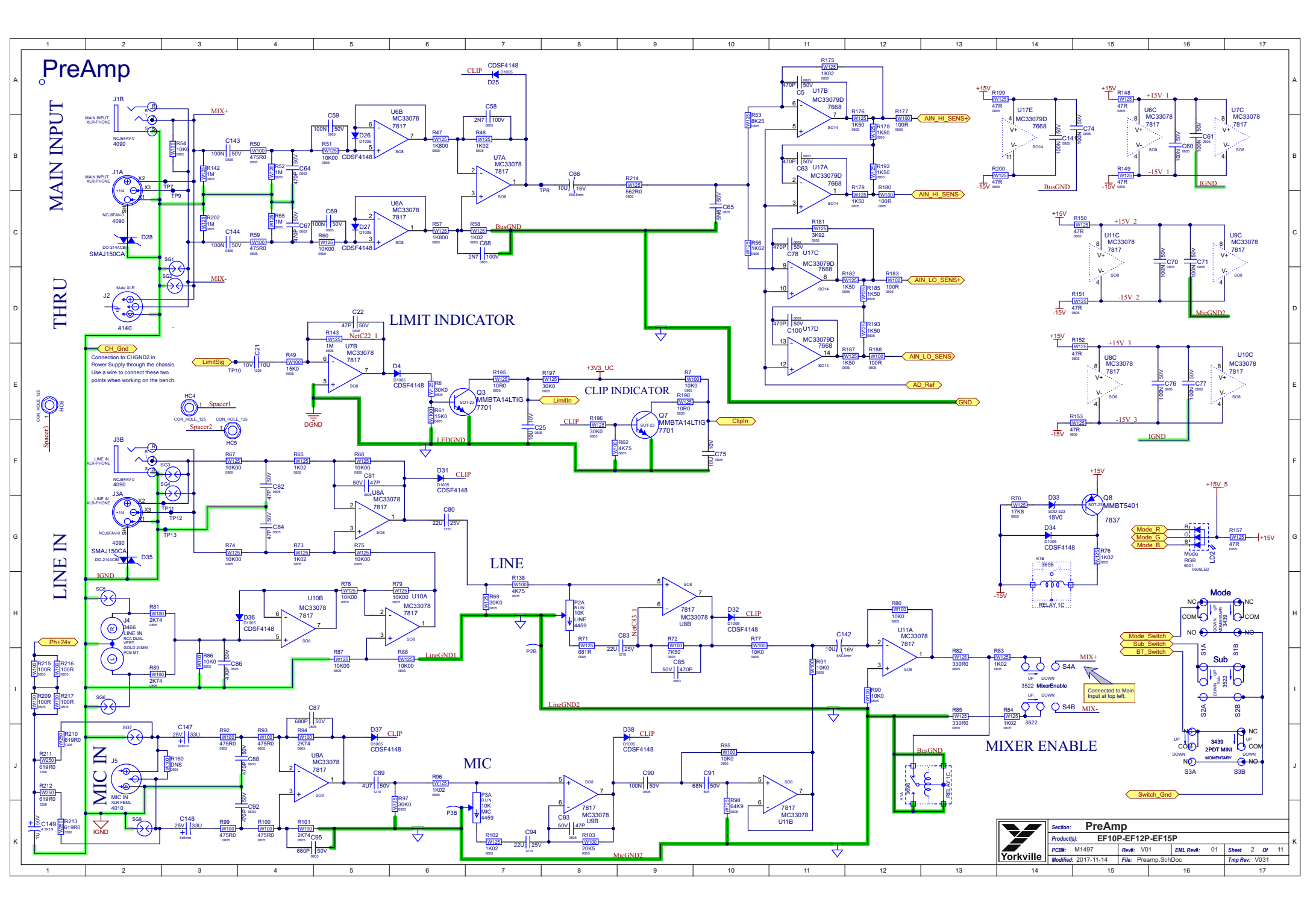
PreAmp
MAIN INPUT
THRU
LINE IN
MIC IN
LIMIT INDICATOR
CLIP INDICATOR
LINE
MIC
MIXER ENABLE
MIX+
MIX-
AIN_HI_SENS+
AIN_HI_SENS-
AIN_LO_SENS+
AIN_LO_SENS
AD_Ref
BusGND
GND
DGND
LEDGND
IGND
LineGND1
LineGND2
MicGND2
+3V3_UC
+15V
-15V
CH_Gnd
Connection to CHGND2 in Power Supply through the chassis. Use a wire to connect these two points when working on the bench.
LimitSig
LimitIn
ClipIn
CLIP
Ph+24v
Mode
Mode_Switch
Sub_Switch
BT_Switch
Switch_Gnd
Connected to Main Input at top left.
Yorkville
Section: PreAmp
Product(s): EF10P-EF12P-EF15P
PCB#: M1497
Rev#: V01
EML Rev#: 01
Sheet 2 Of 11
Modified: 2017-11-14
File: Preamp.SchDoc
Tmp Rev: V031

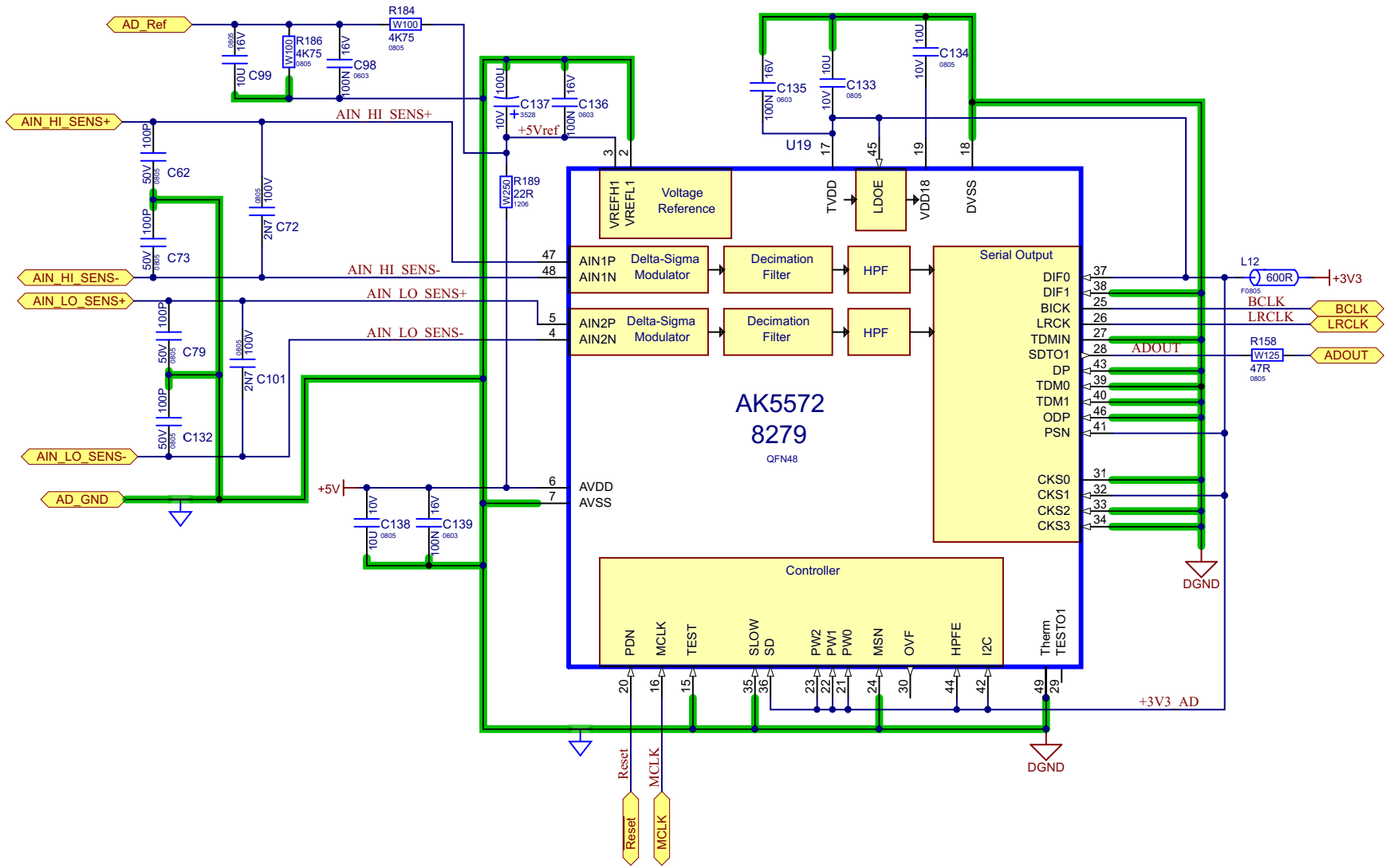

Section: A/D Converter			
Product(s): EF10P-EF12P-EF15P			
PCB#: M1497	Rev#: V01	EML Rev#: 01	Sheet 3 Of 11
Modified: 2017-11-14	File: ADC.SchDoc		Tmp Rev: V031

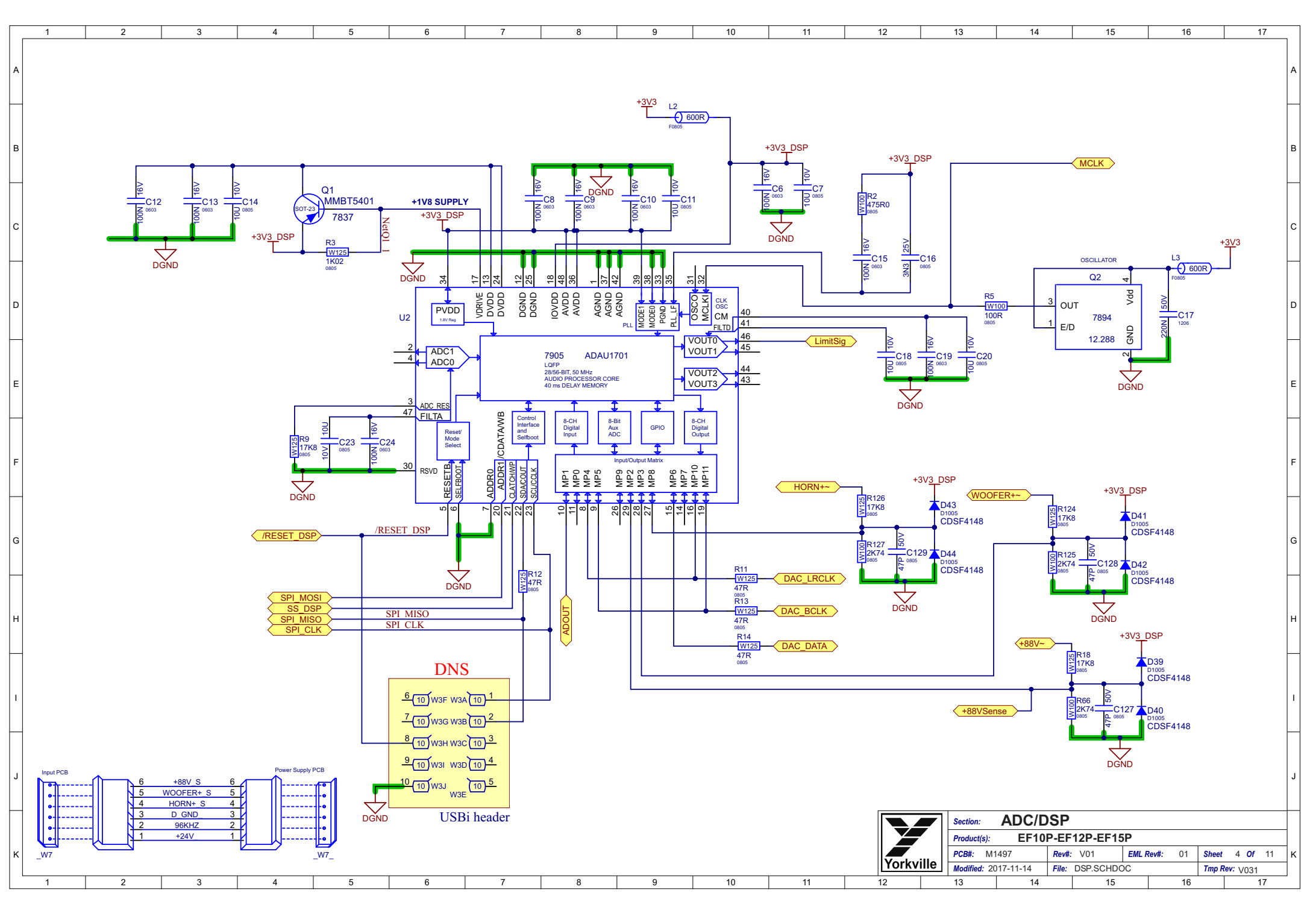

Section:	ADC/DSP		
Product(s):	EF10P-EF12P-EF15P		
PCB#: M1497	Rev#: V01	EML Rev#: 01	Sheet 4 Of 11
Modified: 2017-11-14	File: DSP.SCHDOC		Tmp Rev: V031

Yorkville

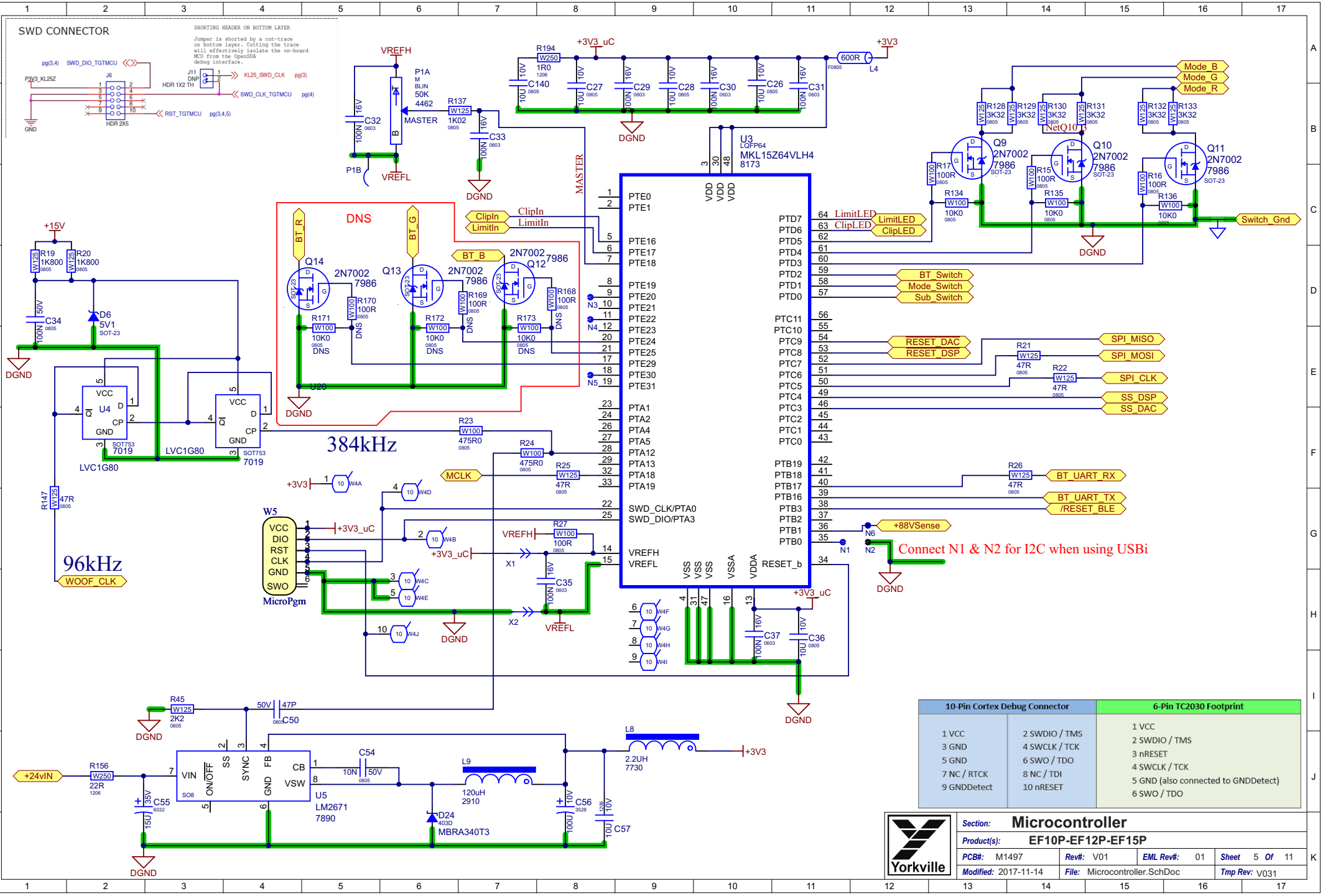

10-Pin Cortex Debug Connector		6-Pin TC2030 Footprint
1 VCC	2 SWDIO / TMS	1 VCC
3 GND	4 SWCLK / TCK	2 SWDIO / TMS
5 GND	6 SWO / TDO	3 nRESET
7 NC / RTCK	8 NC / TDI	4 SWCLK / TCK
9 GNDDetect	10 nRESET	5 GND (also connected to GNDDetect)
		6 SWO / TDO

Low Energy Bluetooth

10-Pin Cortex Debug Connector		6-Pin TC2030 Footprint
1 VCC	2 SWDIO / TMS	1 VCC
3 GND	4 SWCLK / TCK	2 SWDIO / TMS
5 GND	6 SWO / TDO	3 nRESET
7 NC / RTCK	8 NC / TDI	4 SWCLK / TCK
9 GNDDetect	10 nRESET	5 GND (also connected to GNDDetect)
		6 SWO / TDO

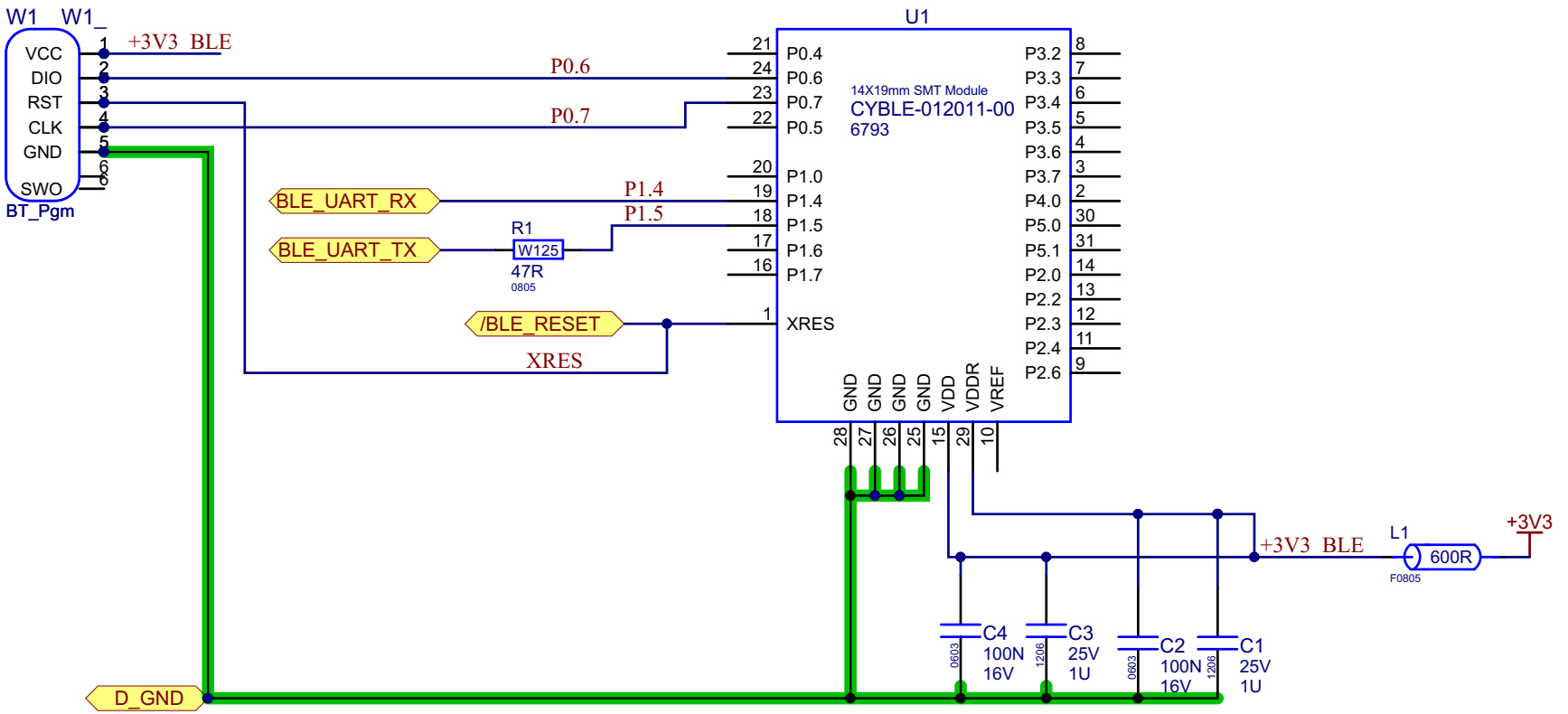

Yorkville	**Section:** Low Energy Bluetooth			
	Product(s): EF10P-EF12P-EF15P			
	PCB#: M1497	**Rev#:** V01	**EML Rev#:** 01	**Sheet** 6 **Of** 11
	Modified: 2017-11-14	**File:** BLE.SchDoc		**Tmp Rev:** V031

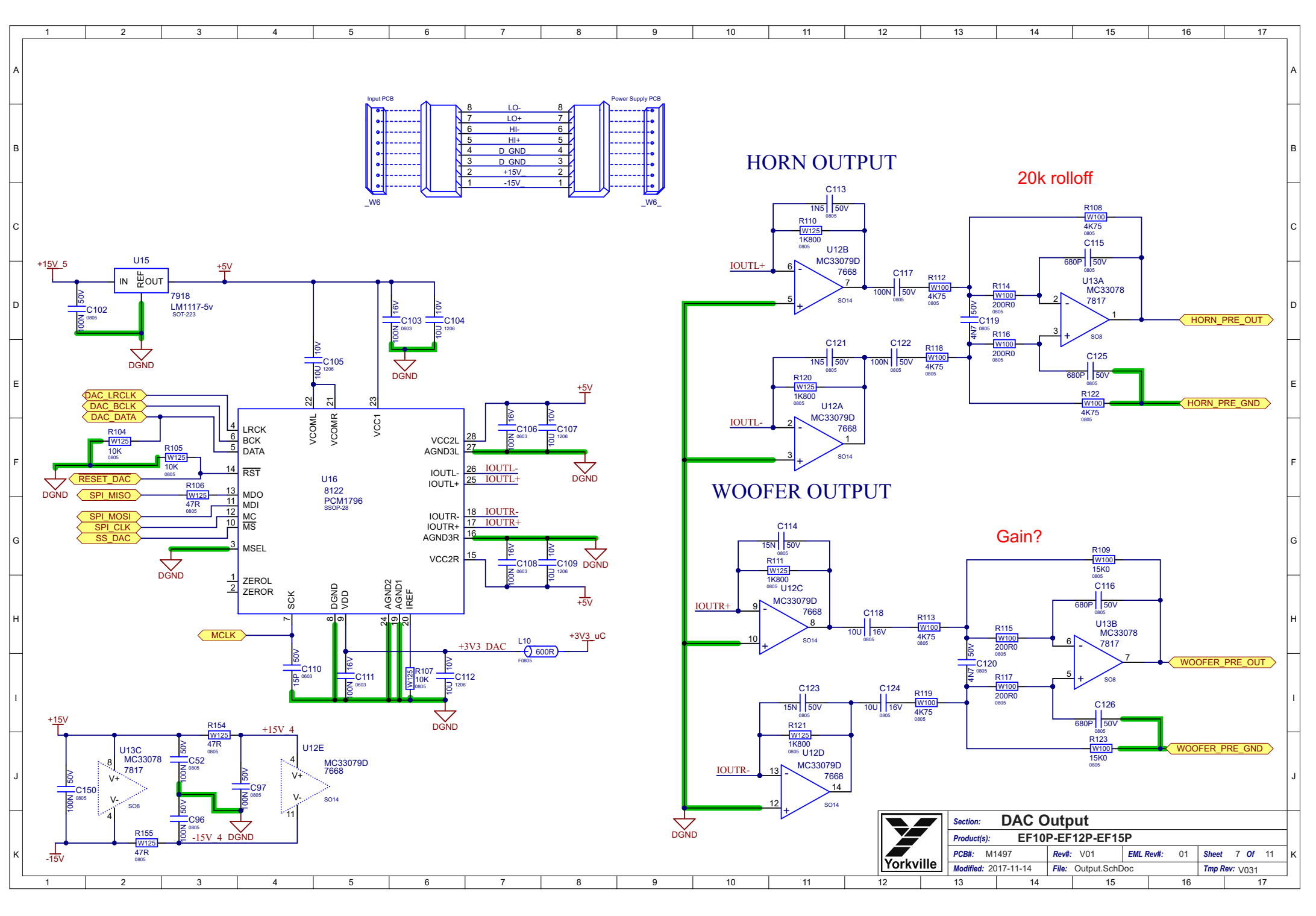
Input PCB
Power Supply PCB
8 LO- 8
7 LO+ 7
6 HI- 6
5 HI+ 5
4 D_GND 4
3 D_GND 3
2 +15V_ 2
1 -15V_ 1
_W6
_W6_
HORN OUTPUT
20k rolloff
WOOFER OUTPUT
Gain?
U15
7918
LM1117-5v
SOT-223
U16
8122
PCM1796
SSOP-28
U12A
U12B
U12C
U12D
U12E
U13A
U13B
U13C
MC33079D
7668
SO14
MC33078
7817
SO8
DAC_LRCLK
DAC_BCLK
DAC_DATA
RESET_DAC
SPI_MISO
SPI_MOSI
SPI_CLK
SS_DAC
MCLK
IOUTL+
IOUTL-
IOUTR+
IOUTR-
HORN_PRE_OUT
HORN_PRE_GND
WOOFER_PRE_OUT
WOOFER_PRE_GND
+15V_5
+5V
+15V
-15V
+15V_4
-15V_4
+3V3_DAC
+3V3_uC
DGND
Section: DAC Output
Product(s): EF10P-EF12P-EF15P
PCB#: M1497
Rev#: V01
EML Rev#: 01
Sheet 7 Of 11
Modified: 2017-11-14
File: Output.SchDoc
Tmp Rev: V031
Yorkville

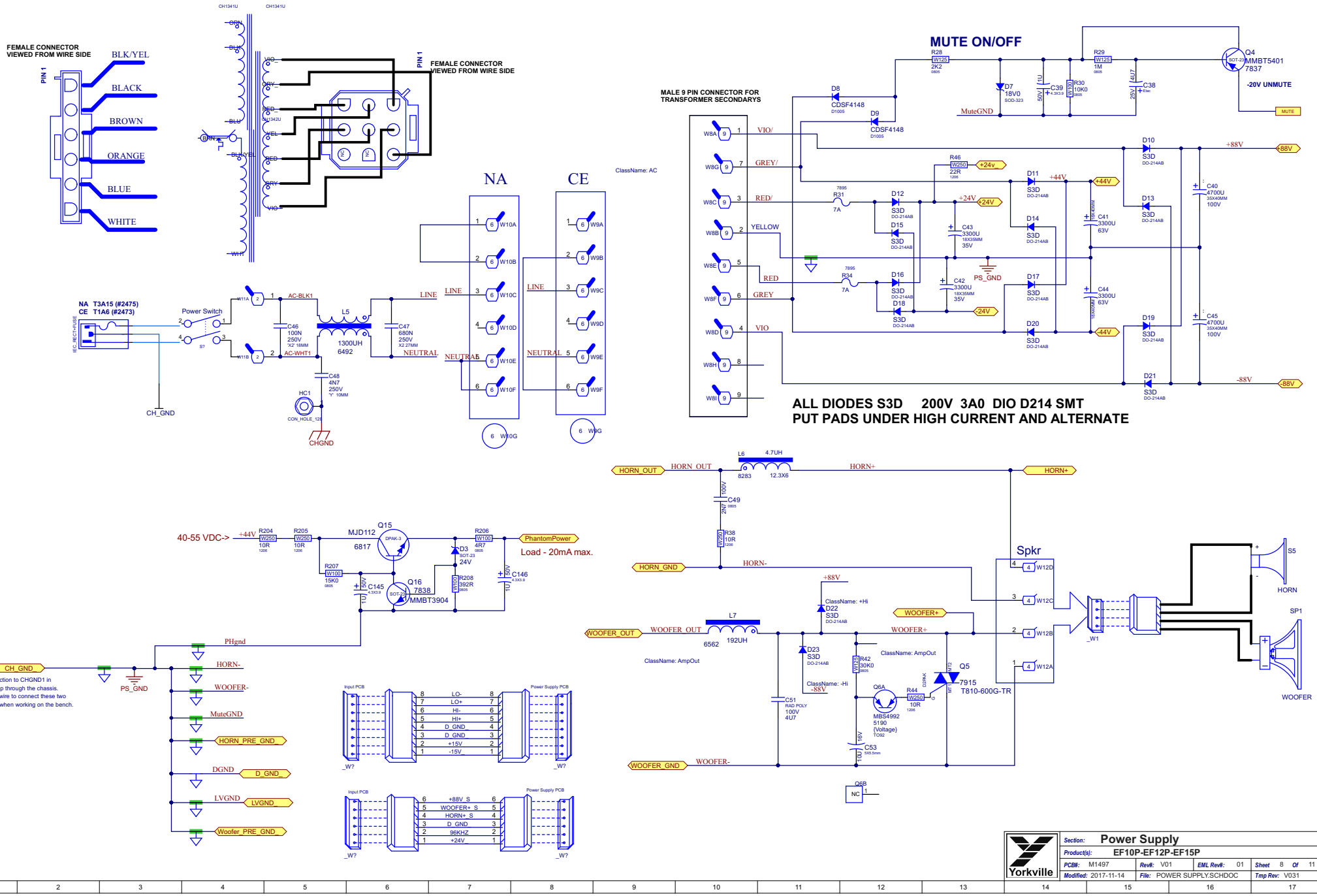
FEMALE CONNECTOR VIEWED FROM WIRE SIDE
PIN 1
BLK/YEL
BLACK
BROWN
ORANGE
BLUE
WHITE
CH1341U
CH1342U
FEMALE CONNECTOR VIEWED FROM WIRE SIDE
NA
CE
ClassName: AC
MALE 9 PIN CONNECTOR FOR TRANSFORMER SECONDARYS
VIO/
GREY/
RED/
YELLOW
RED
GREY
VIO
MUTE ON/OFF
MMBT5401
-20V UNMUTE
MuteGND
MUTE
+88V
-88V
+44V
-44V
+24V
-24V
PS_GND
ALL DIODES S3D 200V 3A0 DIO D214 SMT
PUT PADS UNDER HIGH CURRENT AND ALTERNATE
NA T3A15 (#2475)
CE T1A6 (#2473)
Power Switch
AC-BLK1
AC-WHT1
1300UH
6492
LINE
NEUTRAL
CH_GND
CHGND
HC1
40-55 VDC->
MJD112
6817
MMBT3904
PhantomPower
Load - 20mA max.
PHgnd
HORN-
WOOFER-
MuteGND
HORN_PRE_GND_
DGND
D_GND_
LVGND
LVGND_
Woofer_PRE_GND_
CH_GND_
Connection to CHGND1 in PreAmp through the chassis. Use a wire to connect these two points when working on the bench.
HORN_OUT
HORN+
HORN_GND
HORN-
Spkr
HORN
WOOFER_OUT
WOOFER+
WOOFER_GND
WOOFER-
ClassName: +Hi
ClassName: -Hi
ClassName: AmpOut
MBS4992
T7915
T810-600G-TR
Input PCB
Power Supply PCB
LO-
LO+
HI-
HI+
D_GND
+15V
-15V
+88V_S
WOOFER+_S
HORN+_S
96KHZ
+24V_
Section: Power Supply
Product(s): EF10P-EF12P-EF15P
PCB#: M1497
Rev#: V01
EML Rev#: 01
Sheet 8 Of 11
Modified: 2017-11-14
File: POWER SUPPLY.SCHDOC
Tmp Rev: V031
Yorkville

DESIGN HISTORY AND INFORMATION

CHANGE HISTORY

#	DATE	VER#	PC#	DESCRIPTION OF CHANGE
1	03-MAR-2017	V01	.	RELEASED FOR PRODUCTION
2	OCT-26-2017	V01	9116	MARKED W3 CONNECTOR - YS PART# 4018 AS DNS
3	NOV-14-2017	V01	.	CHANGE FUSE PART NUMBER FOR CE FROM 2475 TO 2473 (T1.6A)
4	.	.	.	.
5	.	.	.	.
6	.	.	.	.
7	.	.	.	.
8	.	.	.	.
9	.	.	.	.
10	.	.	.	.
11	.	.	.	.
12	.	.	.	.
13	.	.	.	.

#	DATE	VER#	PC#	DESCRIPTION OF CHANGE
1	.	.	.	.
2	.	.	.	.
3	.	.	.	.
4	.	.	.	.
5	.	.	.	.
6	.	.	.	.
7	.	.	.	.
8	.	.	.	.
9	.	.	.	.
10	.	.	.	.
11	.	.	.	.
12	.	.	.	.
13	.	.	.	.

#	DATE	VER#	PC#	DESCRIPTION OF CHANGE
1	.	.	.	.
2	.	.	.	.
3	.	.	.	.
4	.	.	.	.
5	.	.	.	.
6	.	.	.	.
7	.	.	.	.
8	.	.	.	.
9	.	.	.	.
10	.	.	.	.
11	.	.	.	.
12	.	.	.	.
13	.	.	.	.

POTENTIOMETERS AND KNOBS

POTENTIOMETERS AND KNOBS			
REF	FUNCTION	POT#	KNOB#
P1	MASTER LEVEL	4462	8653
P2	LINE LEVEL	4459	8653
P3	MIC LEVEL	4459	8653
.	.	.	.
.	.	.	.
.	.	.	.
.	.	.	.
.	.	.	.
.	.	.	.
.	.	.	.
.	.	.	.
.	.	.	.
.	.	.	.

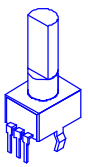

"STYLE_P32"

PINOUT DIAGRAMS

THIS SHEET CONTAINS A CHANGE HISTORY LOG, A LIST OF THE POTS & KNOBS AND A LEADS & PINS REFERENCE SECTION.

Yorkville

Section: Design Information And History
Product(s): EF10P-EF12P-EF15P
PCB#: M1497 | Rev#: V01 | EML Rev#: 01 | Sheet 10 Of 11
Modified: 2017-11-14 | File: History.SchDoc | Tmp Rev: V031

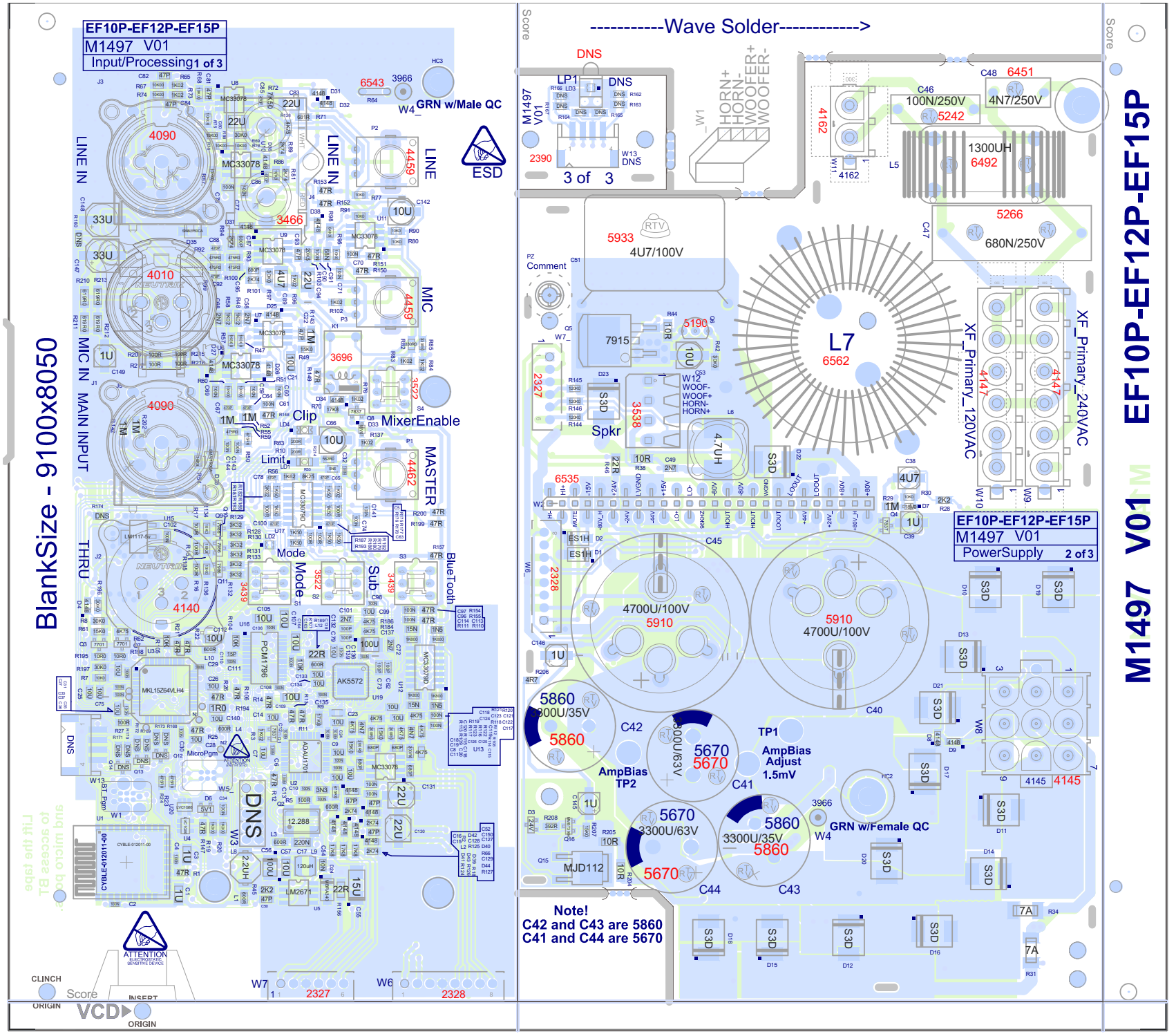

EF10P-EF12P-EF15P
M1497 V01
Input/Processing 1 of 3
BlankSize - 9100x8050
LINE IN
MIC IN
MAIN INPUT
THRU
LINE
MIC
MASTER
Clip
Limit
MixerEnable
Mode
Sub
BlueTooth
GRN w/Male QC
ESD
MicroPgm
ATTENTION
CLINCH
ORIGIN
Score
INSERT
VCD
----------Wave Solder---------->
DNS
LP1
M1497 V01
3 of 3
HORN+
HORN-
WOOFER+
WOOFER-
100N/250V
4N7/250V
1300UH
680N/250V
4U7/100V
Comment
7915
Spkr
L7
6562
XF_Primary_120VAC
XF_Primary_240VAC
4.7UH
4700U/100V
5910
5860
3300U/35V
5670
3300U/63V
AmpBias TP2
TP1
AmpBias Adjust 1.5mV
GRN w/Female QC
MJD112
Note!
C42 and C43 are 5860
C41 and C44 are 5670
EF10P-EF12P-EF15P
M1497 V01
PowerSupply 2 of 3
EF10P-EF12P-EF15P
M1497 V01

PCB ASSEMBLY DOCUMENTATION

SPECIAL PRODUCTION NOTES

1. ADD RTV BETWEEN ALL TALL COMPONENTS AND AREAS WHERE INDICATED.

2. BEND C51 TO BOARD AND APPLY RTV TO HOLD IT.

PCB HARDWARE

THIS SHEET CONTAINS SPECIAL PRODUCTION NOTES AND A LIST OF PCB HARDWARE PARTS REQUIRED FOR THE BUILD.

Yorkville

Section:	Assembly Documentation				
Product(s):	EF10P-EF12P-EF15P				
PCB#: M1497		Rev#: V01	EML Rev#: 01	Sheet 9 Of 11	
Modified: 2017-11-14		File: Assembly.SchDoc		Tmp Rev: V031	

DESIGN HISTORY AND INFORMATION

CHANGE HISTORY

#	DATE	VER#	PC#	DESCRIPTION OF CHANGE
1	03-MAR-2017	V01	.	RELEASED FOR PRODUCTION
2	OCT-26-2017	V01	9116	MARKED W3 CONNECTOR - YS PART# 4018 AS DNS
3	NOV-14-2017	V01	.	CHANGE FUSE PART NUMBER FOR CE FROM 2475 TO 2473 (T1.6A)
4	.	.	.	.
5	.	.	.	.
6	.	.	.	.
7	.	.	.	.
8	.	.	.	.
9	.	.	.	.
10	.	.	.	.
11	.	.	.	.
12	.	.	.	.
13	.	.	.	.

#	DATE	VER#	PC#	DESCRIPTION OF CHANGE
1	.	.	.	.
2	.	.	.	.
3	.	.	.	.
4	.	.	.	.
5	.	.	.	.
6	.	.	.	.
7	.	.	.	.
8	.	.	.	.
9	.	.	.	.
10	.	.	.	.
11	.	.	.	.
12	.	.	.	.
13	.	.	.	.

#	DATE	VER#	PC#	DESCRIPTION OF CHANGE
1	.	.	.	.
2	.	.	.	.
3	.	.	.	.
4	.	.	.	.
5	.	.	.	.
6	.	.	.	.
7	.	.	.	.
8	.	.	.	.
9	.	.	.	.
10	.	.	.	.
11	.	.	.	.
12	.	.	.	.
13	.	.	.	.

POTENTIOMETERS AND KNOBS

POTENTIOMETERS AND KNOBS			
REF	FUNCTION	POT#	KNOB#
P1	MASTER LEVEL	4462	8653
P2	LINE LEVEL	4459	8653
P3	MIC LEVEL	4459	8653
.	.	.	.
.	.	.	.
.	.	.	.
.	.	.	.
.	.	.	.
.	.	.	.
.	.	.	.
.	.	.	.
.	.	.	.
.	.	.	.

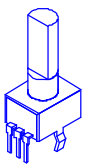

"STYLE_P32"

PINOUT DIAGRAMS

THIS SHEET CONTAINS A CHANGE HISTORY LOG, A LIST OF THE POTS & KNOBS AND A LEADS & PINS REFERENCE SECTION.

Yorkville

Section: Design Information And History
Product(s): EF10P-EF12P-EF15P
PCB#: M1497 | Rev#: V01 | EML Rev#: 01 | Sheet 10 Of 11
Modified: 2017-11-14 | File: History.SchDoc | Tmp Rev: V031

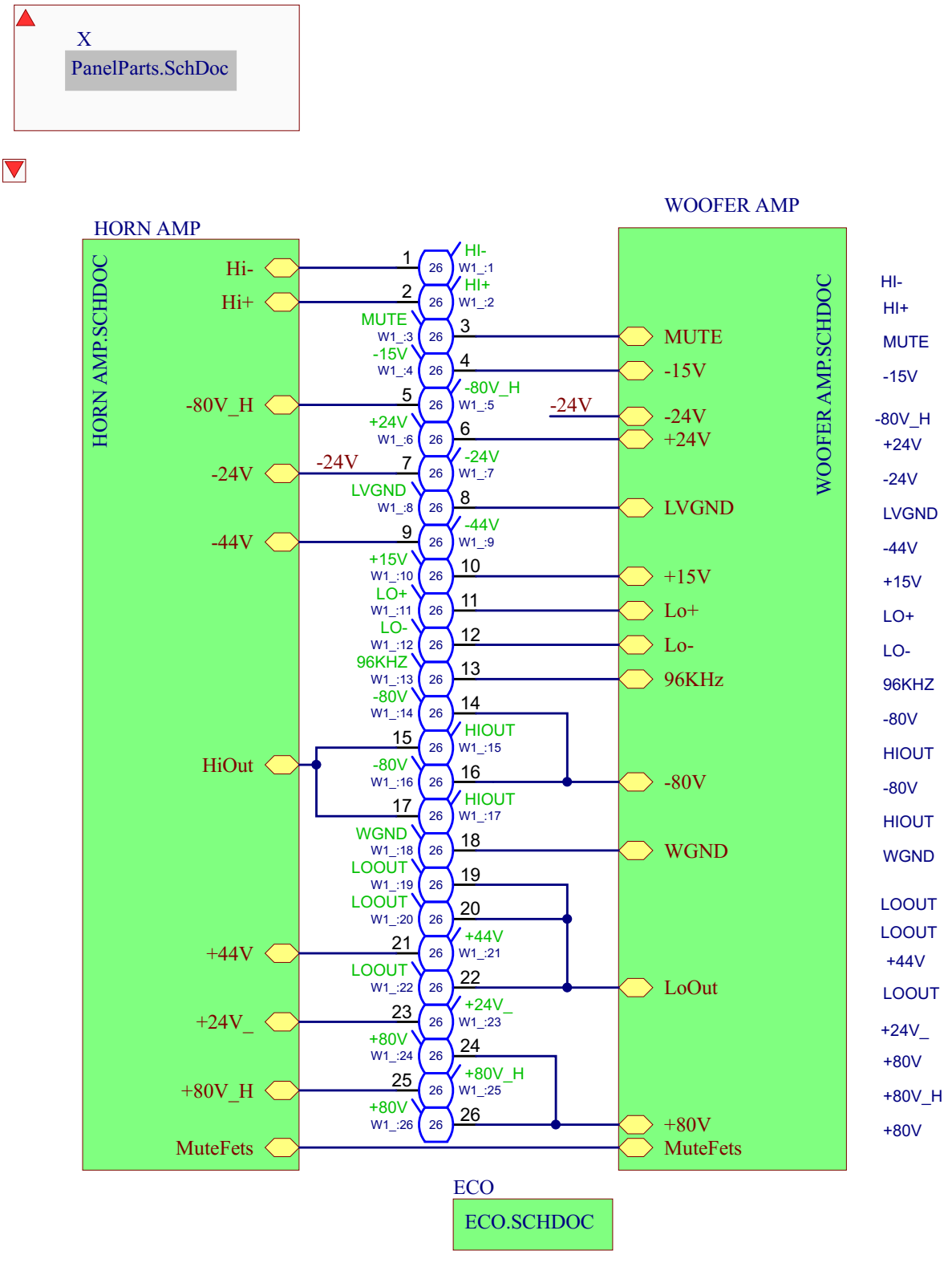

Yorkville * * * * Website	**Product(s):** M1498-EF12-15P-PSA1			
	Description: Powered speaker cabinet			
	PCB#: X8025	**Rev#:** V03	**EML Rev#:** 01	**Sheet** 1 **Of** 4
	Modified: 2018-04-27	**File:** Top Sheet.SchDoc		**Tmp Rev:** V032

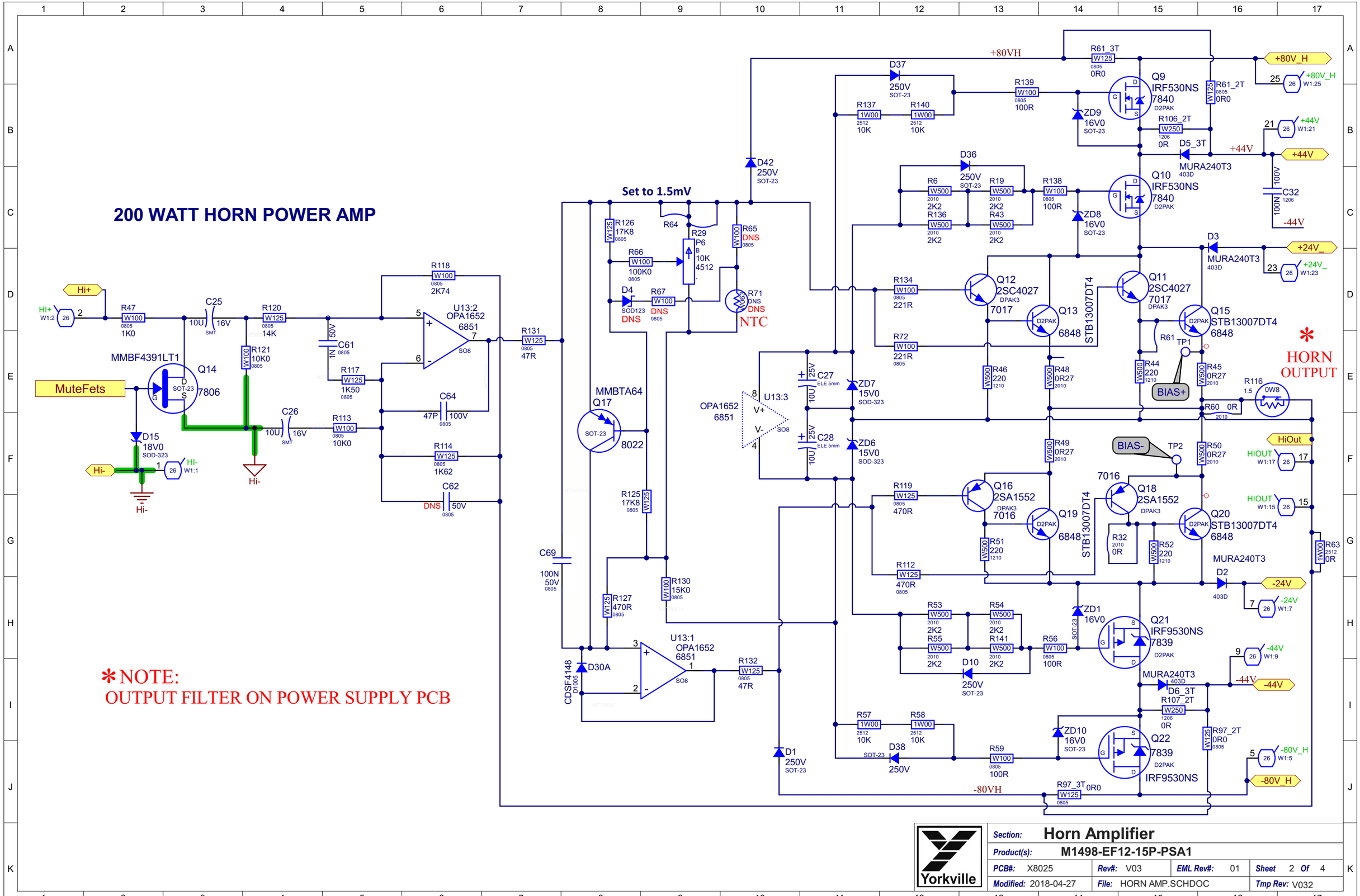
200 WATT HORN POWER AMP
Set to 1.5mV
MuteFets
Hi+
Hi-
MMBF4391LT1
Q14
7806
D15
18V0
SOD-323
R47
1K0
C25
10U
16V
R120
14K
R121
10K0
C26
R118
2K74
U13:2
OPA1652
6851
C61
1N
50V
R117
1K50
C64
47P
100V
R113
10K0
R114
1K62
C62
DNS
50V
R131
47R
MMBTA64
Q17
8022
R126
17K8
R66
100K0
R64
R29
P6
10K
4512
D4
SOD123
DNS
R67
DNS
R65
DNS
R71
DNS
NTC
D42
250V
SOT-23
R125
17K8
R127
470R
R130
15K0
C69
100N
50V
D30A
CDSF4148
U13:1
OPA1652
6851
R132
47R
D1
250V
SOT-23
OPA1652
6851
U13:3
C27
ELE 5mm
C28
ELE 5mm
ZD7
15V0
SOD-323
ZD6
15V0
SOD-323
+80VH
D37
250V
SOT-23
R137
10K
R140
10K
R139
100R
ZD9
16V0
SOT-23
R61_3T
0R0
Q9
IRF530NS
7840
D2PAK
R61_2T
0R0
R106_2T
0R
D5_3T
MURA240T3
403D
+80V_H
+44V
C32
100N
1206
-44V
D36
250V
SOT-23
R6
2K2
R136
2K2
R19
2K2
R43
2K2
R138
100R
ZD8
16V0
SOT-23
Q10
IRF530NS
7840
D2PAK
D3
MURA240T3
403D
+24V_
R134
221R
R72
221R
Q12
2SC4027
7017
DPAK3
Q13
6848
D2PAK
STB13007DT4
Q11
2SC4027
7017
DPAK3
Q15
STB13007DT4
6848
D2PAK
R61
TP1
BIAS+
R46
220
R48
0R27
R44
220
R45
0R27
R116
0W8
R60
0R
HORN
OUTPUT
R49
0R27
BIAS-
TP2
R50
0R27
HiOut
HIOUT
R119
470R
Q16
2SA1552
7016
DPAK3
Q19
6848
D2PAK
STB13007DT4
7016
Q18
2SA1552
DPAK3
Q20
STB13007DT4
6848
D2PAK
R51
220
R32
0R
R52
220
R63
0R
MURA240T3
D2
403D
-24V
R112
470R
R53
2K2
R55
2K2
R54
2K2
R141
2K2
R56
100R
ZD1
16V0
SOT-23
Q21
IRF9530NS
7839
D2PAK
D10
250V
SOT-23
-44V
MURA240T3
403D
D6_3T
R107_2T
0R
R57
10K
R58
10K
D38
250V
SOT-23
R59
100R
ZD10
16V0
SOT-23
Q22
7839
D2PAK
IRF9530NS
R97_2T
0R0
-80V_H
-80VH
R97_3T
0R0
*NOTE:
OUTPUT FILTER ON POWER SUPPLY PCB
Yorkville
Section: Horn Amplifier
Product(s): M1498-EF12-15P-PSA1
PCB#: X8025
Rev#: V03
EML Rev#: 01
Sheet 2 Of 4
Modified: 2018-04-27
File: HORN AMP.SCHDOC
Tmp Rev: V032

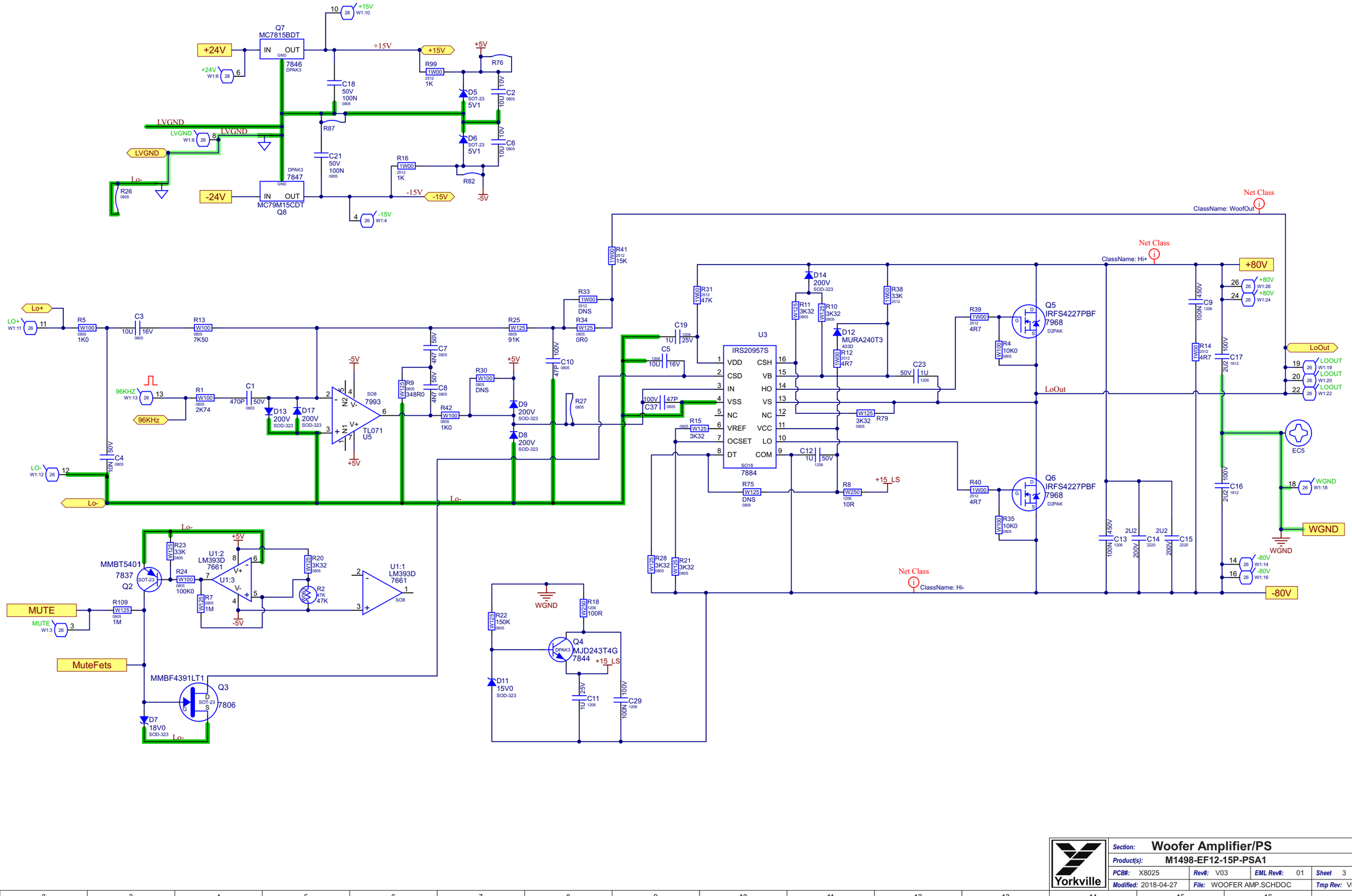

Yorkville	Section:	Woofer Amplifier/PS			
	Product(s):	M1498-EF12-15P-PSA1			
	PCB#: X8025	Rev#: V03	EML Rev#: 01	Sheet 3 Of 4	
	Modified: 2018-04-27	File: WOOFER AMP.SCHDOC		Tmp Rev: V032	

DESIGN HISTORY AND INFORMATION

CHANGE HISTORY

#	DATE	VER#	PC#	DESCRIPTION OF CHANGE
1	OCT-4-2017	V02	.	RELEASED VERSION 2.
2	APR-27-2018	V03	9129	MOVED R61_3T AWAY FROM 80V CONNECTOR PAD
3	.	.	.	.
4	.	.	.	.
5	.	.	.	.
6	.	.	.	.
7	.	.	.	.
8	.	.	.	.
9	.	.	.	.
10	.	.	.	.
11	.	.	.	.
12	.	.	.	.
13	.	.	.	.

#	DATE	VER#	PC#	DESCRIPTION OF CHANGE
1	.	.	.	.
2	.	.	.	.
3	.	.	.	.
4	.	.	.	.
5	.	.	.	.
6	.	.	.	.
7	.	.	.	.
8	.	.	.	.
9	.	.	.	.
10	.	.	.	.
11	.	.	.	.
12	.	.	.	.
13	.	.	.	.

#	DATE	VER#	PC#	DESCRIPTION OF CHANGE
1	.	.	.	.
2	.	.	.	.
3	.	.	.	.
4	.	.	.	.
5	.	.	.	.
6	.	.	.	.
7	.	.	.	.
8	.	.	.	.
9	.	.	.	.
10	.	.	.	.
11	.	.	.	.
12	.	.	.	.
13	.	.	.	.

POTENTIOMETERS AND KNOBS

PINOUT DIAGRAMS

THIS SHEET CONTAINS A CHANGE HISTORY LOG, A LIST OF THE POTS & KNOBS AND A LEADS & PINS REFERENCE SECTION.

Yorkville

Section:	Design Information And History		
Product(s):	M1498-EF12-15P-PSA1		
PCB#: X8025	Rev#: V03	EML Rev#: 01	Sheet 4 Of 4
Modified: 2018-04-27	File: History.SchDoc		Tmp Rev: V032

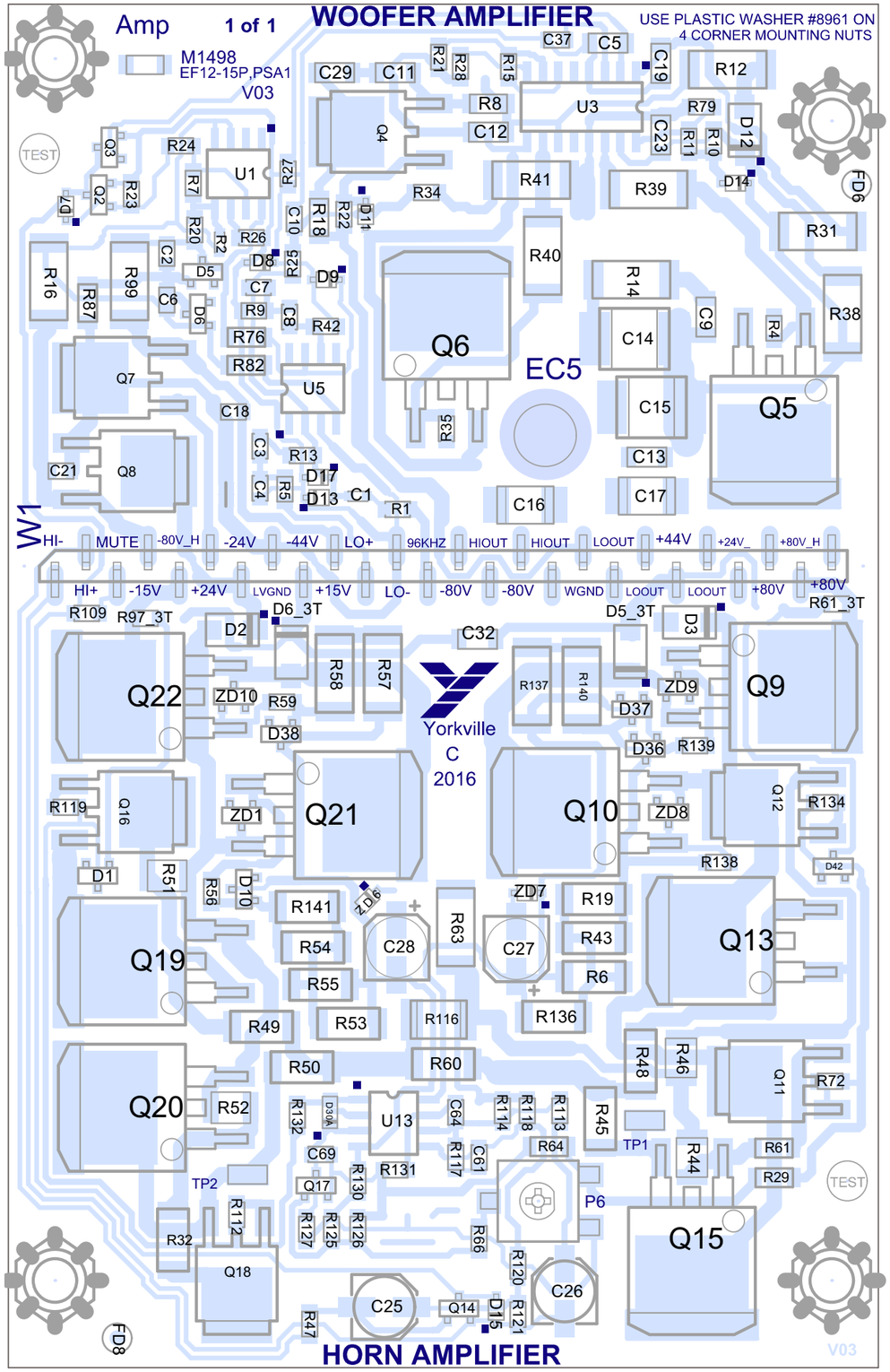

Designators

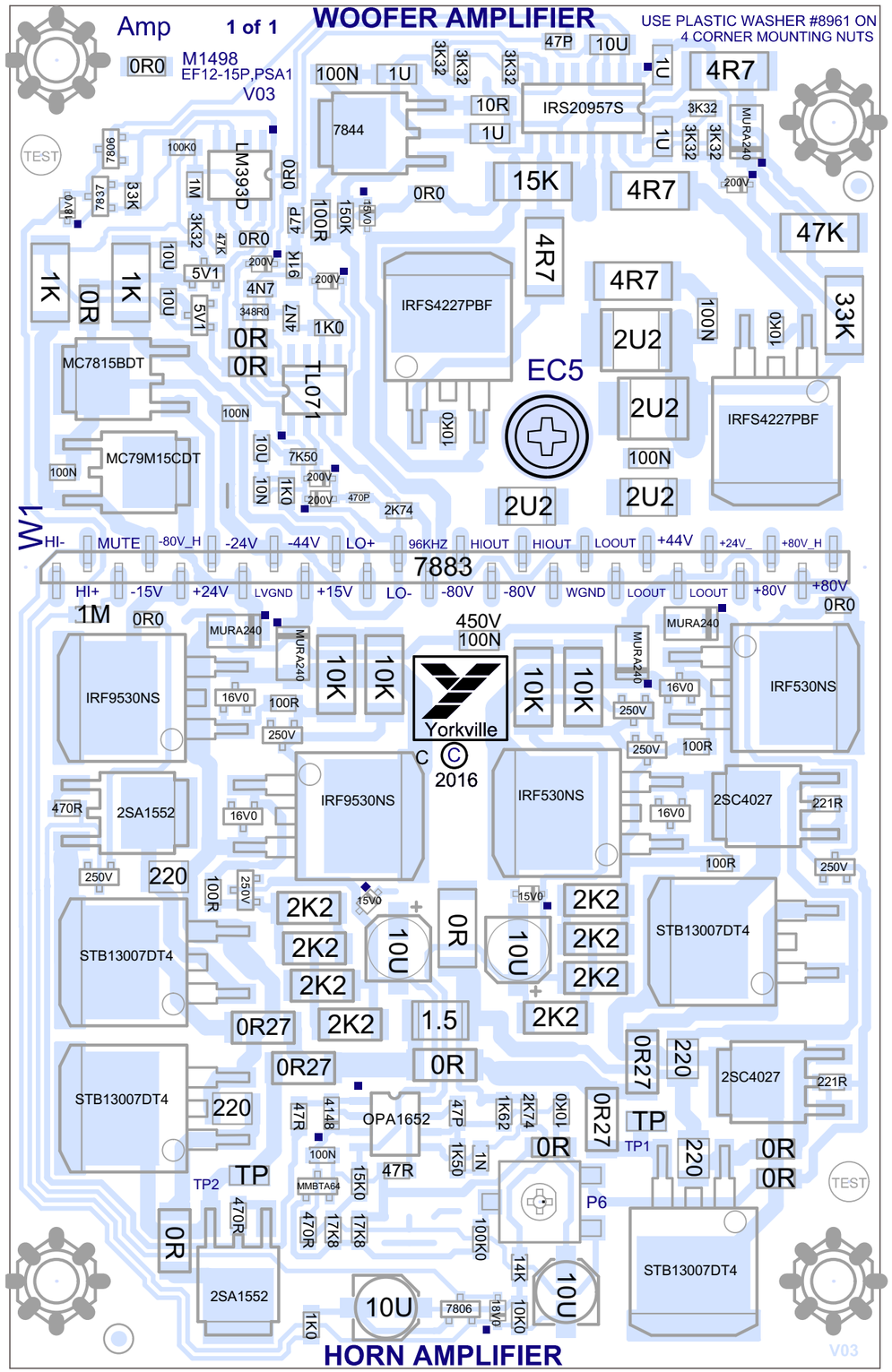

Values

PCB ASSEMBLY DOCUMENTATION

SPECIAL PRODUCTION NOTES

1-Place Connector (#7883) on all boards on panel BEFORE Reflow Oven.

PCB HARDWARE

SCREWS AND BOLTS

THIS SHEET CONTAINS SPECIAL PRODUCTION NOTES AND A LIST OF PCB HARDWARE PARTS REQUIRED FOR THE BUILD.

Yorkville	Section: Assembly Documentation			
	Product(s): M1498-EF12-15P-PSA1			
	PCB#: X8025	Rev#: V03	EML Rev#: 01	Sheet 1 Of *
	Modified: 2018-04-27	File: Assembly.SchDoc		Tmp Rev: V032

DESIGN HISTORY AND INFORMATION

CHANGE HISTORY

#	DATE	VER#	PC#	DESCRIPTION OF CHANGE
1	OCT-4-2017	V02	.	RELEASED VERSION 2.
2	APR-27-2018	V03	9129	MOVED R61_3T AWAY FROM 80V CONNECTOR PAD
3	.	.	.	.
4	.	.	.	.
5	.	.	.	.
6	.	.	.	.
7	.	.	.	.
8	.	.	.	.
9	.	.	.	.
10	.	.	.	.
11	.	.	.	.
12	.	.	.	.
13	.	.	.	.

#	DATE	VER#	PC#	DESCRIPTION OF CHANGE
1	.	.	.	.
2	.	.	.	.
3	.	.	.	.
4	.	.	.	.
5	.	.	.	.
6	.	.	.	.
7	.	.	.	.
8	.	.	.	.
9	.	.	.	.
10	.	.	.	.
11	.	.	.	.
12	.	.	.	.
13	.	.	.	.

#	DATE	VER#	PC#	DESCRIPTION OF CHANGE
1	.	.	.	.
2	.	.	.	.
3	.	.	.	.
4	.	.	.	.
5	.	.	.	.
6	.	.	.	.
7	.	.	.	.
8	.	.	.	.
9	.	.	.	.
10	.	.	.	.
11	.	.	.	.
12	.	.	.	.
13	.	.	.	.

POTENTIOMETERS AND KNOBS

PINOUT DIAGRAMS

THIS SHEET CONTAINS A CHANGE HISTORY LOG, A LIST OF THE POTS & KNOBS AND A LEADS & PINS REFERENCE SECTION.

Yorkville

Section:	Design Information And History		
Product(s):	M1498-EF12-15P-PSA1		
PCB#: X8025	Rev#: V03	EML Rev#: 01	Sheet 4 Of 4
Modified: 2018-04-27	File: History.SchDoc		Tmp Rev: V032

élite
Powered EF-Series

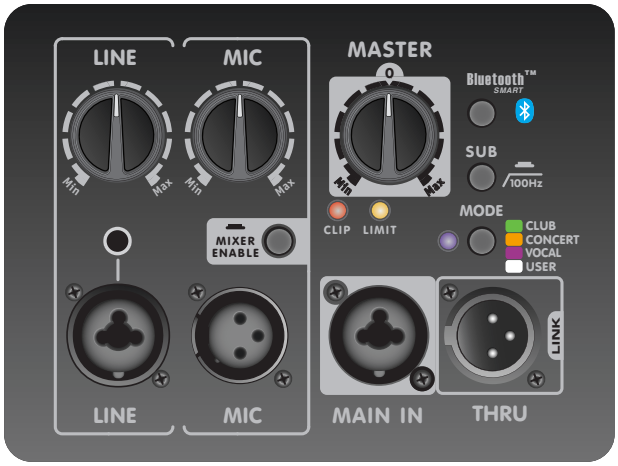

The élite EF-Series powered cabinets include a built in mixer allowing microphones and/or line sources to be used directly. The Link connectors allow up to 16 EF-Series powered cabinets to be driven from a single source (a maximum of 3 mixers can be used simultaneously when Linking). To add a subwoofer to the system a 100 Hz high pass filter can be activated.

Power Switch & Mode LED The switch turns the power On or Off and the illumination of the Mode LED indicates that unit is on.

Limit LED The amber Limit LED indicates that the cabinet is operating at full power and the limiter(s) are actively reducing the signal level.

Clip LED The red Clip LED indicates that the signal level is excessive and is causing distortion. To reduce clipping, turn down the mixer levels.

Main In/ Thru (Link) Connectors The Main In / Thru (Link) connectors allow powered cabinets to be driven from a single source. You can Link up to 16 EF-Series powered cabinets! The Main In / Thru (Link) jacks are the correct input to use when using an external mixer.

Note: When operating from weaker signals, use the Line inputs of the first cabinet in the chain. To ensure maximum hum rejection, the proper balanced cables must be used.

Mixer On/Off This switch turns the internal mixer 'on' or 'off.' When the Mic or Line inputs are used, this switch must be set to the 'on' position. If these inputs are not being used, the mixer should be turned 'off.'

Line Inputs The Line inputs allow line level sources such as digital media players (lap tops, tablets or smart phones) and CD players to be connected.

Note: If a microphone is connected to Channel 1 it will have lower gain compared to Channel 2's Mic input (Phantom power is NOT available on Channel 1).

Line Control The Line control adjusts the input volume level of devices plugged into the Line input.

Mic Inputs Any standard microphone may be connected to the Mic input. Phantom power is built-in.

Mic Control The Mic control adjusts the volume level for the Mic input.

Master Control This control adjusts the level of the individual cabinet. When Linking multiple cabinets use this control to individually adjust the relative volumes of each cabinet.

Note: The Master control is designed to be used in the 12 o'clock (middle) position, only minor adjustments are recommended.

Mode Selector The Mode Selector applies specific EQ and tone settings for the EF-Series powered cabinet.

Club: Boosted bass and enhanced highs make this mode ideal for music playback.

Concert: Allows instruments and vocals to be equally and naturally reproduced which is best for live performance.

Vocal: Shaped response specifically for the human voice range ensures vocal intelligibility.

User: Flat by default, can be customized by a user through the Yorkville app with a maximum of five different parametric equalization points with adjustable boost, cut and Q.

Sub Switch For operation with a subwoofer, this switch shuts off the low frequency boost and filters out signals below 100 Hz. This only affects the signals to the internal amplifier and does not affect signals going out from the internal mixer, or to signals passing through the Link connections.

Bluetooth™ Control This control enables or disables the Bluetooth™ connection between a tablet or a smartphone using the Yorkville App. Pressing this control button for more than 4 seconds resets the EF-Series powered cabinet to factory settings.

Faults and Internal Fuse A blown fuse generally means that excessive mains voltage has been applied or there's a serious fault with the unit. Self re-setting thermal switches are built into the power transformer. These will not trip even under the most extreme operating conditions and are provided only for safety reasons.

To get the full Owner's Manual please visit our website at
http://www.yorkville.com/manuals/ or, if you need a printed version call **905-837-8777**

REAL Gear.
REAL People.

Canada
Voice: (905) 837-8481
Fax: (905) 837-8746

U.S.A.
Voice: (716) 297-2920
Fax: (716) 297-3689

www.yorkville.com

Yorkville Sound
550 Granite Court
Pickering, Ontario
L1W-3Y8 CANADA

Yorkville Sound Inc.
4625 Witmer Industrial Estate
Niagara Falls, New York
14305 USA

Printed In CANADA
QuickStart-EF_P-Series-1v3 • October 3, 2018

élite
Powered EF-Series

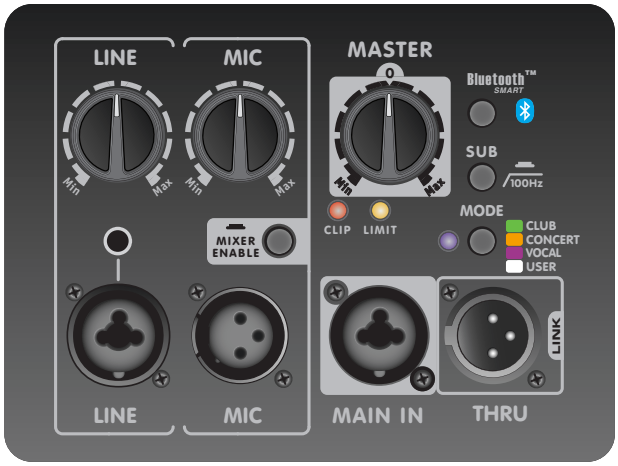

Les enceintes amplifiées de la série élite comprennent un mixeur intégré permettant de brancher directement les microphones et / ou les sources de niveau ligne. Les connecteurs Link permettent de lier jusqu'à 16 enceintes amplifiées de la série EF à partir d'une seule source (3 mixeurs au total peuvent être utilisés simultanément lors de la liaison). Un filtre passe-haut de 100 Hz peut être activé lorsque vous ajouter un subwoofer au système.

Interrupteur d'Alimentation et DEL de Mode L'interrupteur allume ou éteint l'appareil et l'illumination de la DEL de mode indique que l'unité est en marche.

DEL Limit La DEL ambrée indique que l'enceinte fonctionne à pleine puissance et que le(s) limiteurs réduisent activement le niveau du signal.

DEL Clip La DEL Clip rouge indique que le niveau du signal est excessif et provoque une distorsion. Pour réduire la distorsion, baissez les niveaux du mixeur.

Entrée Main / Connecteur THRU (LINK) Les connecteurs d'entrée Main et Thru (Link) permettent d'acheminer le signal à des enceintes additionnelles à partir d'une source unique. Vous pouvez relier jusqu'à 16 enceintes amplifiées de la série EF! Utilisez les prises Link lorsque le signale qui alimente les enceintes de la série EF provient d'un mixeur externe.

Remarque: Lorsque vous utilisez des signaux moins puissants, utilisez les entrées Ligne de la première enceinte de la chaîne. Pour assurer un rejet maximum des bourdonnements, les câbles symétriques appropriés doivent être utilisés.

Mixeur On/Off Cet interrupteur active ou désactive le mixeur interne. Lorsque les entrées Mic ou Line sont utilisées, ce commutateur doit être en position "on." Si ces entrées ne sont pas utilisées, le mixeur devrait être éteint.

Entrée Ligne (Line) Les entrées "Line" permettent de connecter des sources de niveau ligne telles que des lecteurs multimédias numériques (ordinateurs portables, tablettes ou téléphones intelligents) et les lecteurs de CD.

Remarque: Un microphone peut être connecté à la prise Combi-Jack du canal 1, mais son gain est inférieur à celui de l'entrée Mic du canal 2 (et l'alimentation en duplex n'est PAS disponible pour l'entrée du canal 1).

Commande Line La commande "Line" ajuste le niveau de volume d'entrée des périphériques branchés dans l'entrée "Line."

Entrées Mic Tout microphone standard peut être connecté à l'entrée Mic. L'alimentation en duplex est intégrée.

Commande Mic La commande Mic règle le volume de l'entrée Mic.

Commande Master Cette commande ajuste le niveau de l'enceinte amplifiée individuelle. Lorsque vous reliez plusieurs enceintes, utilisez cette commande pour ajuster individuellement les volumes relatifs de chaque enceinte.

Remarque: La commande Master est conçue pour être utilisée à la position de 12 heures (milieu), seuls des ajustements mineurs sont recommandés

Sélecteur de Mode Le sélecteur de mode applique des paramètres d'égalisation et de tonalité spécifiques pour l'enceinte amplifiée de la série EF.

Club: Les basses et les aigües rehaussées rendent ce mode idéal pour la lecture de musique.

Concert: Permet aux instruments et aux voix d'être reproduits de manière égale et naturelle, ce qui est idéal pour les performances live.

Vocal: Réponse en fréquence spécifiquement adaptée pour la voix humaine afin d'assurer l'intelligibilité des voix.

User: Courbe linéaire par défaut, peut être personnalisé grâce à l'application Yorkville avec un maximum de cinq points d'égalisation paramétriques différents avec boost, coupure et Q réglable.

Commutateur Sub Pour une utilisation avec un subwoofer, le commutateur Sub éteint l'amplification des basses fréquences et filtre les signaux inférieurs à 100 Hz. Ce commutateur n'affecte que les signaux de l'amplificateur interne et n'affecte pas les signaux sortant du mixeur interne ou les signaux passant par les connexions Link.

Commande Bluetooth™ Cette commande active ou désactive la connexion Bluetooth ™ entre une tablette ou un smartphone à l'aide de l'application Yorkville. Appuyez sur ce bouton de commande pendant plus de 4 secondes pour réinitialiser l'enceinte amplifiée de la série EF aux réglages d'usine.

Défauts et Fusible Interne Un fusible grillé signifie généralement qu'une tension secteur excessive a été appliquée ou qu'il y a un problème grave avec l'appareil. Des thermorupteurs à réenclenchement automatique sont intégrés au transformateur de puissance. Ceux-ci ne se déclencheront pas même dans les conditions de fonctionnement les plus extrêmes et ne sont fournis que pour des raisons de sécurité.

Pour obtenir le manuel de utilisateur visitez notre site Web à **http://www.yorkville.com/manuals/**
ou, si vous avez besoin d'une version imprimée appelez-nous au **905-837-8777**

REAL Gear.
REAL People.

Canada
Voice: (905) 837-8481
Fax: (905) 837-8746

U.S.A.
Voice: (716) 297-2920
Fax: (716) 297-3689

www.yorkville.com

Yorkville Sound
550 Granite Court
Pickering, Ontario
L1W-3Y8 CANADA

Yorkville Sound Inc.
4625 Witmer Industrial Estate
Niagara Falls, New York
14305 USA

Yorkville Sound
550 Granite Court
Pickering, Ontario
Canada L1W 3Y8

Auto Attend: (905) 837-8550 Fax: (905) 837-8746

www.yorkville.com