Vue en volume (une fois assemblé)

Echelle 1:20

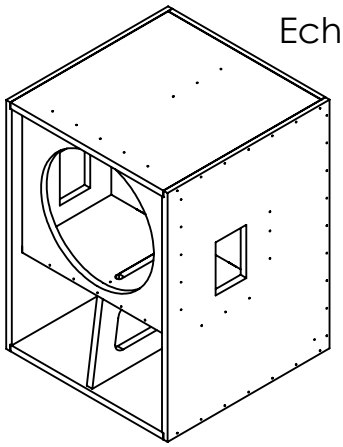

Dessus

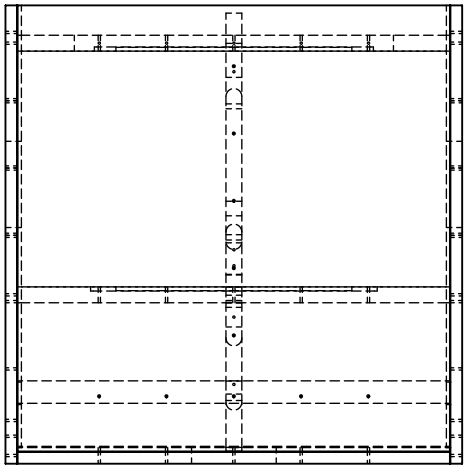

Emplacement cuvette
AB Sound CE-13690XN

Côté droite

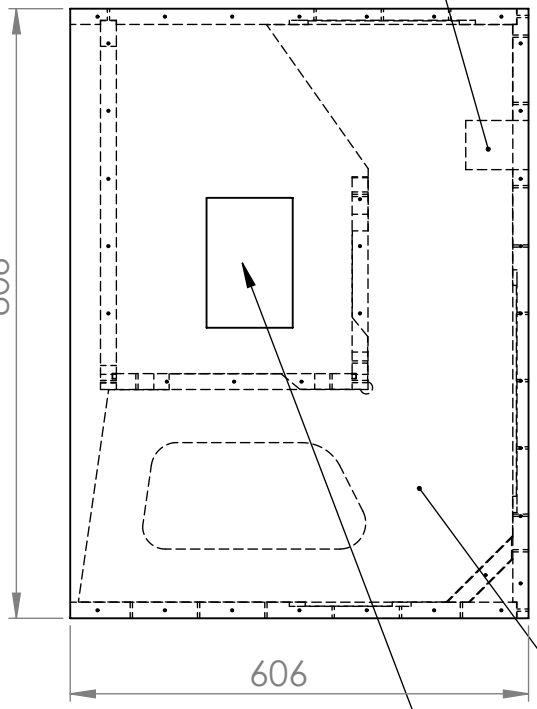

Façade avant

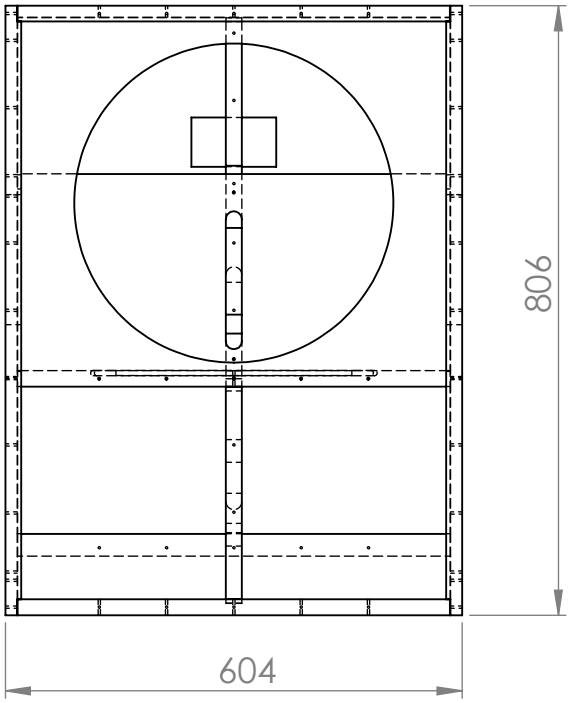

Renfort interne type aile centrale

Emplacement poignée
AB Sound PE-220x162-60AN

Echelle 1:10

RCF ESW1018 - CP 21 mm

Cotes en millimètres
Tolérance de fabrication : +/- 0.75 mm
Document format A4

Copyright La-Planche-de-Bois.fr
Toute reproduction, même partielle, est interdite sans l'autorisation écrite préalable du site.