Dynacord
FRANCE
77, boulevard de Ménilmontant
75011 Paris
Téléphone : 357.00.30
Télex : 230798

IST 104

Vous venez d'acquérir la platine à démarrage instantané IST 104. Afin de pouvoir en retirer le maximum de satisfaction, nous vous demandons de lire attentivement les instructions particulières qui suivent.

LA COURROIE

La transmission de ce tourne-disque est assurée par une courroie. Cette courroie qui doit transmettre un couple élevé à l'instant du démarrage, présente une section très élevée afin d'éviter le patinage et un étirement excessif.
Cette courroie a subit un traitement de surface particulier par fluoration destiné à lui donner les caractéristiques requises.
Le seul entretien consiste en UN NETTOYAGE PERIODIQUE DE LA COURROIE, DE LA POULIE ET DE LA JANTE INTERIEURE du plateau avec un chiffon imprégné d'alcool. Il faut proscrire impérativement l'usage de solvants plus puissants tels que le trichloréthylène ou le toluène qui entraineraient la destruction de la courroie. LE NETTOYAGE DOIT ETRE FAIT TOUS LES 6 MOIS AU MINIMUM ou chaque fois que des dépôts se forment si l'utilisation est intensive.

STABILISATION DE VITESSE

Les vitesses de rotation préajustées que l'on obtient sur les positions 33 et 45 RPM sont susceptibles de légères variations en fonction de l'élévation de température qui ne manque pas de se produire quand le matériel est utilisé de longues heures durant.
La vitesse exacte peut être obtenue, à nouveau, en agissant sur les règlages situés de part et d'autre du voyant, en observant l'immobilisation des bandes stroboscopiques moulées dans la jante du plateau.
Pour une platine utilisée en Europe (secteur 50 Hz.) il faut seulement tenir compte des indications fournies par les deux bandes supérieures, les bandes inférieures étant établies pour les secteurs 60 Hz. (E.U. Japon).

POTENTIOMETRE VARI-SPEED

Ce potentiometre linéaire permet de faire varier de ± 10 % la vitesse du plateau afin d'obtenir des effets sonores inédits.
Il est totalement indépendant des deux règlages de vitesse situés de part et d'autre du voyant du stroboscoque.

-COMMANDE A DISTANCE

Le démarrage à distance est obtenu en raccordant un interrupteur à la prise "start out". Cette commande s'effectue à travers un relais "reed" qui isole la tension stabilisée de référence.
Il convient cependant de veiller au bon isolement des fils de télécommande, lorsque la platine est équipée d'un préamplificateur RIAA, afin de ne pas constituer de boucle de masse, susceptible d'induire un ronflement.

L'ALIMENTATION

Conçue pour fournir l'énergie nécessaire au démarrage rapide, il est possible de l'ajuster pour modifier le temps de démarrage en agissant sur le potentiomètre "start adjust". Le réglage standard peut être retrouvé en tournant ce potentiomètre à fond dans le sens des aiguilles d'une montre et en revenant d'un quart de tour en arrière.

RACCORDEMENT DES MASSES ELECTRIQUES

Le châssis principal est relié à la masse par l'intermédiaire du cordon secteur. Le bras est relié à la masse par le cordon de modulation (prise DIN)
Ces deux masses volontairement indépendantes ne doivent pas être réunies à l'intérieur de la platine, ce qui provoquerait un ronflement important.

LA MASSE ANTI-LARSEN

Pour protéger la platine des effets de la réaction acoustique, l'ensemble plateau / bras de lecture est monté sur une contre platine suspendue par trois silent-blocs. La qualité de l'isolation peut être encore améliorée en montant la masse anti-larsen d'un poids de 5 kilogrammes sur la contre platine. IL EST ABSOLUMENT INDISPENSABLE DE DEMONTER CETTE MASSE LORS DES TRANSPORTS sous peine de gravement endommager l'ensemble suspendu.

-MONTAGE DE LA PLATINE

Les performances optimum sont obtenues lorsque la platine est solidement vissée sur un meuble lourd et stable (voir plan de perçage). Pour une fixation efficace, utiliser les vis de 5 X 60, à tête bombée et les écrous à griffes fournis. En interposant les rondelles bakélite sous les têtes des vis, la peinture de la platine est protégée.

PREAMPLIFICATEUR RIAA

Ce préamplificateur fourni séparément, doit être monté par l'utilisateur.

1- Raccorder les fils d'alimentation qui se trouvent "en attente" dans la platine (à côté de la prise de start out).

- fil noir à la cosse centrale de masse
- fil gris à la cosse -
- fil marron à la cosse +

2- Fixer le préamplificateur sous la platine à l'aide des 4 vis Parker. Le graissage des vis, avant leur introduction, facilite considérablement ce travail. Prendre garde à ne pas pincer les fils d'alimentation entre le bord du boîtier et le châssis.

3- Raccorder la prise mâle sur l'embase femelle de la platine, la modulation amplifiée est disponible sur la prise femelle du préamplificateur. L'impédance de sortie maximum est de 1,2 kilo ohms, le niveau est réglable sur chaque canal par un potentiomètre ajustable.

Découpe pour montage

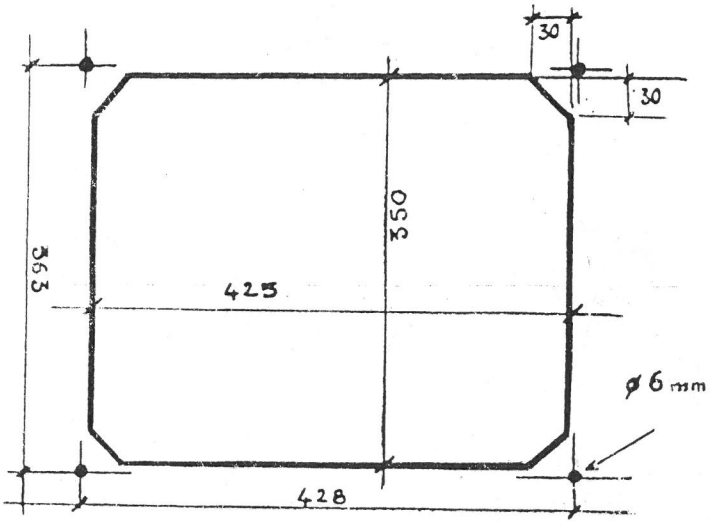

Câblage de la cellule

TYPE SHURE SC 35 C

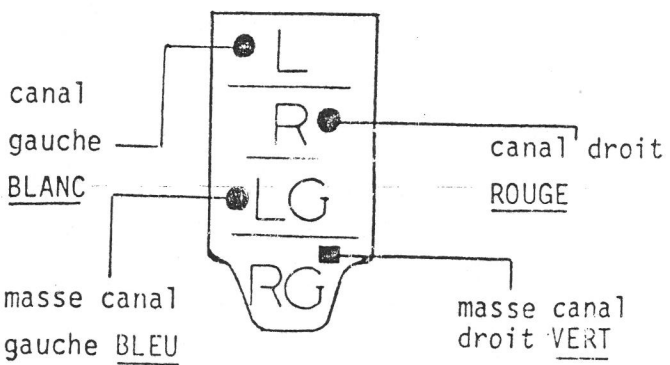

Dynacord ISI 104
(schematic)

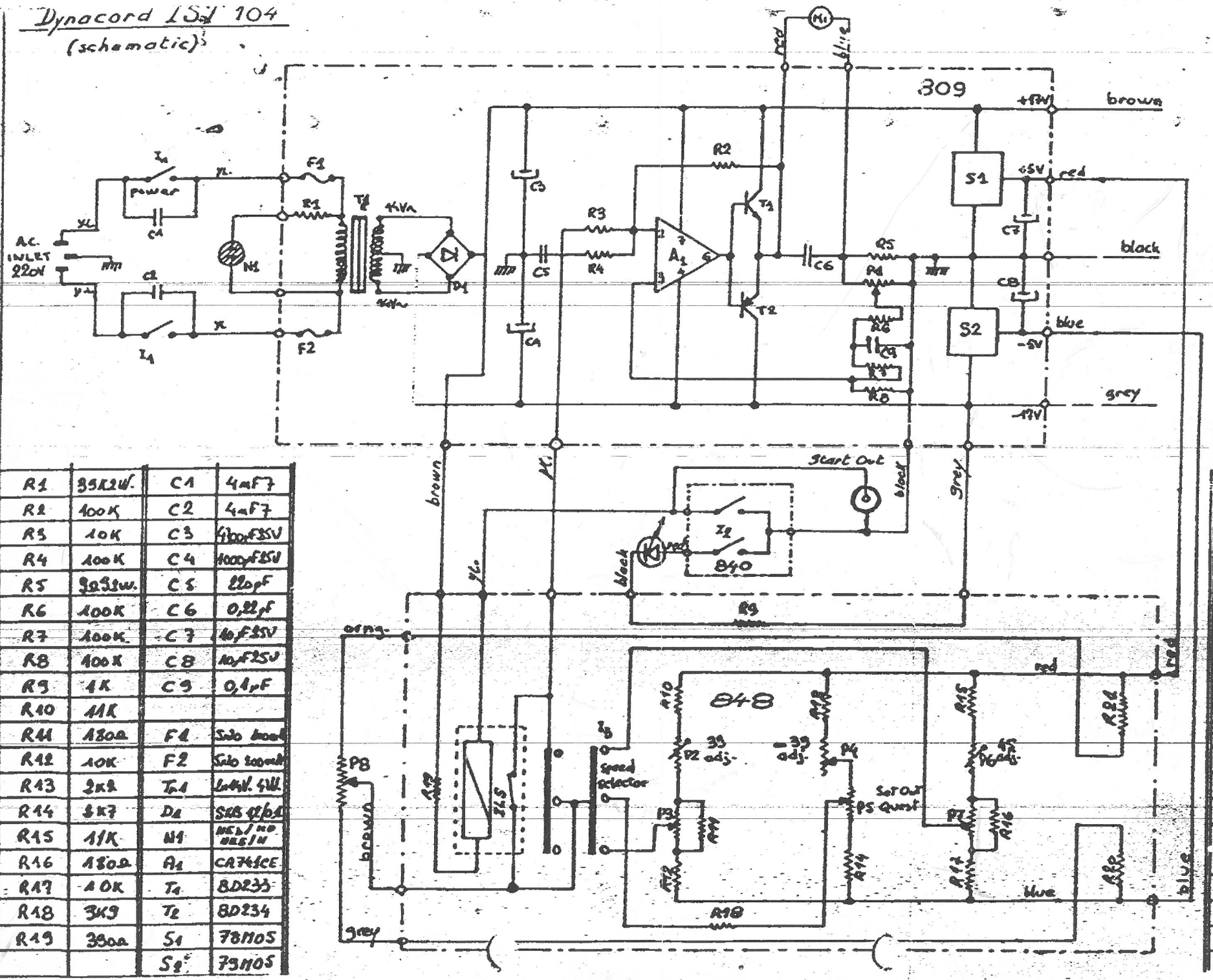

R1	39K2W.	C1	4mF7
R2	100K	C2	4mF7
R3	10K	C3	4700µF25V
R4	100K	C4	1000µF25V
R5	3Ω3W.	C5	220pF
R6	100K	C6	0,22µF
R7	100K	C7	10µF25V
R8	100K	C8	10µF25V
R9	1K	C9	0,1µF
R10	11K		
R11	180Ω	F1	Solo 100mA
R12	10K	F2	Solo 200mA
R13	2K2	Tr1	2x14V. 4W.
R14	3K7	D1	SKB 12/01
R15	11K	N1	NE2/NO NE5/N
R16	180Ω	A1	CA741CE
R17	10K	T1	BD233
R18	3K9	T2	BD234
R19	390Ω	S1	78M05
		S2	79M05

P1	2K2 A
P2	2K2 A
P3	1K A
P4	2K2 A
P5	1KA
P6	2K2 A
P7	1KA
M1	FI 75
I1	4641 A22
I2	Dialistat
LED	1N35 RED
I3	RTA 30 P3x3NCC
ILS.	DA1
R20	82K
R21	92K
P8	10K A

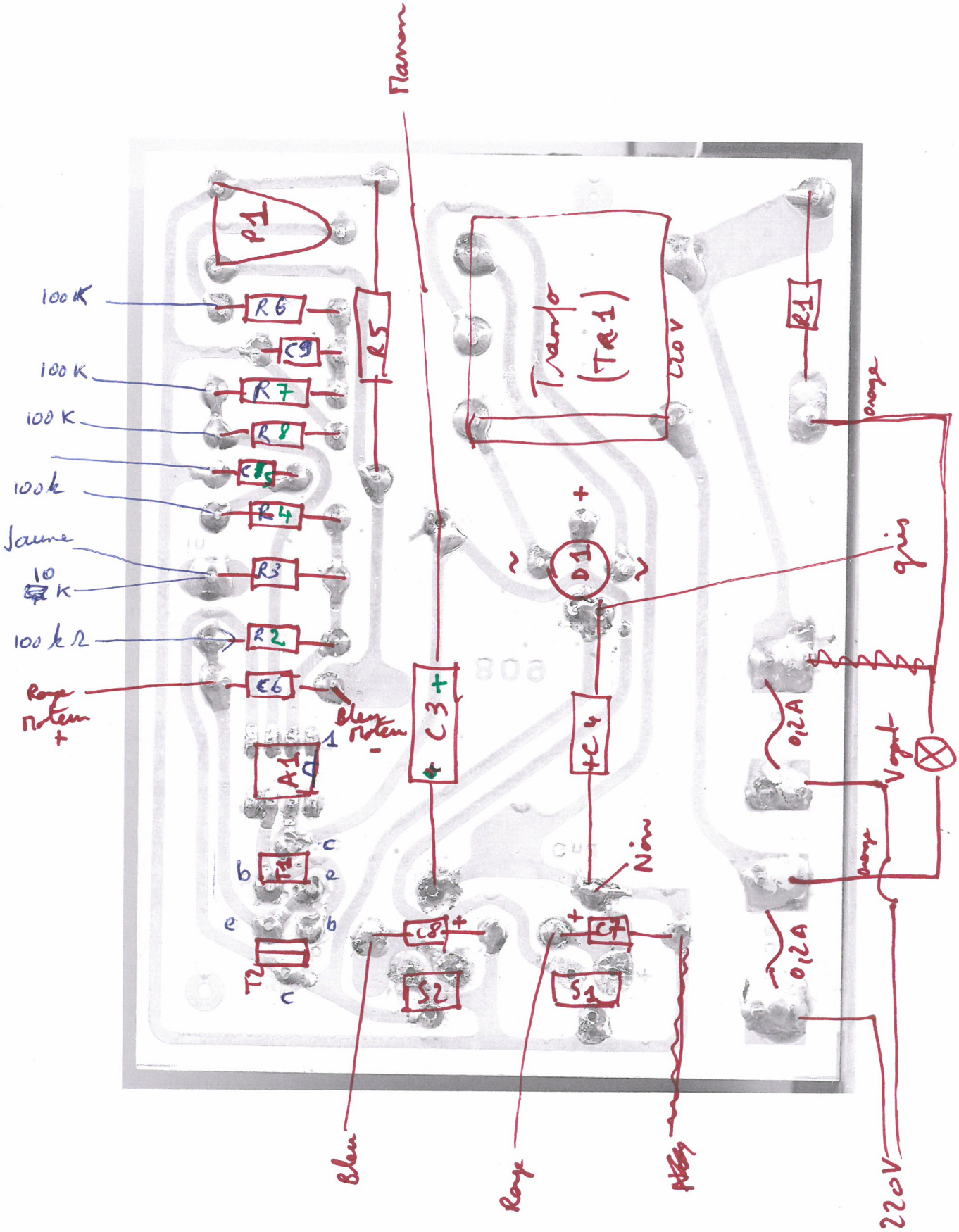

Marron
P1
100 K
R6
C9
R5
100 K
R7
100 K
R8
C8
100 k
R4
Jaune
10 K
R3
100 kΩ
R2
Rouge moteur +
C6
Bleu moteur -
A1
T1
T2
C3
C4
C8
C7
S2
S1
Transfo (TR1)
220 V
R1
D1
gris
orange
0,2 A
Voyant
Noir
Bleu
Rouge
220 V

Moteur Philips

4322 010 25114
12 V DC
MB 12 0685
Made in Belgium

Marron ou + 4700 µF/25 V



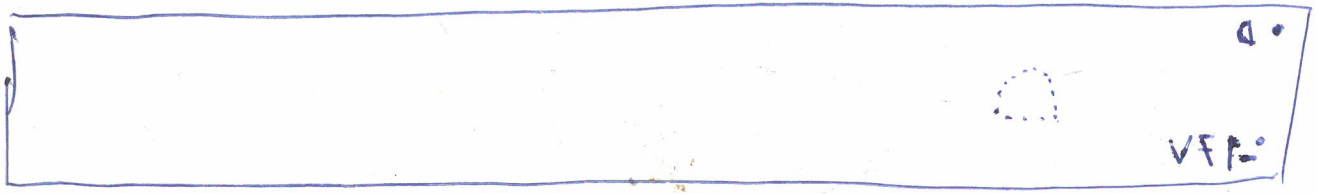

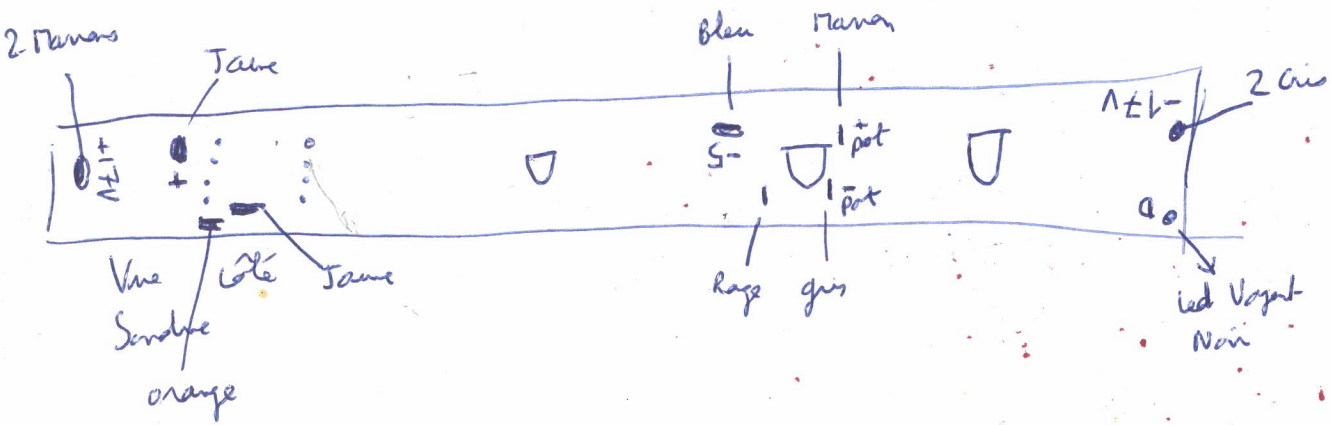

Bouton Start

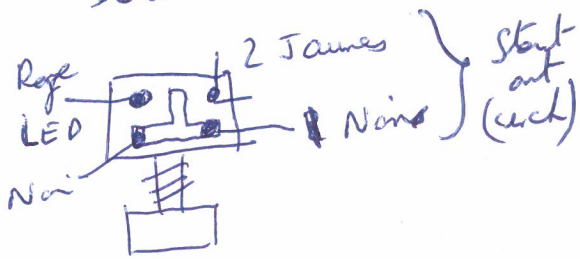

R5 = 3,9 Ω 2W