Рис.1 Схема электрическая принципиальная. Блок управления БУ-2.

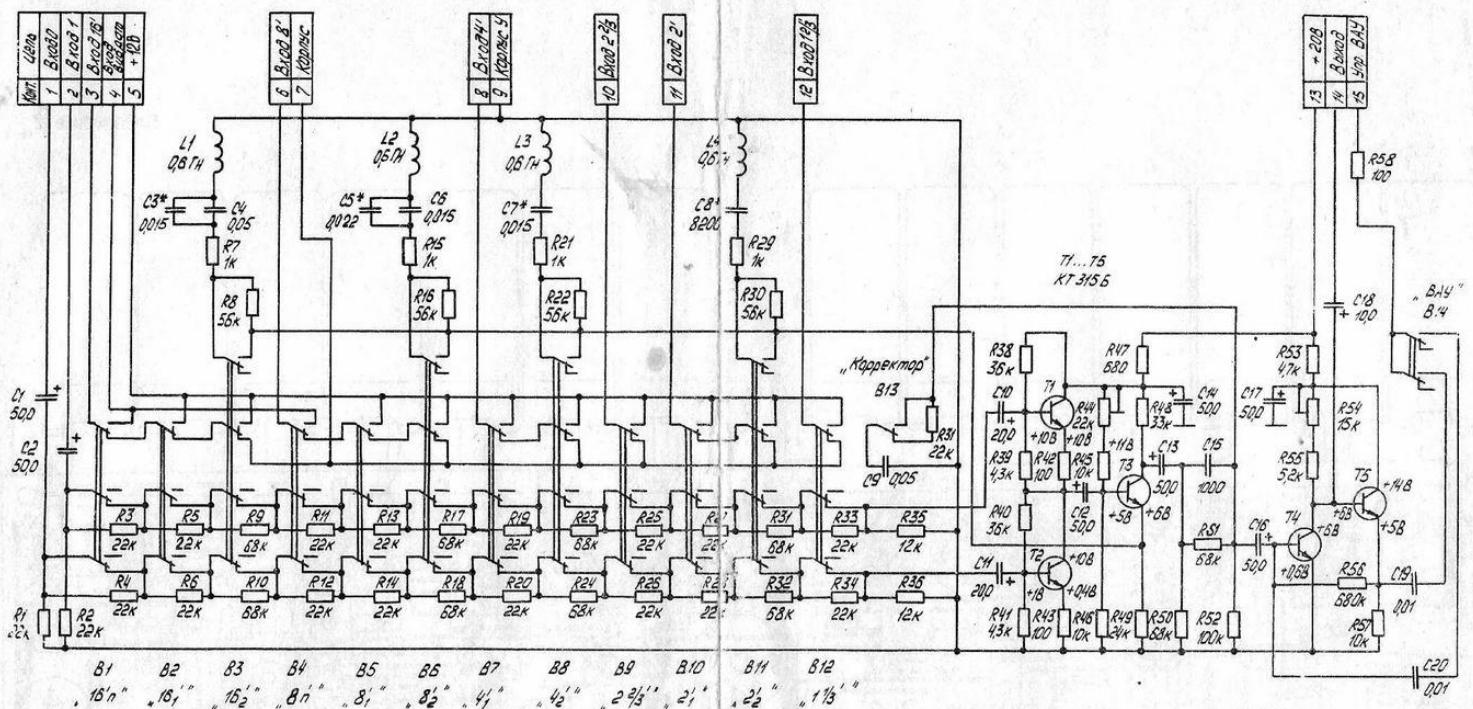

В1	В2	В3	В4	В5	В6	В7	В8	В9	В10	В11	В12
„16'п"	„16'"	„16_2'"	„8'п"	„8_1'"	„8_2'"	„4_1'"	„4_2'"	„$2\frac{2}{3}$'"	„2_1'"	„2_2'"	„$1\frac{1}{3}$'"

1. Замеры режимов производить прибором с входным сопротивлением не менее 20 кОм/В. Режимы замерены относительно корпуса инструмента.
2. Величины напряжений могут отличаться от указанных на ± 20%.
3. Мощность рассеивания резисторов – 0,125 Вт.
4. Номиналы подборных элементов сведены в таблицу.
5. Транзисторы Т1... Т5 КТ 315 Б 

6. Норма на подбор переменных данных Н = 0,2.

	С*	Подбор из номиналов	Примечан.
1	С3	0,022 – 0,033	
2	С5	0,015 – 0,033	
3	С7	0,022 – 0,01	
4	С8	7500 – 9100	

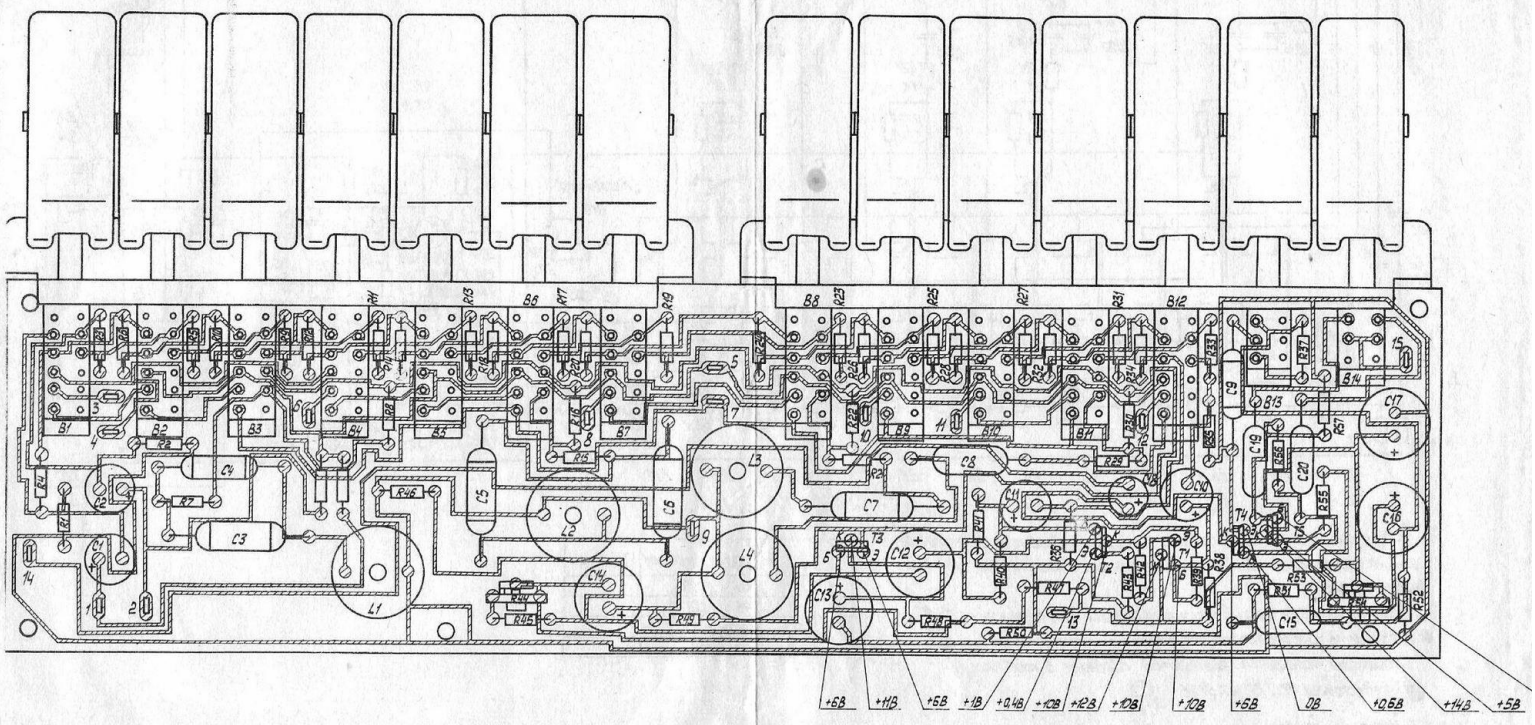

Рис.2 Блок управления БУ-2