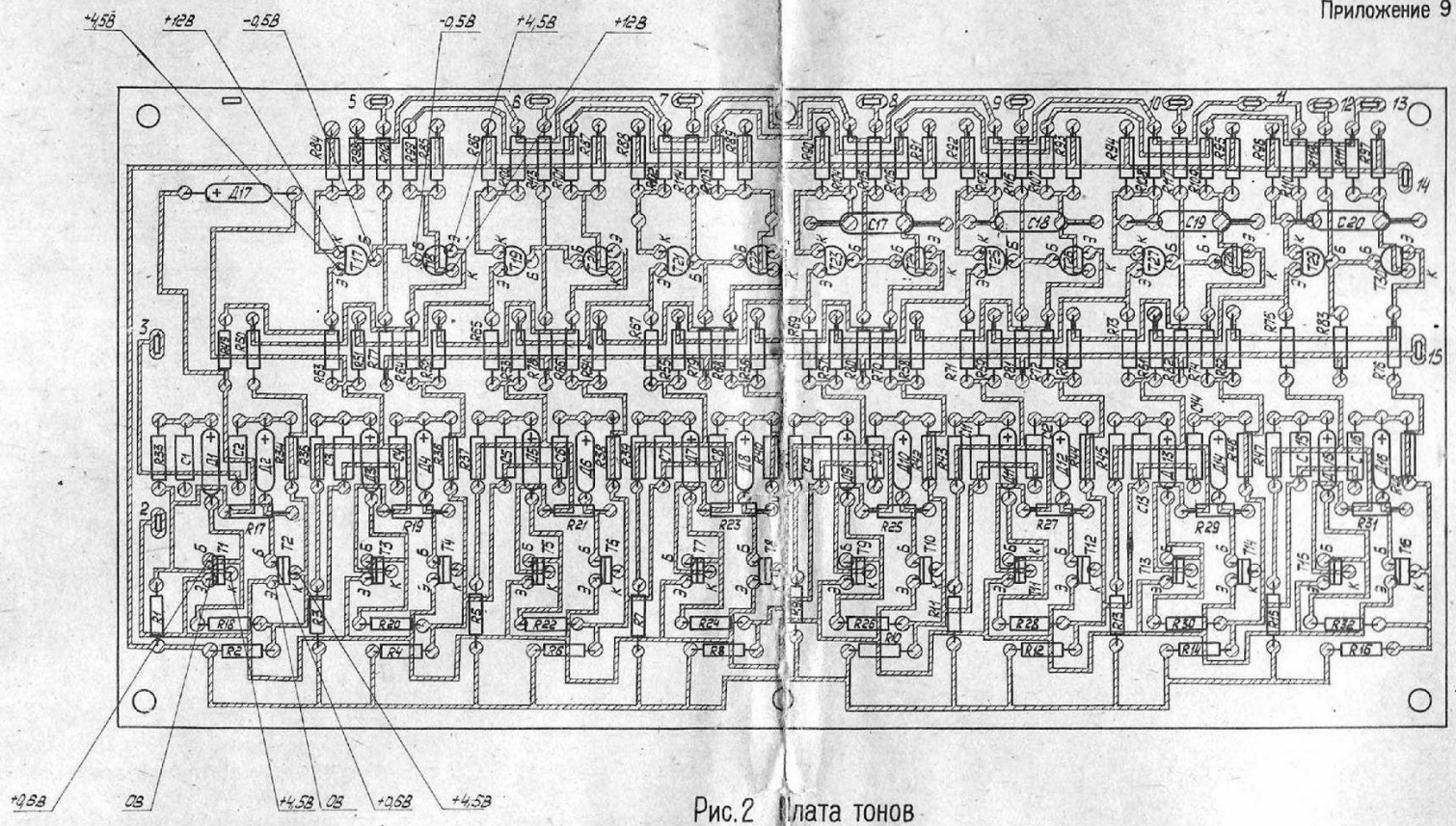

Рис.2 Плата тонов

Рис.1 Схема электрическая принципиальная. Плата вибрато.

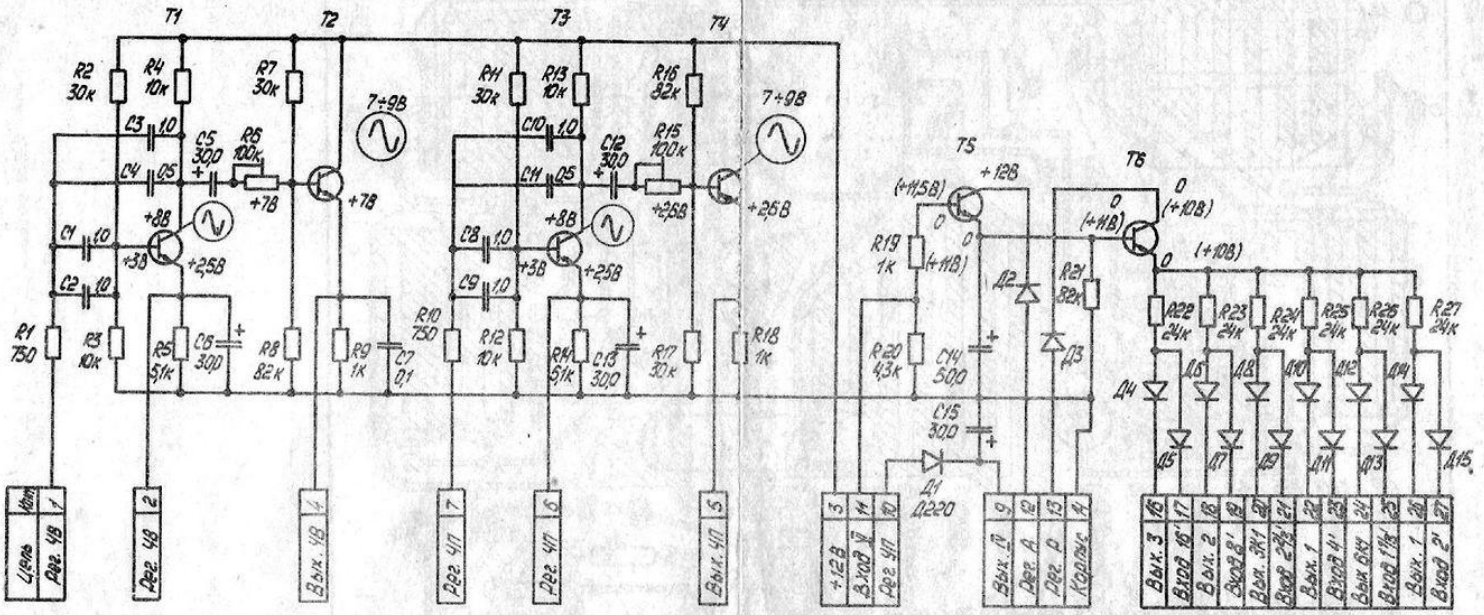

1. Замеры режимов производить прибором с входным сопротивлением не менее 20 кОм/В. Режимы замерены относительно корпуса инструмента.
2. Величины напряжений могут отличаться от указанных на ± 20%.
3. Мощность рассеивания резисторов 0,125 Вт.
4. Диоды Д2...Д16 - Д9Е.
5. Транзисторы Т1...Т6 КТ315Б 
6. На осциллограммах указаны амплитудные значения напряжений.