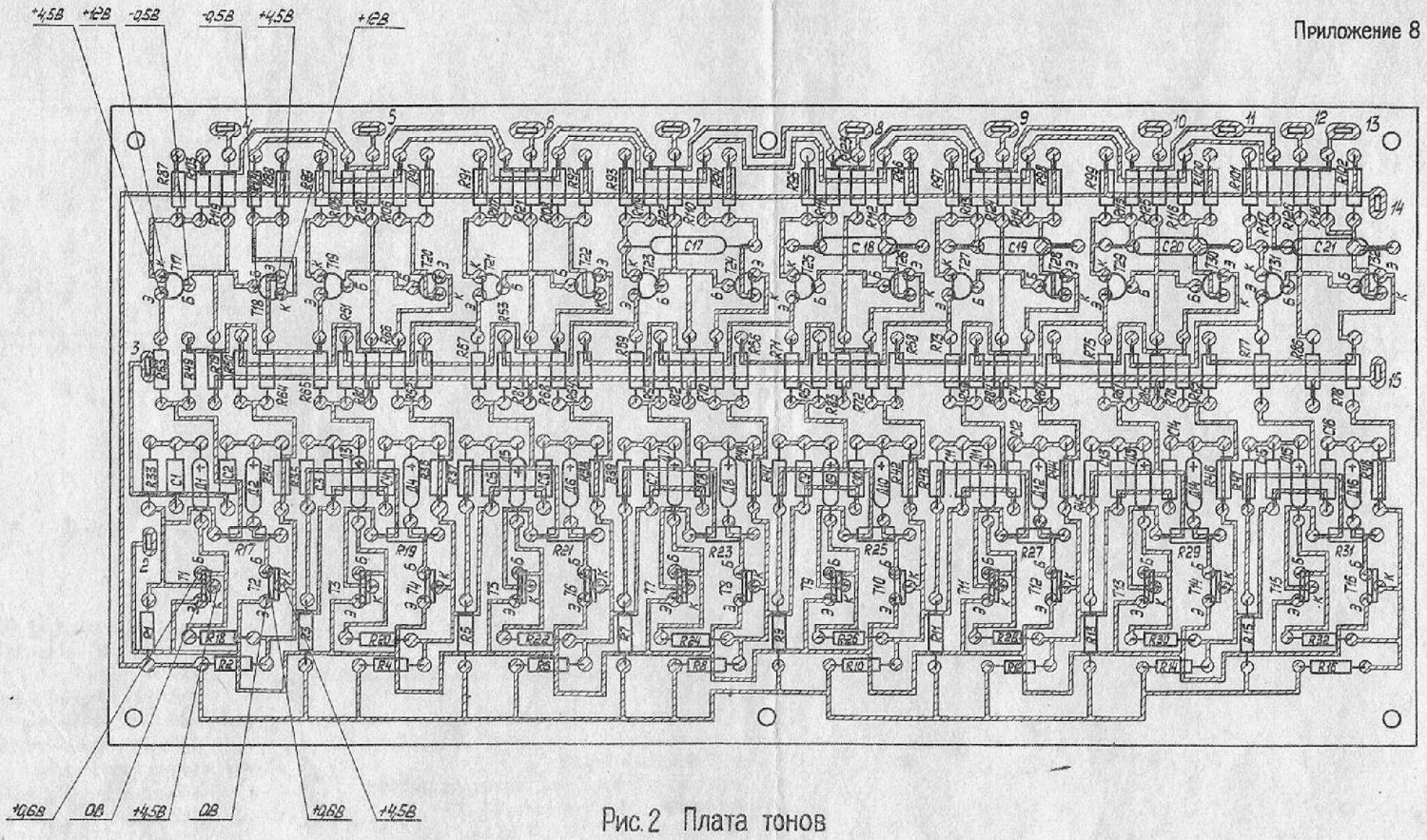

Рис. 2 Плата тонов

Рис. 1 Схема электрическая принципиальная. Плата тонов ПТ.

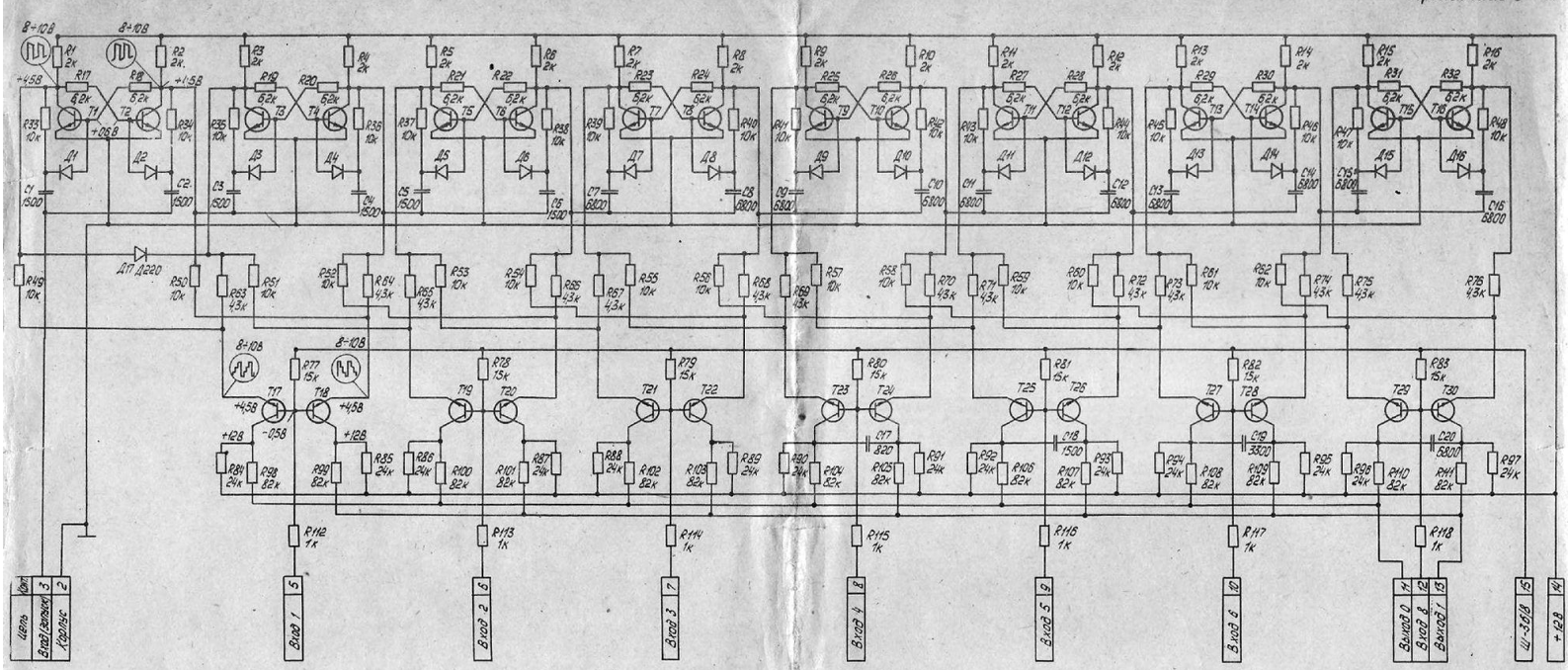

8. На осциллограммах указаны амплитудные значения напряжений.

9. Транзисторы Т1...Т16 - К7 315Б.



10. Диоды Д1...Д16 - Д9Е.

11. Мощность рассеивания резисторов 0,125 Вт.

12. Условное обозначение платы - ПТ.

13. Транзисторы Т17...Т30 - К7 503А.

1. Транзисторы Т1 и Т2, Т3 и Т4, Т5 и Т6, Т7 и Т8, Т9 и Т10, Т11 и Т12, Т13 и Т14, Т15 и Т16 подбираются парами с одинаковым β с разницей ± 20%.

2. Замеры режимов производить прибором с входным сопротивлением не менее 20 кОм/В.

3. Режимы замерены относительно корпуса инструмента.

4. Режимы транзисторов Т3...Т16 аналогичны Т1, Т2; транзисторов Т19...Т30 аналогичны Т17, Т18.

5. Величины напряжений могут отличаться от указанных на ± 20%.

6. Осциллограммы выходных сигналов триггеров аналогичны первому.

7. Осциллограммы выходных сигналов модуляторов аналогичны первому.