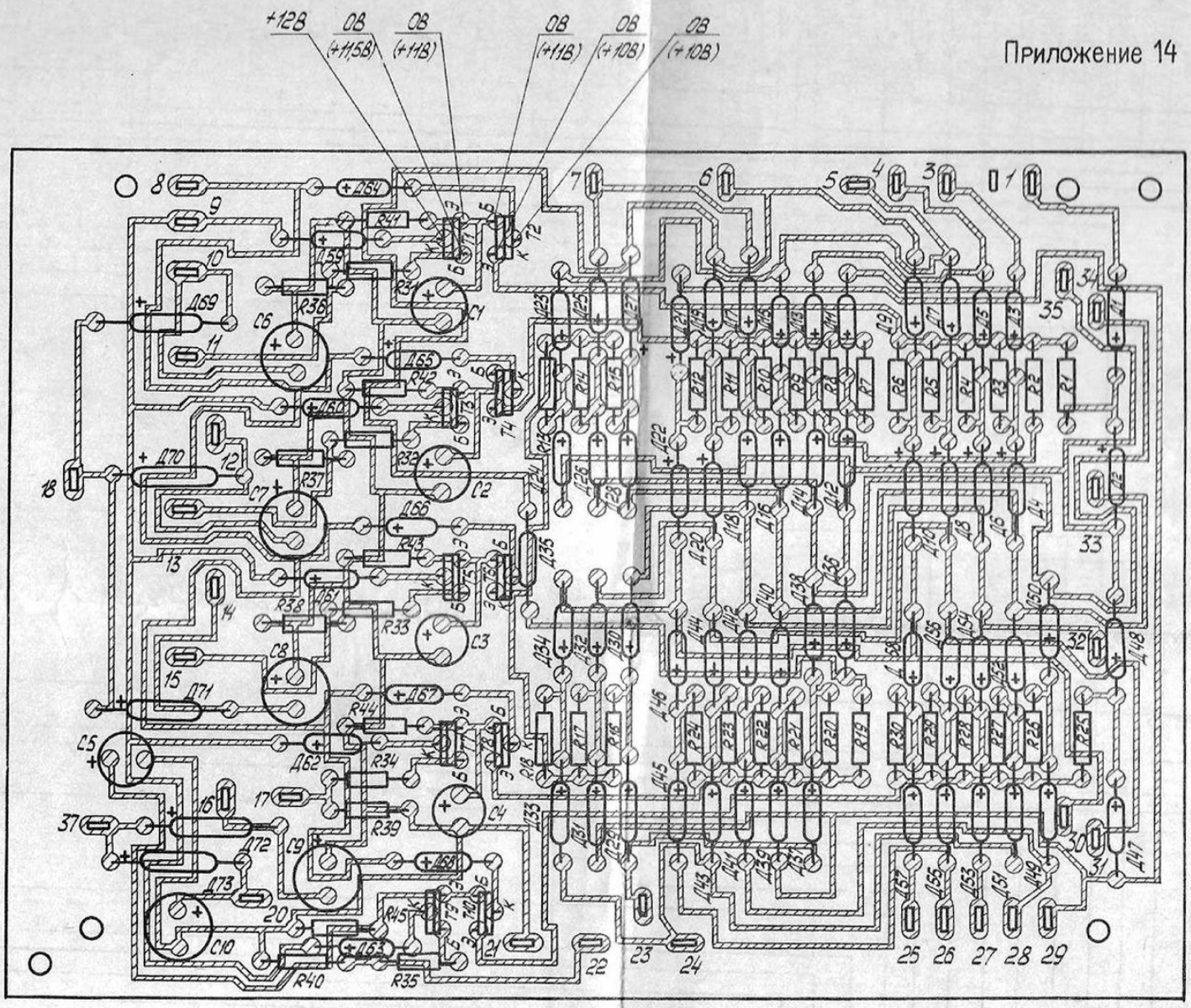

Приложение 15

Рис. 1 Схема электрическая принципиальная. Педаль.

